EDICIONES TARIFEC® S.A.
APDO. 23.119
08080 BARCELONA
TEL. (93) 338 00 66

ABB

tarifa
edición 1 - 2017

GRUPO H
1 APARTADO
53 PAGINA

CONCEPTO | PRECIO EUROS

INSTRUMENTOS DE MEDIDA

ANALOGICOS CARRIL DIN

Clase de precisión 1,5 (0,5 para frecuencímetro). Tolerancia ±20% de la tensión nominal. Temperatura de funcionamiento -25°C a +75°C. Consumo interno entre 0,3VA y 4VA. Montaje vertical y horizontal.



Ref.			
	Voltímetro		
VLM1-300	c.a. fondo escala	300V	83,66
VLM1-500	c.a.	500V	83,66
VLM2-100	c.c.	100V	109,51
VLM2-300	c.c.	300V	109,51
	Amperímetro		
AMT1/5	c.a. directo	5A	79,23
AMT1/10		10A	79,23
AMT1/15		15A	79,23
AMT1/20		20A	79,23
AMT1/25		25A	79,23
AMT1/30		30A	79,23
AMT1/A1	c.a. para TI.../5A. (sin escala)		71,77
AMT2/0,01	c.c. directo	0,01A	109,35
AMT2/0,1		0,1A	109,35
AMT2/1		1A	109,35
AMT2/5		5A	109,35
AMT2/10		10A	109,35
AMT2/15		15A	109,35
AMT2/20		20A	109,35
AMT2/25		25A	109,35
AMT2/30		30A	109,35
AMT2	c.c., shunt 60mV (sin escala)		105,17
FRZ1	Frecuencímetro 45 a 65Hz, 100-280V		244,20
CSF1	Cosfímetro 0,1, señal transductor 1 mA		172,48

DIGITALES CARRIL DIN

Clase de precisión ± 0,5 del fondo de escala. 3-4 dígitos. Señalización de fuera de escala. Selección de escala por pulsador.



Voltímetro		
VLMD-1-2	c.a. y c.c., 0..600V	251,08
Amperímetro		
AMTD-1	c.a., TI tipo CT	251,08
AMTD-2	c.c., para shunt	251,08
FRZ-DIG	Frecuencímetro	--

CONMUTADORES DE MEDIDA MC



MCV4	Voltímetro, 4 posiciones - 3 tensiones	67,10
MCV7	Voltímetro, 7 posiciones - 6 tensiones	82,10
MCA4	Amperímetro, 4 posiciones - 3 intensidades	79,99

VOLTIMETROS ANALOGICOS DE PANEL

Clase precisión 1,5. Med. 48x48, 72x72, 96x96 mm. Conex. directa (D) o a través de transformador de tensión (I)



Ref.	Conexión	Tens. Vca	Transf. tens.	
VLM-1-50/48	D	50	-	65,21
VLM-1-60/48		60		65,21
VLM-1-80/48		80		65,21
VLM-1-100/48		100	-	65,21
VLM-1-150/48		150		65,21
VLM-1-200/48		200		65,21
VLM-1-250/48		250		65,21
VLM-1-300/48		300		65,21

CONCEPTO | PRECIO EUROS



Ref.	Conexión	Tens. Vca	Transf. tensi.	
VLM-1-400/48	D	400		65,21
VLM-1-500/48		500		65,21
VLM-1-600/48		600		65,21
VLM1-TV-110-100/200/48	I	200	110/100	--
VLM1-TV-230-100/300/48		300	230/100	--
VLM1-TV-380-100/500/48		500	380/100	--
VLM1-TV-400-100/500/48		500	400/100	--
VLM1-TV-500-100/600/48		600	500/100	--
VLM1-TV-600-100/800/48		800	600/100	--
VLM1-TV-1000-100/1100/48		1100	1000/100	--



VLM-1-50/72	D	50	-	65,21
VLM-1-60/72		60		65,21
VLM-1-80/72		80		65,21
VLM-1-100/72		100		65,21
VLM-1-150/72		150		65,21
VLM-1-200/72		200		65,21
VLM-1-250/72		250		65,21
VLM-1-300/72		300		65,21
VLM-1-400/72		400		70,61
VLM-1-500/72		500		70,61
VLM-1-600/72		600		70,61
VLM1-TV-110-100/200/72	I	200		--
VLM1-TV-230-100/300/72		300		--
VLM1-TV-380-100/500/72		500		--
VLM1-TV-400-100/500/72		500		--
VLM1-TV-500-100/600/72		600		--
VLM1-TV-600-100/800/72		800		--
VLM1-TV-1000-100/1100/72		1100		--
VLM-1-50/96	D	50	-	65,21
VLM-1-60/96		60		65,21
VLM-1-80/96		80		65,21
VLM-1-100/96		100		65,21
VLM-1-150/96		150		65,21
VLM-1-200/96		200		65,21
VLM-1-250/96		250		65,21
VLM-1-300/96		300		70,61
VLM-1-400/96		400		70,61
VLM-1-500/96		500		70,61
VLM-1-600/96		600		--
VLM1-TV-110-100/200/96	I	200	110/100	--
VLM1-TV-230-100/300/96		300	230/100	--
VLM1-TV-380-100/500/96		500	380/100	--
VLM1-TV-400-100/500/96		500	400/100	--
VLM1-TV-500-100/600/96		600	500/100	--
VLM1-TV-600-100/800/96		800	600/100	--
VLM1-TV-1000-100/1100/96		1100	1000/100	

AMPERIMETROS ANALOGICOS DE PANEL

Clase precisión 1,5. Med. 48x48, 72x72, 96x96 mm. Conex. directa (D) o a través de transformador de tensión (I).



Ref.	Conexión	Escala	
AMT1-A1-1/48	D	1	57,86
AMT1-A1-5/48		5	57,86
AMT1-A1-10/48		10	57,86
AMT1-A1-15/48		15	57,86
AMT1-A1-20/48		20	63,56
AMT1-A1-25/48		25	63,56
AMT1-A1-30/48		30	63,56
AMT1-A1-40/48		40	63,56
AMT1-A1/48	I	1In/5	55,07



AMT1-A1-1/72	D	1	57,86
AMT1-A1-5/72		5	57,86
AMT1-A1-10/72		10	57,86
AMT1-A1-15/72		15	57,86
AMT1-A1-20/72		20	63,56
AMT1-A1-25/72		25	63,56
AMT1-A1-30/72		30	63,56
AMT1-A1-40/72		40	63,56
AMT1-A1-50/72		50	63,56
AMT1-A1-60/72		60	63,56
AMT1/72	I	1In/5	55,07

Para corroborar la validez de este documento consulte la siguiente página web
Código Seguro de Verificación: 61e705588eec45f88ea7f2f5f0494641001
Url de validación: https://eamic.elda.es/absis/idi/arx/idiarxabsaweb/asp/verificadorfirma.asp
Metadatos: Origen: Origen administración Estado de elaboración: Copia auténtica de documento original
AYUNTAMIENTO DE ELDA

EDICIONES TARIFEC® S.A.
APDO. 23.119
08080 BARCELONA
TEL. (93) 338 00 66

ABB

tarifa
edición 1 - 2017

GRUPO H
1 APARTADO
54 PAGINA



Ref.	Conexión	Escala	PRECIO EUROS
AMT1-A1-1/96	D	1	57,86
AMT1-A1-5/96		5	57,86
AMT1-A1-10/96		10	57,86
AMT1-A1-15/96		15	57,86
AMT1-A1-20/96		20	63,56
AMT1-A1-25/96		25	63,56
AMT1-A1-30/96		30	63,56
AMT1-A1-40/96		40	63,56
AMT1-A1-50/96		50	63,56
AMT1-A1-60/96		60	63,56
AMT1-A1/96	I	1In/5	55,07



AMPERIMETROS Y VOLTIMETROS ANALOGICOS DE PANEL

		PRECIO EUROS
VLMD P	Voltímetro ca/cc.	151,91
AMTD-1 P	Amperímetro ca.	151,91

ESCALAS INTERCAMBIABLES SCL PARA AMPERIMETROS ANALOGICOS

DE CARRIL DIN



Ref.		Final Escala	PRECIO EUROS
SCL 1/5	De c.a. AMT1-A1	5A	3,54
SCL 1/10		10A	3,54
SCL 1/20		20A	3,54
SCL 1/25		25A	3,54
SCL 1/30		30A	3,54
SCL 1/40		40A	3,54
SCL 1/50		50A	3,54
SCL 1/60		60A	3,54
SCL 1/75		75A	3,54
SCL 1/80		80A	3,54
SCL 1/100		100A	3,54
SCL 1/150		150A	3,54
SCL 1/200		200A	3,54
SCL 1/250		250A	3,54
SCL 1/300		300A	3,54
SCL 1/400		400A	3,54
SCL 1/500		500A	3,54
SCL 1/600		600A	3,54
SCL 1/800		800A	3,54
SCL 1/1000		1000A	3,54
SCL 1/1500		1500A	3,54
SCL 1/2000		2000A	3,54
SCL 1/2500		2500A	3,54
SCL2/5	De c.c. AMT2.	5A	3,54
SCL2/6		6A	3,54
SCL2/10		10A	3,54
SCL2/20		20A	3,54
SCL2/30		30A	3,54
SCL2/50		50A	3,54
SCL2/80		80A	3,54
SCL2/100		100A	3,54
SCL2/150		150A	3,54
SCL2/200		200A	3,54
SCL2/250		250A	3,54
SCL2/400		400A	3,54
SCL2/500		500A	3,54

DE PANEL



			PRECIO EUROS
SCL-A1-1/48	De c.a. AMT1-A1/48	1A	2,79
SCL-A1-5/48	(48x48)	5A	2,79
SCL-A1-10/48		10A	2,79
SCL-A1-15/48		15A	2,79
SCL-A1-20/48		20A	2,79
SCL-A1-25/48		25A	2,79
SCL-A1-30/48		30A	2,79
SCL-A1-40/48		40A	2,79
SCL-A1-50/48		50A	2,79
SCL-A1-60/48		60A	2,79
SCL-A1-80/48		80A	2,79
SCL-A1-100/48		100A	2,79
SCL-A1-150/48		150A	2,79
SCL-A1-200/48		200A	2,79
SCL-A1-250/48		250A	2,79
SCL-A1-300/48		300A	2,79



Ref.	Final Escala	PRECIO EUROS
SCL-A1-400/48	400A	2,79
SCL-A1-500/48	500A	2,79
SCL-A1-600/48	600A	2,79
SCL-A1-800/48	800A	2,79
SCL-A1-1000/48	1000A	2,79
SCL-A1-1500/48	1500A	2,79
SCL-A1-2000/48	2000A	2,79
SCL-A1-2500/48	2500A	2,79
SCL-A1-3000/48	3000A	2,79
SCL-A1-4000/48	4000A	2,79
SCL-A1-5000/48	5000A	2,79
SCL-A1-6000/48	6000A	2,79
SCL-A1-8000/48	8000A	2,79
SCL-A1-10000/48	10000A	2,79

			PRECIO EUROS
SCL-A1-1/72	De c.a. AMT1-A1/72	1A	2,79
SCL-A1-5/72	(72x72)	5A	2,79
SCL-A1-10/72		10A	2,79
SCL-A1-15/72		15A	2,79
SCL-A1-20/72		20A	2,79
SCL-A1-25/72		25A	2,79
SCL-A1-30/72		30A	2,79
SCL-A1-40/72		40A	2,79
SCL-A1-50/72		50A	2,79
SCL-A1-60/72		60A	2,79
SCL-A1-80/72		80A	2,79
SCL-A1-100/72		100A	2,79
SCL-A1-150/72		150A	2,79
SCL-A1-200/72		200A	2,79
SCL-A1-250/72		250A	2,79
SCL-A1-300/72		300A	2,79
SCL-A1-400/72		400A	2,79
SCL-A1-500/72		500A	2,79
SCL-A1-600/72		600A	2,79
SCL-A1-800/72		800A	2,79
SCL-A1-1000/72		1000A	2,79
SCL-A1-1500/72		1500A	2,79
SCL-A1-2000/72		2000A	2,79
SCL-A1-2500/72		2500A	2,79
SCL-A1-3000/72		3000A	2,79
SCL-A1-4000/72		4000A	2,79
SCL-A1-5000/72		5000A	2,79
SCL-A1-6000/72		6000A	2,79
SCL-A1-8000/72		8000A	2,79
SCL-A1-10000/72		10000A	2,79
SCL-A1-1/96	De c.a. AMT1-A1/96	1A	2,79
SCL-A1-5/96	(72x72)	5A	2,79
SCL-A1-10/96		10A	2,79
SCL-A1-15/96		15A	2,79
SCL-A1-20/96		20A	2,79
SCL-A1-25/96		25A	2,79
SCL-A1-30/96		30A	2,79
SCL-A1-40/96		40A	2,79
SCL-A1-50/96		50A	2,79
SCL-A1-60/96		60A	2,79
SCL-A1-80/96		80A	2,79
SCL-A1-100/96		100A	2,79
SCL-A1-150/96		150A	2,79
SCL-A1-200/96		200A	2,79
SCL-A1-250/96		250A	2,79
SCL-A1-300/96		300A	2,79
SCL-A1-400/96		400A	2,79
SCL-A1-500/96		500A	2,79
SCL-A1-600/96		600A	2,79
SCL-A1-800/96		800A	2,79
SCL-A1-1000/96		1000A	2,79
SCL-A1-1500/96		1500A	2,79
SCL-A1-2000/96		2000A	2,79
SCL-A1-2500/96		2500A	2,79
SCL-A1-3000/96		3000A	2,79
SCL-A1-4000/96		4000A	2,79
SCL-A1-5000/96		5000A	2,79
SCL-A1-6000/96		6000A	2,79
SCL-A1-8000/96		8000A	2,79
SCL-A1-10000/96		10000A	2,79

Para corroborar la validez de este documento consulte la siguiente página web	
Código Seguro de Validación	**61e705588eec45f88ea7f2f5f0494641001**
Url de validación	*https://eamic.elda.es/absis/idi/arx/idiarxabsaweb/asp/verificadorfirma.asp*
Metadatos	**Origen: Origen administración Estado de elaboración: Copia auténtica de documento original**

EDICIONES TARIFEC® S.A.
APDO. 23.119
08080 BARCELONA
TEL. (93) 338 00 66

tarifa
edición 1 - 2017

GRUPO H
1 APARTADO
55 PAGINA

CONCEPTO | PRECIO EUROS

ANALIZADORES DE REDES

EQUIPOS MONTAJE EN PANEL
ARE-K2

Características:
- Clase 0,2 ó 0,5, según tipo
- Medida de armónicos en tensión y corriente h.50°
- 4 Cuadrantes
- Energía 9 tarifas
- Verdadero valor eficaz (TRMS).
- Comunicaciones RS-485
- Ampliable mediante tarjetas de expansión (máx. 3)

Equipos compactos (módulo de medida+display).



Ref.	Tipo		
M5440012	ARE K2-ITF-405	Clase 0,5	2.079,16
M5440212	ARE K2-ITF-402	Clase 0,2	2.126,18

Equipos compactos (módulo de medida)

M5441012	ARE K2Eq. medida	Clase 0,5 ITF	1.126,42
M5441212	ARE K2Eq. medida	Clase 0,2 ITF	1.317,98

Equipos compactos (display)

M5442012	ARE K2 Display sin eq. medida	1.117,62

Mód. intercambiables (para equipos expansibles).

M5450112	K2-EXP-8I780-Didital-TR	534,39
M5450212	K2-EXP-8I780-Analog	510,92
M5450312	K2-EXP-8I40-Digital-RL	363,43
M5440412	K2-EXP-SD-MODBUS/TCP	788,22
M5450612	K2-EXP-SD-Memoria	493,56

ARE B150

- Analizador de redes eléctricas de altas prestaciones para panel (144x144 mm) apto para sistemas de distribución de BT y MT
- Pantalla táctil VGA color de alta resolución
- Medida de un amplio rango de parámetros eléctircos y de calidad de la energía
- Medida de potencia y energía consumida y generada (4 cuadrantes)
- Clase precisión 0.2 (tensión y corriente) y 0.5S (energía)
- 5 entradas de tensión (3 fases + Neutro + Tierra)
- Valores instantáneos, máximos, mínimos e incrementales
- Cálculo de costes y emisiones CO2
- Configuración de alarmas con retardos, tiempos, activación/desactivación
- 2 salidas relé para alarmas
- 2 salidas transistor para alarmas o generación impulsos
- 2 Entradas digitales con posibilidad de control sobre la selección de tarifas del equipo o configurables para monitorización
- Comunicaciones con protocolo Modbus RTU, Modbus TCP o BACnet



Equipos

M5060012	ARE B150	--

Módulos intercambiables

M56E0112	M-ARE-AB-8I-8OTR	351,78
M56E0212	M-ARE-AB-8I-8OR	379,81
M56E0312	M-ARE-AB-4AI-8AO	406,48
M56E0512	M-ARE-AB-Modbus-TCP	413,05

CONCEPTO | PRECIO EUROS

ARE-MINI

Características:
- Trifásico 45...65Hz
- Verdadero valor eficaz (TRMS).
- Display LCD retroiluminado, con tres líneas en display y tapa de protección
- Ent. corrientes aisladas ITF, excepto M5200012
- 4 Cuadrantes
- Alimentación 230Vca, excepto M5202212 con alimentación universal
- Comunicación RS-485, excepto M5200012 y M5201012
- Salidas opto 2, excepto M5200012 y M5201012
- Energía
- Medida THD (V,A)
- Máxima demanda
- Medida de armónicos h. el 15° en corriente (tipo HAR)



M5200012	ARE-MINI	486,11
M5202112	ARE MINI-ITF, RS485-C2	506,50
M5203112	ARE MINI-ITF-HAR, RS485-C2	770,69

M2M

Características:
- Trifásico 45...65Hz
- Energía
- Verdadero valor eficaz (TRMS)
- 4 Cuadrantes
- Ent. corrientes aisladas ITF
- Salidas digitales 2
- Comunicación RS-485 (*RJ45)
- Tensión alimentación 24Vcc a 230Vca



2CSG.....R4052

299883	M2M	452,29
299893	M2M Modbus	551,57
299933	M2M I/O	661,88
299903*	M2M Ethernet	772,19
299913	M2M Profibus	1.323,76
299923	M2M Alarm con 2 salidas relé 16A AC1 ó 3A AC-15	661,88

CONVERSORES Y ADAPTADORES



M6214112	Conversor RS-232 a RS-485/RS-422	383,74



M6212112	RS-232/485 a Ethernet	341,93



M5ZZF112	Adaptador panel ARE-MINI 72x72 mm	11,43

Para corroborar la validez de este documento consulte la siguiente página web	
Código Seguro de Validación	**61e705588eec45f88ea7f2f5f0494641001**
Url de validación	*https://eamic.elda.es/absis/idi/arx/idiarxabsaweb/asp/verificadorfirma.asp*
Metadatos	**Origen: Origen administración Estado de elaboración: Copia auténtica de documento original**

EDICIONES TARIFEC® S.A.
APDO. 23.119
08080 BARCELONA
TEL. (93) 338 00 66

CIRCUTOR

tarifa
edición 1 - 2017

GRUPO H
1 APARTADO
45 PAGINA

INSTRUMENTACION ANALOGICA

MILIAMPERIMETROS DE HIERRO MOVIL

Escala 90°. P2. Clase 1,5



Código	Tipo	mA	PRECIO EUROS
M10111	EC 48	100	40,35
M10112		150	40,35
M10114		250	40,35
M10115		300	40,35
M10116		400	40,35
M10117		500	40,35
M10118		600	40,35
M10121	EC 72	100	40,35
M10122		150	40,35
M10124		250	40,35
M10125		300	40,35
M10126		400	40,35
M10127		500	40,35
M10128		600	40,35
M10131	EC 96	100	40,35
M10132		150	40,35
M10134		250	40,35
M10135		300	40,35
M10136		400	40,35
M10137		500	40,35
M10138		600	40,35
M10141	EC 144	100	57,79
M10142		150	57,79
M10144		250	57,79
M10145		300	57,79
M10146		400	57,79
M10147		500	57,79
M10148		600	57,79



M10151	EM 45	100	46,43
M10152		150	46,43
M10154		250	46,43
M10155		300	46,43
M10156		400	46,43
M10157		500	46,43
M10158		600	46,43

AMPERIMETROS DE HIERRO MOVIL

Escala 90°. P2. Clase 1,5



		A	
M10212	EC 48	5	33,87
M10213		10	34,26
M10214		15	34,26
M10215		20	36,75
M10216		25	36,75
M10217		30	36,75
M10218		40	36,75
M10219		50	38,42
M1021A		60	38,42
M10210		.../5*	33,39
M10222	EC 72	5	33,87
M10223		10	34,26
M10224		15	34,26
M10225		20	36,75
M10226		25	36,75
M10227		30	36,75
M10228		40	36,75
M10229		50	38,42
M1022A		60	38,42
M1022B		75	38,42
M1022C		100	38,42
M10220		.../5*	33,39
M10232	EC 96	5	33,87
M10233		10	34,26
M10234		15	34,26
M10235		20	36,75
M10236		25	36,75



Código	Tipo	A	PRECIO EUROS
M10237	EC 96	30	36,75
M10238		40	36,75
M10239		50	38,42
M1023A		60	38,42
M1023B		75	38,42
M1023C		100	38,42
M10230		.../5*	33,39
M10242	EC 144	5	52,77
M10243		10	53,98
M10244		15	53,98
M10245		20	54,36
M10246		25	54,36
M10247		30	54,36
M10248		40	54,36
M10249		50	55,99
M1024A		60	55,99
M1024B		75	55,99
M1024C		100	55,99
M10240		.../5	50,52
M10252	EM 45	5	38,58
M10253		10	38,58
M10254		15	38,58
M10255		20	39,48
M10256		25	39,48
M10257		30	39,48
M10258		40	39,48
M10259		50	39,48
M1025A		60	41,02
M10250		.../5*	38,03



*Escalas intercambiables para **EC/EM/EZC/CEC**. 2,27

AMPERIMETROS DE HIERRO MOVIL



Escala 240°, P2. Clase 1,5.

M10920	EZC 72	.../5*	122,29
M10930	EZC 96	.../5*	122,29

CON CONMUTADOR DE FASES



Escala 90°, P1. Clase 1,5

M10521	EC 72 FA	.../5*	77,82
M10531	EC 96 FA	.../5*	77,82

CON 2 RELES



Escala 90°, P2. Clase 1,5

M14810	CEC 96	.../5	226,65

*Escalas intercambiables para **EC/EM/EZC/CEC**. 2,27

VOLTIMETROS DE HIERRO MOVIL

Escala 90°, P1. Clase 1,5



Código	Tipo	V	PRECIO EUROS
M10415	EC 48	250	37,60
M10416		300	37,60
M10417		400	40,10
M10418		500	39,50
M10419		600	40,48
M10410		.../110*	37,05
M10425	EC 72	250	37,60
M10426		300	37,60
M10427		400	40,10
M10428		500	39,50
M10429		600	40,48
M10420		.../110*	37,05

Para corroborar la validez de este documento consulte la siguiente página web	
Código Seguro de Validación	**61e705588eec45f88ea7f2f5f0494641001**
Url de validación	*https://eamic.elda.es/absis/idi/arx/idiarxabsaweb/asp/verificadorfirma.asp*
Metadatos	**Origen: Origen administración Estado de elaboración: Copia auténtica de documento original**

EDICIONES TARIFEC® S.A.
APDO. 23.119
08080 BARCELONA
TEL. (93) 338 00 66

CIRCUTOR

tarifa
edición 1 - 2017

GRUPO H
1 APARTADO
46 PAGINA

CONCEPTO				PRECIO EUROS
	Código	Tipo	V	
	**M10435**	EC 96	250	37,60
	M10436		300	37,60
	M10437		400	40,10
	M10438		500	39,50
	M10439		600	40,48
	M10430		.../110*	37,05
	M10445	EC 144	250	55,23
	M10446		300	55,23
	M10447		400	57,28
	M10448		500	57,28
	M10449		600	57,28
	M10440		(2).../110	52,97
RAIL DIN				
	**M10456**	EM 45	300	41,93
	M10458		500	45,20
	M10450		.../110*	41,33
(2) Indicar tensión fondo de escala				
*Escalas intercambiables **EC/EM/EZC/CEC.**				2,27
Escala 240°. Clase 1,5				
	**M11125**	EZC 72	250	124,48
	M11128		500	124,48
	M11135	EZC 96	250	124,48
	M11138		500	124,48
CON CONMUTRADORES DE FASE				
Escala 90°, P1. 50/60 Hz. Clase 1,5.				
	**M10625**	EC 72 F III	250	68,81
	M10626		300	68,81
	M10627		400	68,81
	M10628		500	37,81
	M10629		600	67,81
	**M10635**	EC 96 F III	250	68,81
	M10636		300	68,81
	M10637		400	68,81
	M10638		500	37,81
	M10639		600	67,81
	M10632		.../110V	86,88
	M10725	EC 72 FN III+N	250	71,79
	M10726		300	71,79
	M10727		400	71,79
	M10728		500	71,79
	M10729		600	71,79
	M10735	EC 96 FN III+N	250	71,79
	M10736		300	71,79
	M10737		400	71,79
	M10738		500	71,79
	M10739		600	71,79
CON CONMUTADOR Y SECUENCIMETRO				
Escala 90°, P1. 50/60 Hz. Clase 1,5.				
	Código	Tipo	V	
	M 11038	EC 96 FN-S	500	108,73
CON 2 RELES				
Escala 90°, P1. Clase 1,5.				
	**M14821**	CEC 96	150	226,65
	M14822		250	226,65
	M14823		300	226,65
	M14824		400	226,65
	M14825		500	226,65
	M14826		600	226,65
	M14820		.../110V	226,65

CONCEPTO				PRECIO EUROS
AMPERIMETROS DE BOBINA MOVIL				
Escala 90°, P1. Clase 1,5.				
	Código	Tipo	A	
	**M11412**	BC 48	5	63,18
	M11413		10	63,18
	M11416		25	63,18
	M11419		50	69,07
	M11410		.../60mV*	59,60
	**M11422**	BC 72	5	63,18
	M11423		10	63,18
	M11426		25	63,18
	M11429		50	69,07
	M1142A		60	69,07
	M11420		..A/60mV*	59,60
	M11432	BC 96	5	63,18
	M11433		10	63,18
	M11436		25	63,18
	M11439		50	69,07
	M1143A		60	69,07
	M11430		...A/60mV*	59,60
	M11442	BC 144	5	94,39
	M11443		10	94,39
	M11446		25	94,39
	M11449		50	94,39
	M1144A		60	94,39
	M11440		.../60mV	85,41
RAIL DIN				
	**M11452**	BM 45	5	70,37
	M11453		10	70,37
	M11456		25	70,37
	M11459		50	70,37
	M11450		.../60mV*	62,75
*Escalas intercambiables **BC/BM/CBC.**				2,27
CON 2 RELES				
	**M14830**	CBC 96	.../60mV	239,76
VOLTIMETRO DE BOBINA MOVIL				
Escalas no incluidas. Escala 90°, P1. Clase 1,5.				
	**M11813**	BC 48	0..10	63,17
	M11711		1	63,17
	M11714		15	63,17
	M11716		30	63,20
	M11718		60	63,17
	M11719		100	67,33
	M1171A		150	67,33
	M1171B		250	67,33
	M1171D		400	67,33
	M1171E		500	67,33
	M1171F		600	67,33
	M11823	BC 72	0..10	63,17
	M11721		1	63,17
	M11724		15	63,17
	M11726		25	63,20
	M11728		50	63,17
	M11729		100	67,33

Para corroborar la validez de este documento consulte la siguiente página web	
Código Seguro de Validación	**61e705588eec45f88ea7f2f5f0494641001**
Url de validación	*https://eamic.elda.es/absis/idi/arx/idiarxabsaweb/asp/verificadorfirma.asp*
Metadatos	**Origen: Origen administración Estado de elaboración: Copia auténtica de documento original**

EDICIONES TARIFEC® S.A.
APDO. 23.119
08080 BARCELONA
TEL. (93) 338 00 66

CIRCUTOR

tarifa
edición 1 - 2017

GRUPO H
1 APARTADO
47 PAGINA

CONCEPTO				PRECIO EUROS
Código	Tipo	V		
M1172A	BC 72	150		67,33
M1172B		250		67,33
M1172D		400		67,33
M1172E		500		67,33
M1172F		600		67,33
M11833	BC 96	0..10		63,17
M11731		1		63,17
M11734		15		63,17
M11736		25		63,20
M11738		50		63,17
M11739		100		67,33
M1173A		150		67,33
M1173B		250		67,33
M1173D		400		67,33
M1173E		500		67,33
M1173F		600		67,33
M11843	BC 144	0..10		103,96
M11741		1		91,62
M11744		15		91,62
M11746		25		91,62
M11748		50		91,62
M11749		100		92,73
M1174A		150		92,73
M1174B		250		92,73
M1174D		400		92,73
M1174E		500		92,73
M1174F		600		92,73
RAIL DIN				
Escala 90°, P1. Clase 1,5.				
M11754	BM 45	15		67,20
M11755		30		67,20
M11756		60		67,20
M11757		100		70,36
M11758		150		70,36
M1175F		600		70,36
CON RELE				
Escala 90°, P1. Clase 1,5.				
M14841	CBC 96	150		239,76
M14842		250		239,76
M14843		300		239,76
M14844		400		239,76
M14845		500		239,76
M14846		600		239,76
INDICADORES DE PROCESO				
Escalas no incluidas. Escala 90°, P1. Clase 1,5.				
Código	Tipo	Alcance		
M11813	BC 48	0...10V		63,17
M11812		0...20mA		62,71
M11811		(1) 4...20mA		80,28
M11823	BC 72	0...10V		63,17
M11822		0...20mA		62,71
M11821		(1) 4...20mA		80,28
M11833	BC 96	0...10V		63,17
M11832		0...20mA		62,71
M11831		(1) 4...20mA		80,28
M11843	BC 144	0...10V		103,96
M11842		0...20mA		107,05
M11841		(1) 4...20mA		123,93
Escalas incluidas. Escala 240°, P1. Clase 1,5.				
M12513	ZC 48	0...10V		161,20
M12511		4...20mA		182,87
M12510		.../60mV		158,99

CONCEPTO				PRECIO EUROS
Código	Tipo	Alcance		
M12523	ZC 72	0...10V		161,20
M12521		4...20mA		182,87
M12520		.../60mV		158,99
M12533	ZC 96	0...10V		161,20
M12531		4...20mA		182,87
M12530		.../60mV		158,99
M12543	ZC 144	0...10V		227,08
M12541		...20mA		255,67
M12540		.../60mV		223,58
CARRIL DIN				
Escalas no incluidas. Escala 90°, P1. Clase 1,5.				
M11853	BM 45	0...10V		66,44
M11852		0...20 mA		66,44
M11851		4...20 mA		82,79
Escalas intercambiables **BC/BM/ZC.**				8,61
AMPERIMETROS MAXIMETROS BIMETALICOS				
Escala no incluida. Excepto MC144 Escala 90°, P1,2. Clase 3. Tiempo de inercia: 15 minutos.				
Ref.	Tipo	A		
M12211	MC 48	.../5		45,73
M12221	MC 72	.../5		45,73
M12231	MC 96	.../5		45,73
M12241	MC 144	.../5		69,66
Escala incluida. Escala 120° / 90°, P1,2. Clase 3				
M15521	MC 72	.../5		48,01
M15531	MC 96	.../5		48,01
CARRIL DIN				
Escala no incluida. Escala 90°, P1,2. Clase 3				
M12651	MMC 45	.../5		63,19
Escalas intercambiables **MC/MMC/EMC.**				2,27
AMPERIMETROS MAXIMETROS BIMETALICOS +AMPERIMETROS DE HIERRO MOVIL				
Escala no incluida. Doble escala 90°. P1,2. Clase 3 Hierro móvil P2. Clase 1,5 Tiempo de inercia: 15 minutos.				
M12622	EMC 72	.../5		77,53
M12632	EMC 96	.../5		77,53
M12642	EMC 144	.../5		145,41
B/d., tiempo inercia 8 ó 30 min. (s/c).				
Escalas intercambiables **MC/MMC/EMC.**				2,27
FRECUENCIMETROS DE AGUJA				
Escala 90°. Clase: 0,5. 230V.				
M12711	HC 48	45-55Hz		94,38
M12721	HC 72	45-55Hz		94,38
M12731	HC 96	45-55Hz		94,38
M12741	HC 144	45-55Hz		122,89
Escala 240°.				
M12831	HZC 96	45-55Hz		241,32
M12841	HZC 144	45-55Hz		265,15

Para corroborar la validez de este documento consulte la siguiente página web	
Código Seguro de Validación	**61e705588eec45f88ea7f2f5f0494641001**
Url de validación	*https://eamic.elda.es/absis/idi/arx/idiarxabsaweb/asp/verificadorfirma.asp*
Metadatos	**Origen: Origen administración Estado de elaboración: Copia auténtica de documento original**

EDICIONES TARIFEC® S.A.
APDO. 23.119
08080 BARCELONA
TEL. (93) 338 00 66

CIRCUTOR

tarifa
edición 1 - 2017

GRUPO H
1 APARTADO
48 PAGINA

CONCEPTO				PRECIO EUROS
RAIL DIN				
Escala 90°. Clase: 0,5. 230V.				
Ref.	Tipo			
M12751	HM 45			99,89
FRECUENCIMETROS DE LAMINAS				
Clase: 0,5. 230V. 13 Láminas.				
M12921	HLC 72	43-57Hz		84,64
M12931	HLC 96	43-57Hz		84,64
M12941	HLC 144	43-57Hz		109,45
VATIMETROS 45...65Hz				
*Escala intercambiable, no incluida Escala 90°, P1. Clase 1,5.				
MONOFASICOS				
		V		
M13031	WMC 96*	400		210,53
M13041	WMC 144	400		251,51
TRIFASICOS EQUILIBRADOS				
M13032	WTC 96 E*	400		213,14
M13042	WTC 144 E	400		234,06
TRIFASICOS 3 HILOS (ARON)				
M13034	WTC 96 A*	110**		296,85
M13044	WTC 144 A	110**		347,05
TRIFASICOS 4 HILOS				
M13033	WTC 96 AN*	400		314,74
M13043	WTC 144 AN	400		346,53
**Indicar tensión y corriente primaria de los transformadores de medida y potencia a fondo de la escala.				
Escalas intercambiables **WMC/WTC/YMC/SWT/SYT**.				2,27
VARMETROS 45...65Hz				
*Escala intercambiable, no incluida Escala 90°, P1. Clase 1,5.				
MONOFASICOS				
Ref.	Tipo	V		
M13231	YMC 96	400		222,04
M13241	YMC 144	400		254,97
TRIFASICOS EQUILIBRADOS				
M13232	YTC 96 E*	400		222,04
M13242	YTC 144 E	400		262,13
TRIFASICOS 3 HILOS (ARON)				
M13234	YTC 96 A*	110		302,47
M13244	YTC 144 A	110		346,14
TRIFASICOS 4 HILOS				
M13233	YTC 96 AN	400		336,97
M13243	YTC 144 AN	400		354,07
Escalas intercambiables **WMC/WTC/YMC/SWT/SYT**.				2,27

CONCEPTO				PRECIO EUROS
FASIMETROS ELECTRONICOS 50Hz				
Rango corriente del 0,1 al 1,2/$_n$. Convertidor electrónico incorporado. Para conectar a trafos.../5A.				
MONOFASICOS 0,5-1-0,5				
Escala 90°, P1. Clase 1,5.				
Ref.	Tipo	V		
M13431	FEMC 96	100/√3		228,28
M13432		110/√3		228,28
M13433		100		228,28
M13434		110		228,28
M13435		230		228,28
M13436		400		228,28
M13437		440		228,28
M13438		500		228,28
M13441	FEMC 144	100/√3		252,01
M13442		110/√3		252,01
M13443		100		252,01
M13444		110		252,01
M13445		230		252,01
M13446		400		252,01
M13447		440		252,01
M13448		500		252,01
TRIFASICOS EQUILIBRADOS 0,5-1-0,5				
M1343C	FETC 96	100		218,83
M1343D		110		218,83
M1343E		230		218,83
M1343F		400		218,83
M1343G		440		218,83
M1343H		500		218,83
M1344C	FETC 144	100		236,66
M1344D		110		236,66
M1344E		230		236,66
M1344F		400		236,66
M1344G		440		236,66
M1344H		500		236,66
MONOFASICOS 0,5 - 1 - 0,5				
Escala 240°, P1. Clase 1,5.				
M13531	FMZ 96	100/√3		313,02
M13532		110/√3		313,02
M13533		100		313,02
M13534		110		313,02
M13535		230		313,02
M13536		400		313,02
M13537		440		313,02
M13538		500		313,02
M13541	FMZ 144	100/√3		328,90
M13542		110/√3		328,90
M13543		100		328,90
M13544		110		328,90
M13545		230		328,90
M13546		400		328,90
M13547		440		328,90
M13548		500		328,90
TRIFASICOS EQUILIBRADOS 0,5-1-0,5				
M1353C	FTZ 96	100		294,80
M1353D		110		294,80
M1353E		230		294,80
M1353F		400		294,80
M1353G		440		294,80
M1353H		500		294,80
M1354C	FTZ 144	100		313,66
M1354D		110		313,66
M1354E		230		313,66
M1354F		400		313,66
M1354G		440		313,66
M1354H		500		313,66

Para corroborar la validez de este documento consulte la siguiente página web	
Código Seguro de Validación	**61e705588eec45f88ea7f2f5f0494641001**
Url de validación	*https://eamic.elda.es/absis/idi/arx/idiarxabsaweb/asp/verificadorfirma.asp*
Metadatos	**Origen: Origen administración Estado de elaboración: Copia auténtica de documento original**

EDICIONES TARIFEC® S.A.
APDO. 23.119
08080 BARCELONA
TEL. (93) 338 00 66

CIRCUTOR

tarifa
edición 1 - 2017

GRUPO H
1 APARTADO
49 PAGINA

CONCEPTO				PRECIO EUROS
FASIMETROS DE INDUCCION 50 Hz				
4 Cuadrantes. Rango corriente del 0,1 al 1,2/$_n$. Para conectar a trafos.../5A. Escala 360°, P1. Clase 1,5.				
MONOFASICOS 0-1-0				
Ref.	Tipo	V		
 **M13631**	PIC 96 A	110		579,99
M13632		230		579,99
M13633		400		579,99
M13641	PIC 144 A	110		611,39
M13642		230		611,39
M13643		400		611,39
TRIFASICOS EQUILIBRADOS 0 - 1 - 0				
M13634	PIC 96 B	110		462,23
M13635		230		462,23
M13636		400		462,23
M13644	PIC 144 B	110		541,29
M13645		230		541,29
M13646		400		541,29
TRIFASICOS DESEQUILIBRADOS 0 - 1 - 0				
M13637	PIC 96 E	110		462,23
M13638		230		462,23
M13639		400		462,23
M13647	PIC 144 E	110		541,29
M13648		230		541,29
M13649		400		541,29
VATIMETROS BIDIRECCIONALES DE PROTECCION				
Conjunto de convertidor e indicador analógico. Escala intercambiable incluida. Escalas normalizadas. Alimentación auxiliar 230 V c.a. en (C.C. ó en C.A. b/d.).				
 **M14721**	PGR 96 M	Monofásico		752,67
M14722	PGR 96 E	Trifásico equilibrado		719,91
M14724	PGR 96 A	Trifásico 3 hilos Aron		790,53
M14723	PGR 96 AN	Trifásico 4 hilos		831,80
EQUIPOS DE SINCRONIZACION Y APLICACIONES NAVALES				
VOLTIMETROS DOBLES				
Escala 90°. Clase 1,5.				
		Fondo escala		
 **M13831**	2 EC 96	2x100	2x160V	134,65
M13832		2x110	2x175V	134,65
M13833		2x220	2x350V	134,65
M13834		2x380	2x600V	135,43
M13835		2x440	2x700V	142,10
M13841	2 EC 144	2x100	2x160V	148,58
M13842		2x110	2x175V	148,58
M13843		2x220	2x350V	148,58
M13844		2x380	2x600V	148,58
M13845		2x440	2x700V	153,94
Indicar relación de los transformadores de tensión.				
FRECUENCIMETROS DOBLES				
DE AGUJA 230 V				
Escala 90°, P1. Clase 0,5.				
		Hz		
 **M12732**	2 HC 96	45-55		207,00
M12742	2 HC 144	45-55		230,82

CONCEPTO				PRECIO EUROS
DE LAMINAS 400 V				
		Nº láminas	Hz	
 **M12932**	2 HLC 96	13	47-53	192,56
M12942	2 HLC 144	13	47-53	221,96
SINCRONOSCOPIOS				
Clase 1,5. 50 Hz.				
MONOFASICOS				
Código	Tipo	V		
 **M14431**	SMC 96	110		465,46
M14432		230		465,46
M14433		400		465,46
M14434		500		465,46
M14441	SMC 144	110		494,34
M14442		230		494,34
M14443		400		494,34
M14444		500		494,34
TRIFASICOS				
M14435	STC 96	110		371,25
M14436		230		371,25
M14437		400		371,25
M14438		500		371,25
M14445	STC 144	110		393,33
M14446		230		393,33
M14447		400		393,33
M14448		500		393,33
SECUENCIMETROS 50 Hz.				
 **M13726**	UC 72	100...150		72,55
M13721	UC 72	150...500		72,55
M13736	UC 96	100...150		72,55
M13731	UC 96	150...500		72,55
M13754	CUC 96 con relé	230		145,42
M13755	CUC 96 con relé	400		145,42
RELE DE SINCRONISMO 400V				
 Frecuencia de trabajo 30...70Hz				
M14624	SynchroMAX	30...150		415,17
M14625	SynchroMAX	110...600		415,17
 **M14634**	SynchroMAX-PID	30...150		809,62
M14635	SynchroMAX-PID	110...500		809,62
CUENTAHORAS				
Aliment. auxiliar: 230V, 50 Hz.				
Código	Tipo	Frontal (mm.)		
 **M14911**	CH 48	48 x 48		28,33
M14921	CH 72	72 x 72		65,45
M14931	CH 96	96 x 96		67,09
M14951	CH 45	96 x 96		108,83
MEDIDORES DE AISLAMIENTO				
Alimentación 230Vca (400Vca + 10% PVP) 50...60Hz. Escala 90°. Clase 1,5.				
		Rango medida		
 **M15051**	MEG-100	0...500k / 0,5...5kΩ		423,74
OPCIONES GENERALES PARA INSTRUMENTACION ANALOGICA				
M1ZZ52	Junta IP 54	48 x 48		1,78
M1ZZ53		72 x 72		1,78
M1ZZ54		96 x 96		1,78
M1ZZ55		144 x 144		1,78

Para corroborar la validez de este documento consulte la siguiente página web	
Código Seguro de Validación	**61e705588eec45f88ea7f2f5f0494641001**
Url de validación	*https://eamic.elda.es/absis/idi/arx/idiarxabsaweb/asp/verificadorfirma.asp*
Metadatos	**Origen: Origen administración Estado de elaboración: Copia auténtica de documento original**

EDICIONES TARIFEC® S.A.
APDO. 23.119
08080 BARCELONA
TEL. (93) 338 00 66

CIRCUTOR

tarifa
edición 1 - 2017

GRUPO H
1 APARTADO
50 PAGINA

	Código	Tipo	Medidas mm.	PRECIO EUROS
	**M19941**	Protección IP65	48 x 48	30,32
	M19942		72 x 72	30,32
	M19943		96 x 96	30,32
	M19944		144 x 144	30,32
	M19921	Tapa cubrebornes IP20	48 x 48	2,21
	M19922		72 x 72	2,21
	M19923		144 x 144	2,21

INSTRUMENTACION DIGITAL

SERIE DM-45

Carril DIN. Aliment. 230 V. 40...70Hz. 2 módulos.



	Voltímetros		
M20901	DM45-V	600Vca	99,70
	Amperímetros		
M20911	DM45-A	.../5A	111,62
M20921	DM45-AD	30A	120,30
	Frecuencímetros		
M20931	DM45-F	10...600Hz	111,62
	Analizador (V, A, Hz, THD)		
M20941	DM45-CM	600V, .../5A, 10...600Hz	160,55
M20951	DM45-CMD	600V,30A, 10...600Hz	134,98

SERIE DC B

Alimentación auxiliar 230 Vc.a. 40...70 Hz.
Precisión 0,5% FE. Dígitos 3 ½.

TAMAÑO 48x48 mm.



	Voltímetros	
M20210	DC 48B V c.a. (150, 300, 600V)	85,54
M20213	DC 48B V c.c. (10, 50, 200V)	101,15
M20214	DC 48B V c.c. (600V)	101,15
M20217	DC 48B mV c.c. (60, 150, 200mV)	101,15
	Amperímetros	
M20211	DC 48B A c.a. (/5A)	85,53
M20212	DC 48B A c.a. (10A)	85,53
M20215	DC 48B A c.c. (5, 20, 200mA)	102,97
M20216	DC 48B A c.c. (10A)	101,15

TAMAÑO 72x72 mm.



	Voltímetros	
M20220	DC 72B V c.a. (150, 300, 600V)	80,67
M20223	DC 72B V c.c. (10, 50, 200V)	95,43
M20224	DC 72B V c.c. (600V)	95,43
M20227	DC 72B mV c.c. (60, 150, 200mV)	95,43
	Amperímetros	
M20221	DC 72B A c.a. (/5A)	80,67
M2022A	DC 72 MD	93,18
M20222	DC 72B A c.a. (10A)	80,67
M20225	DC 72B A c.c. (5, 20, 200mA)	97,10
M20226	DC 72B A c.c. (10A)	95,43

ACCESORIOS



M29914	Adaptador frontal 72 x 72 > 96 x 96	20,69
M29911	48 x 48 > 72 x 72	20,69
M29912	48 x 48 > 96 x 96	20,69
M29913	48 x 96 > 96 x 96	20,69

SERIE DHB

Tensión de alimentación 85...253 VCA / VCC

Impulsos, frecuencia, velocidad circular, períodos, tiempo, encoder.



M22021	DHB-102	Salidas 2 relés	142,10
M22022	DHB-124	Salidas 4 relés + 1 analógica + RS-485	216,32

	Voltímetro o amperímetro ±100...500VCC, ±1...5ACC		
	**M22023**	DHB-202	Salidas 2 relés	142,10
	M22024	DHB-224	Salidas 4 relés + 1 analógica + RS-485	216,32
	Analizador monofásico ±100/400VCC, ±1/5ACC			
	M22025	DHB-302	Salidas 2 relés	142,10
	M22026	DHB-324	Salidas 4 relés + 1 analógica + RS-485	216,32
	Temperatura Pt100/500/1000, Termopar J,K,N,E,R,S. ±20mA, ±10V			
	M22027	DHB-402	Salidas 2 relés	142,10
	M22028	DHB-424	Salidas 4 relés + 1 analógica + RS-485	216,32

SERIE DH 96CPM

Alimentación auxiliar: 230 Vc.a. 45...65 Hz.
Tamaño panel 96x48. Dígitos 4.



	Central de medida programable CC	
M20419	DH 96CPM V: 100/300/800 Vcc	435,45

CONVERTIDORES DE MEDIDA

Alimentación auxiliar: 230Vca. 50-60 Hz.

TENSION ALTERNA



		Rango de entrada	
M25011	CVE-A	0 y 600V	139,43
M25021	CVE-A-AP	Selecc.115/240/400V	132,57

CORRIENTE ALTERNA

M25111	CCE-A	.../1A ó .../5A	143,34
M25121	CCE-A-AP	.../1A ó .../5A	132,57

FRECUENCIA

		Tensión de red	
M25511	CFE	50 ...600V	157,04
M25521	CFE-AP	Selecc.115/240/400V	161,40

CONVERTIDORES DE PARAMETROS ELECTRICOS

Entradas:
Corriente C.A.: 1ó 5A,./1A ó.../5A
Corriente C.C.: 500 µA...10A
Tensión C.A.: 0...690V
Tensión C.C.: 10mV...500V

Salidas de fábrica:
Salida 1: 0...5V, 0...10V, 0...10mA, 0...20mA
Salida 2: 0,2...2V, 2...10V, 4...20mA
Salida 3: -10...0...10V, -5...0...5V, -20mA...0...20mA

Convertidores, precisión 0,2% lectura, 40...90 Hz.

TENSION ALTERNA



Ref.	Tipo	Rango entrada	Salidas	
M25041	CV-A-AP*	0...690V	1	150,50
M25031	VC-A		1	175,81
M25032	VC-A		2	192,86
M25051	CV-A-RMS		1	259,30
M25052	CV-A-RMS		2	277,81

CORRIENTE ALTERNA



M25131	CC-A	.../1A ó .../5A	1	194,58
M25132	CC-A		2	212,04
M25141	CC-AP*	0...20mA	1	150,51
M25151	CC-A-RMS		1	277,83
M25152	CC-A-RMS		2	286,18

* Precisión 0,5%. Sin alimentación auxiliar.

Para corroborar la validez de este documento consulte la siguiente página web	
Código Seguro de Validación	**61e705588eec45f88ea7f2f5f0494641001**
Url de validación	*https://eamic.elda.es/absis/idi/arx/idiarxabsaweb/asp/verificadorfirma.asp*
Metadatos	**Origen: Origen administración Estado de elaboración: Copia auténtica de documento original**

Convertidores, alimentación: 230 Vca. 40...90 Hz.
Precisión 0,5% lectura.

CONCEPTO				PRECIO EUROS
POTENCIA ACTIVA				
		Sistema		
 **M25211**	CW-M	Monofásico	1,3	325,35
M25212			2	353,02
M25221	CW-TE	Trifásico	1,3	325,35
M25222		equilibrado	2	344,38
M25231	CW-TA	Trifásico	1,3	442,54
M25232	(3 hilos)	desequilibrado	2	465,98
M25241	CW-TAN	Trifásico	1,3	452,40
M25242	(4 hilos)	desequilibrado	2	478,73
POTENCIA REACTIVA				
 **M25251**	CY-M	Monofásico	1,3	340,79
M25252			2	356,72
M25261	CY-TE	Trifásico	1,3	340,79
M25262		equilibrado	2	356,99
M25271	CY-TA	Trifásico	1,3	463,12
M25272	(3 hilos)	desequilibrado	2	477,63
M25281	CY-TAN	Trifásico	1,3	489,96
M25282	(4 hilos)	desequilibrado	2	504,06
FACTOR DE POTENCIA				
M25311	CPF-M	Monofásico	1,3	461,30
M25312			2	478,62
M25321	CPF-TE	Trifásico	1,3	461,30
M25322	(3 hilos)	equilibrado	2	478,62
M25331	CPF-TEN	Trifásico	1,3	461,30
M25332	(4 hilos)	equilibrado	2	478,62
COSENO φ				
M25341	CCOS-M	Monofásico	1,3	461,35
M25342			2	478,68
M25351	CCOS-TE	Trifásico	1,3	461,35
M25352	(3 hilos)	equilibrado	2	478,68
M25361	CCOS-TEN	Trifásico	1,3	461,35
M25362	(4 hilos)	equilibrado	2	478,68

CONCEPTO				PRECIO EUROS
FRECUENCIA				
Ref.	Tipo	Rango entrada	Salidas	
 **M25531**	CF	40...690V	1	182,01
M25532	CF	0...20kHz	2	233,97
CORRIENTE DE FUGA				
M25631	CC-WG	0...3A ca.	2	277,79

Convertidores, alimentación: 230 Vca. 40...90 Hz.
Precisión 0,5% lectura.

TENSION CONTINUA				
 **M25061**	CV-D	10mV...500V	1,3	251,75
M25062			2	261,87
CORRIENTE CONTINUA				
M25161	CC-D	500 µA...10A	1,3	251,77
M25162			2	261,89
AISLAMIENTO GALVANICO				
M25610	CC-G	0...20/0...20mA		211,73
CONVERTIDORES VARIOS				
M25651	CT-PT 100	Temperatura	1,3	358,13
M25652		sonda PT-100	2	382,04
M25641	CR-2	Resistencia	1,3	358,13
M25642		1...200 kΩ	2	382,04
M25612	CUP	Configurable		347,85

Para corroborar la validez de este documento consulte la siguiente página web	
Código Seguro de Validación	**61e705588eec45f88ea7f2f5f0494641001**
Url de validación	*https://eamic.elda.es/absis/idi/arx/idiarxabsaweb/asp/verificadorfirma.asp*
Metadatos	**Origen: Origen administración Estado de elaboración: Copia auténtica de documento original**

LISTA DE PRECIOS 2017

DITEL



SOLUCIONES EN VISUALIZACIÓN LED

KOSMOS
INDICADORES DIGITALES

SYROS
REGULADORES DE TEMPERATURA Y PROCESO

KOS
AISLADORES Y CONVERTIDORES

CRISTAL
CONTADORES LCD

DINOS
VISUALIZADORES NUMÉRICOS
VISUALIZADORES ALFANUMÉRICOS
VISUALIZADORES MATRICIALES
RELOJES
VISUALIZADORES AMBIENTALES
VISUALIZADORES SEGURIDAD E HIGIENE
MARCADORES DEPORTIVOS

DISEÑOS Y TECNOLOGÍA S.A.
Tel. +34 933 394 758
Fax +34 934 903 145
Email dtl@ditel.es

ISO 9001 BUREAU VERITAS Certification

www.ditel.es

EDICIÓN: 01/01/2017 30738078E

LISTA DE PRECIOS

Para corroborar la validez de este documento consulte la siguiente página web	
Código Seguro de Validación	**61e705588eec45f88ea7f2f5f0494641001**
Url de validación	*https://eamic.elda.es/absis/idi/arx/idiarxabsaweb/asp/verificadorfirma.asp*
Metadatos	**Origen: Origen administración Estado de elaboración: Copia auténtica de documento original**

INTERFACES DE MEDIDA

KOSMOS

	Modelo	KAPPA	GAMMA	BETA-MP	BETA	ALPHA
	Frontal					
	Formato (mm)	96 x 48 x 120	96 x 48 x 120	96 x 48 x 120	96 x 48 x 120	96 x 48 x 120
	Dígitos	±9999/int.	±9999	±99999	±99999	±32000
		99999999		999999	99999999 (##)	99999 (#)
	Resolución	±15 bits	±15 bits	24 bits ΔΣ	24 bits ΔΣ	24 bits ΔΣ
	Lecturas	100/s	555/s	18/s	18/s	18/s
	PRECIO €	**498**	**498**	**423**	**390**	**318**
Célula de Carga	mV / V	**KAPPA-M**	**GAMMA-M**	**BETA-MP** (BETA-M + 8 memorias programables de configuración total)	**BETA-M**	**ALPHA-C**
Proceso	±10 V DC					**ALPHA-P**
	±20 mA					
	Potenciómetro					
Temperatura	Termopar J					**ALPHA-T**
	Termopar K					
	Termopar T					
	Termopar R					
	Termopar S					
	Termopar E					
	Pt100					
	Pt100 (0,01ºC)					
	Pt1000					
Variables Eléctricas	Óhmetro					
	Amperímetro DC					
	Voltímetro DC					
	Amperímetro AC					
	Voltímetro AC					
	Frecuencímetro				**BETA-D (##)**	**ALPHA-D (#)**
Entrada Impulsos	Tacómetro					
	Totalizador					
	Contador					
	Cronómetro					
	PRECIO €					
Alim. 115 / 230V AC		-	**KAPPA-M**	**GAMMA-M**	**BETA-MP**	**BETA-_**	**ALPHA-_**
Alim. 10-30V DC		**+ 31**		**GAMMA-M1**			**ALPHA-_1**
Alim. 24 / 48V AC		**+ 31**	**KAPPA-M2**	**GAMMA-M2**	**BETA-MP2**	**BETA-_2**	**ALPHA-_2**
	PRECIO €						
Opciones de salida 2 RELÉS SPDT 8A		**50**	**2RE**				
Opciones de salida 4 RELÉS SPST 5A		**69**	**4RE**				
Opciones de salida 4 OPTOS NPN/PNP		**69**	**4OP / 4OPP**				
Opciones de salida ANALOG.0-10V,4-20mA		**92**	**ANA**				
Opciones de salida BCD PARALELO		**92**		**BCD** (No aplicable a BETA-D)			
Opciones de salida RS232C *		**75**	**RS2**				
Opciones de salida RS485 **		**75**	**RS4**				

* Esta opción se suministra con 2 m de cable con conector telefónico y libre el otro extremo.

** Esta opción se suministra con 2 m de cable con conector telefónico mas un splitter.

Para corroborar la validez de este documento consulte la siguiente página web	
Código Seguro de Validación	**61e705588eec45f88ea7f2f5f0494641001**
Url de validación	*https://eamic.elda.es/absis/idi/arx/idiarxabsaweb/asp/verificadorfirma.asp*
Metadatos	**Origen: Origen administración Estado de elaboración: Copia auténtica de documento original**

INDICADORES DIGITALES

KOSMOS

	Modelo	MICRA COLOR	JUNIOR 20	JUNIOR
	Frontal			
	Formato (mm)	96 x 48 x 60	96 x 48 x 60	96 x 48 x 60
	Dígitos	±39999 99999 (##)	-1999 / 9999	-9999 / 9999
	Resolución	±15 bits	±15 bits	±15 bits
	Lecturas	20/s	20/s	20/s
	PRECIO €	**210**	**179**	**137**
Célula de Carga	mV / V	**MICRA-M**	**JR20-C**	**JR-C**
Proceso	±10 V DC		**JR20-P**	**JR-P**
	±20 mA			
	Potenciómetro			
Temperatura	Termopar J			
	Termopar K			
	Termopar T			
	Pt100			
	Pt1000			
	Termopar N			
Variables Eléctricas	Óhmetro			
	Amperímetro DC	**MICRA-E (TRMS)**	**JR20-E**	**JR-E**
	Voltímetro DC			
	Amperímetro AC			
	Voltímetro AC			
Entrada Impulsos	Frecuencímetro	**MICRA-D (##)**	**JR20-D**	**JR-D**
	Tacómetro			
	Totalizador			
	Contador			
	Cronómetro			
Repetidores	RS485	**MICRA-X**		
	Ethernet	**MICRA-NE**		
	PRECIO €			
Alim.	85-265VAC/100-300VDC	--	**MICRA-_**	
	21-53VAC / 10-70VDC	--	**MICRA-_6**	
	11-265VDC/20-265VAC	--		**JR20- _** **JR- _**
	PRECIO €			
Opciones de salida #	2 RELÉS SPDT 8A	**50**	**2RE**	
	4 RELÉS SPST 5A	**69**	**4RE**	
	4 OPTOS NPN/PNP	**69**	**4OP / 4OPP**	
	ANALOGICA 4-20mA	**69**	**NMA**	
	ANALOGICA 0-10V	**69**	**NMV**	
	RS232C *	**75**	**RS2**	
	RS485 **	**75**	**RS4**	
	ETHERNET	**92**	**ETH (***)**	

* Esta opción se suministra con 2 m de cable con conector telefónico y libre el otro extremo.

** Esta opción se suministra con 2 m de cable con conector telefónico mas un splitter.

*** Solo para MICRA-M.

\# No compatibles con los repetidores.

Para corroborar la validez de este documento consulte la siguiente página web	
Código Seguro de Validación	61e705588eec45f88ea7f2f5f0494641001
Url de validación	https://eamic.elda.es/absis/idi/arx/idiarxabsaweb/asp/verificadorfirma.asp
Metadatos	Origen: Origen administración Estado de elaboración: Copia auténtica de documento original

INDICADORES DIGITALES KOSMOS

	Modelo	PICA100	PICA101	PICA104	PICA	PICA40
	Frontal					
	Formato (mm)	48 x 24 x 100	48 x 24 x 100	48 x 24 x 100	48 x 24 x 70	48 x 24 x 40
	Dígitos	-1999 / 9999	-1999 / 9999	-1999 / 9999	-1999 / 9999	-1999 / 9999
	Resolución	±15 bits	±15 bits	±15 bits	±15 bits	±15 bits
	Lecturas	25/s	25/s	25/s	25/s	62/s
	PRECIO €	**140**	**190**	**190**	**105**	**79**
Célula de Carga	mV / V					
Proceso	±10 V DC	**PICA100-P**	**PICA101-P**	**PICA104-P**	**PICA-P**	
	±20 mA					**PICA40-LP(*)**
	Potenciómetro					
Temperatura	Termopar J				**PICA-T**	
	Termopar K					
	Termopar T					
	Pt100					
Variables Eléctricas	Óhmetro					
	Amperímetro DC	**PICA100-P**	**PICA101-P**	**PICA104-P**	**PICA-P**	**PICA40-ADC**
	Voltímetro DC				**PICA-E**	**PICA40-VDC(#)**
	Amperímetro AC					
	Voltímetro AC					
	Frecuencímetro	**PICA100-F**	**PICA101-F**	**PICA104-F**	**PICA-F**	
Entrada Impulsos	Tacómetro					
	Totalizador					
	Contador					
	Cronómetro					
	PRECIO €					
Alim.	85-265VAC / 100-300VDC	-	**PICA100-_**	**PICA101-_**	**PICA104-_**	**PICA-_**
	10-30 VDC (No Aislada)	-					**PICA40-ADC**
	21-53VAC / 10-70VDC	-	**PICA100-_6**	**PICA101-_6**	**PICA104-_6**	**PICA-_6**	
	PRECIO €					
Op. Salida	**2 RELÉS** SPST 5A	-	**INCLUIDO**	**INCLUIDO**	**INCLUIDO**		
	RS4P (RS485)	-			**INCLUIDO**		
	ANAP (0/4-20 mA)	-		**INCLUIDO**			

(*) 4-20 mA autoalimentado.
(#) Display 3 dígitos alimentado por la tensión a medir (8,0V a 32,0V)

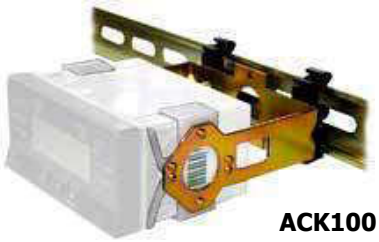

ACK100



ACK109

ACCESORIOS

Referencia	Descripción	PRECIO €
ACK109	Adaptador 72x36 a 48x24 mm	**19**
ACK100	Kit adaptador KOSMOS a carril DIN (Jr, Jr20, y Micra)	**21**
ACK101	Kit adaptador KOSMOS a carril DIN (Alpha, Beta, Gamma, Kappa)	**21**

Para corroborar la validez de este documento consulte la siguiente página web	
Código Seguro de Validación	**61e705588eec45f88ea7f2f5f0494641001**
Url de validación	*https://eamic.elda.es/absis/idi/arx/idiarxabsaweb/asp/verificadorfirma.asp*
Metadatos	**Origen: Origen administración Estado de elaboración: Copia auténtica de documento original**

REGULADORES DE TEMPERATURA

SYROS SY

PID, AUTO AND SELFTUNING, HEATING-COOLING, FUZZI CONTROL, ON/OFF		SY24	SY48	SY49	SY96
					
Formato		**24x48mm**	**48x48mm**	**48x96mm**	**96x96mm**
PRECIO	**€**	**124**	**124**	**144**	**165**
ENTRADA (A)					
Pt100 / TC	-	**SY24-1 _ _ _ _ _ _**	**SY48-1 _ _ _ _ _ _**	**SY49-1 _ _ _ _ _ _**	**SY96-1 _ _ _ _ _ _**
1-5V / 4-20mA	-	**SY24-2 _ _ _ _ _ _**	**SY48-2 _ _ _ _ _ _**	**SY49-2 _ _ _ _ _ _**	**SY96-2 _ _ _ _ _ _**
0-10V	-	-	**SY48-3 _ _ _ _ _ _**	**SY49-3 _ _ _ _ _ _**	**SY96-3 _ _ _ _ _ _**
0-5V / 0-20mA	-	-	**SY48-4 _ _ _ _ _ _**	**SY49-4 _ _ _ _ _ _**	**SY96-4 _ _ _ _ _ _**
SALIDA CONTROL 1 (B)					
1 Relé	-	**SY24-_ 1 _ _ _ _ _**	**SY48-_ 1 _ _ _ _ _**	**SY49-_ 1 _ _ _ _ _**	**SY96-_ 1 _ _ _ _ _**
Pulsos (SSR)	-	**SY24-_ 2 _ _ _ _ _**	**SY48-_ 2 _ _ _ _ _**	**SY49-_ 2 _ _ _ _ _**	**SY96-_ 2 _ _ _ _ _**
4-20mA / 1-5V	-	**SY24-_ 3 _ _ _ _ _**	**SY48-_ 3 _ _ _ _ _**	**SY49-_ 3 _ _ _ _ _**	**SY96-_ 3 _ _ _ _ _**
0-10V	-	-	**SY48-_ 4 _ _ _ _ _**	**SY49-_ 4 _ _ _ _ _**	**SY96-_ 4 _ _ _ _ _**
0-20mA / 0-5V	-	-	**SY48-_ 5 _ _ _ _ _**	**SY49-_ 5 _ _ _ _ _**	**SY96-_ 5 _ _ _ _ _**
SALIDA CONTROL 2 (C)					
Sin	-	**SY24-_ _ 0 _ _ _ _**	**SY48-_ _ 0 _ _ _ _**	**SY49-_ _ 0 _ _ _ _**	**SY96-_ _ 0 _ _ _ _**
1 Relé	+42	**SY24-_ _ 1 _ _ _ _**	**SY48-_ _ 1 _ _ _ _**	**SY49-_ _ 1 _ _ _ _**	**SY96-_ _ 1 _ _ _ _**
Pulsos (SSR)	+42	**SY24-_ _ 2 _ _ _ _**	**SY48-_ _ 2 _ _ _ _**	**SY49-_ _ 2 _ _ _ _**	**SY96-_ _ 2 _ _ _ _**
4-20mA / 1-5V	+42	**SY24-_ _ 3 _ _ _ _**	**SY48-_ _ 3 _ _ _ _**	**SY49-_ _ 3 _ _ _ _**	**SY96-_ _ 3 _ _ _ _**
Recopia (4-20mA)	+65	-	**SY48-_ _ 4 _ _ _ _**	**SY49-_ _ 4 _ _ _ _**	**SY96-_ _ 4 _ _ _ _**
0-10V	+42	-	**SY48-_ _ 5 _ _ _ _**	**SY49-_ _ 5 _ _ _ _**	**SY96-_ _ 5 _ _ _ _**
Recopia (0-10V)	+65	-	**SY48-_ _ 6 _ _ _ _**	**SY49-_ _ 6 _ _ _ _**	**SY96-_ _ 6 _ _ _ _**
0-20mA / 0-5V	+42	-	**SY48-_ _ 7 _ _ _ _**	**SY49-_ _ 7 _ _ _ _**	**SY96-_ _ 7 _ _ _ _**
Recopia (0-20mA)	+65	-	**SY48-_ _ 8 _ _ _ _**	**SY49-_ _ 8 _ _ _ _**	**SY96-_ _ 8 _ _ _ _**
ALARMAS / SETPOINT (D)					
Sin	-	**SY24-_ _ _ 0 _ _ _**	**SY48-_ _ _ 0 _ _ _**	**SY49-_ _ _ 0 _ _ _**	**SY96-_ _ _ 0 _ _ _**
1 Alarma	+11	**SY24-_ _ _ 1 _ _ _**	**SY48-_ _ _ 1 _ _ _**	**SY49-_ _ _ 1 _ _ _**	**SY96-_ _ _ 1 _ _ _**
2 Alarmas	+21	**SY24-_ _ _ 2 _ _ _**	**SY48-_ _ _ 2 _ _ _**	**SY49-_ _ _ 2 _ _ _**	**SY96-_ _ _ 2 _ _ _**
3 Alarmas	+31	-	**SY48-_ _ _ 3 _ _ _**	**SY49-_ _ _ 3 _ _ _**	**SY96-_ _ _ 3 _ _ _**
Setpoint Remoto (4-20mA)	+65	-	**SY48-_ _ _ 4 _ _ _**	**SY49-_ _ _ 4 _ _ _**	**SY96-_ _ _ 4 _ _ _**
Setpoint Remoto (4-20mA) + 2 Alarmas	+89	-	**SY48-_ _ _ 5 _ _ _**	**SY49-_ _ _ 5 _ _ _**	**SY96-_ _ _ 5 _ _ _**
Setpoint Remoto (0-10V)	+65	-	**SY48-_ _ _ 6 _ _ _**	**SY49-_ _ _ 6 _ _ _**	**SY96-_ _ _ 6 _ _ _**
Setpoint Remoto (0-10V) + 2 Alarmas	+89	-	**SY48-_ _ _ 7 _ _ _**	**SY49-_ _ _ 7 _ _ _**	**SY96-_ _ _ 7 _ _ _**
Setpoint Remoto (0-20mA)	+65	-	**SY48-_ _ _ 8 _ _ _**	**SY49-_ _ _ 8 _ _ _**	**SY96-_ _ _ 8 _ _ _**
Setpoint Remoto (0-20mA) +2 Alarmas	+89	-	**SY48-_ _ _ 9 _ _ _**	**SY49-_ _ _ 9 _ _ _**	**SY96-_ _ _ 9 _ _ _**
FUNCIONES OPCIONALES (E)					
Sin	-	**SY24-_ _ _ _ 0 _ _**	**SY48-_ _ _ _ 0 _ _**	**SY49-_ _ _ _ 0 _ _**	**SY96-_ _ _ _ 0 _ _**
Ruptura Calefactor (*)	+21	-	**SY48-_ _ _ _ 1 _ _**	**SY49-_ _ _ _ 1 _ _**	**SY96-_ _ _ _ 1 _ _**
Rampas	+10	**SY24-_ _ _ _ 2 _ _**	**SY48-_ _ _ _ 2 _ _**	**SY49-_ _ _ _ 2 _ _**	**SY96-_ _ _ _ 2 _ _**
Ruptura Calefactor (*) + Rampas	+31	-	**SY48-_ _ _ _ 3 _ _**	**SY49-_ _ _ _ 3 _ _**	**SY96-_ _ _ _ 3 _ _**
INTERFACE (F)					
Sin	-	**SY24-_ _ _ _ _ 0 _**	**SY48-_ _ _ _ _ 0 _**	**SY49-_ _ _ _ _ 0 _**	**SY96-_ _ _ _ _ 0 _**
RS485 (Modbus / ASCII)	+46	-	**SY48-_ _ _ _ _ 1 _**	**SY49-_ _ _ _ _ 1 _**	**SY96-_ _ _ _ _ 1 _**
1 Entrada Lógica	+30	-	**SY48-_ _ _ _ _ 3 _**	**SY49-_ _ _ _ _ 3 _**	**SY96-_ _ _ _ _ 3 _**
2 Entradas Lógicas	+59	-	**SY48-_ _ _ _ _ 4 _**	**SY49-_ _ _ _ _ 4 _**	**SY96-_ _ _ _ _ 4 _**
1 Entrada Logica + RS485	+65	-	**SY48-_ _ _ _ _ 5 _**	**SY49-_ _ _ _ _ 5 _**	**SY96-_ _ _ _ _ 5 _**
ALIMENTACION (G)					
85 a 265 VAC	-	**SY24-_ _ _ _ _ _ 1**	**SY48-_ _ _ _ _ _ 1**	**SY49-_ _ _ _ _ _ 1**	**SY96-_ _ _ _ _ _ 1**
24V AC/DC	+10	**SY24-_ _ _ _ _ _ 2**	**SY48-_ _ _ _ _ _ 2**	**SY49-_ _ _ _ _ _ 2**	**SY96-_ _ _ _ _ _ 2**

OPCIÓN SOCKET	REFERENCIA	NO PERMITE	PRECIO (€)
Rail 8 pins	**SY48-_ _ _ _ _ _ _S**	**(C)** SALIDAS DE CONTROL 2 **(D)** 2AL - 3AL - Setpoint Remoto **(F)** INTERFACE	+4
Panel 8 pins	**SY48-_ _ _ _ _ _ _SB**		+5
Rail 11 pins	**SY48-_ _ _ _ _ _ _SA**	**(C)** SALIDAS DE CONTROL 2 **(D)** 3AL - Setpoint Remoto **(F)** INTERFACE	+4
Panel 11 pins	**SY48-_ _ _ _ _ _ _SBA**		+5

Ver incompatibilidades entre opciones en la página 9

30738078E 01/01/17

Para corroborar la validez de este documento consulte la siguiente página web	
Código Seguro de Validación	61e705588eec45f88ea7f2f5f0494641001
Url de validación	https://eamic.elda.es/absis/idi/arx/idiarxabsaweb/asp/verificadorfirma.asp
Metadatos	Origen: Origen administración Estado de elaboración: Copia auténtica de documento original

PID con 8 paletas, AUTO and SELFTUNING, HEATING-COOLING, FUZZI CONTROL, ON-OFF Ciclo 200ms, 5 Digital Input, CONTROL VALVULA MOTORIZADA, Tecla AUTO/MANU, Entrada UNIVERSAL

		SZ48	SZ49
			
Formato		**48x48mm**	**48x96mm**
PRECIO	**€**	**146**	**225**
ENTRADA (A)			
Pt100 / TC J,K,R,S,B,T,N,PL-II / 0-100mV	-	SZ48-1 _ _ _ _ _ _	SZ49-1 _ _ _ _ _ _
1-5V, 0-5V, 0-10V, 2-10V / 0-20mA, 4-20mA			
SALIDA CONTROL 1 (B)			
1 Relé	-	SZ48-_ 1 _ _ _ _ _	SZ49-_ 1 _ _ _ _ _
Pulsos (SSR)	-	SZ48-_ 2 _ _ _ _ _	SZ49-_ 2 _ _ _ _ _
0-20mA, 4-20mA	-	SZ48-_ 3 _ _ _ _ _	SZ49-_ 3 _ _ _ _ _
0-5VDC, 1-5VDC, 0-10VDC, 2-10VDC	+15	SZ48-_ 4 _ _ _ _ _	SZ49-_ 4 _ _ _ _ _
Control Valvula Motorizada SIN Recopia de Posición	+65	SZ48-_ 5 _ _ _ _ _	SZ49-_ 5 _ _ _ _ _
Control Válvula Motorizada CON Recopia de Posición	+105	-	SZ49-_ 6 _ _ _ _ _
SALIDA CONTROL 2 (C)			
Sin	-	SZ48-_ _ 0 _ _ _ _	SZ49-_ _ 0 _ _ _ _
1 Relé	+42	SZ48-_ _ 1 _ _ _ _	SZ49-_ _ 1 _ _ _ _
Pulsos (SSR)	+42	SZ48-_ _ 2 _ _ _ _	SZ49-_ _ 2 _ _ _ _
0-20mA, 4-20mA	+42	SZ48-_ _ 3 _ _ _ _	SZ49-_ _ 3 _ _ _ _
Recopia (0-20mA, 4-20mA)	+65	SZ48-_ _ 4 _ _ _ _	SZ49-_ _ 4 _ _ _ _
0-5VDC, 1-5VDC, 0-10VDC, 2-10VDC	+42	SZ48-_ _ 5 _ _ _ _	SZ49-_ _ 5 _ _ _ _
Recopia (0-5VDC, 1-5VDC, 0-10VDC, 2-10VDC)	+65	SZ48-_ _ 6 _ _ _ _	SZ49-_ _ 6 _ _ _ _
Salida Digital Auxiliar	+42	-	SZ49-_ _ 7 _ _ _ _
Excitación Transductor	+65	SZ48-_ _ 8 _ _ _ _	SZ49-_ _ 8 _ _ _ _
ALARMAS (D)			
Sin	-	SZ48-_ _ _ 0 _ _ _	SZ49-_ _ _ 0 _ _ _
1 Relé Alarma (#1)	+11	SZ48-_ _ _ 1 _ _ _	SZ49-_ _ _ 1 _ _ _
2 Relés Alarma (#1 + #2)	+21	SZ48-_ _ _ 2 _ _ _	SZ49-_ _ _ 2 _ _ _
3 Relés Alarma (#1 + #2 + #3)	+31	SZ48-_ _ _ 3 _ _ _	SZ49-_ _ _ 3 _ _ _
2 Relés Alarma Independientes (#1) + (#2)	+21	SZ48-_ _ _ 4 _ _ _	SZ49-_ _ _ 4 _ _ _
FUNCIONES OPCIONALES 1 (E)			
Sin	-	SZ48-_ _ _ _ 0 _ _	SZ49-_ _ _ _ 0 _ _
RS485	+46	SZ48-_ _ _ _ 1 _ _	SZ49-_ _ _ _ 1 _ _
2 x Entradas Lógicas DI (#1 + #2)	+37	SZ48-_ _ _ _ 2 _ _	SZ49-_ _ _ _ 2 _ _
1 x DI (#1) + Setpoint Remoto SPV1 (mA/V)	+87	SZ48-_ _ _ _ 3 _ _	SZ49-_ _ _ _ 3 _ _
1 x DI (#1) + Ruptura de Calefactor CT1	+50	SZ48-_ _ _ _ 4 _ _	SZ49-_ _ _ _ 4 _ _
1 x DI (#1) + RS485	+64	SZ48-_ _ _ _ 5 _ _	SZ49-_ _ _ _ 5 _ _
RS485 + Setpoint Remoto SPV1 (mA/V)	+114	SZ48-_ _ _ _ 6 _ _	SZ49-_ _ _ _ 6 _ _
RS485 + Ruptura Calefactor CT1	+64	SZ48-_ _ _ _ 7 _ _	SZ49-_ _ _ _ 7 _ _
RS485 + Setpoint Remoto SPV1 (mA/V) + 1xDI (#1)	+127	SZ48-_ _ _ _ 8 _ _	SZ49-_ _ _ _ 8 _ _
2xDI (#1 + #2) + Setpoint Remoto SPV1 (mA/V)	+105	SZ48-_ _ _ _ 9 _ _	SZ49-_ _ _ _ 9 _ _
3xDI (#1 + #2 + #3)	+56	SZ48-_ _ _ _ A _ _	SZ49-_ _ _ _ A _ _
3xDI (#1 + #2 + #3) + Setpoint Remoto SPV1 (mA/V)	+124	-	SZ49-_ _ _ _ B _ _
3xDI (#1 + #2 + #3) + RS485	+105	-	SZ49-_ _ _ _ C _ _
FUNCIONES OPCIONALES 2 (F)			
Sin	-	SZ48-_ _ _ _ _ 0 _	SZ49-_ _ _ _ _ 0 _
3xDI (#3 + #4 + #5) + Ruptura de Calefactor CT2	+75	-	SZ49-_ _ _ _ _ 1 _
3xDI (#3 + #4 + #5)	+54	-	SZ49-_ _ _ _ _ 3 _
3xDI (#3 + #4 + #5) + 2xDO (#4 + #5)	+77	-	SZ49-_ _ _ _ _ 4 _
3xDI (#3 + #4 + #5) + Setpoint Remoto SPV2 (mA/V)	+124	-	SZ49-_ _ _ _ _ 5 _
ALIMENTACION (G)			
100 a 240 VAC	-	SZ48-_ _ _ _ _ _ 1	SZ49-_ _ _ _ _ _ 1
24V AC/DC	+10	SZ48-_ _ _ _ _ _ 2	SZ49-_ _ _ _ _ _ 2

SOFTWARE	
SYROSOFT	Software de configuración gratuito disponible en www.ditel.es

Ver incompatibilidades entre opciones en la página 9

Para corroborar la validez de este documento consulte la siguiente página web	
Código Seguro de Validación	**61e705588eec45f88ea7f2f5f0494641001**
Url de validación	*https://eamic.elda.es/absis/idi/arx/idiarxabsaweb/asp/verificadorfirma.asp*
Metadatos	**Origen: Origen administración Estado de elaboración: Copia auténtica de documento original**

REGULADOR DE TEMPERATURA BÁSICO

SYROS SX

SX48-1_11

- **1**- SALIDA RELÉ
- **2**- SALIDA PULSOS (SSR)

ENTRADA: Pt100, TC (J,K,R,B,S,T,E,N,PLII)
SALIDA: 1 RELÉ o PULSOS SSR
ALARMA: 1 ALARMA
ALIMENTACIÓN: 100 a 240V AC
DIMENSIONES: 48x48x62mm

MODELO	PRECIO
SX48-1111	87€
SX48-1211	



ACCESORIOS SYROS

DESCRIPCIÓN	€	REFERENCIA
Adaptador carril DIN (SY24)	6	ACS24
Protección para bornes (SY/SZ/SX 48)	10	14000211
Protección para bornes (SY/SZ 49, SY96)	10	14000216
Trafo intensidad 1-30A (*)	31	40800018
Trafo intensidad 20-50A (*)	41	40800019
Cable programación 2m PC (DB9) / SZ (Jack 2.5)	20	19500036



INCOMPATIBILIDADES ENTRE OPCIONES

Modelo SY24

OPCIÓN INSTALADA	NO PERMITE	OBLIGA
Salida Control 2 **(Grupo C)**	2 Alarmas **(D2)**	-

Modelos SY48 / SY49 / SY96

OPCIÓN INSTALADA	NO PERMITE	OBLIGA
Rampas **(E3, E2)**	Setpoint remoto **(D4,D5,D6,D7,D8,D9)**	-
	3 Alarmas **(D3)**	-
2xDI + Ruptura Calefactor **(F4+E1 ó E3)**	Salida Control 2 **(Grupo C)**	-
2xDI + Remote Setpoint **(F4+D4 ó D5 ó D6 ó D7 ó D8 ó D9)**	Salida Control 2 **(Grupo C)**	-
Ruptura Calefactor **(E1, E3)**	Salida Control 1/2 V/mA **(B3, B4, B5)**	-
	1 DI + RS **(F5)**	-
Remote Setpoint **(D4, D5, D6, D7, D8, D9)**	1 DI + RS **(F5)**	-
2xDI **(F4)**	-	Salida Control 2 **(Grupo C)**
		Ruptura Calefactor **(E1, E3)**

Modelo SZ48

OPCIÓN INSTALADA	NO PERMITE	OBLIGA
Ruptura Calefactor **(E4,E7)**	Salida Control 1 V/mA **(B3,B4)**	-
	Control Valvula Motorizada **(B5)**	
3 Alarmas **(D3)**	Salida Control 2 **(Grupo C)**	-
	Control Valvula Motorizada **(B5)**	
Control Valvula Motorizada **(B5)**	Salida Control 2 **(Grupo C)**	-
	Func. opcionales **(E1,E2,E4,E7,E8,E9)**	
Ruptura calefactor **(E4, E7)**	-	Alarma **(D1, D2, D3, D4)**
Salida control 2 **(Grupo C)**	Func. opcionales **(E8, E9)**	-
3xDI **(EA)**	-	Control Valvula Motorizada **(B5)**

Modelo SZ49

OPCIÓN INSTALADA	NO PERMITE	OBLIGA
Ruptura Calefactor **(E4, E7, F1)**	Salida Control 1 V/mA **(B3,B4)**	-
	Control Valvula Motorizada **(B5,B6)**	
3xDI (#3+#4+#5)+ 2xDO (#4+#5) **(F4)**	Func. opcionales **(E3,E6,E8,E9,EB)**	-
Función opcional **(E8,E9)**	Salida Control 2 **(Grupo C)**	-
Ruptura Calefactor **(E4, E7, F1)**	**(E4+F1), (E7+F1)**	Alarma **(D1, D2, D3, D4)**
Salida digital auxiliar **(C7)**	-	Control V. Mot con Recopia **(B6)**
Control Valvula Motorizada **(B5, B6)**	Salida Control 2 **(C1, C2, C3, C4, C5, C6)**	-
	Func. opcionales **(E1,E2,E3,E4,E5,E6,E7,E9,EA)**	
	Func. opcionales **(Grupo F)**	

Para corroborar la validez de este documento consulte la siguiente página web	
Código Seguro de Validación	**61e705588eec45f88ea7f2f5f0494641001**
Url de validación	*https://eamic.elda.es/absis/idi/arx/idiarxabsaweb/asp/verificadorfirma.asp*
Metadatos	**Origen: Origen administración Estado de elaboración: Copia auténtica de documento original**

AISLADORES / CONVERTIDORES KOS

AISLADORES						
MODELO	**KOS 526**	**KOS 527**	**KOS 568**	**KOS 1010**	**KOS 1020**	**KOS 1200**
€	**60**	**82**	**92**	**140**	**102**	**149**
DESCRIPCIÓN	Aislador Bucle	Aislador Bucle Doble	Aislador Bucle	Aislador Bucle	Aislador Bucle	Doble Salida
ENTRADA	0/4-20 mA (Sink)	2x 0/4-20 mA (Sink)	4-20 mA (Sink)	4-20 mA (Source)	4-20 mA (Sink)	4-20 mA (Sink)
SALIDA	0/4-20 mA (Source)	2x 0/4-20 mA (Source)	4-20 mA (Source)	4-20 mA (Sink)	4-20 mA (Sink)	2x(4-20 mA) (Sink)
PRECISIÓN	0,1% FE	0,1% FE	0,1% FE	0,05% FE	0,05% FE	0,05% FE
DIMENSIONES	90x93x6,2	90x115x6,2	90x115x6,2	60x60x21	60x60x12,5	60x75x12,5
AISLAMIENTO	1,5kV (2 Vias)	1,5kV (2 Vias)	1,5kV (3 Vias)	0,5kV (2 Vias)	0,5kV (2 Vias)	0,5 kV (2 Vias)
ALIMENTACIÓN	Bucle Entrada	Bucle Entrada	24V DC	Bucle Salida	Bucle Entrada/Salida	Bucle Entrada/Salida
CONFIGURACIÓN	Fija	Fija	Fija	Fija	Fija	Fija

CONVERTIDORES DE SEÑAL					
MODELO	**KOS 517**	**KOS 540**	**KOS 541**	**KOS 569**	**KOS 901**
€	**184**	**144**	**144**	**111**	**120**
DESCRIPCIÓN	Convertidor de Señal	Convertidor A AC/DC	Convertidor A AC/DC	Convertidor de Señal	Convertidor mV
ENTRADA	0-500mV; 0-20V; 2-10V 0/4-20mA; ±5mA; ±20mA	0-1A AC/DC	0-5A AC/DC	0-10V; 0/4-20 mA	0-60 mV DC
SALIDA	0-10V; 0/4-20 mA	0-10V; 0/4-20mA	0-10V; 0/4-20mA	0-10V; 0/4-20mA	0-10V
PRECISIÓN	0,1% FE	0,5% FE	0,5% FE	0,1% FE	0,1% FE
DIMENSIONES (mm)	80x84x17,5	90x115x6,2	90x115x6,2	90x115x6,2	90x93x6,2
AISLAMIENTO	4kV (3 Vias)	1,5kV (3 Vias)	1,5kV (3 Vias)	1,5kV (3 Vias)	1,5kV (3 Vias)
ALIMENTACIÓN	20-240V AC/DC	24V DC	24V DC	24V DC	24V AC/DC
CONFIGURACIÓN	Seleccionable por switch	Seleccionable por switch	Seleccionable por switch	Seleccionable por switch	Fija

CONVERTIDORES DE TEMPERATURA				
MODELO	**KOS 816**	**KOS 829**	**KOS 879**	**KOS 889**
€	**172**	**118**	**121**	**121**
DESCRIPCIÓN	Convertidor Temperatura	Convertidor Temperatura	Convertidor Temperatura	Convertidor Temperatura
ENTRADA	Pt-100 -50/+50+100+150ºC 0/+100+150+200+300+400ºC	Pt-100 -50/+150ºC 0/+150ºC 0/+200ºC	TC J -50/+200ºC 0/+400ºC 0/+600ºC	TC K -50/+200ºC 0/+400ºC 0/+600ºC
SALIDA	0-10V; 0/4-20mA	0-10V; 0/4-20mA	0-10V; 0/4-20mA	0-10V; 0/4-20mA
PRECISIÓN	0,3% FE	0,3% FE	0,5% FE + 2 ºK	0,5 FE +2 ºK
DIMENSIONES (mm)	80x84x17,5	90x115x6,2	90x115x6,2	90x115x6,2
AISLAMIENTO	4,0kV (3 Vias)	1,5kV (3 Vias)	1,5kV (3 Vias)	1,5kV (3 Vias)
ALIMENTACIÓN	24V DC	24V DC	24V DC	24V DC
CONFIGURACIÓN	Seleccionable por switch	Seleccionable por switch	Seleccionable por switch	Seleccionable por switch

Para corroborar la validez de este documento consulte la siguiente página web	
Código Seguro de Validación	**61e705588eec45f88ea7f2f5f0494641001**
Url de validación	*https://eamic.elda.es/absis/idi/arx/idiarxabsaweb/asp/verificadorfirma.asp*
Metadatos	**Origen: Origen administración Estado de elaboración: Copia auténtica de documento original**

CONVERTIDORES PROGRAMABLES

KOS

CONVERTIDORES RAIL DIN PROGRAMABLES USB								
MODELO	**KOS1603P KOS1603TC**	**KOS1700**	**KOS1720**	**KOS1750**	**KOS1610**	**KOS1620**	**KOS1600B**	**KOS1600F**
€	**118**	**196**	**299**	**285**	**126**	**136**	**198**	**216**
DESCRIPCIÓN	Convertidor Temperatura	Convertidor Universal	Convertidor Doble	Convertidor Doble	Convertidor Universal		Convertidor Célula de Carga	Convertidor Frec./Puls.
ENTRADA	**(P)**: Pt-100 **(TC)**: E,J,K,N,R,S,T,mV	TC: E,J,K,N,R,S,T,I,B,U,C,D,G Pt100,Ni100,Ni120,Cu100,Cu53 mV, V (*), mA (*), Pot		2x ±50 mA,±50 V	Pt100 TC: E,J,K,N,R,S,T mV, mA		0,2 - 7,5 mV/V EXC=5V	0,01Hz-65KHz EXC= 8/15 V
SALIDA	4-20 mA (Sink)	0/4-20mA (Sink/Source) 0-10V 2 Relés 1A @ 250V (*)		2x (0/4-20mA (Sink/Source) 0-10V)	4-20 mA (Sink)	0-10V; 2-10V; 0-5V; 1-5V; 0-1V	0/4-20mA (Sink/Source) 0-10V	
PRECISIÓN	0,1% FE	0,1% FE (según entrada)		0,05% FE	0,1% FE		0,05% FE	
DIMENSIONES (mm)	90x57x17,5	120x100x22,5		120x100x22,5	90x57x17,5		90x57x17,5	
AISLAMIENTO	0,5kV (2 Vias)	(3 Vias) 0,5kV (In/Out) 3,75kV (Power/Input/Relés)		(5 Vias) 3,75kV (Power/In/Out)	0,5kV (2 Vias)		0,5kV (Power/In/Out)	
ALIMENTACIÓN	Bucle Salida	20-240V AC/DC		20-240V AC/DC	Bucle Salida	15-28V DC	10-48V DC	
CONFIGURACIÓN	USB+KOS USB	USB		USB	USB		USB	

(*) Solo KOS1700

CONVERTIDORES CABEZAL DIN PROGRAMABLES				
MODELO	**KOS203P**	**KOS203TC**	**KOS206P**	**KOS206TC**
€	**47**	**62**	**55**	**66**
DESCRIPCIÓN	Convertidor Cabezal DIN	Convertidor Cabezal DIN	Convertidor Cabezal DIN	Convertidor Cabezal DIN
ENTRADA	Pt-100	TC: E,J,K,N,R,S,T, mV	Pt-100	TC: E,J,K,N,R,S,T, mV
SALIDA	4-20 mA (Sink)	4-20 mA (Sink)	4-20 mA (Sink)	4-20 mA (Sink)
PRECISIÓN	±0,05%L ±0,1ºC	±0,1%FE ±0,5ºC	±0,05%L ±0,1ºC	±0,1%FE ±0,5ºC
DIMENSIONES (mm)	Ø43x21	Ø43x21	Ø43x21	Ø43x21
AISLAMIENTO	NO	0,25kV (2 Vias)	NO	0,25kV (2 Vias)
ALIMENTACIÓN	Bucle Salida	Bucle Salida	Bucle Salida	Bucle Salida
CONFIGURACIÓN	Pulsador	Pulsador	USB + KOS USB	USB + KOS USB

VARIOS				
MODELO	**KOS1630**	**KOS1300**	**KOS USB**	**ACK103**
€	**142**	**127**	**93**	**7**
DESCRIPCIÓN	2 RELÉ	Fuente Alimentación	Interface de programación para KOS206 y KOS1603	Adaptador de montaje Convertidor cabezal DIN sobre Carril DIN
ENTRADA	Pt-100 TC: E,J,K,N,R,S,T mV, mA	-		
SALIDA	Relés 1A @250V	24V±0,5% @ 250mA		
PRECISIÓN	0,10%	-	**19500035**	**SOFTWARE USB LINK**
DIMENSIONES (mm)	90x57x17,5	60x60x21	**10**	
AISLAMIENTO	0,5kV (I/O)	2,5kV (I/O)	Cable conexión 2m USB(A) - USB(MiniB)	Software de programación gratuito disponible en http://www.ditel.es
ALIMENTACIÓN	24V DC	90-253V AC		
CONFIGURACIÓN	USB	-		

Para corroborar la validez de este documento consulte la siguiente página web	
Código Seguro de Validación	61e705588eec45f88ea7f2f5f0494641001
Url de validación	https://eamic.elda.es/absis/idi/arx/idiarxabsaweb/asp/verificadorfirma.asp
Metadatos	Origen: Origen administración Estado de elaboración: Copia auténtica de documento original

CONTADORES, CRONÓMETROS, TACÓMETROS

MODELO		KALIA-D	DELTA-D	DELTA-F	DELTA-H
					
Dígitos		6 dígitos 7 mm 6 dígitos 4 mm	6 dígitos 7 mm 6 dígitos 4 mm	6 dígitos 7 mm 6 dígitos 4 mm	6 dígitos 7 mm 6 dígitos 4 mm
Display		LCD Retro-iluminado	LCD Retro-iluminado	LCD Retro-iluminado	LCD Retro-iluminado
Formato (mm)		48 x 48 x 90	48 x 48 x 90	48 x 48 x 90	48 x 48 x 90
Función		Contador Totalizador Cronometro 1 ó 2 presets	Contador Totalizador 2 presets	Tacómetro Totalizador 2 presets	Cronómetro 4 escalas s / m:s / h:m / h 2 presets
PRECIO	**€**	**174**	**247**	**247**	**247**
ALIMENTACIÓN					
85 a 260 VAC / VDC	-	**KALIA-D0_ _**			
115 / 230 VAC	-		**DELTA-D0_ _**	**DELTA-F0_ _**	**DELTA-H0_ _**
10 a 30 VAC / VDC	-	**KALIA-D1_ _**			
12 a 30 VDC	-		**DELTA-D1_ _**	**DELTA-F1_ _**	**DELTA-H1_ _**
24 / 48 VAC	-		**DELTA-D2_ _**	**DELTA-F2_ _**	**DELTA-H2_ _**
ENTRADAS					
12 a 260 VAC / VDC	-	**KALIA-D_1_**			
CONTACTO LIBRE NPN / PNP / NAMUR	-		**DELTA-D_ _ _**	**DELTA-F_ _ _**	**DELTA-H_ _ _**
CONTROL					
1 Relé	-	**KALIA-D_ _ 1**			
2 Relés	+20	**KALIA-D_ _ 2**			
2 Relés	-		**DELTA-D_ _2**	**DELTA-F_ _2**	**DELTA-H_ _2**
2 NPN	-		**DELTA-D_ _4**	**DELTA-F_ _4**	**DELTA-H_ _4**
SALIDA COMUNICACIÓN					
Sin salida	-		**DELTA-D_0_**	**DELTA-F_0_**	**DELTA-H_0_**
RS485	+60		**DELTA-D_4_**	**DELTA-F_4_**	**DELTA-H_4_**

Para corroborar la validez de este documento consulte la siguiente página web	
Código Seguro de Validación	61e705588eec45f88ea7f2f5f0494641001
Url de validación	https://eamic.elda.es/absis/idi/arx/idiarxabsaweb/asp/verificadorfirma.asp
Metadatos	Origen: Origen administración Estado de elaboración: Copia auténtica de documento original

INDICADORES NUMÉRICOS GRAN TAMAÑO — DINOS



TEMPERATURA (Pt100 & TC J-K-T)

DN109/AT - DN119/AT
DN189/AT - DN129/AT

Altura Digitos	57 mm				100 mm					
IP	IP41 (Interior)		IP65		IP41 (Interior)		IP65		IP65 Alto Brillo	
Dígitos	1 cara	2 caras	1 cara	2 caras	1 cara	2 caras	1 cara	2 caras	1 cara	2 caras
3	DN109/3SAT **572**	DN109/3DAT **758**	DN109e/3SAT **676**	DN109e/3DAT **862**	DN119/3SAT **668**	DN119/3DAT **932**	DN119e/3SAT **771**	DN119e/3DAT **1.036**	DN119eh/3SAT **850**	DN119eh/3DAT **1.203**
3 Color	DN109C/3SAT **630**	DN109C/3DAT **872**	DN109Ce/3SAT **734**	DN109Ce/3DAT **976**	DN119C/3SAT **725**	DN119C/3DAT **1.046**	DN119Ce/3SAT **828**	DN119Ce/3DAT **1.150**		
4	DN109/4SAT **614**	DN109/4DAT **834**	DN109e/4SAT **717**	DN109e/4DAT **937**	DN119/4SAT **721**	DN119/4DAT **1.034**	DN119e/4SAT **825**	DN119e/4DAT **1.137**	DN119eh/4SAT **958**	DN119eh/4DAT **1.334**
4 Color	DN109C/4SAT **690**	DN109C/4DAT **986**	DN109Ce/4SAT **794**	DN109Ce/4DAT **1.089**	DN119C/4SAT **797**	DN119C/4DAT **1.185**	DN119Ce/4SAT **901**	DN119Ce/4DAT **1.289**		
5	DN109/5SAT **629**	DN109/5DAT **865**	DN109e/5SAT **732**	DN109e/5DAT **969**	DN119/5SAT **773**	DN119/5DAT **1.134**	DN119e/5SAT **877**	DN119e/5DAT **1.238**	DN119eh/5SAT **1.014**	DN119eh/5DAT **1.433**
5 Color	DN109C/5SAT **724**	DN109C/5DAT **1.055**	DN109Ce/5SAT **828**	DN109Ce/5DAT **1.159**	DN119C/5SAT **868**	DN119C/5DAT **1.324**	DN119Ce/5SAT **972**	DN119Ce/5DAT **1.428**		

Altura Digitos	180 mm						250 mm			
IP	IP41 (Interior)		IP65		IP65 Alto Brillo		IP41 Alto Brillo		IP54 Alto Brillo	
Dígitos	1 cara	2 caras	1 cara	2 caras	1 cara	2 caras	1 cara	2 caras	1 cara	2 caras
3	DN189/3SAT **824**	DN189/3DAT **1.178**	DN189e/3SAT **930**	DN189e/3DAT **1.284**	DN189eh/3SAT **1.046**	DN189eh/3DAT **1.527**	DN129h/3SAT **1.163**	DN129h/3DAT **1.707**	DN129fh/3SAT **1.267**	DN129fh/3DAT **1.812**
4	DN189/4SAT **923**	DN189/4DAT **1.307**	DN189e/4SAT **1.029**	DN189e/4DAT **1.413**	DN189eh/4SAT **1.182**	DN189eh/4DAT **1.677**	DN129h/4SAT **1.316**	DN129h/4DAT **1.914**	DN129fh/4SAT **1.420**	DN129fh/4DAT **2.018**
5	DN189/5SAT **988**	DN189/5DAT **1.472**	DN189e/5SAT **1.094**	DN189e/5DAT **1.578**	DN189eh/5SAT **1.278**	DN189eh/5DAT **1.875**	DN129h/5SAT **1.468**	DN129h/5DAT **2.263**	DN129fh/5SAT **1.572**	DN129fh/5DAT **2.367**



PROCESO (±10V & ±20mA)

DN109/AP - DN119/AP
DN189/AP - DN129/AP

Altura Digitos	57 mm				100 mm					
IP	IP41 (Interior)		IP65		IP41 (Interior)		IP65		IP65 Alto Brillo	
Dígitos	1 cara	2 caras	1 cara	2 caras	1 cara	2 caras	1 cara	2 caras	1 cara	2 caras
3	DN109/3SAP **598**	DN109/3DAP **782**	DN109e/3SAP **702**	DN109e/3DAP **886**	DN119/3SAP **693**	DN119/3DAP **959**	DN119e/3SAP **797**	DN119e/3DAP **1.063**	DN119eh/3SAP **861**	DN119eh/3DAP **1.216**
3 Color	DN109C/3SAP **655**	DN109C/3DAP **898**	DN109Ce/3SAP **759**	DN109Ce/3DAP **1.001**	DN119C/3SAP **749**	DN119C/3DAP **1.073**	DN119Ce/3SAP **853**	DN119Ce/3DAP **1.177**		
4	DN109/4SAP **638**	DN109/4DAP **859**	DN109e/4SAP **742**	DN109e/4DAP **962**	DN119/4SAP **745**	DN119/4DAP **1.059**	DN119e/4SAP **849**	DN119e/4DAP **1.163**	DN119eh/4SAP **970**	DN119eh/4DAP **1.345**
4 Color	DN109C/4SAP **714**	DN109C/4DAP **1.011**	DN109Ce/4SAP **818**	DN109Ce/4DAP **1.115**	DN119C/4SAP **820**	DN119C/4DAP **1.211**	DN119Ce/4SAP **924**	DN119Ce/4DAP **1.315**		
5	DN109/5SAP **653**	DN109/5DAP **887**	DN109e/5SAP **757**	DN109e/5DAP **991**	DN119/5SAP **799**	DN119/5DAP **1.160**	DN119e/5SAP **902**	DN119e/5DAP **1.264**	DN119eh/5SAP **1.025**	DN119eh/5DAP **1.444**
5 Color	DN109C/5SAP **747**	DN109C/5DAP **1.079**	DN109Ce/5SAP **851**	DN109Ce/5DAP **1.182**	DN119C/5SAP **894**	DN119C/5DAP **1.349**	DN119Ce/5SAP **996**	DN119Ce/5DAP **1.454**		

Altura Digitos	180 mm						250 mm			
IP	IP41 (Interior)		IP65		IP65 Alto Brillo		IP41 Alto Brillo		IP54 Alto Brillo	
Dígitos	1 cara	2 caras	1 cara	2 caras	1 cara	2 caras	1 cara	2 caras	1 cara	2 caras
3	DN189/3SAP **849**	DN189/3DAP **1.204**	DN189e/3SAP **955**	DN189e/3DAP **1.310**	DN189eh/3SAP **1.057**	DN189eh/3DAP **1.541**	DN129h/3SAP **1.187**	DN129h/3DAP **1.731**	DN129fh/3SAP **1.291**	DN129fh/3DAP **1.835**
4	DN189/4SAP **948**	DN189/4DAP **1.332**	DN189e/4SAP **1.054**	DN189e/4DAP **1.438**	DN189eh/4SAP **1.194**	DN189eh/4DAP **1.690**	DN129h/4SAP **1.340**	DN129h/4DAP **1.938**	DN129fh/4SAP **1.444**	DN129fh/4DAP **2.042**
5	DN189/5SAP **1.013**	DN189/5DAP **1.497**	DN189e/5SAP **1.119**	DN189e/5DAP **1.603**	DN189eh/5SAP **1.290**	DN189eh/5DAP **1.888**	DN129h/5SAP **1.491**	DN129h/5DAP **2.288**	DN129fh/5SAP **1.595**	DN129fh/5DAP **2.392**



CAJAS INOX
EN LA PÁGINA 40

OPCIONES	Código		DN109	DN119	DN189	DN129
TEXTO UNIDAD EN LED (MAX. 3 CARACTERES)	+TL	MODELOS UNA CARA	+103	+105		
		MODELOS DOBLE CARA	+209	+211		
TEXTO UNIDAD EN VINILO	+TV	MODELOS UNA CARA	+60	+66	+83	+103
		MODELOS DOBLE CARA	+104	+112	+141	+172
ALIMENTACIÓN A 24V	+24		+51	+43		

OPCIONES		IP41	IP65
SALIDA 2 RELES	R	+40	+125
ENTRADAS DIGITALES	K	+73	+149
ETHERNET	NE	+72	+100

Para corroborar la validez de este documento consulte la siguiente página web

Código Seguro de Validación	61e705588eec45f88ea7f2f5f0494641001
Url de validación	https://eamic.elda.es/absis/idi/arx/idiarxabsaweb/asp/verificadorfirma.asp
Metadatos	Origen: Origen administración Estado de elaboración: Copia auténtica de documento original

INDICADORES NUMÉRICOS GRAN TAMAÑO DINOS



REPETIDORES (Vía RS-232 / RS485) DN109/X - DN119/X

Altura Digitos	57 mm				100 mm					
IP	IP41 (Interior)		IP65		IP41 (Interior)		IP65		IP65 Alto Brillo	
Dígitos	1 cara	2 caras	1 cara	2 caras	1 cara	2 caras	1 cara	2 caras	1 cara	2 caras
3	DN109/3SX 568	DN109/3DX 786	DN109e/3SX 747	DN109e/3DX 966	DN119/3SX 781	DN119/3DX 959	DN119e/3SX 960	DN119e/3DX 1.139	DN119eh/3SX 996	DN119eh/3DX 1.237
3 Color	DN109C/3SX 625	DN109C/3DX 902	DN109Ce/3SX 804	DN109Ce/3DX 1.080	DN119C/3SX 857	DN119C/3DX 1.091	DN119Ce/3SX 1.036	DN119Ce/3DX 1.271		
4	DN109/4SX 628	DN109/4DX 832	DN109e/4SX 807	DN109e/4DX 1.011	DN119/4SX 833	DN119/4DX 1.128	DN119e/4SX 1.012	DN119e/4DX 1.308	DN119eh/4SX 1.070	DN119eh/4DX 1.422
4 Color	DN109C/4SX 704	DN109C/4DX 984	DN109Ce/4SX 882	DN109Ce/4DX 1.163	DN119C/4SX 927	DN119C/4DX 1.298	DN119Ce/4SX 1.107	DN119Ce/4DX 1.478		
5	DN109/5SX 654	DN109/5DX 877	DN109e/5SX 833	DN109e/5DX 1.056	DN119/5SX 909	DN119/5DX 1.297	DN119e/5SX 1.087	DN119e/5DX 1.477	DN119eh/5SX 1.152	DN119eh/5DX 1.605
5 Color	DN109C/5SX 749	DN109C/5DX 1.067	DN109Ce/5SX 927	DN109Ce/5DX 1.246	DN119C/5SX 1.022	DN119C/5DX 1.506	DN119Ce/5SX 1.201	DN119Ce/5DX 1.685		
6	DN109/6SX 678	DN109/6DX 1.008	DN109e/6SX 857	DN109e/6DX 1.186	DN119/6SX 959	DN119/6DX 1.469	DN119e/6SX 1.139	DN119e/6DX 1.647	DN119eh/6SX 1.211	DN119eh/6DX 1.790
6 Color	DN109C/6SX 793	DN109C/6DX 1.236	DN109Ce/6SX 971	DN109Ce/6DX 1.415	DN119C/6SX 1.091	DN119C/6DX 1.715	DN119Ce/6SX 1.271	DN119Ce/6DX 1.893		
7	DN109/7SX 709	DN109/7DX 1.088	DN109e/7SX 887	DN109e/7DX 1.267	DN119/7SX 1.035	DN119/7DX 1.627	DN119e/7SX 1.214	DN119e/7DX 1.806	DN119eh/7SX 1.306	DN119eh/7DX 1.991
7 Color	DN109C/7SX 843	DN109C/7DX 1.356	DN109Ce/7SX 1.021	DN109Ce/7DX 1.534	DN119C/7SX 1.186	DN119C/7DX 1.911	DN119Ce/7SX 1.365	DN119Ce/7DX 2.090		
8	DN109/8SX 755	DN109/8DX 1.153	DN109e/8SX 933	DN109e/8DX 1.332	DN119/8SX 1.109	DN119/8DX 1.794	DN119e/8SX 1.288	DN119e/8DX 1.973	DN119eh/8SX 1.388	DN119eh/8DX 2.173
8 Color	DN109C/8SX 907	DN109C/8DX 1.458	DN109Ce/8SX 1.085	DN109Ce/8DX 1.636	DN119C/8SX 1.279	DN119C/8DX 2.117	DN119Ce/8SX 1.459	DN119Ce/8DX 2.295		
9	DN109/9SX 800	DN109/9DX 1.232	DN109e/9SX 978	DN109e/9DX 1.411	DN119/9SX 1.175	DN119/9DX 1.942	DN119e/9SX 1.354	DN119e/9DX 2.122	DN119eh/9SX 1.461	DN119eh/9DX 2.336
9 Color	DN109C/9SX 971	DN109C/9DX 1.575	DN109Ce/9SX 1.150	DN109Ce/9DX 1.753	DN119C/9SX 1.364	DN119C/9DX 2.302	DN119Ce/9SX 1.542	DN119Ce/9DX 2.481		
10	DN109/10SX 906	DN109/10DX 1.320	DN109e/10SX 1.084	DN109e/10DX 1.498	DN119/10SX 1.276	DN119/10DX 2.090	DN119e/10SX 1.456	DN119e/10DX 2.268	DN119eh/10SX 1.583	DN119eh/10DX 2.525
10 Color	DN109C/10SX 1.095	DN109C/10DX 1.700	DN109Ce/10SX 1.275	DN109Ce/10DX 1.879	DN119C/10SX 1.484	DN119C/10DX 2.487	DN119Ce/10SX 1.664	DN119Ce/10DX 2.665		

REPETIDORES (Vía RS-232 / RS485) DN189/X - DN129/X

Altura Digitos	180 mm						250mm			
IP	IP41 (Interior)		IP65		IP65 Alto Brillo		IP41 Alto Brillo		IP54 Alto Brillo	
Dígitos	1 cara	2 caras	1 cara	2 caras	1 cara	2 caras	1 cara	2 caras	1 cara	2 caras
2	DN189/2SX 789	DN189/2DX 1.038	DN189e/2SX 970	DN189e/2DX 1.219	DN189eh/2SX 1.111	DN189eh/2DX 1.364	DN129h/2SX 1.011	DN129h/2DX 1.424	DN129fh/2SX 1.189	DN129fh/2DX 1.602
3	DN189/3SX 909	DN189/3DX 1.245	DN189e/3SX 1.089	DN189e/3DX 1.426	DN189eh/3SX 1.206	DN189eh/3DX 1.566	DN129h/3SX 1.218	DN129h/3DX 1.816	DN129fh/3SX 1.396	DN129fh/3DX 1.994
4	DN189/4SX 1.043	DN189/4DX 1.516	DN189e/4SX 1.224	DN189e/4DX 1.696	DN189eh/4SX 1.305	DN189eh/4DX 1.773	DN129h/4SX 1.444	DN129h/4DX 2.237	DN129fh/4SX 1.623	DN129fh/4DX 2.415
5	DN189/5SX 1.145	DN189/5DX 1.764	DN189e/5SX 1.326	DN189e/5DX 1.944	DN189eh/5SX 1.429	DN189eh/5DX 2.064	DN129h/5SX 1.646	DN129h/5DX 2.685	DN129fh/5SX 1.825	DN129fh/5DX 2.863
6	DN189/6SX 1.239	DN189/6DX 1.972	DN189e/6SX 1.420	DN189e/6DX 2.152	DN189eh/6SX 1.529	DN189eh/6DX 2.331	DN129h/6SX 1.855	DN129h/6DX 3.073	DN129fh/6SX 2.034	DN129fh/6DX 3.252
7	DN189/7SX 1.362	DN189/7DX 2.225	DN189e/7SX 1.542	DN189e/7DX 2.405	DN189eh/7SX 1.636	DN189eh/7DX 2.564	DN129h/7SX 2.054	DN129h/7DX 3.463	DN129fh/7SX 2.233	DN129fh/7DX 3.641
8	DN189/8SX 1.469	DN189/8DX 2.477	DN189e/8SX 1.649	DN189e/8DX 2.657	DN189eh/8SX 1.761	DN189eh/8DX 2.909	DN129h/8SX 2.267	DN129h/8DX 3.848	DN129fh/8SX 2.446	DN129fh/8DX 4.027
9	DN189/9SX 1.605	DN189/9DX 2.654	DN189e/9SX 1.786	DN189e/9DX 2.835	DN189eh/9SX 1.901	DN189eh/9DX 3.099	DN129h/9SX 2.526	DN129h/9DX 4.271	DN129fh/9SX 2.704	DN129fh/9DX 4.449
10	DN189/10SX 1.748	DN189/10DX 2.883	DN189e/10SX 1.929	DN189e/10DX 3.063	DN189eh/10SX 2.046	DN189eh/10DX 3.320	DN129h/10SX 2.732	DN129h/10DX 4.623	DN129fh/10SX 2.910	DN129fh/10DX 4.801

OPCIONES	Código		DN109	DN119	DN189	DN129
TEXTO UNIDAD EN LED (MAX. 3 CARACTERES)	+TL	MODELOS UNA CARA	+103	+105		
		MODELOS DOBLE CARA	+209	+211		
TEXTO UNIDAD EN VINILO	+TV	MODELOS UNA CARA	+60	+66	+83	+103
		MODELOS DOBLE CARA	+104	+112	+141	+172
ALIMENTACIÓN A 24V	+24		+51	+43		



CAJAS INOX
EN LA PÁGINA 40



Para corroborar la validez de este documento consulte la siguiente página web	
Código Seguro de Validación	61e705588eec45f88ea7f2f5f0494641001
Url de validación	https://eamic.elda.es/absis/idi/arx/idiarxabsaweb/asp/verificadorfirma.asp
Metadatos	Origen: Origen administración Estado de elaboración: Copia auténtica de documento original

INDICADORES NUMÉRICOS GRAN TAMAÑO — DINOS

CONTROL BCD, CONTADOR, TACÓMETRO Y CRONÓMETRO — DN109/P - DN119/P



Altura Digitos	57 mm				100 mm					
IP	IP41 (Interior)		IP65		IP41 (Interior)		IP65		IP65 Alto Brillo	
Dígitos	1 cara	2 caras	1 cara	2 caras	1 cara	2 caras	1 cara	2 caras	1 cara	2 caras
3	DN109/3SP **665**	DN109/3DP **875**	DN109e/3SP **855**	DN109e/3DP **1.065**	DN119/3SP **876**	DN119/3DP **1.055**	DN119e/3SP **1.066**	DN119e/3DP **1.245**	DN119eh/3SP **1.102**	DN119eh/3DP **1.343**
3 Color	DN109C/3SP **720**	DN109C/3DP **984**	DN109Ce/3SP **910**	DN109Ce/3DP **1.175**	DN119C/3SP **952**	DN119C/3DP **1.187**	DN119Ce/3SP **1.142**	DN119Ce/3DP **1.377**		
4	DN109/4SP **709**	DN109/4DP **920**	DN109e/4SP **899**	DN109e/4DP **1.111**	DN119/4SP **929**	DN119/4DP **1.224**	DN119e/4SP **1.119**	DN119e/4DP **1.414**	DN119eh/4SP **1.176**	DN119eh/4DP **1.528**
4 Color	DN109C/4SP **782**	DN109C/4DP **1.066**	DN109Ce/4SP **971**	DN109Ce/4DP **1.257**	DN119C/4SP **1.023**	DN119C/4DP **1.394**	DN119Ce/4SP **1.214**	DN119Ce/4DP **1.584**		
5	DN109/5SP **755**	DN109/5DP **966**	DN109e/5SP **944**	DN109e/5DP **1.156**	DN119/5SP **1.003**	DN119/5DP **1.393**	DN119e/5SP **1.192**	DN119e/5DP **1.583**	DN119eh/5SP **1.257**	DN119eh/5DP **1.712**
5 Color	DN109C/5SP **846**	DN109C/5DP **1.148**	DN109Ce/5SP **1.034**	DN109Ce/5DP **1.338**	DN119C/5SP **1.116**	DN119C/5DP **1.601**	DN119Ce/5SP **1.306**	DN119Ce/5DP **1.791**		
6	DN109/6SP **800**	DN109/6DP **1.098**	DN109e/6SP **988**	DN109e/6DP **1.288**	DN119/6SP **1.055**	DN119/6DP **1.563**	DN119e/6SP **1.245**	DN119e/6DP **1.752**	DN119eh/6SP **1.317**	DN119eh/6DP **1.895**
6 Color	DN109C/6SP **909**	DN109C/6DP **1.317**	DN109Ce/6SP **1.098**	DN109Ce/6DP **1.507**	DN119C/6SP **1.187**	DN119C/6DP **1.808**	DN119Ce/6SP **1.377**	DN119Ce/6DP **1.998**		
7	DN109/7SP **843**	DN109/7DP **1.174**	DN109e/7SP **1.032**	DN109e/7DP **1.364**	DN119/7SP **1.128**	DN119/7DP **1.720**	DN119e/7SP **1.319**	DN119e/7DP **1.909**	DN119eh/7SP **1.411**	DN119eh/7DP **2.094**
7 Color	DN109C/7SP **970**	DN109C/7DP **1.429**	DN109Ce/7SP **1.161**	DN109Ce/7DP **1.619**	DN119C/7SP **1.280**	DN119C/7DP **2.003**	DN119Ce/7SP **1.470**	DN119Ce/7DP **2.193**		
8	DN109/8SP **886**	DN109/8DP **1.255**	DN109e/8SP **1.076**	DN109e/8DP **1.444**	DN119/8SP **1.204**	DN119/8DP **1.889**	DN119e/8SP **1.394**	DN119e/8DP **2.078**	DN119eh/8SP **1.494**	DN119eh/8DP **2.278**
8 Color	DN109C/8SP **1.032**	DN109C/8DP **1.546**	DN109Ce/8SP **1.222**	DN109Ce/8DP **1.736**	DN119C/8SP **1.374**	DN119C/8DP **2.210**	DN119Ce/8SP **1.565**	DN119Ce/8DP **2.400**		
9	DN109/9SP **941**	DN109/9DP **1.320**	DN109e/9SP **1.131**	DN109e/9DP **1.509**	DN119/9SP **1.276**	DN119/9DP **2.038**	DN119e/9SP **1.466**	DN119e/9DP **2.228**	DN119eh/9SP **1.573**	DN119eh/9DP **2.442**
9 Color	DN109C/9SP **1.106**	DN109C/9DP **1.647**	DN109Ce/9SP **1.295**	DN109Ce/9DP **1.837**	DN119C/9SP **1.466**	DN119C/9DP **2.398**	DN119Ce/9SP **1.654**	DN119Ce/9DP **2.587**		
10	DN109/10SP **999**	DN109/10DP **1.397**	DN109e/10SP **1.187**	DN109e/10DP **1.586**	DN119/10SP **1.373**	DN119/10DP **2.184**	DN119e/10SP **1.564**	DN119e/10DP **2.374**	DN119eh/10SP **1.691**	DN119eh/10DP **2.630**
10 Color	DN109C/10SP **1.180**	DN109C/10DP **1.762**	DN109Ce/10SP **1.370**	DN109Ce/10DP **1.951**	DN119C/10SP **1.581**	DN119C/10DP **2.582**	DN119Ce/10SP **1.772**	DN119Ce/10DP **2.770**		

CONTROL BCD, CONTADOR, TACÓMETRO Y CRONÓMETRO — DN189/P - DN129/P

Altura Digitos	180 mm						250mm			
IP	IP41 (Interior)		IP65		IP65 Alto Brillo		IP41 Alto Brillo		IP54 Alto Brillo	
Dígitos	1 cara	2 caras	1 cara	2 caras	1 cara	2 caras	1 cara	2 caras	1 cara	2 caras
2	DN189/2SP **849**	DN189/2DP **1.098**	DN189e/2SP **1.040**	DN189e/2DP **1.289**	DN189eh/2SP **1.227**	DN189eh/2DP **1.480**	DN129h/2SP **1.055**	DN129h/2DP **1.469**	DN129fh/2SP **1.233**	DN129fh/2DP **1.647**
3	DN189/3SP **976**	DN189/3DP **1.317**	DN189e/3SP **1.168**	DN189e/3DP **1.509**	DN189eh/3SP **1.323**	DN189eh/3DP **1.682**	DN129h/3SP **1.259**	DN129h/3DP **1.863**	DN129fh/3SP **1.437**	DN129fh/3DP **2.041**
4	DN189/4SP **1.113**	DN189/4DP **1.585**	DN189e/4SP **1.305**	DN189e/4DP **1.777**	DN189eh/4SP **1.421**	DN189eh/4DP **1.890**	DN129h/4SP **1.487**	DN129h/4DP **2.280**	DN129fh/4SP **1.666**	DN129fh/4DP **2.458**
5	DN189/5SP **1.215**	DN189/5DP **1.834**	DN189e/5SP **1.407**	DN189e/5DP **2.026**	DN189eh/5SP **1.544**	DN189eh/5DP **2.182**	DN129h/5SP **1.691**	DN129h/5DP **2.729**	DN129fh/5SP **1.870**	DN129fh/5DP **2.907**
6	DN189/6SP **1.310**	DN189/6DP **2.041**	DN189e/6SP **1.501**	DN189e/6DP **2.233**	DN189eh/6SP **1.645**	DN189eh/6DP **2.446**	DN129h/6SP **1.900**	DN129h/6DP **3.118**	DN129fh/6SP **2.079**	DN129fh/6DP **3.297**
7	DN189/7SP **1.431**	DN189/7DP **2.293**	DN189e/7SP **1.623**	DN189e/7DP **2.485**	DN189eh/7SP **1.751**	DN189eh/7DP **2.678**	DN129h/7SP **2.099**	DN129h/7DP **3.508**	DN129fh/7SP **2.278**	DN129fh/7DP **3.686**
8	DN189/8SP **1.537**	DN189/8DP **2.545**	DN189e/8SP **1.729**	DN189e/8DP **2.737**	DN189eh/8SP **1.878**	DN189eh/8DP **3.024**	DN129h/8SP **2.308**	DN129h/8DP **3.890**	DN129fh/8SP **2.487**	DN129fh/8DP **4.069**
9	DN189/9SP **1.680**	DN189/9DP **2.706**	DN189e/9SP **1.872**	DN189e/9DP **2.898**	DN189eh/9SP **2.025**	DN189eh/9DP **3.215**	DN129h/9SP **2.571**	DN129h/9DP **4.279**	DN129fh/9SP **2.750**	DN129fh/9DP **4.457**
10	DN189/10SP **1.818**	DN189/10DP **2.952**	DN189e/10SP **2.009**	DN189e/10DP **3.144**	DN189eh/10SP **2.165**	DN189eh/10DP **3.435**	DN129h/10SP **2.774**	DN129h/10DP **4.667**	DN129fh/10SP **2.953**	DN129fh/10DP **4.845**

OPCIONES	Código		DN109	DN119	DN189	DN129
TEXTO UNIDAD EN LED (MAX. 3 CARACTERES)	+TL	MODELOS UNA CARA	+103	+105		
		MODELOS DOBLE CARA	+209	+211		
TEXTO UNIDAD EN VINILO	+TV	MODELOS UNA CARA	+60	+66	+83	+103
		MODELOS DOBLE CARA	+104	+112	+141	+172
ALIMENTACIÓN A 24V	+24		+51	+43		

OPCIONES		IP41	IP65
SALIDA 2 RELES	R	+34	
SALIDA SERIE RS232/RS485	X	+45	+127

CAJAS INOX
EN LA PÁGINA 40



30738078E 01/01/17

Para corroborar la validez de este documento consulte la siguiente página web

Código Seguro de Validación	61e705588eec45f88ea7f2f5f0494641001
Url de validación	https://eamic.elda.es/absis/idi/arx/idiarxabsaweb/asp/verificadorfirma.asp
Metadatos	Origen: Origen administración Estado de elaboración: Copia auténtica de documento original

INDICADORES NUMÉRICOS GRAN TAMAÑO DINOS



ETHERNET — DN109/NE - DN119/NE

Altura Digitos	57 mm				100 mm					
IP	IP41 (Interior)		IP65		IP41 (Interior)		IP65		IP65 Alto Brillo	
Dígitos	1 cara	2 caras	1 cara	2 caras	1 cara	2 caras	1 cara	2 caras	1 cara	2 caras
3	DN109/3SNE **672**	DN109/3DNE **894**	DN109e/3SNE **818**	DN109e/3DNE **1.039**	DN119/3SNE **843**	DN119/3DNE **1.023**	DN119e/3SNE **988**	DN119e/3DNE **1.169**	DN119eh/3SNE **1.024**	DN119eh/3DNE **1.269**
3 Color	DN109C/3SNE **727**	DN109C/3DNE **1.003**	DN109Ce/3SNE **873**	DN109Ce/3DNE **1.149**	DN119C/3SNE **918**	DN119C/3DNE **1.156**	DN119Ce/3SNE **1.064**	DN119Ce/3DNE **1.302**		
4	DN109/4SNE **732**	DN109/4DNE **939**	DN109e/4SNE **878**	DN109e/4DNE **1.085**	DN119/4SNE **897**	DN119/4DNE **1.196**	DN119e/4SNE **1.042**	DN119e/4DNE **1.342**	DN119eh/4SNE **1.098**	DN119eh/4DNE **1.457**
4 Color	DN109C/4SNE **805**	DN109C/4DNE **1.085**	DN109Ce/4SNE **952**	DN109Ce/4DNE **1.231**	DN119C/4SNE **990**	DN119C/4DNE **1.367**	DN119Ce/4SNE **1.136**	DN119Ce/4DNE **1.513**		
5	DN109/5SNE **759**	DN109/5DNE **985**	DN109e/5SNE **905**	DN109e/5DNE **1.131**	DN119/5SNE **973**	DN119/5DNE **1.370**	DN119e/5SNE **1.119**	DN119e/5DNE **1.516**	DN119eh/5SNE **1.183**	DN119eh/5DNE **1.643**
5 Color	DN109C/5SNE **850**	DN109C/5DNE **1.168**	DN109Ce/5SNE **996**	DN109Ce/5DNE **1.314**	DN119C/5SNE **1.086**	DN119C/5DNE **1.578**	DN119Ce/5SNE **1.232**	DN119Ce/5DNE **1.724**		
6	DN109/6SNE **783**	DN109/6DNE **1.119**	DN109e/6SNE **930**	DN109e/6DNE **1.265**	DN119/6SNE **1.024**	DN119/6DNE **1.543**	DN119e/6SNE **1.170**	DN119e/6DNE **1.689**	DN119eh/6SNE **1.241**	DN119eh/6DNE **1.832**
6 Color	DN109C/6SNE **894**	DN109C/6DNE **1.337**	DN109Ce/6SNE **1.039**	DN109Ce/6DNE **1.483**	DN119C/6SNE **1.157**	DN119C/6DNE **1.789**	DN119Ce/6SNE **1.303**	DN119Ce/6DNE **1.935**		
7	DN109/7SNE **815**	DN109/7DNE **1.201**	DN109e/7SNE **961**	DN109e/7DNE **1.346**	DN119/7SNE **1.089**	DN119/7DNE **1.705**	DN119e/7SNE **1.235**	DN119e/7DNE **1.851**	DN119eh/7SNE **1.328**	DN119eh/7DNE **2.036**
7 Color	DN109C/7SNE **942**	DN109C/7DNE **1.456**	DN109Ce/7SNE **1.088**	DN109Ce/7DNE **1.602**	DN119C/7SNE **1.240**	DN119C/7DNE **1.989**	DN119Ce/7SNE **1.387**	DN119Ce/7DNE **2.135**		
8	DN109/8SNE **862**	DN109/8DNE **1.268**	DN109e/8SNE **1.008**	DN109e/8DNE **1.414**	DN119/8SNE **1.177**	DN119/8DNE **1.876**	DN119e/8SNE **1.323**	DN119e/8DNE **2.022**	DN119eh/8SNE **1.423**	DN119eh/8DNE **2.221**
8 Color	DN109C/8SNE **1.007**	DN109C/8DNE **1.560**	DN109Ce/8SNE **1.154**	DN109Ce/8DNE **1.705**	DN119C/8SNE **1.347**	DN119C/8DNE **2.197**	DN119Ce/8SNE **1.493**	DN119Ce/8DNE **2.343**		
9	DN109/9SNE **908**	DN109/9DNE **1.349**	DN109e/9SNE **1.054**	DN109e/9DNE **1.495**	DN119/9SNE **1.244**	DN119/9DNE **2.027**	DN119e/9SNE **1.390**	DN119e/9DNE **2.173**	DN119eh/9SNE **1.497**	DN119eh/9DNE **2.387**
9 Color	DN109C/9SNE **1.072**	DN109C/9DNE **1.677**	DN109Ce/9SNE **1.218**	DN109Ce/9DNE **1.823**	DN119C/9SNE **1.433**	DN119C/9DNE **2.386**	DN119Ce/9SNE **1.579**	DN119Ce/9DNE **2.532**		
10	DN109/10SNE **1.016**	DN109/10DNE **1.437**	DN109e/10SNE **1.162**	DN109e/10DNE **1.583**	DN119/10SNE **1.347**	DN119/10DNE **2.177**	DN119e/10SNE **1.494**	DN119e/10DNE **2.323**	DN119eh/10SNE **1.621**	DN119eh/10DNE **2.579**
10 Color	DN109C/10SNE **1.199**	DN109C/10DNE **1.801**	DN109Ce/10SNE **1.344**	DN109Ce/10DNE **1.947**	DN119C/10SNE **1.556**	DN119C/10DNE **2.574**	DN119Ce/10SNE **1.702**	DN119Ce/10DNE **2.720**		

ETHERNET — DN189/NE - DN129/NE

Altura Digitos	180 mm						250mm			
IP	IP41 (Interior)		IP65		IP65 Alto Brillo		IP41 Alto Brillo		IP54 Alto Brillo	
Dígitos	1 cara	2 caras	1 cara	2 caras	1 cara	2 caras	1 cara	2 caras	1 cara	2 caras
2	DN189/2SNE **839**	DN189/2DNE **1.056**	DN189e/2SNE **986**	DN189e/2DNE **1.203**	DN189eh/2SNE **1.145**	DN189eh/2DNE **1.429**	DN129h/2SNE **1.056**	DN129h/2DNE **1.470**	DN129fh/2SNE **1.182**	DN129fh/2DNE **1.630**
3	DN189/3SNE **962**	DN189/3DNE **1.301**	DN189e/3SNE **1.109**	DN189e/3DNE **1.447**	DN189eh/3SNE **1.237**	DN189eh/3DNE **1.600**	DN129h/3SNE **1.264**	DN129h/3DNE **1.860**	DN129fh/3SNE **1.408**	DN129fh/3DNE **2.055**
4	DN189/4SNE **1.098**	DN189/4DNE **1.573**	DN189e/4SNE **1.244**	DN189e/4DNE **1.720**	DN189eh/4SNE **1.335**	DN189eh/4DNE **1.812**	DN129h/4SNE **1.490**	DN129h/4DNE **2.283**	DN129fh/4SNE **1.651**	DN129fh/4DNE **2.511**
5	DN189/5SNE **1.201**	DN189/5DNE **1.823**	DN189e/5SNE **1.347**	DN189e/5DNE **1.970**	DN189eh/5SNE **1.464**	DN189eh/5DNE **2.106**	DN129h/5SNE **1.692**	DN129h/5DNE **2.731**	DN129fh/5SNE **1.870**	DN129fh/5DNE **2.993**
6	DN189/6SNE **1.294**	DN189/6DNE **2.032**	DN189e/6SNE **1.441**	DN189e/6DNE **2.179**	DN189eh/6SNE **1.564**	DN189eh/6DNE **2.377**	DN129h/6SNE **1.901**	DN129h/6DNE **3.119**	DN129fh/6SNE **2.096**	DN129fh/6DNE **3.415**
7	DN189/7SNE **1.412**	DN189/7DNE **2.287**	DN189e/7SNE **1.559**	DN189e/7DNE **2.434**	DN189eh/7SNE **1.661**	DN189eh/7DNE **2.614**	DN129h/7SNE **2.100**	DN129h/7DNE **3.509**	DN129fh/7SNE **2.312**	DN129fh/7DNE **3.839**
8	DN189/8SNE **1.526**	DN189/8DNE **2.540**	DN189e/8SNE **1.673**	DN189e/8DNE **2.687**	DN189eh/8SNE **1.798**	DN189eh/8DNE **2.962**	DN129h/8SNE **2.313**	DN129h/8DNE **3.893**	DN129fh/8SNE **2.542**	DN129fh/8DNE **4.257**
9	DN189/9SNE **1.663**	DN189/9DNE **2.719**	DN189e/9SNE **1.809**	DN189e/9DNE **2.866**	DN189eh/9SNE **1.942**	DN189eh/9DNE **3.156**	DN129h/9SNE **2.570**	DN129h/9DNE **4.317**	DN129fh/9SNE **2.816**	DN129fh/9DNE **4.714**
10	DN189/10SNE **1.806**	DN189/10DNE **2.949**	DN189e/10SNE **1.953**	DN189e/10DNE **3.096**	DN189eh/10SNE **2.088**	DN189eh/10DNE **3.379**	DN129h/10SNE **2.776**	DN129h/10DNE **4.669**	DN129fh/10SNE **3.039**	DN129fh/10DNE **5.100**

Conector ETHERNET IP65 opcional (para IP41) +70€

OPCIONES	Código		DN109	DN119	DN189	DN129
TEXTO UNIDAD EN LED (MAX. 3 CARACTERES)	+TL	MODELOS UNA CARA	+103	+105		
		MODELOS DOBLE CARA	+209	+211		
TEXTO UNIDAD EN VINILO	+TV	MODELOS UNA CARA	+60	+66	+83	+103
		MODELOS DOBLE CARA	+104	+112	+141	+172
ALIMENTACIÓN A 24V	+24		+51	+43		



CAJAS INOX
EN LA PÁGINA 40



30738078E 01/01/17

Para corroborar la validez de este documento consulte la siguiente página web	
Código Seguro de Validación	61e705588eec45f88ea7f2f5f0494641001
Url de validación	https://eamic.elda.es/absis/idi/arx/idiarxabsaweb/asp/verificadorfirma.asp
Metadatos	Origen: Origen administración Estado de elaboración: Copia auténtica de documento original

INDICADORES NUMÉRICOS GRAN TAMAÑO — DINOS



PROFIBUS DP — DN109/NP - DN119/NP

Altura Digitos	57 mm				100 mm					
IP	IP41 (Interior)		IP65		IP41 (Interior)		IP65		IP65 Alto Brillo	
Dígitos	1 cara	2 caras	1 cara	2 caras	1 cara	2 caras	1 cara	2 caras	1 cara	2 caras
3	DN109/3SNP **1.067**	DN109/3DNP **1.285**	DN109e/3SNP **1.463**	DN109e/3DNP **1.745**	DN119/3SNP **1.234**	DN119/3DNP **1.413**	DN119e/3SNP **1.486**	DN119e/3DNP **1.665**	DN119eh/3SNP **1.517**	DN119eh/3DNP **1.746**
3 Color	DN109C/3SNP **1.122**	DN109C/3DNP **1.394**	DN109Ce/3SNP **1.517**	DN109Ce/3DNP **1.854**	DN119C/3SNP **1.310**	DN119C/3DNP **1.545**	DN119Ce/3SNP **1.563**	DN119Ce/3DNP **1.796**		
4	DN109/4SNP **1.126**	DN109/4DNP **1.330**	DN109e/4SNP **1.521**	DN109e/4DNP **1.790**	DN119/4SNP **1.287**	DN119/4DNP **1.582**	DN119e/4SNP **1.538**	DN119e/4DNP **1.833**	DN119eh/4SNP **1.589**	DN119eh/4DNP **1.931**
4 Color	DN109C/4SNP **1.200**	DN109C/4DNP **1.476**	DN109Ce/4SNP **1.594**	DN109Ce/4DNP **1.936**	DN119C/4SNP **1.381**	DN119C/4DNP **1.752**	DN119Ce/4SNP **1.633**	DN119Ce/4DNP **2.003**		
5	DN109/5SNP **1.153**	DN109/5DNP **1.375**	DN109e/5SNP **1.547**	DN109e/5DNP **1.835**	DN119/5SNP **1.363**	DN119/5DNP **1.751**	DN119e/5SNP **1.614**	DN119e/5DNP **2.002**	DN119eh/5SNP **1.674**	DN119eh/5DNP **2.115**
5 Color	DN109C/5SNP **1.243**	DN109C/5DNP **1.558**	DN109Ce/5SNP **1.638**	DN109Ce/5DNP **2.018**	DN119C/5SNP **1.476**	DN119C/5DNP **1.959**	DN119Ce/5SNP **1.727**	DN119Ce/5DNP **2.210**		
6	DN109/6SNP **1.177**	DN109/6DNP **1.507**	DN109e/6SNP **1.572**	DN109e/6DNP **1.968**	DN119/6SNP **1.413**	DN119/6DNP **1.923**	DN119e/6SNP **1.665**	DN119e/6DNP **2.174**	DN119eh/6SNP **1.731**	DN119eh/6DNP **2.300**
6 Color	DN109C/6SNP **1.286**	DN109C/6DNP **1.725**	DN109Ce/6SNP **1.681**	DN109Ce/6DNP **2.187**	DN119C/6SNP **1.545**	DN119C/6DNP **2.169**	DN119Ce/6SNP **1.796**	DN119Ce/6DNP **2.419**		
7	DN109/7SNP **1.209**	DN109/7DNP **1.586**	DN109e/7SNP **1.603**	DN109e/7DNP **2.047**	DN119/7SNP **1.477**	DN119/7DNP **2.080**	DN119e/7SNP **1.728**	DN119e/7DNP **2.333**	DN119eh/7SNP **1.815**	DN119eh/7DNP **2.499**
7 Color	DN109C/7SNP **1.336**	DN109C/7DNP **1.841**	DN109Ce/7SNP **1.731**	DN109Ce/7DNP **2.303**	DN119C/7SNP **1.629**	DN119C/7DNP **2.364**	DN119Ce/7SNP **1.880**	DN119Ce/7DNP **2.616**		
8	DN109/8SNP **1.254**	DN109/8DNP **1.652**	DN109e/8SNP **1.648**	DN109e/8DNP **2.113**	DN119/8SNP **1.564**	DN119/8DNP **2.248**	DN119e/8SNP **1.814**	DN119e/8DNP **2.499**	DN119eh/8SNP **1.907**	DN119eh/8DNP **2.683**
8 Color	DN109C/8SNP **1.399**	DN109C/8DNP **1.944**	DN109Ce/8SNP **1.794**	DN109Ce/8DNP **2.405**	DN119C/8SNP **1.734**	DN119C/8DNP **2.570**	DN119Ce/8SNP **1.984**	DN119Ce/8DNP **2.821**		
9	DN109/9SNP **1.298**	DN109/9DNP **1.731**	DN109e/9SNP **1.692**	DN109e/9DNP **2.193**	DN119/9SNP **1.629**	DN119/9DNP **2.396**	DN119e/9SNP **1.880**	DN119e/9DNP **2.647**	DN119eh/9SNP **1.982**	DN119eh/9DNP **2.845**
9 Color	DN109C/9SNP **1.463**	DN109C/9DNP **2.059**	DN109Ce/9SNP **1.856**	DN109Ce/9DNP **2.520**	DN119C/9SNP **1.818**	DN119C/9DNP **2.756**	DN119Ce/9SNP **2.069**	DN119Ce/9DNP **3.006**		
10	DN109/10SNP **1.405**	DN109/10DNP **1.819**	DN109e/10SNP **1.799**	DN109e/10DNP **2.278**	DN119/10SNP **1.730**	DN119/10DNP **2.544**	DN119e/10SNP **1.982**	DN119e/10DNP **2.795**	DN119eh/10SNP **2.103**	DN119eh/10DNP **3.032**
10 Color	DN109C/10SNP **1.587**	DN109C/10DNP **2.183**	DN109Ce/10SNP **1.982**	DN109Ce/10DNP **2.642**	DN119C/10SNP **1.938**	DN119C/10DNP **2.941**	DN119Ce/10SNP **2.190**	DN119Ce/10DNP **3.192**		

PROFIBUS DP — DN189/NP - DN129/NP

Altura Digitos	180 mm						250mm			
IP	IP41 (Interior)		IP65		IP65 Alto Brillo		IP41 Alto Brillo		IP54 Alto Brillo	
Dígitos	1 cara	2 caras	1 cara	2 caras	1 cara	2 caras	1 cara	2 caras	1 cara	2 caras
2	DN189/2SNP **1.228**	DN189/2DNP **1.446**	DN189e/2SNP **1.479**	DN189e/2DNP **1.697**	DN189eh/2SNP **1.647**	DN189eh/2DNP **1.897**	DN129h/2SNP **1.455**	DN129h/2DNP **1.864**	DN129fh/2SNP **1.706**	DN129fh/2DNP **2.115**
3	DN189/3SNP **1.356**	DN189/3DNP **1.691**	DN189e/3SNP **1.607**	DN189e/3DNP **1.942**	DN189eh/3SNP **1.779**	DN189eh/3DNP **2.125**	DN129h/3SNP **1.660**	DN129h/3DNP **2.251**	DN129fh/3SNP **1.911**	DN129fh/3DNP **2.503**
4	DN189/4SNP **1.490**	DN189/4DNP **1.958**	DN189e/4SNP **1.741**	DN189e/4DNP **2.209**	DN189eh/4SNP **1.877**	DN189eh/4DNP **2.334**	DN129h/4SNP **1.884**	DN129h/4DNP **2.668**	DN129fh/4SNP **2.136**	DN129fh/4DNP **2.920**
5	DN189/5SNP **1.592**	DN189/5DNP **2.204**	DN189e/5SNP **1.843**	DN189e/5DNP **2.455**	DN189eh/5SNP **2.003**	DN189eh/5DNP **2.627**	DN129h/5SNP **2.085**	DN129h/5DNP **3.112**	DN129fh/5SNP **2.337**	DN129fh/5DNP **3.364**
6	DN189/6SNP **1.684**	DN189/6DNP **2.411**	DN189e/6SNP **1.935**	DN189e/6DNP **2.662**	DN189eh/6SNP **2.102**	DN189eh/6DNP **2.892**	DN129h/6SNP **2.291**	DN129h/6DNP **3.498**	DN129fh/6SNP **2.543**	DN129fh/6DNP **3.750**
7	DN189/7SNP **1.799**	DN189/7DNP **2.661**	DN189e/7SNP **2.050**	DN189e/7DNP **2.912**	DN189eh/7SNP **2.195**	DN189eh/7DNP **3.124**	DN129h/7SNP **2.488**	DN129h/7DNP **3.883**	DN129fh/7SNP **2.740**	DN129fh/7DNP **4.135**
8	DN189/8SNP **1.911**	DN189/8DNP **2.911**	DN189e/8SNP **2.162**	DN189e/8DNP **3.162**	DN189eh/8SNP **2.333**	DN189eh/8DNP **3.469**	DN129h/8SNP **2.699**	DN129h/8DNP **4.265**	DN129fh/8SNP **2.951**	DN129fh/8DNP **4.517**
9	DN189/9SNP **2.047**	DN189/9DNP **3.088**	DN189e/9SNP **2.298**	DN189e/9DNP **3.338**	DN189eh/9SNP **2.475**	DN189eh/9DNP **3.660**	DN129h/9SNP **2.955**	DN129h/9DNP **4.684**	DN129fh/9SNP **3.207**	DN129fh/9DNP **4.936**
10	DN189/10SNP **2.189**	DN189/10DNP **3.314**	DN189e/10SNP **2.440**	DN189e/10DNP **3.565**	DN189eh/10SNP **2.618**	DN189eh/10DNP **3.878**	DN129h/10SNP **3.158**	DN129h/10DNP **5.033**	DN129fh/10SNP **3.410**	DN129fh/10DNP **5.285**

OPCIONES	Código		DN109	DN119	DN189	DN129
TEXTO UNIDAD EN LED (MAX. 3 CARACTERES)	+TL	MODELOS UNA CARA	+103	+105		
		MODELOS DOBLE CARA	+209	+211		
TEXTO UNIDAD EN VINILO	+TV	MODELOS UNA CARA	+60	+66	+83	+103
		MODELOS DOBLE CARA	+104	+112	+141	+172
ALIMENTACIÓN A 24V	+24		+51	+43		





CAJAS INOX
EN LA PÁGINA 40

30738078E 01/01/17

Para corroborar la validez de este documento consulte la siguiente página web
Código Seguro de Validación 61e705588eec45f88ea7f2f5f0494641001
Url de validación https://eamic.elda.es/absis/idi/arx/idiarxabsaweb/asp/verificadorfirma.asp
Metadatos Origen: Origen administración Estado de elaboración: Copia auténtica de documento original

INDICADORES NUMÉRICOS GRAN TAMAÑO DINOS



DEVICENET — DN109/ND - DN119/ND

Altura Digitos	57 mm				100 mm					
IP	IP41 (Interior)		IP65		IP41 (Interior)		IP65		IP65 Alto Brillo	
Dígitos	1 cara	2 caras	1 cara	2 caras	1 cara	2 caras	1 cara	2 caras	1 cara	2 caras
3	DN109/3SND **1.067**	DN109/3DND **1.285**	DN109e/3SND **1.463**	DN109e/3DND **1.745**	DN119/3SND **1.234**	DN119/3DND **1.413**	DN119e/3SND **1.486**	DN119e/3DND **1.665**	DN119eh/3SND **1.517**	DN119eh/3DND **1.746**
3 Color	DN109C/3SND **1.124**	DN109C/3DND **1.399**	DN109Ce/3SND **1.519**	DN109Ce/3DND **1.859**	DN119C/3SND **1.310**	DN119C/3DND **1.545**	DN119Ce/3SND **1.563**	DN119Ce/3DND **1.796**		
4	DN109/4SND **1.126**	DN109/4DND **1.330**	DN109e/4SND **1.521**	DN109e/4DND **1.790**	DN119/4SND **1.287**	DN119/4DND **1.582**	DN119e/4SND **1.538**	DN119e/4DND **1.833**	DN119eh/4SND **1.589**	DN119eh/4DND **1.931**
4 Color	DN109C/4SND **1.202**	DN109C/4DND **1.482**	DN109Ce/4SND **1.597**	DN109Ce/4DND **1.942**	DN119C/4SND **1.381**	DN119C/4DND **1.752**	DN119Ce/4SND **1.633**	DN119Ce/4DND **2.003**		
5	DN109/5SND **1.153**	DN109/5DND **1.375**	DN109e/5SND **1.547**	DN109e/5DND **1.835**	DN119/5SND **1.363**	DN119/5DND **1.751**	DN119e/5SND **1.614**	DN119e/5DND **2.002**	DN119eh/5SND **1.674**	DN119eh/5DND **2.115**
5 Color	DN109C/5SND **1.248**	DN109C/5DND **1.566**	DN109Ce/5SND **1.642**	DN109Ce/5DND **2.026**	DN119C/5SND **1.476**	DN119C/5DND **1.959**	DN119Ce/5SND **1.727**	DN119Ce/5DND **2.210**		
6	DN109/6SND **1.177**	DN109/6DND **1.507**	DN109e/6SND **1.572**	DN109e/6DND **1.968**	DN119/6SND **1.413**	DN119/6DND **1.923**	DN119e/6SND **1.665**	DN119e/6DND **2.174**	DN119eh/6SND **1.731**	DN119eh/6DND **2.300**
6 Color	DN109C/6SND **1.290**	DN109C/6DND **1.736**	DN109Ce/6SND **1.685**	DN109Ce/6DND **2.197**	DN119C/6SND **1.545**	DN119C/6DND **2.169**	DN119Ce/6SND **1.796**	DN119Ce/6DND **2.419**		
7	DN109/7SND **1.209**	DN109/7DND **1.586**	DN109e/7SND **1.603**	DN109e/7DND **2.047**	DN119/7SND **1.477**	DN119/7DND **2.080**	DN119e/7SND **1.728**	DN119e/7DND **2.333**	DN119eh/7SND **1.815**	DN119eh/7DND **2.499**
7 Color	DN109C/7SND **1.341**	DN109C/7DND **1.853**	DN109Ce/7SND **1.737**	DN109Ce/7DND **2.314**	DN119C/7SND **1.629**	DN119C/7DND **2.364**	DN119Ce/7SND **1.880**	DN119Ce/7DND **2.616**		
8	DN109/8SND **1.254**	DN109/8DND **1.652**	DN109e/8SND **1.648**	DN109e/8DND **2.113**	DN119/8SND **1.564**	DN119/8DND **2.248**	DN119e/8SND **1.814**	DN119e/8DND **2.499**	DN119eh/8SND **1.907**	DN119eh/8DND **2.683**
8 Color	DN109C/8SND **1.406**	DN109C/8DND **1.957**	DN109Ce/8SND **1.800**	DN109Ce/8DND **2.417**	DN119C/8SND **1.734**	DN119C/8DND **2.570**	DN119Ce/8SND **1.984**	DN119Ce/8DND **2.821**		
9	DN109/9SND **1.298**	DN109/9DND **1.731**	DN109e/9SND **1.692**	DN109e/9DND **2.193**	DN119/9SND **1.629**	DN119/9DND **2.396**	DN119e/9SND **1.880**	DN119e/9DND **2.647**	DN119eh/9SND **1.982**	DN119eh/9DND **2.845**
9 Color	DN109C/9SND **1.470**	DN109C/9DND **2.074**	DN109Ce/9SND **1.864**	DN109Ce/9DND **2.535**	DN119C/9SND **1.818**	DN119C/9DND **2.756**	DN119Ce/9SND **2.069**	DN119Ce/9DND **3.006**		
10	DN109/10SND **1.405**	DN109/10DND **1.819**	DN109e/10SND **1.799**	DN109e/10DND **2.278**	DN119/10SND **1.730**	DN119/10DND **2.544**	DN119e/10SND **1.982**	DN119e/10DND **2.795**	DN119eh/10SND **2.103**	DN119eh/10DND **3.032**
10 Color	DN109C/10SND **1.595**	DN109C/10DND **2.199**	DN109Ce/10SND **1.991**	DN109Ce/10DND **2.658**	DN119C/10SND **1.938**	DN119C/10DND **2.941**	DN119Ce/10SND **2.190**	DN119Ce/10DND **3.192**		

DEVICENET — DN189/ND - DN129/ND

Altura Digitos	180 mm						250mm			
IP	IP41 (Interior)		IP65		IP65 Alto Brillo		IP41 Alto Brillo		IP54 Alto Brillo	
Dígitos	1 cara	2 caras	1 cara	2 caras	1 cara	2 caras	1 cara	2 caras	1 cara	2 caras
2	DN189/2SND **1.248**	DN189/2DND **1.484**	DN189e/2SND **1.500**	DN189e/2DND **1.736**	DN189eh/2SND **1.694**	DN189eh/2DND **2.024**	DN129h/2SND **1.455**	DN129h/2DND **1.864**	DN129fh/2SND **1.706**	DN129fh/2DND **2.115**
3	DN189/3SND **1.356**	DN189/3DND **1.691**	DN189e/3SND **1.608**	DN189e/3DND **1.943**	DN189eh/3SND **1.779**	DN189eh/3DND **2.125**	DN129h/3SND **1.660**	DN129h/3DND **2.251**	DN129fh/3SND **1.911**	DN129fh/3DND **2.503**
4	DN189/4SND **1.490**	DN189/4DND **1.958**	DN189e/4SND **1.742**	DN189e/4DND **2.210**	DN189eh/4SND **1.877**	DN189eh/4DND **2.334**	DN129h/4SND **1.884**	DN129h/4DND **2.668**	DN129fh/4SND **2.136**	DN129fh/4DND **2.920**
5	DN189/5SND **1.592**	DN189/5DND **2.204**	DN189e/5SND **1.844**	DN189e/5DND **2.456**	DN189eh/5SND **2.003**	DN189eh/5DND **2.627**	DN129h/5SND **2.085**	DN129h/5DND **3.112**	DN129fh/5SND **2.337**	DN129fh/5DND **3.364**
6	DN189/6SND **1.684**	DN189/6DND **2.411**	DN189e/6SND **1.936**	DN189e/6DND **2.663**	DN189eh/6SND **2.102**	DN189eh/6DND **2.892**	DN129h/6SND **2.291**	DN129h/6DND **3.498**	DN129fh/6SND **2.543**	DN129fh/6DND **3.750**
7	DN189/7SND **1.799**	DN189/7DND **2.661**	DN189e/7SND **2.051**	DN189e/7DND **2.913**	DN189eh/7SND **2.195**	DN189eh/7DND **3.124**	DN129h/7SND **2.488**	DN129h/7DND **3.883**	DN129fh/7SND **2.740**	DN129fh/7DND **4.135**
8	DN189/8SND **1.911**	DN189/8DND **2.911**	DN189e/8SND **2.163**	DN189e/8DND **3.163**	DN189eh/8SND **2.333**	DN189eh/8DND **3.469**	DN129h/8SND **2.699**	DN129h/8DND **4.265**	DN129fh/8SND **2.951**	DN129fh/8DND **4.517**
9	DN189/9SND **2.047**	DN189/9DND **3.088**	DN189e/9SND **2.299**	DN189e/9DND **3.339**	DN189eh/9SND **2.475**	DN189eh/9DND **3.660**	DN129h/9SND **2.955**	DN129h/9DND **4.684**	DN129fh/9SND **3.207**	DN129fh/9DND **4.936**
10	DN189/10SND **2.189**	DN189/10DND **3.314**	DN189e/10SND **2.441**	DN189e/10DND **3.566**	DN189eh/10SND **2.618**	DN189eh/10DND **3.878**	DN129h/10SND **3.158**	DN129h/10DND **5.033**	DN129fh/10SND **3.410**	DN129fh/10DND **5.285**

OPCIONES	Código		DN109	DN119	DN189	DN129
TEXTO UNIDAD EN LED (MAX. 3 CARACTERES)	+TL	MODELOS UNA CARA	+103	+105		
		MODELOS DOBLE CARA	+209	+211		
TEXTO UNIDAD EN VINILO	+TV	MODELOS UNA CARA	+60	+66	+83	+103
		MODELOS DOBLE CARA	+104	+112	+141	+172
ALIMENTACIÓN A 24V	+24		+51	+43		





CAJAS INOX
EN LA PÁGINA 40

30738078E 01/01/17

Para corroborar la validez de este documento consulte la siguiente página web
Código Seguro de Validación 61e705588eec45f88ea7f2f5f0494641001
Url de validación https://eamic.elda.es/absis/idi/arx/idiarxabsaweb/asp/verificadorfirma.asp
Metadatos Origen: Origen administración Estado de elaboración: Copia auténtica de documento original

INDICADORES NUMÉRICOS GRAN TAMAÑO — DINOS



WIFI

DN109/NW - DN119/NW

Altura Digitos	57 mm				100 mm					
IP	IP41 (Interior)		IP65		IP41 (Interior)		IP65		IP65 Alto Brillo	
Dígitos	1 cara	2 caras	1 cara	2 caras	1 cara	2 caras	1 cara	2 caras	1 cara	2 caras
3	DN109/3SNW 852	DN109/3DNW 1.067	DN109e/3SNW 1.030	DN109e/3DNW 1.246	DN119/3SNW 978	DN119/3DNW 1.286	DN119e/3SNW 1.158	DN119e/3DNW 1.465	DN119eh/3SNW 1.193	DN119eh/3DNW 1.564
3 Color	DN109C/3SNW 907	DN109C/3DNW 1.177	DN109Ce/3SNW 1.085	DN109Ce/3DNW 1.301	DN119C/3SNW 1.054	DN119C/3DNW 1.419	DN119Ce/3SNW 1.233	DN119Ce/3DNW 1.597		
4	DN109/4SNW 913	DN109/4DNW 1.109	DN109e/4SNW 1.091	DN109e/4DNW 1.287	DN119/4SNW 1.062	DN119/4DNW 1.366	DN119e/4SNW 1.240	DN119e/4DNW 1.544	DN119eh/4SNW 1.297	DN119eh/4DNW 1.658
4 Color	DN109C/4SNW 986	DN109C/4DNW 1.255	DN109Ce/4SNW 1.146	DN109Ce/4DNW 1.341	DN119C/4SNW 1.157	DN119C/4DNW 1.536	DN119Ce/4SNW 1.335	DN119Ce/4DNW 1.715		
5	DN109/5SNW 921	DN109/5DNW 1.150	DN109e/5SNW 1.100	DN109e/5DNW 1.328	DN119/5SNW 1.108	DN119/5DNW 1.445	DN119e/5SNW 1.286	DN119e/5DNW 1.624	DN119eh/5SNW 1.350	DN119eh/5DNW 1.752
5 Color	DN109C/5SNW 1.013	DN109C/5DNW 1.331	DN109Ce/5SNW 1.155	DN109Ce/5DNW 1.383	DN119C/5SNW 1.221	DN119C/5DNW 1.653	DN119Ce/5SNW 1.399	DN119Ce/5DNW 1.832		
6	DN109/6SNW 940	DN109/6DNW 1.170	DN109e/6SNW 1.119	DN109e/6DNW 1.349	DN119/6SNW 1.154	DN119/6DNW 1.536	DN119e/6SNW 1.332	DN119e/6DNW 1.715	DN119eh/6SNW 1.405	DN119eh/6DNW 1.857
6 Color	DN109C/6SNW 1.050	DN109C/6DNW 1.389	DN109Ce/6SNW 1.174	DN109Ce/6DNW 1.404	DN119C/6SNW 1.286	DN119C/6DNW 1.782	DN119Ce/6SNW 1.465	DN119Ce/6DNW 1.960		
7	DN109/7SNW 996	DN109/7DNW 1.297	DN109e/7SNW 1.176	DN109e/7DNW 1.476	DN119/7SNW 1.230	DN119/7DNW 1.682	DN119e/7SNW 1.409	DN119e/7DNW 1.860	DN119eh/7SNW 1.501	DN119eh/7DNW 2.045
7 Color	DN109C/7SNW 1.123	DN109C/7DNW 1.552	DN109Ce/7SNW 1.230	DN109Ce/7DNW 1.531	DN119C/7SNW 1.381	DN119C/7DNW 1.966	DN119Ce/7SNW 1.561	DN119Ce/7DNW 2.144		
8	DN109/8SNW 1.012	DN109/8DNW 1.304	DN109e/8SNW 1.190	DN109e/8DNW 1.482	DN119/8SNW 1.271	DN119/8DNW 1.839	DN119e/8SNW 1.449	DN119e/8DNW 2.019	DN119eh/8SNW 1.549	DN119eh/8DNW 2.217
8 Color	DN109C/8SNW 1.158	DN109C/8DNW 1.595	DN109Ce/8SNW 1.245	DN109Ce/8DNW 1.537	DN119C/8SNW 1.441	DN119C/8DNW 2.160	DN119Ce/8SNW 1.620	DN119Ce/8DNW 2.340		
9	DN109/9SNW 1.047	DN109/9DNW 1.347	DN109e/9SNW 1.225	DN109e/9DNW 1.527	DN119/9SNW 1.333	DN119/9DNW 1.996	DN119e/9SNW 1.512	DN119e/9DNW 2.176	DN119eh/9SNW 1.619	DN119eh/9DNW 2.390
9 Color	DN109C/9SNW 1.211	DN109C/9DNW 1.676	DN109Ce/9SNW 1.280	DN109Ce/9DNW 1.581	DN119C/9SNW 1.523	DN119C/9DNW 2.355	DN119Ce/9SNW 1.701	DN119Ce/9DNW 2.536		
10	DN109/10SNW 1.094	DN109/10DNW 1.438	DN109e/10SNW 1.273	DN109e/10DNW 1.617	DN119/10SNW 1.400	DN119/10DNW 2.205	DN119e/10SNW 1.579	DN119e/10DNW 2.384	DN119eh/10SNW 1.707	DN119eh/10DNW 2.640
10 Color	DN109C/10SNW 1.277	DN109C/10DNW 1.802	DN109Ce/10SNW 1.328	DN109Ce/10DNW 1.672	DN119C/10SNW 1.609	DN119C/10DNW 2.602	DN119Ce/10SNW 1.787	DN119Ce/10DNW 2.782		

WIFI

DN189/NW - DN129/NW

Altura Digitos	180 mm						250mm			
IP	IP41 (Interior)		IP65		IP65 Alto Brillo		IP41 Alto Brillo		IP54 Alto Brillo	
Dígitos	1 cara	2 caras	1 cara	2 caras	1 cara	2 caras	1 cara	2 caras	1 cara	2 caras
2	DN189/2SNW 984	DN189/2DNW 1.264	DN189e/2SNW 1.164	DN189e/2DNW 1.443	DN189eh/2SNW 1.318	DN189eh/2DNW 1.781	DN129h/2SNW 1.262	DN129h/2DNW 1.582	DN129fh/2SNW 1.441	DN129fh/2DNW 1.762
3	DN189/3SNW 1.102	DN189/3DNW 1.447	DN189e/3SNW 1.281	DN189e/3DNW 1.627	DN189eh/3SNW 1.423	DN189eh/3DNW 1.924	DN129h/3SNW 1.408	DN129h/3DNW 1.891	DN129fh/3SNW 1.587	DN129fh/3DNW 2.071
4	DN189/4SNW 1.216	DN189/4DNW 1.620	DN189e/4SNW 1.395	DN189e/4DNW 1.799	DN189eh/4SNW 1.556	DN189eh/4DNW 2.033	DN129h/4SNW 1.561	DN129h/4DNW 2.207	DN129fh/4SNW 1.740	DN129fh/4DNW 2.387
5	DN189/5SNW 1.283	DN189/5DNW 1.800	DN189e/5SNW 1.463	DN189e/5DNW 1.980	DN189eh/5SNW 1.647	DN189eh/5DNW 2.227	DN129h/5SNW 1.723	DN129h/5DNW 2.608	DN129fh/5SNW 1.902	DN129fh/5DNW 2.788
6	DN189/6SNW 1.352	DN189/6DNW 1.967	DN189e/6SNW 1.531	DN189e/6DNW 2.146	DN189eh/6SNW 1.742	DN189eh/6DNW 2.405	DN129h/6SNW 1.886	DN129h/6DNW 2.995	DN129fh/6SNW 2.066	DN129h/6DNW 3.174
7	DN189/7SNW 1.482	DN189/7DNW 2.197	DN189e/7SNW 1.662	DN189e/7DNW 2.377	DN189eh/7SNW 1.850	DN189eh/7DNW 2.624	DN129h/7SNW 2.099	DN129h/7DNW 3.353	DN129fh/7SNW 2.279	DN129fh/7DNW 3.532
8	DN189/8SNW 1.571	DN189/8DNW 2.458	DN189e/8SNW 1.750	DN189e/8DNW 2.638	DN189eh/8SNW 1.939	DN189eh/8DNW 2.958	DN129h/8SNW 2.308	DN129h/8DNW 3.769	DN129fh/8SNW 2.488	DN129fh/8DNW 3.948
9	DN189/9SNW 1.725	DN189/9DNW 2.629	DN189e/9SNW 1.904	DN189e/9DNW 2.808	DN189eh/9SNW 2.076	DN189eh/9DNW 3.159	DN129h/9SNW 2.604	DN129h/9DNW 4.165	DN129fh/9SNW 2.784	DN129fh/9DNW 4.344
10	DN189/10SNW 1.854	DN189/10DNW 2.870	DN189e/10SNW 2.034	DN189e/10DNW 3.050	DN189eh/10SNW 2.183	DN189eh/10DNW 3.447	DN129h/10SNW 2.821	DN129h/10DNW 4.484	DN129fh/10SNW 3.001	DN129fh/10DNW 4.663

OPCIONES	Código		DN109	DN119	DN189	DN129
TEXTO UNIDAD EN LED (MAX. 3 CARACTERES)	+TL	MODELOS UNA CARA	+103	+105		
		MODELOS DOBLE CARA	+209	+211		
TEXTO UNIDAD EN VINILO	+TV	MODELOS UNA CARA	+60	+66	+83	+103
		MODELOS DOBLE CARA	+104	+112	+141	+172
ALIMENTACIÓN A 24V	+24		+51	+43		





CAJAS INOX
EN LA PÁGINA 40

30738078E 01/01/17

Para corroborar la validez de este documento consulte la siguiente página web
Código Seguro de Validación 61e705588eec45f88ea7f2f5f0494641001
Url de validación https://eamic.elda.es/absis/idi/arx/idiarxabsaweb/asp/verificadorfirma.asp
Metadatos Origen: Origen administración Estado de elaboración: Copia auténtica de documento original

INDICADORES ALFANUMÉRICOS GRAN TAMAÑO DINOS

RS-232 / RS-485

Altura Caracter		30 mm (DT203/X)					
IP		IP41 (Interior)		IP54		IP65	
LIN	C/L	1 cara	2 caras	1 cara	2 caras	1 cara	2 caras
2	20	DT203/2SX20 **1.171**	DT203/2DX20 **1.848**			DT203e/2SX20 **1.247**	DT203e/2DX20 **1.925**
	40	DT203/2SX40 **1.780**	DT203/2DX40 **3.026**			DT203e/2SX40 **1.855**	DT203e/2DX40 **3.103**
4	20	DT203/4SX20 **1.844**	DT203/4DX20 **3.142**	DT203f/4SX20 **1.921**	DT203f/4DX20 **3.219**		
	40	DT203/4SX40 **3.123**	DT203/4DX40 **5.610**	DT203f/4SX40 **3.199**	DT203f/4DX40 **5.688**		
6	20	DT203/6SX20 **2.516**	DT203/6DX20 **4.425**	DT203f/6SX20 **2.593**	DT203f/6DX20 **4.502**		
	40						
8	20	DT203/8SX20 **3.258**	DT203/8DX20 **5.860**	DT203f/8SX20 **3.334**	DT203f/8DX20 **5.938**		
	40						



Altura Caracter		50 mm (DT105/X)									
IP		IP41 (Interior)		IP65		IP54		IP65 (Alto Brillo)		IP54 (Alto Brillo)	
LIN	C/L	1 cara	2 caras	1 cara	2 caras	1 cara	2 caras	1 cara	2 caras	1 cara	2 caras
1	6	DT105/1SX6 **624**	DT105/1DX6 **845**	DT105e/1SX6 **706**	DT105e/1DX6 **926**			DT105eh/1SX6 **710**	DT105eh/1DX6 **934**		
	13	DT105/1SX13 **772**	DT105/1DX13 **1.127**	DT105e/1SX13 **854**	DT105e/1DX13 **1.210**			DT105eh/1SX13 **860**	DT105eh/1DX13 **1.222**		
	20	DT105/1SX20 **910**	DT105/1DX20 **1.400**	DT105e/1SX20 **991**	DT105e/1DX20 **1.483**			DT105eh/1SX20 **1.000**	DT105eh/1DX20 **1.498**		
	26	DT105/1SX26 **1.074**	DT105/1DX26 **1.698**	DT105e/1SX26 **1.150**	DT105e/1DX26 **1.776**			DT105eh/1SX26 **1.159**	DT105eh/1DX26 **1.795**		
	33	DT105/1SX33 **1.221**	DT105/1DX33 **2.000**	DT105e/1SX33 **1.296**	DT105e/1DX33 **2.078**			DT105eh/1SX33 **1.309**	DT105eh/1DX33 **2.101**		
	40	DT105/1SX40 **1.369**	DT105/1DX40 **2.282**	DT105e/1SX40 **1.444**	DT105e/1DX40 **2.360**			DT105eh/1SX40 **1.459**	DT105eh/1DX40 **2.388**		
2	6	DT105/2SX6 **941**	DT105/2DX6 **1.354**			DT105f/2SX6 **1.018**	DT105f/2DX6 **1.431**			DT105fh/2SX6 **1.027**	DT105fh/2DX6 **1.448**
	13	DT105/2SX13 **1.264**	DT105/2DX13 **1.962**			DT105f/2SX13 **1.340**	DT105f/2DX13 **2.040**			DT105fh/2SX13 **1.354**	DT105fh/2DX13 **2.067**
	20	DT105/2SX20 **1.576**	DT105/2DX20 **2.581**			DT105f/2SX20 **1.653**	DT105f/2DX20 **2.660**			DT105fh/2SX20 **1.670**	DT105fh/2DX20 **2.694**
	26	DT105/2SX26 **1.907**	DT105/2DX26 **3.199**			DT105f/2SX26 **1.986**	DT105f/2DX26 **3.280**			DT105fh/2SX26 **2.006**	DT105fh/2DX26 **3.322**
	33	DT105/2SX33 **2.230**	DT105/2DX33 **3.808**			DT105f/2SX33 **2.308**	DT105f/2DX33 **3.889**			DT105fh/2SX33 **2.334**	DT105fh/2DX33 **3.939**
	40	DT105/2SX40 **2.552**	DT105/2DX40 **4.416**			DT105f/2SX40 **2.632**	DT105f/2DX40 **4.499**			DT105fh/2SX40 **2.660**	DT105fh/2DX40 **4.557**
3	6	DT105/3SX6 **1.184**	DT105/3DX6 **1.805**			DT105f/3SX6 **1.261**	DT105f/3DX6 **1.883**			DT105fh/3SX6 **1.274**	DT105fh/3DX6 **1.909**
	13	DT105/3SX13 **1.683**	DT105/3DX13 **2.784**			DT105f/3SX13 **1.760**	DT105f/3DX13 **2.863**			DT105fh/3SX13 **1.779**	DT105fh/3DX13 **2.902**
	20	DT105/3SX20 **2.151**	DT105/3DX20 **3.619**			DT105f/3SX20 **2.230**	DT105f/3DX20 **3.701**			DT105fh/3SX20 **2.255**	DT105fh/3DX20 **3.752**
	26	DT105/3SX26 **2.649**	DT105/3DX26 **4.631**			DT105f/3SX26 **2.729**	DT105f/3DX26 **4.714**			DT105fh/3SX26 **2.760**	DT105fh/3DX26 **4.778**
	33	DT105/3SX33 **3.122**	DT105/3DX33 **5.527**			DT105f/3SX33 **3.203**	DT105f/3DX33 **5.613**			DT105fh/3SX33 **3.240**	DT105fh/3DX33 **5.689**
	40	DT105/3SX40 **3.596**	DT105/3DX40 **6.425**			DT105f/3SX40 **3.677**	DT105f/3DX40 **6.513**			DT105fh/3SX40 **3.720**	DT105fh/3DX40 **6.599**
4	6									DT105fh/4SX6 **1.455**	DT105fh/4DX6 **2.242**
	13									DT105fh/4SX13 **2.096**	DT105fh/4DX13 **3.485**
	20	DT105/4SX20 **2.662**	DT105/4DX20 **4.654**			DT105f/4SX20 **2.742**	DT105f/4DX20 **4.738**			DT105fh/4SX20 **2.775**	DT105fh/4DX20 **4.805**
	26									DT105fh/4SX26 **3.770**	DT105fh/4DX26 **6.681**
	33									DT105fh/4SX33 **4.440**	DT105fh/4DX33 **7.846**
5	20	DT105/5SX20 **3.202**	DT105/5DX20 **5.663**			DT105f/5SX20 **3.282**	DT105f/5DX20 **5.750**			DT105fh/5SX20 **3.324**	DT105fh/5DX20 **5.834**
6	6	DT105/6SX6 **1.777**	DT105/6DX6 **2.923**							DT105fh/6SX6 **1.928**	DT105fh/6DX6 **3.199**
	13	DT105/6SX13 **2.740**	DT105/6DX13 **4.777**							DT105fh/6SX13 **3.001**	DT105fh/6DX13 **5.145**
	20	DT105/6SX20 **3.713**	DT105/6DX20 **6.645**			DT105f/6SX20 **3.794**	DT105f/6DX20 **6.633**			DT105fh/6SX20 **3.845**	DT105fh/6DX20 **6.835**
7	20	DT105/7SX20 **4.262**	DT105/7DX20 **7.783**			DT105f/7SX20 **4.344**	DT105f/7DX20 **7.872**			DT105fh/7SX20 **4.403**	DT105fh/7DX20 **7.991**
8	20	DT105/8SX20 **4.826**	DT105/8DX20 **8.764**			DT105f/8SX20 **4.909**	DT105f/8DX20 **8.857**			DT105fh/8SX20 **4.978**	DT105fh/8DX20 **8.991**

Para corroborar la validez de este documento consulte la siguiente página web	
Código Seguro de Validación	61e705588eec45f88ea7f2f5f0494641001
Url de validación	https://eamic.elda.es/absis/idi/arx/idiarxabsaweb/asp/verificadorfirma.asp
Metadatos	Origen: Origen administración Estado de elaboración: Copia auténtica de documento original

Altura Caracter		100 mm (DT110/X)									
IP		IP41 (Interior)		IP65		IP54		IP65 (Alto Brillo)		IP54 (Alto Brillo)	
LIN	C/L	1 cara	2 caras	1 cara	2 caras	1 cara	2 caras	1 cara	2 caras	1 cara	2 caras
1	6	DT110/1SX6 **796**	DT110/1DX6 **1.115**	DT110e/1SX6 **871**	DT110e/1DX6 **1.190**			DT110eh/1SX6 **912**	DT110eh/1DX6 **1.271**		
	13	DT110/1SX13 **1.052**	DT110/1DX13 **1.599**	DT110e/1SX13 **1.128**	DT110e/1DX13 **1.677**			DT110eh/1SX13 **1.210**	DT110eh/1DX13 **1.840**		
	20	DT110/1SX20 **1.298**	DT110/1DX20 **2.075**	DT110e/1SX20 **1.375**	DT110e/1DX20 **2.152**			DT110eh/1SX20 **1.498**	DT110eh/1DX20 **2.398**		
	26	DT110/1SX26 **1.566**	DT110/1DX26 **2.569**	DT110e/1SX26 **1.642**	DT110e/1DX26 **2.648**			DT110eh/1SX26 **1.806**	DT110eh/1DX26 **2.977**		
2	6	DT110/2SX6 **1.166**	DT110/2DX6 **1.750**			DT110f/2SX6 **1.242**	DT110f/2DX6 **1.827**			DT110fh/2SX6 **1.323**	DT110fh/2DX6 **1.988**
	13	DT110/2SX13 **1.685**	DT110/2DX13 **2.727**			DT110f/2SX13 **1.763**	DT110f/2DX13 **2.806**			DT110fh/2SX13 **1.926**	DT110fh/2DX13 **3.132**
	20	DT110/2SX20 **2.195**	DT110/2DX20 **3.715**			DT110f/2SX20 **2.273**	DT110f/2DX20 **3.794**			DT110fh/2SX20 **2.518**	DT110fh/2DX20 **4.286**
	26	DT110/2SX26 **2.724**	DT110/2DX26 **4.702**			DT110f/2SX26 **2.802**	DT110f/2DX26 **4.783**			DT110fh/2SX26 **3.131**	DT110fh/2DX26 **5.441**
3	6	DT110/3SX6 **1.513**	DT110/3DX6 **2.387**			DT110f/3SX6 **1.589**	DT110f/3DX6 **2.464**			DT110fh/3SX6 **1.710**	DT110fh/3DX6 **2.706**
	13	DT110/3SX13 **2.298**	DT110/3DX13 **3.907**			DT110f/3SX13 **2.376**	DT110f/3DX13 **3.986**			DT110fh/3SX13 **2.621**	DT110fh/3DX13 **4.476**
	20	DT110/3SX20 **3.055**	DT110/3DX20 **5.283**			DT110f/3SX20 **3.133**	DT110f/3DX20 **5.364**			DT110fh/3SX20 **3.503**	DT110fh/3DX20 **6.103**
	26	DT110/3SX26 **3.841**	DT110/3DX26 **6.835**			DT110f/3SX26 **3.921**	DT110f/3DX26 **6.919**			DT110fh/3SX26 **4.415**	DT110fh/3DX26 **7.905**
4	6	DT110/4SX6 **1.878**	DT110/4DX6 **3.031**							DT110fh/4SX6 **2.029**	DT110fh/4DX6 **3.306**
	13	DT110/4SX13 **2.908**	DT110/4DX13 **5.013**							DT110fh/4SX13 **3.214**	DT110fh/4DX13 **5.597**
	20	DT110/4SX20 **3.851**	DT110/4DX20 **6.856**			DT110f/4SX20 **3.930**	DT110f/4DX20 **6.940**			DT110fh/4SX20 **4.422**	DT110fh/4DX20 **7.924**
5	20	DT110/5SX20 **4.680**	DT110/5DX20 **8.412**			DT110f/5SX20 **4.760**	DT110f/5DX20 **8.498**			DT110fh/5SX20 **5.375**	DT110fh/5DX20 **9.729**
6	20	DT110/6SX20 **5.475**	DT110/6DX20 **9.934**			DT110f/6SX20 **5.557**	DT110f/6DX20 **10.022**			DT110fh/6SX20 **6.295**	DT110fh/6DX20 **11.498**
7	20	DT110/7SX20 **6.315**	DT110/7DX20 **11.617**			DT110f/7SX20 **6.397**	DT110f/7DX20 **11.707**			DT110fh/7SX20 **7.258**	DT110fh/7DX20 **13.429**
8	6	DT110/8SX6 **3.207**	DT110/8DX6 **5.451**								
	13	DT110/8SX13 **5.200**	DT110/8DX13 **9.309**								
	20	DT110/8SX20 **7.163**	DT110/8DX20 **13.138**			DT110f/8SX20 **7.247**	DT110f/8DX20 **13.229**			DT110fh/8SX20 **8.231**	DT110fh/8DX20 **15.199**

OPCIONES	CÓDIGO	PRECIO
TEMPERATURA Y HUMEDAD	+TH	118 €
TEMPERATURA Y HUMEDAD (IP65 / IP54)	+TH	297 €
ALIMENTACIÓN A 24V	+24	43 €

ACCESORIOS	Código	€
CABLE PROGRAMACIÓN	SC-105C	52

COLORES DE LOS LEDS

El color standard es **Rojo**

Pida cotización para **Ambar, Verde, Azul, Blanco ...**





CAJAS INOX EN LA PÁGINA 40



Para corroborar la validez de este documento consulte la siguiente página web	
Código Seguro de Validación	61e705588eec45f88ea7f2f5f0494641001
Url de validación	https://eamic.elda.es/absis/idi/arx/idiarxabsaweb/asp/verificadorfirma.asp
Metadatos	Origen: Origen administración Estado de elaboración: Copia auténtica de documento original

INDICADORES ALFANUMÉRICOS GRAN TAMAÑO DINOS

CONTROL PARALELO



Altura Caracter		30 mm (DT203/P)					
IP		IP41 (Interior)		IP54		IP65	
LIN	C/L	1 cara	2 caras	1 cara	2 caras	1 cara	2 caras
2	20	DT203/2SP20 **1.226**	DT203/2DP20 **1.903**			DT203e/2SP20 **1.305**	DT203e/2DP20 **1.982**
	40	DT203/2SP40 **1.835**	DT203/2DP40 **3.081**			DT203e/2SP40 **1.914**	DT203e/2DP40 **3.160**
4	20	DT203/4SP20 **1.899**	DT203/4DP20 **3.197**	DT203f/4SP20 **1.978**	DT203f/4DP20 **3.276**		
	40	DT203/4SP40 **3.177**	DT203/4DP40 **5.664**	DT203f/4SP40 **3.257**	DT203f/4DP40 **5.745**		
6	20	DT203/6SP20 **2.571**	DT203/6DP20 **4.480**	DT203f/6SP20 **2.650**	DT203f/6DP20 **4.599**		
	40						
8	20						
	40						

Altura Caracter		50 mm (DT105/P)									
IP		IP41 (Interior)		IP65		IP54		IP65 (Alto Brillo)		IP54 (Alto Brillo)	
LIN	C/L	1 cara	2 caras	1 cara	2 caras	1 cara	2 caras	1 cara	2 caras	1 cara	2 caras
1	6	DT105/1SP6 **616**	DT105/1DP6 **836**	DT105e/1SP6 **696**	DT105e/1DP6 **917**			DT105eh/1SP6 **701**	DT105eh/1DP6 **925**		
	13	DT105/1SP13 **764**	DT105/1DP13 **1.119**	DT105e/1SP13 **844**	DT105e/1DP13 **1.200**			DT105eh/1SP13 **850**	DT105eh/1DP13 **1.212**		
	20	DT105/1SP20 **902**	DT105/1DP20 **1.392**	DT105e/1SP20 **982**	DT105e/1DP20 **1.473**			DT105eh/1SP20 **990**	DT105eh/1DP20 **1.489**		
	26	DT105/1SP26 **1.065**	DT105/1DP26 **1.690**	DT105e/1SP26 **1.139**	DT105e/1DP26 **1.766**			DT105eh/1SP26 **1.150**	DT105eh/1DP26 **1.785**		
	33	DT105/1SP33 **1.213**	DT105/1DP33 **1.991**	DT105e/1SP33 **1.287**	DT105e/1DP33 **2.068**			DT105eh/1SP33 **1.299**	DT105eh/1DP33 **2.091**		
	40	DT105/1SP40 **1.360**	DT105/1DP40 **2.274**	DT105e/1SP40 **1.435**	DT105e/1DP40 **2.351**			DT105eh/1SP40 **1.448**	DT105eh/1DP40 **2.378**		
2	6	DT105/2SP6 **929**	DT105/2DP6 **1.341**			DT105f/2SP6 **1.008**	DT105f/2DP6 **1.421**			DT105fh/2SP6 **1.017**	DT105fh/2DP6 **1.438**
	13	DT105/2SP13 **1.252**	DT105/2DP13 **1.950**			DT105f/2SP13 **1.330**	DT105f/2DP13 **2.030**			DT105fh/2SP13 **1.343**	DT105fh/2DP13 **2.056**
	20	DT105/2SP20 **1.564**	DT105/2DP20 **2.568**			DT105f/2SP20 **1.643**	DT105f/2DP20 **2.650**			DT105fh/2SP20 **1.660**	DT105fh/2DP20 **2.684**
	26	DT105/2SP26 **1.895**	DT105/2DP26 **3.186**			DT105f/2SP26 **1.976**	DT105f/2DP26 **3.270**			DT105fh/2SP26 **1.996**	DT105fh/2DP26 **3.312**
	33	DT105/2SP33 **2.217**	DT105/2DP33 **3.795**			DT105f/2SP33 **2.298**	DT105f/2DP33 **3.879**			DT105fh/2SP33 **2.324**	DT105fh/2DP33 **3.929**
	40	DT105/2SP40 **2.539**	DT105/2DP40 **4.403**			DT105f/2SP40 **2.621**	DT105f/2DP40 **4.489**			DT105fh/2SP40 **2.650**	DT105fh/2DP40 **4.547**
3	6	DT105/3SP6 **1.172**	DT105/3DP6 **1.793**			DT105f/3SP6 **1.251**	DT105f/3DP6 **1.873**			DT105fh/3SP6 **1.264**	DT105fh/3DP6 **1.899**
	13	DT105/3SP13 **1.670**	DT105/3DP13 **2.771**			DT105f/3SP13 **1.749**	DT105f/3DP13 **2.853**			DT105fh/3SP13 **1.769**	DT105fh/3DP13 **2.892**
	20	DT105/3SP20 **2.139**	DT105/3DP20 **3.607**			DT105f/3SP20 **2.220**	DT105f/3DP20 **3.690**			DT105fh/3SP20 **2.245**	DT105fh/3DP20 **3.741**
	26	DT105/3SP26 **2.637**	DT105/3DP26 **4.619**			DT105f/3SP26 **2.718**	DT105f/3DP26 **4.704**			DT105fh/3SP26 **2.750**	DT105fh/3DP26 **4.767**
	33	DT105/3SP33 **3.110**	DT105/3DP33 **5.515**			DT105f/3SP33 **3.193**	DT105f/3DP33 **5.603**			DT105fh/3SP33 **3.229**	DT105fh/3DP33 **5.678**
	40	DT105/3SP40 **3.582**	DT105/3DP40 **6.412**			DT105f/3SP40 **3.667**	DT105f/3DP40 **6.503**			DT105fh/3SP40 **3.710**	DT105fh/3DP40 **6.589**
4	6	DT105/4SP6 **1.378**	DT105/4DP6 **2.186**								
	13	DT105/4SP13 **2.024**	DT105/4DP13 **3.398**								
	20	DT105/4SP20 **2.650**	DT105/4DP20 **4.642**			DT105f/4SP20 **2.732**	DT105f/4DP20 **4.728**			DT105fh/4SP20 **2.765**	DT105fh/4DP20 **4.795**
	26										
	33										
5	20	DT105/5SP20 **3.189**	DT105/5DP20 **5.561**			DT105f/5SP20 **3.272**	DT105f/5DP20 **5.740**			DT105fh/5SP20 **3.314**	DT105fh/5DP20 **5.824**
6	6										
	13										
	20	DT105/6SP20 **3.701**	DT105/6DP20 **6.633**			DT105f/6SP20 **3.784**	DT105f/6DP20 **6.723**			DT105fh/6SP20 **3.835**	DT105fh/6DP20 **6.825**
7	20										
8	20										

Para corroborar la validez de este documento consulte la siguiente página web	
Código Seguro de Validación	61e705588eec45f88ea7f2f5f0494641001
Url de validación	https://eamic.elda.es/absis/idi/arx/idiarxabsaweb/asp/verificadorfirma.asp
Metadatos	Origen: Origen administración Estado de elaboración: Copia auténtica de documento original

Altura Caracter		100 mm (DT110/P)									
IP		IP41 (Interior)		IP65		IP54		IP65 (Alto Brillo)		IP54 (Alto Brillo)	
LIN	C/L	1 cara	2 caras	1 cara	2 caras	1 cara	2 caras	1 cara	2 caras	1 cara	2 caras
1	6	DT110/1SP6 **783**	DT110/1DP6 **1.103**	DT110e/1SP6 **861**	DT110e/1DP6 **1.180**			DT110eh/1SP6 **902**	DT110eh/1DP6 **1.261**		
	13	DT110/1SP13 **1.039**	DT110/1DP13 **1.587**	DT110e/1SP13 **1.118**	DT110e/1DP13 **1.667**			DT110eh/1SP13 **1.200**	DT110eh/1DP13 **1.830**		
	20	DT110/1SP20 **1.286**	DT110/1DP20 **2.062**	DT110e/1SP20 **1.365**	DT110e/1DP20 **2.142**			DT110eh/1SP20 **1.488**	DT110eh/1DP20 **2.388**		
	26	DT110/1SP26 **1.553**	DT110/1DP26 **2.557**	DT110e/1SP26 **1.632**	DT110e/1DP26 **2.638**			DT110eh/1SP26 **1.796**	DT110eh/1DP26 **2.966**		
2	6	DT110/2SP6 **1.154**	DT110/2DP6 **1.738**			DT110f/2SP6 **1.232**	DT110f/2DP6 **1.817**			DT110fh/2SP6 **1.313**	DT110fh/2DP6 **1.978**
	13	DT110/2SP13 **1.673**	DT110/2DP13 **2.715**			DT110f/2SP13 **1.752**	DT110f/2DP13 **2.796**			DT110fh/2SP13 **1.916**	DT110fh/2DP13 **3.122**
	20	DT110/2SP20 **2.183**	DT110/2DP20 **3.703**			DT110f/2SP20 **2.262**	DT110f/2DP20 **3.784**			DT110fh/2SP20 **2.508**	DT110fh/2DP20 **4.276**
	26	DT110/2SP26 **2.712**	DT110/2DP26 **4.690**			DT110f/2SP26 **2.792**	DT110f/2DP26 **4.773**			DT110fh/2SP26 **3.121**	DT110fh/2DP26 **5.430**
3	6	DT110/3SP6 **1.500**	DT110/3DP6 **2.374**			DT110f/3SP6 **1.579**	DT110f/3DP6 **2.453**			DT110fh/3SP6 **1.699**	DT110fh/3DP6 **2.696**
	13	DT110/3SP13 **2.286**	DT110/3DP13 **3.893**			DT110f/3SP13 **2.365**	DT110f/3DP13 **3.975**			DT110fh/3SP13 **2.611**	DT110fh/3DP13 **4.466**
	20	DT110/3SP20 **3.043**	DT110/3DP20 **5.270**			DT110f/3SP20 **3.123**	DT110f/3DP20 **5.354**			DT110fh/3SP20 **3.492**	DT110fh/3DP20 **6.092**
	26	DT110/3SP26 **3.829**	DT110/3DP26 **6.823**			DT110f/3SP26 **3.911**	DT110f/3DP26 **6.908**			DT110fh/3SP26 **4.404**	DT110fh/3DP26 **7.895**
4	6										
	13										
	20	DT110/4SP20 **3.838**	DT110/4DP20 **6.844**			DT110f/4SP20 **3.920**	DT110f/4DP20 **6.930**			DT110fh/4SP20 **4.412**	DT110fh/4DP20 **7.914**
5	20	DT110/5SP20 **4.668**	DT110/5DP20 **8.400**			DT110f/5SP20 **4.750**	DT110f/5DP20 **8.487**			DT110fh/5SP20 **5.365**	DT110fh/5DP20 **9.719**
6	20	DT110/6SP20 **5.463**	DT110/6DP20 **9.922**			DT110f/6SP20 **5.547**	DT110f/6DP20 **10.011**			DT110fh/6SP20 **6.285**	DT110fh/6DP20 **11.448**
7	20										
8	20										

OPCIONES	CÓDIGO	PRECIO
TEMPERATURA Y HUMEDAD	+TH	118 €
TEMPERATURA Y HUMEDAD (IP65 / IP54)	+TH	297 €
ALIMENTACIÓN A 24V	+24	43 €

ACCESORIOS	Código	€
CABLE PROGRAMACIÓN	SC-105C	52

COLORES DE LOS LEDS

El color standard es **Rojo**

Pida cotización para **Ambar, Verde, Azul, Blanco ...**





CAJAS INOX EN LA PÁGINA 40



Para corroborar la validez de este documento consulte la siguiente página web	
Código Seguro de Validación	61e705588eec45f88ea7f2f5f0494641001
Url de validación	https://eamic.elda.es/absis/idi/arx/idiarxabsaweb/asp/verificadorfirma.asp
Metadatos	Origen: Origen administración Estado de elaboración: Copia auténtica de documento original

INDICADORES ALFANUMÉRICOS GRAN TAMAÑO DINOS

ETHERNET









Altura Caracter		30 mm (DT203/NE)					
IP		IP41 (Interior)		IP54		IP65	
LIN	C/L	1 cara	2 caras	1 cara	2 caras	1 cara	2 caras
2	20	DT203/2SNE20 **1.324**	DT203/2DNE20 **2.002**			DT203e/2SNE20 **1.448**	DT203e/2DNE20 **2.127**
	40	DT203/2SNE40 **1.934**	DT203/2DNE40 **3.180**			DT203e/2SNE40 **2.057**	DT203e/2DNE40 **3.305**
4	20	DT203/4SNE20 **1.998**	DT203/4DNE20 **3.296**	DT203f/4SNE20 **2.123**	DT203f/4DNE20 **3.421**		
	40	DT203/4SNE40 **3.276**	DT203/4DNE40 **5.763**	DT203f/4SNE40 **3.402**	DT203f/4DNE40 **5.889**		
6	20	DT203/6SNE20 **2.669**	DT203/6DNE20 **4.575**	DT203f/6SNE20 **2.795**	DT203f/6DNE20 **4.704**		
	40	DT203/6SNE40 **4.523**	DT203/6DNE40 **8.183**				
8	20	DT203/8SNE20 **3.412**	DT203/8DNE20 **6.014**	DT203f/8SNE20 **3.536**	DT203f/8DNE20 **6.140**		

Altura Caracter		50 mm (DT105/NE)									
IP		IP41 (Interior)		IP65		IP54		IP65 (Alto Brillo)		IP54 (Alto Brillo)	
LIN	C/L	1 cara	2 caras	1 cara	2 caras	1 cara	2 caras	1 cara	2 caras	1 cara	2 caras
1	6	DT105/1SNE6 **772**	DT105/1DNE6 **992**	DT105e/1SNE6 **896**	DT105e/1DNE6 **1.116**			DT105eh/1SNE6 **900**	DT105eh/1DNE6 **1.125**		
	13	DT105/1SNE13 **920**	DT105/1DNE13 **1.275**	DT105e/1SNE13 **1.043**	DT105e/1DNE13 **1.399**			DT105eh/1SNE13 **1.050**	DT105eh/1DNE13 **1.412**		
	20	DT105/1SNE20 **1.058**	DT105/1DNE20 **1.548**	DT105e/1SNE20 **1.182**	DT105e/1DNE20 **1.673**			DT105eh/1SNE20 **1.190**	DT105eh/1DNE20 **1.689**		
	26	DT105/1SNE26 **1.221**	DT105/1DNE26 **1.846**	DT105e/1SNE26 **1.339**	DT105e/1DNE26 **1.966**			DT105eh/1SNE26 **1.348**	DT105eh/1DNE26 **1.985**		
	33	DT105/1SNE33 **1.369**	DT105/1DNE33 **2.148**	DT105e/1SNE33 **1.487**	DT105e/1DNE33 **2.267**			DT105eh/1SNE33 **1.498**	DT105eh/1DNE33 **2.291**		
	40	DT105/1SNE40 **1.517**	DT105/1DNE40 **2.430**	DT105e/1SNE40 **1.635**	DT105e/1DNE40 **2.550**			DT105eh/1SNE40 **1.648**	DT105eh/1DNE40 **2.578**		
2	6	DT105/2SNE6 **1.095**	DT105/2DNE6 **1.508**			DT105f/2SNE6 **1.220**	DT105f/2DNE6 **1.633**			DT105fh/2SNE6 **1.228**	DT105fh/2DNE6 **1.650**
	13	DT105/2SNE13 **1.417**	DT105/2DNE13 **2.115**			DT105f/2SNE13 **1.542**	DT105f/2DNE13 **2.242**			DT105fh/2SNE13 **1.556**	DT105fh/2DNE13 **2.268**
	20	DT105/2SNE20 **1.729**	DT105/2DNE20 **2.735**			DT105f/2SNE20 **1.855**	DT105f/2DNE20 **2.862**			DT105fh/2SNE20 **1.872**	DT105fh/2DNE20 **2.896**
	26	DT105/2SNE26 **2.061**	DT105/2DNE26 **3.353**			DT105f/2SNE26 **2.188**	DT105f/2DNE26 **3.482**			DT105fh/2SNE26 **2.208**	DT105fh/2DNE26 **3.524**
	33	DT105/2SNE33 **2.384**	DT105/2DNE33 **3.961**			DT105f/2SNE33 **2.510**	DT105f/2DNE33 **4.091**			DT105fh/2SNE33 **2.536**	DT105fh/2DNE33 **4.141**
	40	DT105/2SNE40 **2.705**	DT105/2DNE40 **4.570**			DT105f/2SNE40 **2.833**	DT105f/2DNE40 **4.701**			DT105fh/2SNE40 **2.862**	DT105fh/2DNE40 **4.759**
3	6	DT105/3SNE6 **1.338**	DT105/3DNE6 **1.958**			DT105f/3SNE6 **1.463**	DT105f/3DNE6 **2.085**			DT105fh/3SNE6 **1.476**	DT105fh/3DNE6 **2.111**
	13	DT105/3SNE13 **1.836**	DT105/3DNE13 **2.938**			DT105f/3SNE13 **1.961**	DT105f/3DNE13 **3.065**			DT105fh/3SNE13 **1.981**	DT105fh/3DNE13 **3.104**
	20	DT105/3SNE20 **2.304**	DT105/3DNE20 **3.773**			DT105f/3SNE20 **2.432**	DT105f/3DNE20 **3.903**			DT105fh/3SNE20 **2.457**	DT105fh/3DNE20 **3.954**
	26	DT105/3SNE26 **2.803**	DT105/3DNE26 **4.785**			DT105f/3SNE26 **2.930**	DT105f/3DNE26 **4.916**			DT105fh/3SNE26 **2.962**	DT105fh/3DNE26 **4.980**
	33	DT105/3SNE33 **3.275**	DT105/3DNE33 **5.681**			DT105f/3SNE33 **3.405**	DT105f/3DNE33 **5.815**			DT105fh/3SNE33 **3.441**	DT105fh/3DNE33 **5.891**
	40	DT105/3SNE40 **3.749**	DT105/3DNE40 **6.578**			DT105f/3SNE40 **3.879**	DT105f/3DNE40 **6.715**			DT105fh/3SNE40 **3.922**	DT105fh/3DNE40 **6.801**
4	6	DT105/4SNE6 **1.550**	DT105/4DNE6 **2.359**			DT105f/4SNE6 **1.701**	DT105f/4DNE6 **2.514**			DT105fh/4SNE6 **1.658**	DT105fh/4DNE6 **2.444**
	13	DT105/4SNE13 **2.177**	DT105/4DNE13 **3.570**			DT105f/4SNE13 **2.360**	DT105f/4DNE13 **3.860**			DT105fh/4SNE13 **2.297**	DT105fh/4DNE13 **3.687**
	20	DT105/4SNE20 **2.816**	DT105/4DNE20 **4.807**			DT105f/4SNE20 **2.944**	DT105f/4DNE20 **4.940**			DT105fh/4SNE20 **2.977**	DT105fh/4DNE20 **5.007**
	26	DT105/4SNE26 **3.464**	DT105/4DNE26 **6.003**			DT105f/4SNE26 **3.586**	DT105f/4DNE26 **6.105**			DT105fh/4SNE26 **4.012**	DT105fh/4DNE26 **6.924**
	33	DT105/4SNE33 **4.088**	DT105/4DNE33 **7.200**			DT105f/4SNE33 **4.219**	DT105f/4DNE33 **7.365**			DT105fh/4SNE33 **4.799**	DT105fh/4DNE33 **8.322**
5	20	DT105/5SNE20 **3.355**	DT105/5DNE20 **5.817**			DT105f/5SNE20 **3.483**	DT105f/5DNE20 **5.952**			DT105fh/5SNE20 **3.526**	DT105fh/5DNE20 **6.035**
6	6									DT105fh/6SNE6 **2.198**	DT105fh/6DNE6 **3.405**
	13									DT105fh/6SNE13 **3.229**	DT105fh/6DNE13 **5.364**
	20	DT105/6SNE20 **3.866**	DT105/6DNE20 **6.799**			DT105f/6SNE20 **3.996**	DT105f/6DNE20 **6.935**			DT105fh/6SNE20 **4.047**	DT105fh/6DNE20 **7.037**
	26	DT105/6SNE26 **4.777**	DT105/6DNE26 **8.530**								
	33	DT105/6SNE33 **5.718**	DT105/6DNE33 **10.331**								
	40	DT105/6SNE40 **6.663**	DT105/6DNE40 **12.137**								
7	20	DT105/7SNE20 **4.416**	DT105/7DNE20 **7.936**			DT105f/7SNE20 **4.546**	DT105f/7DNE20 **8.074**			DT105fh/7SNE20 **4.605**	DT105fh/7DNE20 **8.193**
8	20	DT105/8SNE20 **4.980**	DT105/8DNE20 **8.918**			DT105f/8SNE20 **5.111**	DT105f/8DNE20 **9.058**			DT105fh/8SNE20 **5.180**	DT105fh/8DNE20 **9.193**
	26									DT105fh/8SNE26 **6.959**	DT105fh/8DNE26 **13.255**

Para corroborar la validez de este documento consulte la siguiente página web	
Código Seguro de Validación	61e705588eec45f88ea7f2f5f0494641001
Url de validación	https://eamic.elda.es/absis/idi/arx/idiarxabsaweb/asp/verificadorfirma.asp
Metadatos	Origen: Origen administración Estado de elaboración: Copia auténtica de documento original

Altura Caracter		100 mm (DT110/NE)									
IP		IP41 (Interior)		IP65		IP54		IP65 (Alto Brillo)		IP54 (Alto Brillo)	
LIN	C/L	1 cara	2 caras	1 cara	2 caras	1 cara	2 caras	1 cara	2 caras	1 cara	2 caras
1	6	DT110/1SNE6 **949**	DT110/1DNE6 **1.268**	DT110e/1SNE6 **1.073**	DT110e/1DNE6 **1.392**			DT110eh/1SNE6 **1.114**	DT110eh/1DNE6 **1.473**		
	13	DT110/1SNE13 **1.206**	DT110/1DNE13 **1.753**	DT110e/1SNE13 **1.330**	DT110e/1DNE13 **1.879**			DT110eh/1SNE13 **1.412**	DT110eh/1DNE13 **2.042**		
	20	DT110/1SNE20 **1.452**	DT110/1DNE20 **2.229**	DT110e/1SNE20 **1.577**	DT110e/1DNE20 **2.354**			DT110eh/1SNE20 **1.700**	DT110eh/1DNE20 **2.600**		
	26	DT110/1SNE26 **1.719**	DT110/1DNE26 **2.723**	DT110e/1SNE26 **1.844**	DT110e/1DNE26 **2.850**			DT110eh/1SNE26 **2.008**	DT110eh/1DNE26 **3.178**		
2	6	DT110/2SNE6 **1.320**	DT110/2DNE6 **1.903**			DT110f/2SNE6 **1.444**	DT110f/2DNE6 **2.029**			DT110fh/2SNE6 **1.525**	DT110fh/2DNE6 **2.190**
	13	DT110/2SNE13 **1.839**	DT110/2DNE13 **2.880**			DT110f/2SNE13 **1.965**	DT110f/2DNE13 **3.007**			DT110fh/2SNE13 **2.128**	DT110fh/2DNE13 **3.334**
	20	DT110/2SNE20 **2.348**	DT110/2DNE20 **3.868**			DT110f/2SNE20 **2.475**	DT110f/2DNE20 **3.996**			DT110fh/2SNE20 **2.720**	DT110fh/2DNE20 **4.488**
	26	DT110/2SNE26 **2.877**	DT110/2DNE26 **4.855**			DT110f/2SNE26 **3.004**	DT110f/2DNE26 **4.985**			DT110fh/2SNE26 **3.333**	DT110fh/2DNE26 **5.643**
3	6	DT110/3SNE6 **1.666**	DT110/3DNE6 **2.540**			DT110f/3SNE6 **1.791**	DT110f/3DNE6 **2.665**			DT110fh/3SNE6 **1.911**	DT110fh/3DNE6 **2.907**
	13	DT110/3SNE13 **2.452**	DT110/3DNE13 **4.060**			DT110f/3SNE13 **2.578**	DT110f/3DNE13 **4.187**			DT110fh/3SNE13 **2.822**	DT110fh/3DNE13 **4.678**
	20	DT110/3SNE20 **3.209**	DT110/3DNE20 **5.436**			DT110f/3SNE20 **3.335**	DT110f/3DNE20 **5.566**			DT110fh/3SNE20 **3.705**	DT110fh/3DNE20 **6.304**
	26	DT110/3SNE26 **3.995**	DT110/3DNE26 **6.989**			DT110f/3SNE26 **4.123**	DT110f/3DNE26 **7.121**			DT110fh/3SNE26 **4.616**	DT110fh/3DNE26 **8.107**
4	6					DT110f/4SNE6 **2.040**	DT110f/4DNE6 **3.142**			DT110fh/4SNE6 **2.255**	DT110fh/4DNE6 **3.586**
	13					DT110f/4SNE13 **3.042**	DT110f/4DNE13 **5.070**			DT110fh/4SNE13 **3.486**	DT110fh/4DNE13 **5.916**
	20	DT110/4SNE20 **4.004**	DT110/4DNE20 **7.010**			DT110f/4SNE20 **4.132**	DT110f/4DNE20 **7.142**			DT110fh/4SNE20 **4.624**	DT110fh/4DNE20 **8.126**
5	6	DT110/5SNE6 **2.294**	DT110/5DNE6 **3.727**								
	13	DT110/5SNE13 **3.563**	DT110/5DNE13 **6.143**								
	20	DT110/5SNE20 **4.834**	DT110/5DNE20 **8.566**			DT110f/5SNE20 **4.962**	DT110f/5DNE20 **8.700**			DT110fh/5SNE20 **5.577**	DT110fh/5DNE20 **9.931**
	26	DT110/5SNE26 **6.014**	DT110/5DNE26 **10.829**								
6	20	DT110/6SNE20 **5.628**	DT110/6DNE20 **10.087**			DT110f/6SNE20 **5.759**	DT110f/6DNE20 **10.223**			DT110fh/6SNE20 **6.497**	DT110fh/6DNE20 **11.669**
7	20	DT110/7SNE20 **6.469**	DT110/7DNE20 **11.770**			DT110f/7SNE20 **6.599**	DT110f/7DNE20 **11.909**			DT110fh/7SNE20 **7.460**	DT110fh/7DNE20 **13.631**
8	6					DT110f/8SNE6 **3.644**	DT110f/8DNE6 **5.833**				
	13					DT110f/8SNE13 **5.526**	DT110f/8DNE13 **9.580**				
	20	DT110/8SNE20 **7.316**	DT110/8DNE20 **13.292**			DT110f/8SNE20 **7.449**	DT110f/8DNE20 **13.431**			DT110fh/8SNE20 **8.433**	DT110fh/8DNE20 **15.401**
	26									DT110fh/8SNE26 **11.110**	DT110fh/8DNE26 **20.788**

OPCIONES	CÓDIGO	PRECIO
TEMPERATURA Y HUMEDAD	+TH	118 €
TEMPERATURA Y HUMEDAD (IP65 / IP54)	+TH	297 €
ALIMENTACIÓN A 24V	+24	43 €

COLORES DE LOS LEDS

El color standard es **Rojo**

Pida cotización para **Ambar, Verde, Azul, Blanco ...**





CAJAS INOX EN LA PÁGINA 40



Para corroborar la validez de este documento consulte la siguiente página web	
Código Seguro de Validación	61e705588eec45f88ea7f2f5f0494641001
Url de validación	https://eamic.elda.es/absis/idi/arx/idiarxabsaweb/asp/verificadorfirma.asp
Metadatos	Origen: Origen administración Estado de elaboración: Copia auténtica de documento original

INDICADORES ALFANUMÉRICOS GRAN TAMAÑO DINOS

Altura Caracter		30 mm (DT203/NP)					
IP		IP41 (Interior)		IP54		IP65	
LIN	C/L	1 cara	2 caras	1 cara	2 caras	1 cara	2 caras
2	20	DT203/2SNP20 **1.795**	DT203/2DNP20 **2.472**			DT203e/2SNP20 **1.871**	DT203e/2DNP20 **2.548**
	40	DT203/2SNP40 **2.404**	DT203/2DNP40 **3.651**			DT203e/2SNP40 **2.480**	DT203e/2DNP40 **3.727**
4	20	DT203/4SNP20 **2.498**	DT203/4DNP20 **3.766**	DT203f/4SNP20 **2.545**	DT203f/4DNP20 **3.842**		
	40						
6	20	DT203/6SNP20 **3.141**	DT203/6DNP20 **5.049**	DT203f/6SNP20 **3.217**	DT203f/6DNP20 **5.127**		
	40						
8	20	DT203/8SNP20 **3.882**	DT203/8DNP20 **6.484**	DT203f/8SNP20 **3.959**	DT203f/8DNP20 **6.562**		
	40						



Altura Caracter		50 mm (DT105/NP)									
IP		IP41 (Interior)		IP65		IP54		IP65 (Alto Brillo)		IP54 (Alto Brillo)	
LIN	C/L	1 cara	2 caras	1 cara	2 caras	1 cara	2 caras	1 cara	2 caras	1 cara	2 caras
1	6	DT105/1SNP6 **1.215**	DT105/1DNP6 **1.435**	DT105e/1SNP6 **1.293**	DT105e/1DNP6 **1.514**			DT105eh/1SNP6 **1.297**	DT105eh/1DNP6 **1.522**		
	13	DT105/1SNP13 **1.363**	DT105/1DNP13 **1.718**	DT105e/1SNP13 **1.441**	DT105e/1DNP13 **1.796**			DT105eh/1SNP13 **1.447**	DT105eh/1DNP13 **1.808**		
	20	DT105/1SNP20 **1.500**	DT105/1DNP20 **1.991**	DT105e/1SNP20 **1.579**	DT105e/1DNP20 **2.071**			DT105eh/1SNP20 **1.587**	DT105eh/1DNP20 **2.086**		
	26	DT105/1SNP26 **1.665**	DT105/1DNP26 **2.289**	DT105e/1SNP26 **1.736**	DT105e/1DNP26 **2.362**			DT105eh/1SNP26 **1.746**	DT105eh/1DNP26 **2.383**		
	33	DT105/1SNP33 **1.812**	DT105/1DNP33 **2.591**	DT105e/1SNP33 **1.884**	DT105e/1DNP33 **2.664**			DT105eh/1SNP33 **1.896**	DT105eh/1DNP33 **2.688**		
	40	DT105/1SNP40 **1.959**	DT105/1DNP40 **2.872**	DT105e/1SNP40 **2.032**	DT105e/1DNP40 **2.948**			DT105eh/1SNP40 **2.046**	DT105eh/1DNP40 **2.975**		
2	6	DT105/2SNP6 **1.566**	DT105/2DNP6 **1.978**			DT105f/2SNP6 **1.642**	DT105f/2DNP6 **2.054**			DT105fh/2SNP6 **1.650**	DT105fh/2DNP6 **2.073**
	13	DT105/2SNP13 **1.888**	DT105/2DNP13 **2.587**			DT105f/2SNP13 **1.965**	DT105f/2DNP13 **2.664**			DT105fh/2SNP13 **1.978**	DT105fh/2DNP13 **2.691**
	20	DT105/2SNP20 **2.200**	DT105/2DNP20 **3.205**			DT105f/2SNP20 **2.278**	DT105f/2DNP20 **3.284**			DT105fh/2SNP20 **2.294**	DT105fh/2DNP20 **3.318**
	26	DT105/2SNP26 **2.532**	DT105/2DNP26 **3.823**			DT105f/2SNP26 **2.610**	DT105f/2DNP26 **3.904**			DT105fh/2SNP26 **2.631**	DT105fh/2DNP26 **3.946**
	33	DT105/2SNP33 **2.854**	DT105/2DNP33 **4.432**			DT105f/2SNP33 **2.933**	DT105f/2DNP33 **4.514**			DT105fh/2SNP33 **2.957**	DT105fh/2DNP33 **4.563**
	40	DT105/2SNP40 **3.175**	DT105/2DNP40 **5.040**			DT105f/2SNP40 **3.255**	DT105f/2DNP40 **5.123**			DT105fh/2SNP40 **3.284**	DT105fh/2DNP40 **5.182**
3	6	DT105/3SNP6 **1.808**	DT105/3DNP6 **2.430**			DT105f/3SNP6 **1.885**	DT105f/3DNP6 **2.507**			DT105fh/3SNP6 **1.898**	DT105fh/3DNP6 **2.534**
	13	DT105/3SNP13 **2.306**	DT105/3DNP13 **3.408**			DT105f/3SNP13 **2.384**	DT105f/3DNP13 **3.487**			DT105fh/3SNP13 **2.403**	DT105fh/3DNP13 **3.526**
	20	DT105/3SNP20 **2.775**	DT105/3DNP20 **4.243**			DT105f/3SNP20 **2.854**	DT105f/3DNP20 **4.325**			DT105fh/3SNP20 **2.879**	DT105fh/3DNP20 **4.376**
4	20	DT105/4SNP20 **3.286**	DT105/4DNP20 **5.279**			DT105f/4SNP20 **3.366**	DT105f/4DNP20 **5.362**			DT105fh/4SNP20 **3.400**	DT105fh/4DNP20 **5.429**
5	20	DT105/5SNP20 **3.825**	DT105/5DNP20 **6.287**			DT105f/5SNP20 **3.906**	DT105f/5DNP20 **6.373**			DT105fh/5SNP20 **3.948**	DT105fh/5DNP20 **6.458**
6	20	DT105/6SNP20 **4.337**	DT105/6DNP20 **7.270**			DT105f/6SNP20 **4.419**	DT105f/6DNP20 **7.357**			DT105fh/6SNP20 **4.469**	DT105fh/6DNP20 **7.459**
7	20	DT105/7SNP20 **4.886**	DT105/7DNP20 **8.407**			DT105f/7SNP20 **4.968**	DT105f/7DNP20 **8.497**			DT105fh/7SNP20 **5.028**	DT105fh/7DNP20 **8.615**
8	20	DT105/8SNP20 **5.450**	DT105/8DNP20 **9.388**			DT105f/8SNP20 **5.534**	DT105f/8DNP20 **9.480**			DT105fh/8SNP20 **5.602**	DT105fh/8DNP20 **9.616**

Para corroborar la validez de este documento consulte la siguiente página web	
Código Seguro de Validación	61e705588eec45f88ea7f2f5f0494641001
Url de validación	https://eamic.elda.es/absis/idi/arx/idiarxabsaweb/asp/verificadorfirma.asp
Metadatos	Origen: Origen administración Estado de elaboración: Copia auténtica de documento original

Altura Caracter		100 mm (DT110/NP)									
IP		IP41 (Interior)		IP65		IP54		IP65 (Alto Brillo)		IP54 (Alto Brillo)	
LIN	C/L	1 cara	2 caras	1 cara	2 caras	1 cara	2 caras	1 cara	2 caras	1 cara	2 caras
1	6	DT110/1SNP6 **1.420**	DT110/1DNP6 **1.739**	DT110e/1SNP6 **1.495**	DT110e/1DNP6 **1.815**			DT110eh/1SNP6 **1.535**	DT110eh/1DNP6 **1.895**		
	13	DT110/1SNP13 **1.676**	DT110/1DNP13 **2.224**	DT110e/1SNP13 **1.752**	DT110e/1DNP13 **2.300**			DT110eh/1SNP13 **1.834**	DT110eh/1DNP13 **2.464**		
	20	DT110/1SNP20 **1.923**	DT110/1DNP20 **2.699**	DT110e/1SNP20 **1.999**	DT110e/1DNP20 **2.776**			DT110eh/1SNP20 **2.123**	DT110eh/1DNP20 **3.022**		
	26	DT110/1SNP26 **2.189**	DT110/1DNP26 **3.194**	DT110e/1SNP26 **2.266**	DT110e/1DNP26 **3.272**			DT110eh/1SNP26 **2.431**	DT110eh/1DNP26 **3.601**		
2	6	DT110/2SNP6 **1.790**	DT110/2DNP6 **2.375**			DT110f/2SNP6 **1.867**	DT110f/2DNP6 **2.451**			DT110fh/2SNP6 **1.947**	DT110fh/2DNP6 **2.612**
	13	DT110/2SNP13 **2.309**	DT110/2DNP13 **3.352**			DT110f/2SNP13 **2.387**	DT110f/2DNP13 **3.429**			DT110fh/2SNP13 **2.550**	DT110fh/2DNP13 **3.757**
	20	DT110/2SNP20 **2.819**	DT110/2DNP20 **4.339**			DT110f/2SNP20 **2.897**	DT110f/2DNP20 **4.419**			DT110fh/2SNP20 **3.143**	DT110fh/2DNP20 **4.910**
	26	DT110/2SNP26 **3.348**	DT110/2DNP26 **5.325**			DT110f/2SNP26 **3.426**	DT110f/2DNP26 **5.407**			DT110fh/2SNP26 **3.756**	DT110fh/2DNP26 **6.065**
3	6	DT110/3SNP6 **2.137**	DT110/3DNP6 **3.010**			DT110f/3SNP6 **2.212**	DT110f/3DNP6 **3.088**			DT110fh/3SNP6 **2.334**	DT110fh/3DNP6 **3.329**
	13	DT110/3SNP13 **2.922**	DT110/3DNP13 **4.530**			DT110f/3SNP13 **3.000**	DT110f/3DNP13 **4.609**			DT110fh/3SNP13 **3.245**	DT110fh/3DNP13 **5.100**
	20	DT110/3SNP20 **3.679**	DT110/3DNP20 **5.907**			DT110f/3SNP20 **3.758**	DT110f/3DNP20 **5.988**			DT110fh/3SNP20 **4.127**	DT110fh/3DNP20 **6.726**
4	6	DT110/4SNP6 **2.440**	DT110/4DNP6 **3.587**								
	13	DT110/4SNP13 **3.447**	DT110/4DNP13 **5.517**								
	20	DT110/4SNP20 **4.475**	DT110/4DNP20 **7.481**			DT110f/4SNP20 **4.554**	DT110f/4DNP20 **7.564**			DT110fh/4SNP20 **5.046**	DT110fh/4DNP20 **8.549**
5	20	DT110/5SNP20 **5.304**	DT110/5DNP20 **9.036**			DT110f/5SNP20 **5.385**	DT110f/5DNP20 **9.122**			DT110fh/5SNP20 **6.000**	DT110fh/5DNP20 **10.353**
6	20	DT110/6SNP20 **6.100**	DT110/6DNP20 **10.558**			DT110f/6SNP20 **6.181**	DT110f/6DNP20 **10.646**			DT110fh/6SNP20 **6.919**	DT110fh/6DNP20 **12.122**
7	20	DT110/7SNP20 **6.939**	DT110/7DNP20 **12.241**			DT110f/7SNP20 **7.022**	DT110f/7DNP20 **12.331**			DT110fh/7SNP20 **7.883**	DT110fh/7DNP20 **14.054**
8	20	DT110/8SNP20 **7.787**	DT110/8DNP20 **13.762**			DT110f/8SNP20 **7.870**	DT110f/8DNP20 **13.854**			DT110fh/8SNP20 **8.856**	DT110fh/8DNP20 **15.822**

OPCIONES	CÓDIGO	PRECIO
TEMPERATURA Y HUMEDAD	+TH	118 €
TEMPERATURA Y HUMEDAD (IP65 / IP54)	+TH	297 €
ALIMENTACIÓN A 24V	+24	43 €

ACCESORIOS	Código	€
CABLE PROGRAMACIÓN	SC-105C	52





COLORES DE LOS LEDS

El color standard es **Rojo**

Pida cotización para **Ambar, Verde, Azul, Blanco ...**

CAJAS INOX EN LA PÁGINA 40



Para corroborar la validez de este documento consulte la siguiente página web	
Código Seguro de Validación	61e705588eec45f88ea7f2f5f0494641001
Url de validación	https://eamic.elda.es/absis/idi/arx/idiarxabsaweb/asp/verificadorfirma.asp
Metadatos	Origen: Origen administración Estado de elaboración: Copia auténtica de documento original

INDICADORES ALFANUMÉRICOS GRAN TAMAÑO DINOS

Altura Caracter		30 mm (DT203/NW)					
IP		IP41 (Interior)		IP54		IP65	
LIN	C/L	1 cara	2 caras	1 cara	2 caras	1 cara	2 caras
2	20	DT203/2SNW20 **1.516**	DT203/2DNW20 **2.193**			DT203e/2SNW20 **1.591**	DT203e/2DNW20 **2.268**
	40	DT203/2SNW40 **2.124**	DT203/2DNW40 **3.371**			DT203e/2SNW40 **2.199**	DT203e/2DNW40 **3.448**
4	20	DT203/4SNW20 **2.189**	DT203/4DNW20 **3.486**	DT203f/4SNW20 **2.264**	DT203f/4DNW20 **3.563**		
	40	DT203/4SNW40 **3.467**	DT203/4DNW40 **5.954**	DT203f/4SNW40 **3.543**	DT203f/4DNW40 **6.031**		
6	20	DT203/6SNW20 **2.860**	DT203/6DNW20 **4.770**	DT203f/6SNW20 **2.937**	DT203f/6DNW20 **4.847**		
	40						
8	20	DT203/8SNW20 **3.602**	DT203/8DNW20 **6.205**	DT203f/8SNW20 **3.679**	DT203f/8DNW20 **6.282**		
	40						





Altura Caracter		50 mm (DT105/NW)									
IP		IP41 (Interior)		IP65		IP54		IP65 (Alto Brillo)		IP54 (Alto Brillo)	
LIN	C/L	1 cara	2 caras	1 cara	2 caras	1 cara	2 caras	1 cara	2 caras	1 cara	2 caras
1	6	DT105/1SNW6 **952**	DT105/1DNW6 **1.172**	DT105e/1SNW6 **1.029**	DT105e/1DNW6 **1.251**			DT105eh/1SNW6 **1.033**	DT105eh/1DNW6 **1.259**		
	13	DT105/1SNW13 **1.100**	DT105/1DNW13 **1.455**	DT105e/1SNW13 **1.177**	DT105e/1DNW13 **1.533**			DT105eh/1SNW13 **1.183**	DT105eh/1DNW13 **1.545**		
	20	DT105/1SNW20 **1.237**	DT105/1DNW20 **1.727**	DT105e/1SNW20 **1.316**	DT105e/1DNW20 **1.806**			DT105eh/1SNW20 **1.324**	DT105eh/1DNW20 **1.823**		
	26	DT105/1SNW26 **1.400**	DT105/1DNW26 **2.026**	DT105e/1SNW26 **1.473**	DT105e/1DNW26 **2.099**			DT105eh/1SNW26 **1.483**	DT105eh/1DNW26 **2.119**		
	33	DT105/1SNW33 **1.548**	DT105/1DNW33 **2.327**	DT105e/1SNW33 **1.621**	DT105e/1DNW33 **2.401**			DT105eh/1SNW33 **1.632**	DT105eh/1DNW33 **2.425**		
	40	DT105/1SNW40 **1.695**	DT105/1DNW40 **2.609**	DT105e/1SNW40 **1.769**	DT105e/1DNW40 **2.684**			DT105eh/1SNW40 **1.782**	DT105eh/1DNW40 **2.711**		
2	6	DT105/2SNW6 **1.286**	DT105/2DNW6 **1.698**			DT105f/2SNW6 **1.362**	DT105f/2DNW6 **1.775**			DT105fh/2SNW6 **1.371**	DT105fh/2DNW6 **1.792**
	13	DT105/2SNW13 **1.608**	DT105/2DNW13 **2.306**			DT105f/2SNW13 **1.684**	DT105f/2DNW13 **2.385**			DT105fh/2SNW13 **1.697**	DT105fh/2DNW13 **2.410**
	20	DT105/2SNW20 **1.920**	DT105/2DNW20 **2.924**			DT105f/2SNW20 **1.997**	DT105f/2DNW20 **3.004**			DT105fh/2SNW20 **2.015**	DT105fh/2DNW20 **3.039**
	26	DT105/2SNW26 **2.252**	DT105/2DNW26 **3.543**			DT105f/2SNW26 **2.330**	DT105f/2DNW26 **3.624**			DT105fh/2SNW26 **2.351**	DT105fh/2DNW26 **3.666**
	33	DT105/2SNW33 **2.573**	DT105/2DNW33 **4.151**			DT105f/2SNW33 **2.653**	DT105f/2DNW33 **4.234**			DT105fh/2SNW33 **2.678**	DT105fh/2DNW33 **4.284**
	40	DT105/2SNW40 **2.896**	DT105/2DNW40 **4.759**			DT105f/2SNW40 **2.975**	DT105f/2DNW40 **4.844**			DT105fh/2SNW40 **3.004**	DT105fh/2DNW40 **4.901**
3	6	DT105/3SNW6 **1.529**	DT105/3DNW6 **2.149**			DT105f/3SNW6 **1.605**	DT105f/3DNW6 **2.227**			DT105fh/3SNW6 **1.619**	DT105fh/3DNW6 **2.253**
	13	DT105/3SNW13 **2.027**	DT105/3DNW13 **3.128**			DT105f/3SNW13 **2.104**	DT105f/3DNW13 **3.208**			DT105fh/3SNW13 **2.124**	DT105fh/3DNW13 **3.247**
	20	DT105/3SNW20 **2.495**	DT105/3DNW20 **3.963**			DT105f/3SNW20 **2.573**	DT105f/3DNW20 **4.044**			DT105fh/3SNW20 **2.599**	DT105fh/3DNW20 **4.095**
	26	DT105/3SNW26 **2.993**	DT105/3DNW26 **4.975**			DT105f/3SNW26 **3.072**	DT105f/3DNW26 **5.058**			DT105fh/3SNW26 **3.104**	DT105fh/3DNW26 **5.121**
	33	DT105/3SNW33 **3.466**	DT105/3DNW33 **5.872**			DT105f/3SNW33 **3.547**	DT105f/3DNW33 **5.958**			DT105fh/3SNW33 **3.584**	DT105fh/3DNW33 **6.032**
	40	DT105/3SNW40 **3.939**	DT105/3DNW40 **6.769**			DT105f/3SNW40 **4.021**	DT105f/3DNW40 **6.856**			DT105fh/3SNW40 **4.065**	DT105fh/3DNW40 **6.943**
4	20	DT105/4SNW20 **3.006**	DT105/4DNW20 **4.998**			DT105f/4SNW20 **3.086**	DT105f/4DNW20 **5.082**			DT105fh/4SNW20 **3.120**	DT105fh/4DNW20 **5.149**
5	20	DT105/5SNW20 **3.546**	DT105/5DNW20 **6.008**			DT105f/5SNW20 **3.626**	DT105f/5DNW20 **6.093**			DT105fh/5SNW20 **3.668**	DT105fh/5DNW20 **6.178**
6	20	DT105/6SNW20 **4.057**	DT105/6DNW20 **6.989**			DT105f/6SNW20 **4.138**	DT105f/6DNW20 **7.078**			DT105fh/6SNW20 **4.189**	DT105fh/6DNW20 **7.179**
7	20	DT105/7SNW20 **4.605**	DT105/7DNW20 **8.126**			DT105f/7SNW20 **4.688**	DT105f/7DNW20 **8.216**			DT105fh/7SNW20 **4.748**	DT105fh/7DNW20 **8.334**
8	20	DT105/8SNW20 **5.170**	DT105/8DNW20 **9.109**			DT105f/8SNW20 **5.254**	DT105f/8DNW20 **9.200**			DT105fh/8SNW20 **5.321**	DT105fh/8DNW20 **9.336**

Para corroborar la validez de este documento consulte la siguiente página web	
Código Seguro de Validación	61e705588eec45f88ea7f2f5f0494641001
Url de validación	https://eamic.elda.es/absis/idi/arx/idiarxabsaweb/asp/verificadorfirma.asp
Metadatos	Origen: Origen administración Estado de elaboración: Copia auténtica de documento original

Altura Caracter		100 mm (DT110/NW)									
IP		IP41 (Interior)		IP65		IP54		IP65 (Alto Brillo)		IP54 (Alto Brillo)	
LIN	C/L	1 cara	2 caras	1 cara	2 caras	1 cara	2 caras	1 cara	2 caras	1 cara	2 caras
1	6	DT110/1SNW6 **1.139**	DT110/1DNW6 **1.459**	DT110e/1SNW6 **1.215**	DT110e/1DNW6 **1.535**			DT110eh/1SNW6 **1.256**	DT110eh/1DNW6 **1.616**		
	13	DT110/1SNW13 **1.396**	DT110/1DNW13 **1.944**	DT110e/1SNW13 **1.472**	DT110e/1DNW13 **2.021**			DT110eh/1SNW13 **1.553**	DT110eh/1DNW13 **2.184**		
	20	DT110/1SNW20 **1.643**	DT110/1DNW20 **2.418**	DT110e/1SNW20 **1.720**	DT110e/1DNW20 **2.496**			DT110eh/1SNW20 **1.842**	DT110eh/1DNW20 **2.743**		
	26	DT110/1SNW26 **1.909**	DT110/1DNW26 **2.914**	DT110e/1SNW26 **1.986**	DT110e/1DNW26 **2.992**			DT110eh/1SNW26 **2.150**	DT110eh/1DNW26 **3.321**		
2	6	DT110/2SNW6 **1.511**	DT110/2DNW6 **2.094**			DT110f/2SNW6 **1.586**	DT110f/2DNW6 **2.171**			DT110fh/2SNW6 **1.667**	DT110fh/2DNW6 **2.333**
	13	DT110/2SNW13 **2.030**	DT110/2DNW13 **3.071**			DT110f/2SNW13 **2.106**	DT110f/2DNW13 **3.150**			DT110fh/2SNW13 **2.270**	DT110fh/2DNW13 **3.476**
	20	DT110/2SNW20 **2.539**	DT110/2DNW20 **4.059**			DT110f/2SNW20 **2.616**	DT110f/2DNW20 **4.138**			DT110fh/2SNW20 **2.862**	DT110fh/2DNW20 **4.631**
	26	DT110/2SNW26 **3.608**	DT110/2DNW26 **5.046**			DT110f/2SNW26 **3.147**	DT110f/2DNW26 **5.127**			DT110fh/2SNW26 **3.475**	DT110fh/2DNW26 **5.784**
3	6	DT110/3SNW6 **1.856**	DT110/3DNW6 **2.731**			DT110f/3SNW6 **1.933**	DT110f/3DNW6 **2.808**			DT110fh/3SNW6 **2.054**	DT110fh/3DNW6 **3.050**
	13	DT110/3SNW13 **2.643**	DT110/3DNW13 **4.250**			DT110f/3SNW13 **2.720**	DT110f/3DNW13 **4.330**			DT110fh/3SNW13 **2.965**	DT110fh/3DNW13 **4.820**
	20	DT110/3SNW20 **3.400**	DT110/3DNW20 **5.626**			DT110f/3SNW20 **3.478**	DT110f/3DNW20 **5.708**			DT110fh/3SNW20 **3.846**	DT110fh/3DNW20 **6.446**
	26	DT110/3SNW26 **4.185**	DT110/3DNW26 **7.179**			DT110f/3SNW26 **4.265**	DT110f/3DNW26 **7.262**			DT110fh/3SNW26 **4.758**	DT110fh/3DNW26 **8.250**
4	6										
	13										
	20	DT110/4SNW20 **4.194**	DT110/4DNW20 **7.201**			DT110f/4SNW20 **4.274**	DT110f/4DNW20 **7.285**			DT110fh/4SNW20 **4.766**	DT110fh/4DNW20 **8.269**
5	20	DT110/5SNW20 **5.025**	DT110/5DNW20 **8.757**			DT110f/5SNW20 **5.105**	DT110f/5DNW20 **8.842**			DT110fh/5SNW20 **5.720**	DT110fh/5DNW20 **10.073**
6	20	DT110/6SNW20 **5.819**	DT110/6DNW20 **10.278**			DT110f/6SNW20 **5.901**	DT110f/6DNW20 **10.365**			DT110fh/6SNW20 **6.639**	DT110fh/6DNW20 **11.842**
7	20	DT110/7SNW20 **6.659**	DT110/7DNW20 **11.961**			DT110f/7SNW20 **6.741**	DT110f/7DNW20 **12.050**			DT110fh/7SNW20 **7.603**	DT110fh/7DNW20 **13.773**
8	20	DT110/8SNW20 **7.507**	DT110/8DNW20 **13.482**			DT110f/8SNW20 **7.591**	DT110f/8DNW20 **13.574**			DT110fh/8SNW20 **8.575**	DT110fh/8DNW20 **15.543**

OPCIONES	CÓDIGO	PRECIO
TEMPERATURA Y HUMEDAD	+TH	118 €
TEMPERATURA Y HUMEDAD (IP65 / IP54)	+TH	297 €
ALIMENTACIÓN A 24V	+24	43 €

ACCESORIOS	Código	€
CABLE PROGRAMACIÓN	SC-105C	52

COLORES DE LOS LEDS

El color standard es **Rojo**

Pida cotización para **Ambar, Verde, Azul, Blanco ...**





CAJAS INOX EN LA PÁGINA 40



Para corroborar la validez de este documento consulte la siguiente página web	
Código Seguro de Validación	61e705588eec45f88ea7f2f5f0494641001
Url de validación	https://eamic.elda.es/absis/idi/arx/idiarxabsaweb/asp/verificadorfirma.asp
Metadatos	Origen: Origen administración Estado de elaboración: Copia auténtica de documento original

DISPONIBLE SEGUNDO SEMESTRE

Para corroborar la validez de este documento consulte la siguiente página web	
Código Seguro de Validación	61e705588eec45f88ea7f2f5f0494641001
Url de validación	https://eamic.elda.es/absis/idi/arx/idiarxabsaweb/asp/verificadorfirma.asp
Metadatos	Origen: Origen administración Estado de elaboración: Copia auténtica de documento original

VISUALIZADORES ALFANUMÉRICOS 1 LINEA

NEW

DINOS DMA

MONOCOLOR INTERIOR	ALTURA CARACTER (mm)	Nº DE CARACTERES	PIXELS	IP	DIMENSIONES (mm)	COLOR STANDARD	PRECIO (€)
DMAI516	50	16	7x95	41	877x117x73	ROJO	595

TRICOLOR INTERIOR	ALTURA CARACTER (mm)	Nº DE CARACTERES	PIXELS	IP	DIMENSIONES (mm)	COLOR	PRECIO (€)
DMAI516T	50	16	7x95	41	877x117x73	TRICOLOR	739

RGB INTERIOR	ALTURA CARACTER (mm)	Nº DE CARACTERES	PIXELS	IP	DIMENSIONES (mm)	COLOR	PRECIO (€)
DMAI616C	60	16	7x96	41	877x117x73	RGB	926
DMAI816C	80				1350x156x75		1.153
DMAI821C		21	7x128		1800x156x75		1.483
DMAIV821C	110		128x7		156x1800x75		1.508

MONOCOLOR EXTERIOR	ALTURA CARACTER (mm)	Nº DE CARACTERES	PIXELS	IP	DIMENSIONES (mm)	COLOR STANDARD	PRECIO (€)
DMAE616	60	16	7x96	54	877x117x73	ROJO	763
DMAE621		21	7x128		1150x117x73		988
DMAE809	80	9	7x55		657x156x75		688
DMAE816		16	7x95		1167x156x75		919
DMAE820		20	7x120		1454x156x75		1.185
DMAE1216	120	16	9x96		1410x156x75		1.274
DMAE1221		21	9x128		1850x156x75		1.614

OPCIONES ENTRADA ADICIONALES		PRECIO (€)
X	RS232C/RS485	83
NE	ETHERNET	123
NW	WIFI	193
K4	4 ENTRADAS DIGITALES	118
K8	8 ENTRADAS DIGITALES	170
AN	2 ENTRADAS ANALÓGICAS	150



PERIFÉRICOS		PRECIO (€)
IR	MANDO INFRAROJO	75
RF	MANDO RADIO FRECUENCIA	225
RE	SALIDA RELÉ	85
S	SONDA TEMPERATURA	30
TH1	SONDA T/H 0-10V	183



OPCIONES		PRECIO (€)
4	ALIMENTACIÓN 24VDC	+9%
F (DMAI)	ESTANQUEIDAD IP54 (*)	+5%
F (DMAE)	IP54 Por defecto	-
P	ESTANQUEIDAD IP65 (*)	+7%

REFERENCIA DE PEDIDO

DMA_XXXX _ _ _ _ / _ /_

(*)	
I	Interior
E	Exterior

R	Rojo
C	RGB
T	RG

OPCIONES | PERIFÉRICOS | OPCIONES ENTRADA ADICIONALES

(*) I (Interior) : Estanqueidad por defecto IP41 (max IP54)
E (Exterior) : Estanqueidad por defecto IP54 (max IP65)

EL PRECIO INCLUYE COMUNICACION USB PARA DYNAMIC 3





Para corroborar la validez de este documento consulte la siguiente página web	
Código Seguro de Validación	61e705588eec45f88ea7f2f5f0494641001
Url de validación	https://eamic.elda.es/absis/idi/arx/idiarxabsaweb/asp/verificadorfirma.asp
Metadatos	Origen: Origen administración Estado de elaboración: Copia auténtica de documento original

VISUALIZADORES ALFANUMÉRICOS MULTILÍNEA

NEW

DINOS DMM

MONOCOLOR INTERIOR	LINEAS	ALTURA CARACTER (mm)	Nº DE CARACTERES	PIXELS	IP	DIMENSIONES (mm)	PESO (kg)	PRECIO (€)
DMMI3516	3	50	16	21x95	41	900x400x90	8	1.796
DMMI5516	5			35x95		900x600x90	12	2.549
DMMI8516	8			56x95		900x1000x90	18	3.681

TRICOLOR INTERIOR	LINEAS	ALTURA CARACTER (mm)	Nº DE CARACTERES	PIXELS	IP	DIMENSIONES (mm)	PESO (kg)	PRECIO (€)
DMMI3516T	3	50	16	21x95	41	900x400x90	8	2.451
DMMI5516T	5			35x95		900x600x90	12	3.591
DMMI8516T	8			56x95		900x1000x90	18	5.279

RGB INTERIOR	LINEAS	ALTURA CARACTER (mm)	Nº DE CARACTERES	PIXELS	IP	DIMENSIONES (mm)	PESO (kg)	PRECIO (€)
DMMI3616C	3	60	16	21x96	41	900x400x90	8	2.690
DMMI5616C	5			35x96		900x600x90	12	4.364
DMMI8616C	8			56x96		900x1000x90	18	6.953
DMMI3816C	3	80	16	21x96		1200x600x90	15	3.450
DMMI5816C	5			35x96		1200x1000x90	19	5.656
DMMI8816C	8			56x96		1200x1600x90	23	8.884

MONOCOLOR EXTERIOR	LINEAS	ALTURA CARACTER (mm)	Nº DE CARACTERES	PIXELS	IP	DIMENSIONES (mm)	PESO (kg)	PRECIO (€)
DMME3616	3	60	16	21x96	54	900x400x90	8	1.750
DMME5616	5			35x96		900x600x90	12	2.725
DMME8616	8			56x96		900x1000x90	18	4.225
DMME3816	3	80	16	21x95		1200x600x90	16	2.286
DMME5816	5			35x95		1200x1000x90	20	3.734
DMME8816	8			56x95		1200x1600x90	24	5.408
DMME31216	3	120	16	27x96		1800x800x90	20	3.460
DMME51216	5			45x96		1800x1400x90	24	5.639
DMME81216	8			72x96		1800x2200x90	28	8.623

TRICOLOR EXTERIOR	LINEAS	ALTURA CARACTER (mm)	Nº DE CARACTERES	PIXELS	IP	DIMENSIONES (mm)	PESO (kg)	PRECIO (€)
DMME31616T	3	160	16	48x128	54	-	-	6.050
DMME51616T	5			80x128		-	-	7.638
DMME61616T	6			96x128		-	-	8.450

EL PRECIO INCLUYE COMUNICACIÓN USB PARA DYNAMIC 3

PERIFÉRICOS		PRECIO (€)
IR	MANDO INFRAROJO	75
RF	MANDO RADIO FRECUENCIA	225
RE	SALIDA RELÉ	85
S	SONDA TEMPERATURA	30
TH1	SONDA T/H 0-10V	183

OPCIONES		PRECIO (€)
4	ALIMENTACIÓN 24VDC	+9%
F (DMMI)	ESTANQUEIDAD IP54 (*)	+5%
F (DMME)	IP54 Por defecto	-
P	ESTANQUEIDAD IP65 (*)	+7%

OPCIONES ENTRADA ADICIONALES		PRECIO (€)
X	RS232C/RS485	83
NE	ETHERNET	123
NW	WIFI	193
K4	4 ENTRADAS DIGITALES	118
K8	8 ENTRADAS DIGITALES	170
AN	2 ENTRADAS ANALÓGICAS	150

REFERENCIA DE PEDIDO
DMM_XXXX _ _ _ _ / _ / _

(*)	
I	Interior
E	Exterior

A	Ambar
R	Rojo
T	Tricolor
C	RGB

OPCIONES | PERIFÉRICOS | OPCIONES ENTRADA ADICIONALES

(*) I (Interior) : Estanqueidad por defecto IP41 (max IP54)
E (Exterior) : Estanqueidad por defecto IP54 (max IP65)





30738078E 01/01/17

Para corroborar la validez de este documento consulte la siguiente página web	
Código Seguro de Validación	61e705588eec45f88ea7f2f5f0494641001
Url de validación	https://eamic.elda.es/absis/idi/arx/idiarxabsaweb/asp/verificadorfirma.asp
Metadatos	Origen: Origen administración Estado de elaboración: Copia auténtica de documento original

VISUALIZADORES MATRICIALES

DINOS DMG

MONOCOLOR EXTERIOR	PITCH (mm)	PIXELS	LINEAS	ALTURA CARACTER (mm)	Nº CARACTERES ESTÁTICOS	IP	TAMAÑO (mm)	PESO (kg)	PRECIO (€)	
									1 CARA	2 CARAS
DMGE1464		14x64			8 / 10		970x268x90	6	DMGE1464 **1.251**	DMG2E1464 **2.446**
DMGE1496		14x96			12 / 14		1420x268x90	7,5	DMGE1496 **1.738**	-
DMGE14128		14x128		190 / 90	16 / 18		1996x268x90	10	DMGE14128 **2.394**	-
DMGE14160		14x160	1 / 2		20 / 22		2495x268x90	12	DMGE14160 **2.829**	-
DMGE14192		14x192			24 / 26		2950x268x90	14	DMGE14192 **3.219**	-
DMGE1664		16x64			8 / 10		970x268x90	6	DMGE1664 **1.508**	DMG2E1664 **2.799**
DMGE1696		16x96		220 / 110	12 / 16		1420x268x90	7,5	DMGE1696 **2.060**	DMG2E1696 **3.861**
DMGE16128	14	16x128			16 /20		1996x268x90	10	DMGE16128 **2.735**	DMG2E16128 **5.148**
DMGE2864		28x64			6 / 8 / 10		1100x640x140	10	DMGE2864 **2.545**	-
DMGE2896		28x96		380 / 190 / 90	10 / 12 / 16		1548x640x140	12	DMGE2896 **3.363**	-
DMGE28128		28x128			13 / 16 / 20	54	1996x640x140	15	DMGE28128 **4.400**	-
DMGE28190		28x190	1 / 2 / 4		16 / 20 / 26		2950x640x140	20	DMGE28190 **5.525**	-
DMGE3264		32x64			6 / 8 / 10		1100x640x140	10	DMGE3264 **2.875**	DMG2E3264 **4.864**
DMGE3296		32x96		440 / 220 /110	10 / 12 /16		1548x640x140	15	DMGE3296 **4.121**	DMG2E3296 **7.780**
DMGE32128		32x128			13 / 16 /20		1996x640x140	20	DMGE32128 **5.516**	DMG2E32128 **10.420**
DMGE103264		32x64			6 / 8 / 10		770x490x140	10	DMGE103264 **1.410**	-
DMGE103296		32x96			10 / 12 / 16		1150x490x140	12	DMGE103296 **2.226**	-
DMGE1032128	10	32x128	1 / 2 / 3	320 / 160/ 80	13 / 16 / 20		1530x490x140	15	DMGE1032128 **2.866**	-
DMGE1032160		32x160			16 / 20 / 26		1915x490x140	18	DMGE1032160 **3.455**	-
DMGE1032192		32x192			18 / 22 / 28		2290x490x140	20	DMGE1032192 **3.993**	-

COLORES DMGE	CODIGO	PRECIO (€)
COLOR DISTINTO ROJO/AMBAR	B,W,G	+6%

TRICOLOR EXTERIOR	PITCH (mm)	PIXELS	LINEAS	ALTURA CARACTER (mm)	Nº CARACTERES ESTÁTICOS	IP	TAMAÑO (mm)	PESO (kg)	PRECIO (€)	
									1 CARA	2 CARAS
DMGE101664T		16x64			8 / 10		700x252x90	7	DMGE101664T **825**	-
DMGE101696T		16x96	1 / 2	160/ 80	12 / 16		1050x252x90	9	DMGE101696T **1.000**	-
DMGE1016128T		16x128			16 / 20		1352x252x90	13	DMGE1016128T **1.325**	-
DMGE1016160T		16x192			20 / 26		1690x252x90	16	DMGE1016160T **1.650**	-
DMGE103264T		32x64			8 / 10 / 12		850x490x140	10	DMGE103264T **2.048**	-
DMGE103296T		32x96			10 / 12 / 16		1150x490x140	12	DMGE103296T **2.995**	-
DMGE1032128T	10	32x128	1 / 2 / 3	320 / 160 / 80	13 / 16 / 20	54	1530x490x140	15	DMGE1032128T **3.890**	-
DMGE1032160T		32x160			16 / 20 / 26		1915x490x140	18	DMGE1032160T **4.735**	-
DMGE1032192T		32x192			18 / 22 / 28		2290x490x140	20	DMGE1032192T **5.530**	-
DMGE106496T		64x96					1150x750x140	15	DMGE106496T **5.375**	-
DMGE1064128T		64x128					1530x750x140	17	DMGE1064128T **6.963**	-
DMGE1064160T		64x160					1915x750x140	20	DMGE1064160T **8.448**	-
DMGE1064192T		64x192					2298x750x140	25	DMGE1064192T **9.830**	-

REFERENCIA DE PEDIDO
DMGEXXXX _ _ _ / _ /

A	AMBAR
B	AZUL
W	BLANCO
R	ROJO
G	VERDE
T	TRICOLOR

OPCIONES | PERIFÉRICOS | OPCIONES ENTRADA ADICIONALES





VER OPCIONES Y PERIFÉRICOS EN PAG. 34

EL PRECIO INCLUYE COMUNICACIÓN USB PARA DYNAMIC 3

30738078E 01/01/17

Para corroborar la validez de este documento consulte la siguiente página web	
Código Seguro de Validación	61e705588eec45f88ea7f2f5f0494641001
Url de validación	https://eamic.elda.es/absis/idi/arx/idiarxabsaweb/asp/verificadorfirma.asp
Metadatos	Origen: Origen administración Estado de elaboración: Copia auténtica de documento original

VISUALIZADORES MATRICIALES

DINOS DMG

RGB EXTERIOR	PITCH (mm)	PIXELS	LINEAS	ALTURA CARACTER (mm)	Nº CARACTERES ESTÁTICOS	IP	TAMAÑO (mm)	PESO (kg)	PRECIO (€)	
									1 CARA	2 CARAS
DMGE101696C	10	16x96	1 / 2	160 / 80	12 / 16	54	1003x252x90	10	DMGE101696C **1.419**	-
DMGE1016128C		16x128			16 / 20		1440x252x90	15	DMGE1016128C **1.863**	-
DMGE1016160C		16x160			20 / 26		1765x252x90	20	DMGE1016160C **2.240**	-
DMGE1016192C		16x192			26 / 30		2120x252x90	25	DMGE1016192C **2.611**	-
DMGE103264C		32x64	1 / 2 / 3	320 / 160 / 80	8 / 10 / 12		850x358x140	10	DMGE103264C **2.560**	-
DMGE103296C		32x96			10 / 12 / 16		1150x358x140	12	DMGE103296C **3.763**	-
DMGE1032128C		32x128			13 / 16 / 20		1530x358x140	15	DMGE1032128C **4.915**	-
DMGE1032160C		32x160			16 / 20 / 26		1915x358x140	18	DMGE1032160C **6.015**	-
DMGE1032192C		32x192			20 / 26 / 30		2298x358x140	20	DMGE1032192C **7.065**	-
DMGE106496C		64x96	1 / 2 / 4 / 6	640 / 320 / 160 / 80	10 / 12 / 16		1150x750x140	15	DMGE1064128C **6.913**	-
DMGE1064128C		64x128			13 / 16 / 20		1530x750x140	17	DMGE1064128C **9.000**	-
DMGE1064160C		64x160			16 / 20 / 26		1915x750x140	20	DMGE1064160C **11.008**	-
DMGE1064192C		64x192			20 / 26 / 30		2298x750x140	25	DMGE1064192C **12.900**	-

RGB INTERIOR	PITCH (mm)	PIXELS	LINEAS	ALTURA CARACTER (mm)	Nº CARACTERES ESTÁTICOS	IP	TAMAÑO (mm)	PESO (kg)	PRECIO (€)	
									1 CARA	2 CARAS
DMGI1664C	7,62	16x64	1 / 2	110 / 55	8 / 12	41	700x205x90	6	DMGI1664C **1.150**	DMG2I1664C **2.150**
DMGI1696C		16x96			12 / 16		990x205x90	7,2	DMGI1696C **1.575**	DMG2I1696C **3.075**
DMGI16128C		16x128			16 / 20		1289x205x90	8,4	DMGI16128C **2.050**	DMG2I16128C **4.000**
DMGI16160C		16x160			20 / 26		1620x205x90	10	DMGI16160C **2.560**	DMG2I16160C **4.988**
DMGI63264C	6	32x64	1 / 2 / 3	190 / 90 / 60	8 / 10 / 12		450x252x90	12	DMGI63264C **1.363**	DMG2I63264C **2.488**
DMGI63296C		32x96			10 / 12 / 16		680x252x90	18	DMGI63296C **1.688**	DMG2I63296C **3.175**
DMGI632128C		32x128			13 / 16 / 20		900x252x90	22	DMGI632128C **1.950**	DMG2I632128C **3.638**
DMGI632160C		32x160			16 / 20 / 26		1170x252x90	28	DMGI632160C **2.094**	DMG2I632160C **3.763**
DMGI101696C	10	16x96	1 / 2	160 / 80	12 / 16		1003x252x90	10	DMGI101696C **1.265**	DMG2I101696C **2.350**
DMGI1016128C		16x128			16 / 20		1440x252x90	15	DMGI1016128C **1.686**	-
DMGI1016160C		16x160			20 / 26		1765x252x90	20	DMGI1016160C **2.104**	-

EL PRECIO INCLUYE COMUNICACIÓN USB PARA DYNAMIC 3





REFERENCIA DE PEDIDO
DMG_XXXXXXC ___ / __ / __

I	Interior
E	Exterior

OPCIONES | PERIFÉRICOS | OPCIONES ENTRADA ADICIONALES

OPCIONES ENTRADA ADICIONALES		PRECIO (€)
X	RS232C/RS485	**83**
NE	ETHERNET	**123**
NW	WIFI	**193**
K4	4 ENTRADAS DIGITALES	**118**
K8	8 ENTRADAS DIGITALES	**170**
AN	2 ENTRADAS ANALÓGICAS	**150**

PERIFÉRICOS		PRECIO (€)
IR	MANDO INFRAROJO	**75**
RF	MANDO RADIO FRECUENCIA	**225**
RE	SALIDA RELÉ	**85**
S	SONDA TEMPERATURA	**30**
TH1	SONDA T/H 0-10V	**183**

OPCIONES		PRECIO (€)
4	ALIMENTACIÓN 24VDC	**+9%**
F	ESTANQUEIDAD IP54 (*)	**+5%**
P	ESTANQUEIDAD IP65 (*)	**+7%**
T	TROPICALIZADO	**+10%**

(*) I (Interior) : Estanqueidad por defecto IP41 (max IP54)
E (Exterior) : Estanqueidad por defecto IP54 (max IP65)

30738078E 01/01/17

Para corroborar la validez de este documento consulte la siguiente página web	
Código Seguro de Validación	**61e705588eec45f88ea7f2f5f0494641001**
Url de validación	*https://eamic.elda.es/absis/idi/arx/idiarxabsaweb/asp/verificadorfirma.asp*
Metadatos	**Origen: Origen administración Estado de elaboración: Copia auténtica de documento original**

INDOOR (MATRICIAL)

MODELO	Altura Caracter (mm)	Caras	Color	IP	PRECIO (€)
DMR08W (Mando IR incluido)	80	1	Blanco	41	463



INDOOR / OUTDOOR (7 SEGMENTOS)

MODELO	Altura Caracter (mm)	Color	Dígitos	IP Defecto	PRECIO (€)	
					1 CARA	2 CARAS
DMR8R	80	Rojo	4	54	DMR8R 363	-
DMR12R	120	Rojo	4		DMR12R 528	DMR212R 898
DMR126R	120	Rojo	6		DMR126R 791	-
DMR17R	170	Rojo	4		DMR17R 679	DMR217R 1.145
DMR176R	170	Rojo	6		DMR176R 1.019	-
DMR21R	210	Rojo	4		DMR21R 798	DMR221R 1.351
DMR216R	210	Rojo	6		DMR216R 1.196	-
DMR31R	310	Rojo	4		DMR31R 1.570	DMR231R 2.651
DMR316R	310	Rojo	6		DMR316R 2.355	-



OUTDOOR (7 SEGMENTOS)

MODELO	Altura Caracter (mm)	Color	IP Defecto	PRECIO (€)
DMR40R	400	Rojo	54	2.163
DMR60R	600	Rojo		4.815
DMR80R	800	Rojo		7.350
DMR100R	1000	Rojo		10.750
DMR120R	1200	Rojo		13.250



SONDA DE TEMPERATURA INCLUIDA EN TODOS LOS MODELOS

COLORES	
R	ROJO
W	BLANCO
G	VERDE
B	AZUL
A	AMBAR

PARA COLOR DIFERENTE DEL STANDARD, CONSULTAR PEDIDO MÍNIMO

PERIFÉRICOS		PRECIO (€)
IR	MANDO INFRAROJO	75
RF	MANDO RADIO FRECUENCIA	225
RE	SALIDA RELÉ	85

OPCIONES ADICIONALES		PRECIO (€)
X	RS485 / RS232	83
NE	ETHERNET	123
NW	WIFI	193
A	GPS	105
AX	GPS + RS485	138

OPCIONES		PRECIO (€)
4	ALIMENTACIÓN 24VDC	+9%
F	ESTANQUEIDAD IP54 (*)	-
P	ESTANQUEIDAD IP65 (*)	+7%
T	TROPICALIZADO	+10%

REFERENCIA DE PEDIDO
DMRXX _ _ _ / _

COLOR | OPCIONES | PERIFERICOS | OPCIONES ADICIONALES

30738078E 01/01/17

Para corroborar la validez de este documento consulte la siguiente página web	
Código Seguro de Validación	61e705588eec45f88ea7f2f5f0494641001
Url de validación	https://eamic.elda.es/absis/idi/arx/idiarxabsaweb/asp/verificadorfirma.asp
Metadatos	Origen: Origen administración Estado de elaboración: Copia auténtica de documento original

RELOJES EMPRESA, OFICINA, ENTORNOS PÚBLICOS

ENTORNO TERCIARIO

DINOS DC

MODELO	Altura Caracter (mm)	1 CARA	2 CARAS
DC10	100	DC10SR 495	DC10DR 808
DC30	180	DC30SR 746	DC30DR 1.337



OPCIONES	Código	€
ETHERNET	+NE	+71
RS-485	+X	+22
2 RELÉS	+NE2R	+133
4 RELÉS	+NE4R	+141



ENTORNO INDUSTRIAL

DINOS DR

Altura Digitos	100 mm						180 mm					
IP	IP41 (Interior)		IP65		IP65 Alto Brillo		IP41 (Interior)		IP65		IP65 Alto Brillo	
Dígitos	1 cara	2 caras	1 cara	2 caras	1 cara	2 caras	1 cara	2 caras	1 cara	2 caras	1 cara	2 caras
4	DR119/S 833	DR119/D 1.128	DR119e/S 1.012	DR119e/D 1.308	DR119eh/S 1.152	DR119eh/D 1.605	DR189/S 1.043	DR189/D 1.516	DR189e/S 1.224	DR189e/D 1.696	DR189eh/S 1.305	DR189eh/D 1.773

Altura Digitos	250 mm	
IP	IP41 (Alto Brillo)	
Dígitos	1 cara	2 caras
4	DR129h/S 1.646	DR129h/D 2.685



OPCIONES	Código	IP41	IP65
ETHERNET	+NE	72€	134€
RS-485	+X	42€	59€
2 RELÉS	+2R	63€	
4 RELÉS	+4R	71€	

ENTORNOS DIFÍCILES (INOX)

DINOS DRi

MODELO	Altura Caracter (mm)	1 CARA
DR119i	100	DR119i 1.703
DR189i	180	DR189i 2.233





OPCIONES	Código	€
ETHERNET	+NE	+72
RS-485	+X	+42
2 RELÉS	+NE2R	+135
4 RELÉS	+NE4R	+143

Para corroborar la validez de este documento consulte la siguiente página web	
Código Seguro de Validación	61e705588eec45f88ea7f2f5f0494641001
Url de validación	https://eamic.elda.es/absis/idi/arx/idiarxabsaweb/asp/verificadorfirma.asp
Metadatos	Origen: Origen administración Estado de elaboración: Copia auténtica de documento original

VISUALIZADORES AMBIENTALES DINOS DC

Reloj	Temperatura + humedad	CO2	Altura Caracter (mm)	1 CARA
NO	TEMP	NO	100	DC10ST 572
NO	SI	NO	100	DC10STH 623
SI	TEMP	NO	100	DC22SRT 644
NO	TEMP	NO	100	DC30ST 823
SI	SI	NO	100	DC41SRTH 909
SI	SI	SI	100+57	DC41SRTHO 1.101

OPCIONES	Código	€
ETHERNET	+NE	+71
RS-485	+X	+22
2 RELÉS	+NE2R	+133
4 RELÉS	+NE4R	+141





Color Standard ROJO. Otros colores consultar

TEMPERATURA & HUMEDAD (Sonda incluida)

DN109/TH - DN119/TH
DN189/TH - DN129/TH

Altura Digitos	57 mm				100 mm					
IP	IP41 (Interior)		IP65		IP41 (Interior)		IP65		IP65 Alto Brillo	
Dígitos	1 cara	2 caras	1 cara	2 caras	1 cara	2 caras	1 cara	2 caras	1 cara	2 caras
5	DN109/STH 828	DN109/DTH 1.109	DN109e/STH 926	DN109e/DTH 1.207	DN119/STH 1.052	DN119/DTH 1.540	DN119e/STH 1.151	DN119e/DTH 1.639	DN119eh/STH 1.215	DN119eh/DTH 1.767

Altura Digitos	180 mm						250mm			
IP	IP41 (Interior)		IP65		IP65 Alto Brillo		IP41 Alto Brillo		IP54 Alto Brillo	
Dígitos	1 cara	2 caras	1 cara	2 caras	1 cara	2 caras	1 cara	2 caras	1 cara	2 caras
5	DN189/STH 1.306	DN189/DTH 2.017	DN189e/STH 1.407	DN189e/DTH 2.118	DN189eh/STH 1.498	DN189eh/DTH 2.243	DN129h/STH 1.824	DN129h/DTH 2.947	DN129fh/STH 1.933	DN129fh/DTH 3.056

OPCIONES	Código	DN109	DN119	DN189	DN129
ALIMENTACIÓN A 24V	+24	+51€	+43€		

ACCESORIOS		€
STH-5M	SONDA TH 5m	168
STH-2M	SONDA TH 2m	166



TEMPERATURA & HUMEDAD (RD 1826/2009)

INDICADORES con sonda					
Altura dígitos 100 mm	Dígitos	Lineas	Caras	Color	€
DC20STH	3+2	2	1	Rojo	605
DC20DTH	3+2	2	2	Rojo	880
DC24STH (Sin serigrafía RD)	3+2	2	1	Rojo	605
DC24DTH (Sin serigrafía RD)	3+2	2	2	Rojo	880

REPETIDORES						
Altura dígitos 100 mm	Dígitos	Lineas	Caras	Color	Comunicación	€
DC21SRX	3+2	2	1	Rojo	RS485	506
DC21SRNE	3+2	2	1	Rojo	ETHERNET	595
DC21SRNW	3+2	2	1	Rojo	WIFI	780



INDICADORES CON MULTISONDA PROMEDIADA		
EQUIPO CON 2 SONDAS	+2S	+113€
EQUIPO CON 3 SONDAS	+3S	+214€
EQUIPO CON 4 SONDAS	+4S	+315€
EQUIPO CON 5 SONDAS	+5S	+416€

OPCIÓN COMUNICACIÓN INDICADORES		
RS485	+X	+19
ETHERNET	+NE	+108
WIFI	+NW	+293

OPCIONES COLOR			€
DIGITO AZUL	+B	1 CARA	+15
		2 CARAS	+28
DIGITO VERDE	+G	1 CARA	+30
		2 CARAS	+56
DIGITO BLANCO	+W	1 CARA	+46
		2 CARAS	+91

ACCESORIOS		€
STH-CLIP	Clip sonda	2
S2TH	Sonda T/H c/conector	158

ACCESORIOS		€
SC2TH-10M	Ext. cable sonda 10m	37
SC2TH-15M	Ext. cable sonda 15m	46
SC2TH-20M	Ext. cable sonda 20m	55
SC2TH-30M	Ext. cable sonda 30m	73
SC2TH-40M	Ext. cable sonda 40m	92

Para corroborar la validez de este documento consulte la siguiente página web

Código Seguro de Validación	61e705588eec45f88ea7f2f5f0494641001
Url de validación	https://eamic.elda.es/absis/idi/arx/idiarxabsaweb/asp/verificadorfirma.asp
Metadatos	Origen: Origen administración Estado de elaboración: Copia auténtica de documento original

VISUALIZADORES SEGURIDAD E HIGIENE

DIAS SIN ACCIDENTES

DINOS DMSFT

MONOCOLOR ALTO BRILLO	DISPLAY	LINEAS	ALTURA CARACTER (mm)	IP	TAMAÑO (mm)	PRECIO (€)
DMSFT00	DIAS SIN ACCIDENTES	1	80	41		550
DMSFT01AF	DIAS SIN ACCIDENTES		110	54	580x355x90	700
DMSFT02AF	DIAS SIN ACCIDENTES + RECORD SIN ACCIDENTES	2			750x466x90	975
DMSFT03AF	DIAS SIN ACCIDENTES + RECORD + AÑO ACTUAL + AÑO ANTERIOR	3			992x742x90	1.363
DMSFT04AF	DIAS SIN ACCIDENTES + DMAI816C	1 + MATRIZ	110 + 80 (7*96px)		1000x480x90	2.038
DMSFT04AFV3	DIAS SIN ACCIDENTES + DMGE101696T		110 + 160 (16*96px)		1166x480x90	2.670
DMSFT05AF	DIAS SIN ACCIDENTES + DMAE816A		110 + 80 (7*95px)		1166x480x90	1.795
DMSFT05AFV1	DIAS SIN ACCIDENTES + RECORD + DMAE816A	2 + MATRIZ	2x110 + 80 (7*95px)			2.225



COLORES		
R	ROJO	PARA COLOR DIFERENTE DE AMBAR, CONSULTAR PEDIDO MÍNIMO
W	BLANCO	
G	VERDE	
B	AZUL	
A	AMBAR	



OPCIONES ENTRADA		PRECIO (€)
X	RS485 / RS232	82
NE	ETHERNET	123
NW	WIFI	193

REFERENCIA DE PEDIDO
DMSFTXX _ _ / _

COLORES | PERIFÉRICOS | OPCIONES ENTRADA

ACCESORIOS	CODIGO	PRECIO (€)
SOPORTE PARA DMSFT 03AF/04AF/05AF	DMSFTPIE	363
SOPORTE PARA DMSFT04AFV3	DMSFTPIEV3	1.144

PERIFÉRICOS		PRECIO (€)
IR	MANDO INFRAROJO	75
RF	MANDO RADIOFRECUENCIA	225

DIAS SIN ACCIDENTES

DINOS DC

MONOCOLOR	DISPLAY	LINEAS	ALTURA CARACTER (mm)	TAMAÑO (mm)	PRECIO (€)
DC23S3AC	DIAS SIN ACCIDENTES 3 DÍGITOS	1	100	518x320x60	562
DC23S4AC	DIAS SIN ACCIDENTES 4 DÍGITOS	1		518x320x60	590



IDIOMA SERIGRAFÍA	Código	EJEMPLO
CATALÀ	+1	DC23S3AC1
CASTELLANO	+2	DC23S3AC2
FRANÇAIS	+3	DC23S3AC3
ENGLISH	+4	DC23S3AC4

OPCIONES	Código	PRECIO (€)
RS232 / RS485	+X	22
ETHERNET	+NE	71

30738078E 01/01/17

Para corroborar la validez de este documento consulte la siguiente página web	
Código Seguro de Validación	61e705588eec45f88ea7f2f5f0494641001
Url de validación	https://eamic.elda.es/absis/idi/arx/idiarxabsaweb/asp/verificadorfirma.asp
Metadatos	Origen: Origen administración Estado de elaboración: Copia auténtica de documento original

VISUALIZADORES SEGURIDAD

DINOS DMAES

MONOCOLOR EXTERIOR	LINEAS	ALTURA CARACTER (mm)	NÚMERO CARACTERES	COLOR	TAMAÑO (mm)	PRECIO (€)
DMAES616R	1	60	16	ROJO ALTO BRILLO	868x107x54	**763**
DMAES621R			21			**988**
DMAES809R		80	9			**656**

IMPORTANTE:
El mensaje de alarma indicado en el pedido (p.ej: DANGER AZOTE) sera grabado en fábrica en la memoria interna del visualizador.
Al conectarlo a la corriente el mensaje grabado sera automaticamente mostrado de forma intermitente.
Este mensaje podrá ser modificado por el usuario mediante nuestro software Dynamic 3.



VISUALIZADORES DEPORTIVOS

DINOS DMDEP

Modelo	Color	Luminosidad	Altura Caracter	Nº Campos	Dígitos / Campo	Control	Precio (€)
DMDEP4	Amarillo / Rojo	Interior / Exterior	110	3	1 + 1+ 2	Mando a distancia Infrarojo	**925**
DMDEP6			120 + 110		1 + 1+ 4		**1.075**
DMDEP8			120 + 110		2 + 2 + 4		**1.275**
DMDEP9	Amarillo / Rojo / Verde	Exterior	310 + 200	5	2 + 1 + 2 + 4	Consola por Radio-frecuencia	**4.375**
DMDEP208	Amarillo / Rojo		200	3	2 + 2 + 4		**4.450**
DMDEP318			300				**5.200**
DMDEP418			400				**6.600**







Para corroborar la validez de este documento consulte la siguiente página web	
Código Seguro de Validación	**61e705588eec45f88ea7f2f5f0494641001**
Url de validación	*https://eamic.elda.es/absis/idi/arx/idiarxabsaweb/asp/verificadorfirma.asp*
Metadatos	**Origen: Origen administración Estado de elaboración: Copia auténtica de documento original**

CAJAS INOX INDICADORES GRAN TAMAÑO DINOS

SERIE DN NUMÉRICOS

MODELO	CONTROL	DIGITOS	ALTURA CARACTER	DIMENSIONES	PRECIO (€)
DN109i/4Sxx	AP, AT, X, P, ND, NE, NP, NW	4	57 mm	300x200x80	**+633**
DN109i/5Sxx	AP, AT, X, P, ND, NE, NP, NW, TH	5			**+633**
DN109i/6Sxx	AP, AT, X, P, ND, NE, NP, NW	6		400x200x80	**+665**
DN109i/7Sxx	AP, AT, X, P, ND, NE, NP, NW	7			**+665**
DN109i/3Sxx + T	AP, AT, X, P, ND, NE, NP, NW	3 + T	57 mm	300x200x80	**+633**
DN109i/4Sxx + T	AP, AT, X, P, ND, NE, NP, NW	4 + T		400x200x80	**+665**
DN109i/5Sxx + T	AP, AT, X, P, ND, NE, NP, NW	5 + T			**+665**
DN119i/3Sxx	AP, AT, X, P, ND, NE, NP, NW	3	100 mm	500x200x120	**+779**
DN119i/4Sxx	AP, AT, X, P, ND, NE, NP, NW	4			**+779**
DN119i/5Sxx	AP, AT, X, P, ND, NE, NP, NW, TH	5		500x300x120	**+887**
DN119i/6Sxx	AP, AT, X, P, ND, NE, NP, NW	6		600x200x120	**+963**
DN119i/3Sxx + T	AP, AT, X, P, ND, NE, NP, NW	3 + T	100 mm	500x200x120	**+779**
DN119i/4Sxx + T	AP, AT, X, P, ND, NE, NP, NW	4 + T		600x200x120	**+840**
DN189i/2Sxx	AP, AT, X, P, ND, NE, NP, NW	2	180 mm	500x300x120	**+887**
DN189i/3Sxx	AP, AT, X, P, ND, NE, NP, NW	3			**+887**
DN189i/4Sxx	AP, AT, X, P, ND, NE, NP, NW	4		800x400x120	**+1.214**
DN129i/3Sxx	AP, AT, X, P, ND, NE, NP, NW	3	250 mm	800x400x120	**+1.207**
DN129i/4Sxx	AP, AT, X, P, ND, NE, NP, NW	4		1000x400x120	**+2.244**
DN129i/6Sxx	AP, AT, X, P, ND, NE, NP, NW	6		1600x400x120	**+2.660**



Consulte a nuestros comerciales

para ayudarle a definir sus necesidades



SERIE DT ALFANUMÉRICOS

MODELO	CONTROL	CARACTERES	FILAS	ALTURA CARACTER	DIMENSIONES	PRECIO (€)
DT203i/2Sxx20	X, P, NE, NP, NW	20	2	30 mm	800x200x120	**+1.007**
DT105i/1Sxx6	X, P, NE, NP, NW	6	1	50 mm	500x200x120	**+779**
DT105i/1Sxx13	X, P, NE, NP, NW	13			800x200x120	**+1.007**
DT105i/2Sxx6	X, P, NE, NP, NW	6	2		500x300x120	**+887**
DT105i/2Sxx13	X, P, NE, NP, NW	13			800x400x120	**+1.214**
DT110i/1Sxx6	X, P, NE, NP, NW	6	1	100 mm	800x400x120	**+1.214**

Para corroborar la validez de este documento consulte la siguiente página web	
Código Seguro de Validación	61e705588eec45f88ea7f2f5f0494641001
Url de validación	https://eamic.elda.es/absis/idi/arx/idiarxabsaweb/asp/verificadorfirma.asp
Metadatos	Origen: Origen administración Estado de elaboración: Copia auténtica de documento original

ACCESORIOS

SHUNTS

Referencia	Descripción	€
15105200	SHUNT 20A/60mV CON ZÓCALO	**43**
15101500	SHUNT 50A/60mV	**39**
15101101	SHUNT 100A/60mV	**39**
15101201	SHUNT 200A/60mV	**52**
15101251	SHUNT 250A/60mV	**77**
15101501	SHUNT 500A/60mV	**104**

Para otros modelos, consultar al Dpto. Comercial





TRANSFORMADORES DE INTENSIDAD

Referencia	Descripción	€
15203200	TRANSFORMADOR DE INTENSIDAD 20/5A 0,5% 10VA TU3b	**87**
15204500	TRANSFORMADOR DE INTENSIDAD 50/5A	**32**
15204101	TRANSFORMADOR DE INTENSIDAD 100/5A 1% 5VA	**32**
15204201	TRANSFORMADOR DE INTENSIDAD 200/5A TU20 0,5% 3VA	**37**
15204501	TRANSFORMADOR DE INTENSIDAD 500/5A 0,5% 5VA	**38**
15204102	TRANSFORMADOR DE INTENSIDAD 1000/5A 0,5% 15VA D44	**66**

Para otros modelos, consultar al Dpto. Comercial





CONVERTIDORES USB

Referencia	Descripción	€
14000243	ADAPTADOR USB <-> RS232C (DB9)	**77**
14000256	ADAPTADOR USB <-> RS485	**147**

Para corroborar la validez de este documento consulte la siguiente página web	
Código Seguro de Validación	61e705588eec45f88ea7f2f5f0494641001
Url de validación	https://eamic.elda.es/absis/idi/arx/idiarxabsaweb/asp/verificadorfirma.asp
Metadatos	Origen: Origen administración Estado de elaboración: Copia auténtica de documento original

EDICIONES TARIFEC® S.A.
APDO. 23.119
08080 BARCELONA
TEL. (93) 338 00 66

GE Power Controls

tarifa
edición 2 - 2017

GRUPO H
1 APARTADO
39 PAGINA

CONCEPTO | PRECIO EUROS

APARATOS DE MEDIDA
ANALÓGICOS SERIE MT+ A

Amperímetro. Precisión (clase): 1,5

Código		Amp.	Mód.	Nº fases	
665264	Amperímetro	-	4	1	79,64
665265		5A			95,76
665266		10A			95,76
665267		15A			95,76
665268		20A			95,76
665269		25A			95,76
665270		30A			95,76
665283	Escala	40/5A			4,46
665284	intercambiable	50/5A			4,46
665285		60/5A			4,46
665286		80/5A			4,46
665287		100/5A			4,46
665288		150/5A			4,46
665289		200/5A			4,46
665290		250/5A			4,46
665291		300/5A			4,46
665292		400/5A			4,46
665293		500/5A			4,46
665294		600/5A			4,46
665295		800/5A			4,46
665296		1000/5A			4,46
665271*	Voltímetro	300V	4	1	99,20
665272*	500V				102,03
665273*	Frecuencímetro	45 a 65Hz	3	1	95,76
665275	Cuenta horas	230V/ 50Hz	3	1	97,07
665276		24V /50Hz			107,92
665274		110V /50Hz			107,92
665385	Conmutador	Amperímetro			72,03
665386		Voltímetro			83,19

* Precisión Clase 1,5

DIGITALES SERIE MT+D

Multifunción. Precisión (clase) 1%

		Escala	Salida	
665248	Monofásico	<32A	PULSO	126,88
665250		<63A		286,10
665252		<63A	RS485	349,67
665254	Trifásico	<63A	PULSO	551,02
665258		x/5A		496,80
665256		<63A	RS485	644,40
665260		x/5A		590,47
665262	Adquisición de pulsos		4 mod. Trif.	560,34
665389	Conversión RS485-Ether.		4 mod.	397,53
665390	Conversión RS485-RS232		2 mod.	397,53
665387	Amperímetro-Voltímetro (A/V-Hz) Escala x/5A		4 mod.	269,47
665395	Relé prioridad + Zumbador directo 28A		2 mod.	271,87
665396	Relé secuencia de fases 380..415V (fase-fase)		2 mod.	258,04
665393	Multímetro digital Escala x/5A 230V-400V		4 mod.	393,75
665391	Analizador de red Escala x/5A		4 mod.	591,27
665392	230/400V			608,42

CONCEPTO | PRECIO EUROS

SERIE MT+D - APARATOS DE MEDIDA DIGITALES. HOMOLOGACIÓN DIRECTIVA MID

665249	Escala <32A	Salida PULSO	169,64
665251	Escala <63A		386,24
665253	Escala <63A	Salida RS485	472,06
665255	Escala <63A	Salida PULSO	743,87
665259	Escala x/5A		670,67
665257	Escala <63A	Salida RS485	869,96
665261	Escala x/5A		797,13

SERIE MT PLUS - ANALIZADORES DE REDES ELÉCTRICAS TRIFÁSICAS

MTDIN Analizador para carril DIN. 3 módulos. Comunic.: RS-485. Prot.: Modbus/RTU. 2 salidas digitales. * Armónicos: V.I (15°)

665010	85 a 265 Vca / 95 a 300 Vcc	789,52
665011	230 Vca	663,93
665155	230 Vca	865,00
665012*	85 a 265 Vca / 95 a 300 Vcc	1.005,49

MT96 Analizador para montaje en panel. 4 módulos. Comunic.: RS-485. Prot.: Modbus/RTU. 1 salida digitales. * Armónicos: V.I (15°)

665190	85 a 265 Vca / 95 a 300 Vcc	727,63
665191	230 Vca	586,54
665192	230 Vca	776,92
665193*	85 a 265 Vca / 95 a 300 Vcc	906,06

MT144 Analizador avanzado para panel o carril DIN.

	Equipo compacto. 4 cuadrantes. Clase 0,2. Comunic.: RS-485	
665194*	85 a 265 Vca / 95 a 300 Vcc	2.123,44
	Equipo separado: Módulos de medición. 4 cuadrantes. Clase 0,2. Comunic.: RS-485	
665195*	85 a 265 Vca / 95 a 300 Vcc	1.274,96

*Prot.: Modbus/RTU. Corriente neutro. Armónicos: V.I (15°)

665196	Equipo separado: Pantalla VGA 4 cuadrantes.Corriente neutro	1.039,95
	Mód. intercambiables. Tarjeta expansión	
665197	Entradas: 8 digitales / Salidas: 8 digitales	537,85
665198	Entradas: 8 analógicas / Salidas: 4 digitales	522,00
665199	Entradas: 8 digitales / Salidas: 4 digitales	403,88
665239	Ethernet / Tarjeta memoria SD	774,70
665243	Profibus - Módulos GSD	1.165,33
665240	Tarjeta k2-EXP-SD	574,78
665244	Adaptador panel frontal 72x72mm	10,87
665245	Conversor RS-232/485 a Ethernet modbus	1.007,99
665246	Conversor USB a RS232 ó RS-485	280,63

TRANSFORMADORES DE INTENSIDAD

665368	40/5A	29,49
665369	50/5A	29,49
665370	60/5A	29,49
665371	80/5A	29,49
665372	100/5A	29,49
665373	150/5A	29,49
665374	200/5A	29,49
665375	250/5A	29,49
665376	300/5A	41,86
665377	400/5A	47,09
665378	500/5A	49,72
665379	600/5A	54,96
665380	800/5A	61,50
665381	1000/5A	65,44
665382	1200/5A	66,58
665383	1500/5A	83,91
665384	2000/5A	114,11
665924	2500/5A	152,44
665925	3200/5A	189,93
665926	4000/5A	216,83

Para corroborar la validez de este documento consulte la siguiente página web	
Código Seguro de Validación	**61e705588eec45f88ea7f2f5f0494641001**
Url de validación	*https://eamic.elda.es/absis/idi/arx/idiarxabsaweb/asp/verificadorfirma.asp*
Metadatos	**Origen: Origen administración Estado de elaboración: Copia auténtica de documento original**

EDICIONES TARIFEC® S.A.
APDO. 23.119
08080 BARCELONA
TEL. (93) 338 00 66

hager

tarifa
edición 6 - 2017

GRUPO H
1 APARTADO
57 PAGINA

CONCEPTO			PRECIO EUROS
VOLTIMETROS Y AMPERIMETROS ANALOGICOS			
Para la medida de la tensión e intensidad en lo-cales profesionales e industriales. Ancho 4 módulos.			
VOLTIMETRO			
SM 500	Escala 0-500V~		95,38
AMPERIMETRO			
Lectura directa			
SM 005	0-5A		92,93
SM 015	0-15A		92,93
SM 030	0-30A		92,93
Lectura a través de transformador			
SM 050	0-50A	SR050	80,86
SM 100	0-100A	SR100	80,86
SM 150	0-150A	SR150	75,51
SM 250	0-250A	SR250	79,28
SM 400	0-400A	SR400	79,28
SM 600	0-600A	SR600	79,28
VOLTIMETROS, AMPERIMETROS Y MULTIMETROS DIGITALES			
Para la medida de la tensión e intensidad en locales profesionales e industriales. Ancho 4 módulos.			
VOLTIMETRO			
SM 501	Escala 0-500V~		278,04
AMPERIMETRO			
Lectura directa			
SM 020	0-20A		287,30
Lectura a través de transformador			
SM 151	0-150A	SR150	268,25
SM 401	0-400A	SR400	278,04
SM 601	0-600A	SR600	278,04
TRANSFORMADORES DE INTENSIDAD (TI)			
Para cable ø 20 mm o barras 20x10, 15x15 mm.			
Ref.	Modelo	Geometria	
SRA00505	50/5A	BG213	30,30
Para barras 30x10, 25x15, 20x20 mm.			
SRA00755	75/5A	BG113	31,31
SRA01005	100/5A		31,31
SRA01255	125/5A		31,31
SRA01505	150/5A		31,31
SRA02005	200/5A		31,31
SRA02505	250/5A		31,31
Para cable ø 28 mm o barras 40x12 mm.			
SRI03005	300/5A	BG413	33,33
Para barras 30x10, 25x15, 20x20 mm.			
SRC04005	400/5A	BG113	33,33
SRC06005	600/5A		33,33

CONCEPTO			PRECIO EUROS
Para cable ø 45 mm o barras 60x10, 50x30 mm.			
SRD08005	800/5A	BG613	45,45
SRD10005	1000/5A		57,57
SRD15005	1500/5A		60,60
Para cable ø 60 mm o barras 80x10, 60x30 mm.			
SRE12505	1250/5A	BG814	60,60
SRE20005	2000/5A		95,95
Para cable ø 85 mm o barra 2x100x10 mm.			
SRF25005	2500/5A	BG1034	113,12
Para cable ø 98 mm o barra 3x120x10 mm.			
SRG30005	3000/5A	BG1254	121,20
SRG40005	4000/5A		161,60
36555-0020	Accesorio de fijación montaje en perfil DIN. T.I. geometría BG113, BG213 y BG413		5,00

Para corroborar la validez de este documento consulte la siguiente página web	
Código Seguro de Validación	61e705588eec45f88ea7f2f5f0494641001
Url de validación	https://eamic.elda.es/absis/idi/arx/idiarxabsaweb/asp/verificadorfirma.asp
Metadatos	Origen: Origen administración Estado de elaboración: Copia auténtica de documento original

EDICIONES TARIFEC® S.A.
APDO. 23.119
08080 BARCELONA
TEL. (93) 338 00 66

KainoS
GOSSEN ESPAÑOLA

tarifa
edición 4 - 2016

GRUPO H
1 APARTADO
17 PAGINA

CONCEPTO

AMPERIMETROS Y VOLTIMETROS

INSTRUMENTOS DE BOBINA MOVIL C.C.

- Escala lineal e intercambiable.
- Clase de precisión 1,5.
- Protección: Caja IP 52 DIN 40050.
  Bornes IP 00 DIN 40049.

ESCALA 90°

- Alcances. Valores normalizados: 1-1,5-2,5-4-5-6 y sus múltiplos de 10.





Tipo	Alcances	Marco mm.	PRECIO EUROS
BQ0507	0...1mA hasta 600 mA	45x45	71
	4...20 mA		95
	Shunt 60 mV ó 150 mV		76
	0...1 V hasta 600 V		79
BQ0407	0...1mA hasta 600 mA	48x48	69
	4...20 mA		92
	Shunt 60 mV ó 150 mV		71
	0...1 V hasta 600 V		72
BQ0307	0...1mA hasta 600 mA	72x72	62
	4...20 mA		85
	Shunt 60 mV ó 150 mV		63
	0...1 V hasta 600 V		62
BQ0207	0...1mA hasta 600 mA	96x96	62
	4...20 mA		85
	Shunt 60 mV ó 150 mV		63
	0...1 V hasta 600 V		62
BQ0107	0...1mA hasta 600 mA	144x144	76
	4...20 mA		104
	Shunt 60 mV ó 150 mV		76
	0...1 V hasta 600 V		81

ESCALA 250°

BQ2507	0...1mA hasta 600 mA	45x45	138
	4...20 mA		163
	Shunt 60 mV ó 150 mV		141
	0...1 V hasta 600 V		141
BQ2407	0...1mA hasta 600 mA	48x48	129
	4...20 mA		159
	Shunt 60 mV ó 150 mV		133
	0...1 V hasta 600 V		130
BQ2307	0...1mA hasta 600 mA	72x72	129
	4...20 mA		159
	Shunt 60 mV ó 150 mV		133
	0...1 V hasta 600 V		130
BQ2207	0...1mA hasta 600 mA	96x96	129
	4...20 mA		159
	Shunt 60 mV ó 150 mV		133
	0...1 V hasta 600 V		130
BQ2107	0...1mA hasta 600 mA	144x144	151
	4...20 mA		193
	Shunt 60 mV ó 150 mV		157
	0...1 V hasta 600 V		152

Suplemento por:

- Alcance directo no normalizado	14
- Escala en otras magnitudes (s/ tabla, curva, etc.)	14
- Escala con cero desplazado	8

INSTRUMENTOS DE BOBINA MOVIL CON RECTIFICADOR C.A.

- Escala lineal e intercambiable.
- Clase de precisión 1,5.
- Protección: Caja IP 52 DIN 40050.
  Bornes IP 00 DIN 40050.

CONCEPTO

ESCALA 90°

- Alcances. Valores normalizados: 1-1,5-2,5-4-5-6 y sus múltiplos de 10





Tipo	Alcances	Marco mm.	PRECIO EUROS
CQ0507	x/1 A ó x/5 A	45x45	125
	2,5...600 V		100
	x/63,5 V, x/100 V ó x/110 V		100
CQ0407	x/1 A ó x/5 A	48x48	125
	2,5...600 V		100
	x/63,5 V, x/100 V ó x/110 V		100
CQ0307	x/1 A ó x/5 A	72x72	125
	2,5...600 V		100
	x/63,5 V, x/100 V ó x/110 V		100
CQ0207	x/1 A ó x/5 A	96x96	125
	2,5...600 V		100
	x/63,5 V, x/100 V ó x/110 V		100
CQ0107	x/1 A ó x/5 A	144x144	140
	2,5...600 V		121
	x/63,5 V, x/100 V ó x/110 V		121

ESCALA 250°

- Alcances. Valores normalizados: 1-1,5-2,5-4-5-6 y sus múltiplos de 10





CQ2507	x/1 A ó x/5 A	45x45	162
	2,5...600 V		152
	x/63,5 V, x/100 V ó x/110 V		152
CQ2407	x/1 A ó x/5 A	48x48	129
	2,5...600 V		159
	x/63,5 V, x/100 V ó x/110 V		133
CQ2307	x/1 A ó x/5 A	72x72	129
	2,5...600 V		159
	x/63,5 V, x/100 V ó x/110 V		133
CQ2207	x/1 A ó x/5 A	96x96	129
	2,5...600 V		159
	x/63,5 V, x/100 V ó x/110 V		133
CQ2107	x/1 A ó x/5 A	144x144	180
	2,5...600 V		170
	x/63,5 V, x/100 V ó x/110 V		170

Suplemento por:

- Alcance directo no normalizado	14
- Escala en otras magnitudes	14
- Escala con cero desplazado	8

INSTRUMENTOS DE HIERRO MOVIL

- Escala no lineal intercambiable.
- Medida del verdadero valor eficaz (RMS).
- Medida válida a partir del 15% del alcance nominal.
- Clase de precisión 1,5.
- Protección: Caja IP 52 DIN 40050.
  Bornes IP 00 DIN 40050.

ESCALA 90°

- Alcances. Valores normalizados: 1-1,5-2,5-4-5-6 y sus múltiplos de 10.





FQ0507	0...1 mA hasta 25 A	45x45	38
	x/1 A ó x/5 A		37
	0...6 V hasta 400 V		42
	500 V, 600 V		42
	x/100 V ó x/110 V		42
FQ0407	0...1 mA hasta 25 A	48x48	38
	x/1 A ó x/5 A		37
	0...6 V hasta 400 V		42
	500 V, 600 V		42
	x/100 V ó x/110 V		42

Para corroborar la validez de este documento consulte la siguiente página web	
Código Seguro de Validación	**61e705588eec45f88ea7f2f5f0494641001**
Url de validación	*https://eamic.elda.es/absis/idi/arx/idiarxabsaweb/asp/verificadorfirma.asp*
Metadatos	**Origen: Origen administración Estado de elaboración: Copia auténtica de documento original**

EDICIONES TARIFEC® S.A.
APDO. 23.119
08080 BARCELONA
TEL. (93) 338 00 66

KainoS
GOSSEN ESPAÑOLA

tarifa
edición 4 - 2016

GRUPO H
1 APARTADO 18 PAGINA

CONCEPTO				PRECIO EUROS
	Tipo	Alcances	Marco mm.	
	**FQ0307**	0…1 mA hasta 25 A	72x72	38
		0…40 A hasta 60 A		45
		x/1 A ó x/5 A		37
		0...6 V hasta 400 V		42
		500 V, 600 V		42
		x/100 V ó x/110 V		42
	**FQ0207**	0…1 mA hasta 25 A	96x96	38
		0…40 A hasta 60 A		45
		x/1 A ó x/5 A		37
		0...6 V hasta 400 V		42
		500 V, 600 V		42
		x/100 V ó x/110 V		42
	FQ0107	0…1 mA hasta 25 A	144x144	50
		0…40 A hasta 60 A		59
		x/1 A ó x/5 A		48
		0...6 V hasta 400 V		55
		500 V, 600 V		55
		x/100 V ó x/110 V		55
	Ejecución con conmutador que permite seleccionar, en carga, la medida de las tensiones posibles en un sistema trifásico L1-L2, L1-L3, L2-L3, L1-N, L2-N, L3-N.			
	FQ3307	0…6 hasta 400 V	72x72	83
		500 V, 600 V		83
		x/100 V ó x/110 V		83
	FQ3207	0…6 hasta 400 V	96x96	83
		500 V, 600 V		83
		x/100 V ó x/110 V		83
	Amperímetro ejecución en bobina móvil con rectificador.			
	CQ3207	x/1 A ó x/5 A	96x96	125
	Suplemento de precio por;			
	- Alcance directo no normalizado			14
	- Escala en otras magnitudes (según tabla, curva, etc.)			14
	- Escala prolongada 2 ó 6 veces la In. Solo en instrumentos de Hierro Móvil			14
	INSTRUMENTOS BIMETALICOS Y BIMETALICOS + HIERRO MOVIL			
	- Escala intercambiable.			
	- Clase de precisión 3.			
	- Protección: Caja IP 52 DIN 40050. Bornes IP 00 DIN 40050.			
	ESCALA 90°			
	**MQ0507**	0...1,2 A (.../1 A)	45x45	73
		0...6 A (.../5 A)		70
	MQ0407	0...1,2 A (.../1 A)	48x48	73
		0...6 A (.../5 A)		70
	MQ0307	0...1,2 A (.../1 A)	72x72	55
		0...6 A (.../5 A)		53
	MQ0207	0...1,2 A (.../1 A)	96x96	55
		0...6 A (.../5 A)		53
	MQ0107	0...1,2 A (.../1 A)	144x144	81
		0...6 A (.../5 A)		75
	ESCALA 2 x 90°			
	Suministro con sistema de medida de hierro móvil incorporado para medida instantánea de la intensidad.			
	MQ0317	0...1,2 A (.../1 A)	72x72	89
		0...6 A (.../5 A)		84
	MQ0217	0...1,2 A (.../1 A)	96x96	94
		0...6 A (.../5 A)		91

CONCEPTO				PRECIO EUROS
	Tipo	Alcances	Marco mm.	
	MQ0117	0...1,2 A (.../1 A)	144x144	123
		0...6 A (.../5 A)		121

FRECUENCÍMETROS

DE BOBINA MÓVIL

Para la medida de la frecuencia de una corriente alterna. Escala intercambiable. Clase de precisión 1. Protección: Caja IP52 DIN 40050, Bornes IP00 DIN 40050

ESCALA 90°

	**ZQ0407**	45…55 Hz	110-230 V	48x48	107
			380-500 V		107
		45…65 Hz	110-230 V		107
			380-500 V		107
	ZQ0307	45…55 Hz	110-230 V	72x72	107
			380-500 V		120
		45…65 Hz	110-230 V		107
			380-500 V		120
	ZQ0207	45…55 Hz	110-230 V	96x96	107
			380-500 V		120
		45…65 Hz	110-230 V		107
			380-500 V		120
	ZQ0107	45…55 Hz	110-230 V	144x144	119
			380-500 V		134
		45…65 Hz	110-230 V		119
			380-500 V		134
	**ZQ2307**	45…55 Hz	110-230 V	72x72	107
			380-500 V		120
		45…65 Hz	110-230 V		107
			380-500 V		120
	ZQ2207	45…55 Hz	110-230 V	96x96	107
			380-500 V		120
		45…65 Hz	110-230 V		107
			380-500 V		120
	ZQ2107	45…55 Hz	110-230 V	144x144	125
			380-500 V		140
		45…65 Hz	110-230 V		125
			380-500 V		140

DE LÁMINAS VIBRANTES

Para la medida de la frecuencia de una corriente alterna. Clase de precisión 0,5. Protección: Caja IP52 DIN 40050, Bornes IP00 DIN 40050

	**ZQ0317**	47...53 Hz	110-230 V	72x72	103
		(13 láminas)	380-500 V		107
		45…55 Hz	110-230 V		--
		(21 láminas)	380-500 V		--
	ZQ0217	47...53 Hz	110-230 V	96x96	103
		(13 láminas)	380-500 V		107
		45…55 Hz	110-230 V		133
		(21 láminas)	380-500 V		136
	ZQ0117	47...53 Hz	110-230 V	144x144	120
		(13 láminas)	380-500 V		125
		45…55 Hz	110-230 V		156
		(21 láminas)	380-500 V		159

Para corroborar la validez de este documento consulte la siguiente página web	
Código Seguro de Validación	61e705588eec45f88ea7f2f5f0494641001
Url de validación	https://eamic.elda.es/absis/idi/arx/idiarxabsaweb/asp/verificadorfirma.asp
Metadatos	Origen: Origen administración Estado de elaboración: Copia auténtica de documento original

EDICIONES TARIFEC® S.A.
APDO. 23.119
08080 BARCELONA
TEL. (93) 338 00 66

KainoS
GOSSEN ESPAÑOLA

tarifa
edición 4 - 2016

GRUPO H
1 APARTADO
19 PAGINA

CONCEPTO

PRECIO EUROS

VATIMETROS Y VARMETROS DE BOBINA MOVIL

Para la medida de la potencia activa o reactiva en un sistema monofásico o trifásico.

- Escala intercambiable. Clase precisión: 1,5.
- Tensión Nominal: 100-110-230-400-500 V.
- Intensidad Nominal: 1 ó 5 A.
- La relación entre la potencia final de escala deseada debe estar comprendida entre 0,6 y 1,2 de la potencia nominal ($\sqrt{3}xU_nxI_n$)
- Protección: Caja IP 52 DIN 40050.
  Bornes IP 00 DIN 40050.

ESCALA 90°



Tipo	Clasde de corriente	Marco mm.	
EQ0207	**Activa (W)**	96x96	
	Monofásico		246
	Trifásico equilibrado 3 hilos		249
	Trifásico desequilibrado 3 hilos		297
	Trifásico equilibrado 4 hilos		246
	Trifásico desequilibrado 4 hilos		364
EQ0107	**Reactiva (VAr)**	144x144	
	Monofásico		254
	Trifásico equilibrado 3 hilos		258
	Trifásico desequilibrado 3 hilos		307
	Trifásico equilibrado 4 hilos		254
	Trifásico desequilibrado 4 hilos		375

ESCALA 250°



EQ2207	**Activa (W)**	96x96	
	Monofásico		299
	Trifásico equilibrado 3 hilos		302
	Trifásico desequilibrado 3 hilos		338
	Trifásico equilibrado 4 hilos		299
	Trifásico desequilibrado 4 hilos		397
EQ2107	**Reactiva (VAr)**	144x144	
	Monofásico		308
	Trifásico equilibrado 3 hilos		311
	Trifásico desequilibrado 3 hilos		348
	Trifásico equilibrado 4 hilos		308
	Trifásico desequilibrado 4 hilos		409

CONTADORES DE ENERGIA DE BOBINA MOVIL

Para la medida de energía en un sistema monofásico o trifásico con indicación de potencia.

- Clase precisión: 1 (Energía) 1,5 (Potencia)
- Tensión Nominal: 100-110-230-400-500 V.
- Intensidad Nominal: 1 ó 5 A.
- Protección: Caja IP 52 DIN 40050.
  Bornes IP 00 DIN 40050.



Tipo	Escala	Contador	Marco mm.	
WQ0217	-	1	96x96	
	Monofásico			518
	Trifásico equilibrado 3 hilos			518
	Trifásico desequilibrado 3 hilos			566
	Trifásico equilibrado 4 hilos			518
	Trifásico desequilibrado 4 hilos			607



WQ1217	-	2	96x96	
	Monofásico			566
	Trifásico equilibrado 3 hilos			566
	Trifásico desequilibrado 3 hilos			617
	Trifásico equilibrado 4 hilos			566
	Trifásico desequilibrado 4 hilos			657



WQ0207	90°	1	96x96	
	Monofásico			537
	Trifásico equilibrado 3 hilos			537
	Trifásico desequilibrado 3 hilos			596
	Trifásico equilibrado 4 hilos			537
	Trifásico desequilibrado 4 hilos			650

CONCEPTO

PRECIO EUROS



Tipo	Escala	Contador	Marco mm.	
WQ2207	250°	1	96x96	
	Monofásico			603
	Trifásico equilibrado 3 hilos			603
	Trifásico desequilibrado 3 hilos			603
	Trifásico equilibrado 4 hilos			603
	Trifásico desequilibrado 4 hilos			716

Opciones para salida de impulsos

- 1 salida de impulsos	56
- 2 salidas de impulsos	79
- Alimentación auxiliar 110, 230V AC	56

FASIMETROS DE BOBINA MOVIL

Para la medida del factor de potencia en sistemas monofásicos o trifásicos equilibrados (cos φ, siendo φ el ángulo de fase entre la tensión y la intensidad).

- Escala intercambiable.
- Clase de precisión: 2,5.
- Tensión Nominal: 100-110-230-400-500 V.
- Intensidad Nominal: 1 ó 5 A.
- Protección: Caja IP 52 DIN 40050.
  Bornes IP 00 DIN 40050.

ESCALA 90°

Cap 0,5...1...0,5 ind.



Tipo	Clase se corriente	Marco mm.	
YQ0207	**Activa (W)**	96x96	
	Monofásico		246
	Trifásico equilibrado 3 hilos		246
	Trifásico deseqilibrado 3 hilos		281
	Trifásico equilibrado 4 hilos		246
	Trifásico desequilibrado 4 hilos		296
YQ0107	**Activa (W)**	144x144	
	Monofásico		300
	Trifásico equilibrado 3 hilos		300
	Trifásico deseqilibrado 3 hilos		342
	Trifásico equilibrado 4 hilos		300
	Trifásico desequilibrado 4 hilos		361

ESCALA 250°

Cap 0,5...1...0,5 ind.



YQ2207	**Activa (W)**	96x96	
	Monofásico		299
	Trifásico equilibrado 3 hilos		302
	Trifásico deseqilibrado 3 hilos		345
	Trifásico equilibrado 4 hilos		299
	Trifásico desequilibrado 4 hilos		363
YQ2107	**Activa (W)**	144x144	
	Monofásico		376
	Trifásico equilibrado 3 hilos		386
	Trifásico deseqilibrado 3 hilos		440
	Trifásico equilibrado 4 hilos		376
	Trifásico desequilibrado 4 hilos		463

CONJUNTOS DE SINCRONIZACION

Para sincronizar dos sistemas o redes eléctricas.

- Clase de precisión: Frecuencímetros 0,5.
  Sincronoscopio 2,5.
- Protección: Caja IP 52 DIN 40050.
  Bornes IP 00 DIN 40050.

VOLTIMETRO

Escala: Agujas concéntricas 2x90°



FQ1207	100-110-230V AC	96x96	202
	380-500V AC		202

Para corroborar la validez de este documento consulte la siguiente página web	
Código Seguro de Validación	**61e705588eec45f88ea7f2f5f0494641001**
Url de validación	*https://eamic.elda.es/absis/idi/arx/idiarxabsaweb/asp/verificadorfirma.asp*
Metadatos	**Origen: Origen administración Estado de elaboración: Copia auténtica de documento original**

EDICIONES TARIFEC® S.A.
APDO. 23.119
08080 BARCELONA
TEL. (93) 338 00 66

KainoS
GOSSEN ESPAÑOLA

tarifa
edición 4 - 2016

GRUPO H
1 APARTADO
20 PAGINA

CONCEPTO | PRECIO EUROS

FRECUENCIMETRO



Escala: Láminas vibrantes.

ZQ1217	100-110-230V AC	96x96	222
	380-500V AC		243



Escala: Agujas concéntricas 2x90°

ZQ1207	100-110-230V AC	96x96	242
	380-500V AC		261

SINCRONOSCOPIO



Escala: Aguja 250°

DQ96SYNK	100-110-230V AC	96x96	527
	380-500V AC		527



Escala: Leds 250°

SQ0204	100-110-230V AC	96x96	381
	380-500V AC		424

VOLTIMETRO DOBLE-FRECUENCIMETRO DOBLE -SINCRONOSCOPIO



Escala: Display y Leds 250°(Sincronoscopio)

SQ0214	100-110-230V AC	96x96	662
	380-500V AC		678
SQ0114	100-110-230V AC	96x96	795
	380-500V AC		814

INDICADORES DE HIERRO MOVIL CON ALARMAS

Para medida de tensión, intensidad, temperatura y frecuencia con 2 contactos de operación (máx-mín)

- Poder de corte del relé de salida; 600 VA.
- Alimentación auxiliar; 230V AC (24-48-60-110V DC bajo demanda).
- Clase precisión: 1,5.
- Protección: Caja IP 52 DIN 40050.
  Bornes IP 00 DIN 40050.

ESCALA 90°



Tipo		Marco mm.	
MI7350	Escala: 90°	96x96	
	Voltímetros DC	40mV...600V DC	323
	Amperímetro DC	25µA...6A DC	323
	Voltímetro AC	100mV...600V DC	353
		6...600V AC RMS	353
	Amperímetro DC	1mA...5A AC	353
		100mA..5A AC RMS	353
	Termómetros	Pt100, -20..+50°C, -250..+200°C, +200..+450°C, +400..+650°C	456
	Frecuencímetros	45..65Hz, 55..65Hz, 48..52Hz, 58..62Hz, 45..65Hz	456

Suplementos de precio por:

- Alimentación aux. de 24, 48 ó 60V DC	73
- Alimentación aux. de 110V DC	100

INDICADORES DE POSICIÓN DE CONMUTACIÓN

Para la indicación remota de posiciones de conmutación en centrales, estaciones transformadoras y también en posiciones de válvulas en plantas químicas.
- Ejecución: marco cuadrado DIN 43700.
- Grado protección: caja, IP52 terminales, IP50.
- Indicación: conectado / desconectado / fallo.
- Alimentaciones:
  DC: 24, 48, 60, 110, 125, 220, 230 V
  AC: 24, 48, 60, 110, 220, 230 V

CONCEPTO | PRECIO EUROS

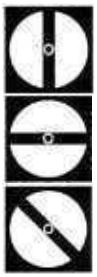

	Frontal	Alimentación	
STQ1	25 x 25 mm.	AC	138
		DC	108
ST1	Ø 25 mm.	AC	138
		DC	108
ST2	36 x 36 mm. y Ø 32 mm.	AC	138
		DC	108
5455	Tapa protección bornes		11

INDICADORES DIGITALES SIMPLES

Medida de verdadero valor eficaz (mide correctamente en AC y DC)
Clase de precisión 0,5
Medida de Intensidad, Tensión o Frecuencia.
4 dígitos de color rojo.
Rigidez dieléctrica 2kV entre terminales, tierra y alimentación auxiliar.

AMPERIMETROS

Entrada 5A y 60 mV seleccionable en el mismo instrumento. Corriente de primario seleccionable mediante botón frontal, en escalones de 5A.



2RD96A	230V AC 24V AC 110V AC 22...36V AC / 19...70V DC 44...130V AC/70...240V DC	96x96	Cons.



2RD72A	230V AC 24V AC 110V AC 22...36V AC / 19...70V DC 44...130V AC/70...240V DC	72x72	Cons.



2RD48A	230V AC 24V AC 110V AC 22...36V AC / 19...70V DC 44...130V AC/70...240V DC	48x96	Cons.

VOLTIMETROS

Entrada 500V y 100V seleccionable en el mismo instrumento. Tensión de primario seleccionable mediante botón frontal, en escalones de 5V.



2RD96V	230V AC 24V AC 110V AC 22...36V AC / 19...70V DC 44...130V AC/70...240V DC	96x96	Cons.



2RD72V	230V AC 24V AC 110V AC 22...36V AC / 19...70V DC 44...130V AC/70...240V DC	72x72	Cons.



2RD48V	230V AC 24V AC 110V AC 22...36V AC / 19...70V DC 44...130V AC/70...240V DC	48x96	Cons.

FRECUENCIMETROS

Entrada 500V y 100V seleccionable en el mismo instrumento.



2RD96F	230V AC 24V AC 110V AC 22...36V AC / 19...70V DC 44...130V AC/70...240V DC	96x96	Cons.

Para corroborar la validez de este documento consulte la siguiente página web	
Código Seguro de Validación	**61e705588eec45f88ea7f2f5f0494641001**
Url de validación	*https://eamic.elda.es/absis/idi/arx/idiarxabsaweb/asp/verificadorfirma.asp*
Metadatos	**Origen: Origen administración Estado de elaboración: Copia auténtica de documento original**

CONCEPTO				PRECIO EUROS
	**2RD72F**	230V AC 24V AC 110V AC 22...36V AC / 19...70V DC 44...130V AC/70...240V DC	72x72	Cons.
	**2RD48F**	230V AC 24V AC 110V AC 22...36V AC / 19...70V DC 44...130V AC/70...240V DC	48x96	Cons.

INDICADORES DIGITALES DOBLES

Clase de precisión 0,5. Medida de Intensidad y Tensión. 4 dígitos de color rojo por display. Rigidez dieléctrica 2kV entre terminales, tierra y alimentación auxiliar.

AMPERÍMETROS + VOLTÍMETROS

Entrada 5 A y 60 mV seleccionable en el mismo instrumento. Entrada 500V y 100V seleccionable en el mismo instrumento. Corriente de primario seleccionable mediante botón frontal, en escalones de 5 A y 5V.

	**2RD96AV**	230 V AC 24 V AC 110 V AC 22...36 V AC / 19...70 V DC 44...130 V AC / 70...240 V DC	96x96	Cons.
	**2RD72AV**	230 V AC 24 V AC 110 V AC 22...36 V AC / 19...70 V DC 44...130 V AC / 70...240 V DC	72x72	Cons.

INDICADORES DIGITALES TRIPLES

Medida de verdadero valor eficaz (mide correctamente en AC y DC. Clase de precisión 0,5. Medida de Intensidad, Tensión y Frecuencia. 3 dígitos de color rojo por display. Rigidez dieléctrica 2kV entre terminales, tierra y alimentación auxiliar.

AMPERÍMETROS + VOLTÍMETROS

Entrada 5 A.Corriente de primario seleccionable mediante botón frontal, en escalones de 5 A. Entrada fija de 500 V (fase-fase) ó 290 V (faseneutro). No disponede entrada de 60 mV para medida de corriente via shunt.

	**2RD963AV**	230V AC 24 V AC 110 V AC 22...36 V AC / 19...70 V DC 44...130 V AC / 70...240 V DC	96x96	Cons.
	**2RD723AV**	230 V AC 24 V AC 110 V AC 22...36 V AC / 19...70 V DC 44...130 V AC / 70...240 V DC	72x72	Cons.

Suplemento de precio con 3 trafos — Cons.

En esta opción se suministra con 3 pequeños transformadores (clase 1) de núcleo partido de fácil instalación en cables de hasta 12 mm de diámetro y hasta un máximo de 100 A.

INDICADORES DIGITALES DE SEÑAL DE PROCESO

Clase de precisión 0,5. Medida de Intensidad y Tensión. 4 dígitos de color rojo. Rigidez dieléctrica 2kV entre terminales, tierra y alimentación auxiliar.

CONCEPTO				PRECIO EUROS
	Miliamperímetros. Entrada 1, 5, 10, 20 Y 4...20 mA. Factor de escala seleccionable mediante botón frontal, excepto 4...20 mA que debe ser calibrado en fábrica. **Voltímetros.** Entrada 10 V y 1 V seleccionable en el mismo instrumento. Factor de escala seleccionable mediante botón frontal.			
	**2RD96T**	230 V AC 24 V AC 110 V AC 22...36 V AC / 19...70 V DC 44...130 V AC / 70...240 V DC	96x96	Cons.
	**2RD72T**	230 V AC 24 V AC 110 V AC 22...36 V AC / 19...70 V DC 44...130 V AC / 70...240 V DC	72x72	Cons.
	**2RD48T**	230 V AC 24 V AC 110 V AC 22...36 V AC / 19...70 V DC 44...130 V AC / 70...240 V DC	48x96	Cons.

CONTADORES

CUENTAHORAS

Para la exacta medida del tiempo de funcionamiento de máquinas, instalaciones, ensayos, períodos de garantía, etc.

Alimentación:
- AC 50 Hz. 24-48-60-110-230 V +10% -15%, 380 V ±5%
- DC: 10 ... 80 V, 110, 220 V ± 10 %

Indicación:
- 0 ... 99.999,99 h
- 0 ... 999.999,9 h



Tipo	Alimentación	
HK-46...	AC, 50 Hz	22
	DC	41

CUENTAIMPULSOS

Para el contaje del número de impulsos eléctricos generados por fuente de muy distinta naturaleza, como fotocopiadoras, cintas transportadoras, ruedas giratorias etc.

- Tensión alimentación
  AC: 6-12-24-48-60-110-230 V ±10%.
- DC: 6-12-24-48-60-110V ±10%.
- Indicación: 0 ... 999.999
- Mínima duración del impulso y de la pausa: 100 ms



	Fijación	Alimentación	
SI-62-2	Frontal por plafón	AC	41
		DC	38

CONVERTIDORES DE MEDIDA

DE INTENSIDAD

Tiempo de respuesta: 150 ms
Consumo circuito de medida: ≤ 1,5 VA
Ejecución caja: 48x145x145 mm; (3 convertidores en una caja, 76x145x145 mm)
Ejecución tarjeta rack: 8 pasos (RMS, 10 pasos).
Montaje en chasis, consultar precio de chasis y cableado.
Entrada: In = 1 ó 5 A AC, Alcance: 1 ... 120 % In, 45 ... 65 Hz 0 ... 1 kHz

Para corroborar la validez de este documento consulte la siguiente página web	
Código Seguro de Validación	61e705588eec45f88ea7f2f5f0494641001
Url de validación	https://eamic.elda.es/absis/idi/arx/idiarxabsaweb/asp/verificadorfirma.asp
Metadatos	Origen: Origen administración Estado de elaboración: Copia auténtica de documento original

EDICIONES TARIFEC® S.A.
APDO. 23.119
08080 BARCELONA
TEL. (93) 338 00 66

KainoS
GOSSEN ESPAÑOLA

tarifa
edición 4 - 2016

GRUPO H
1 APARTADO
21 a PAGINA

CONCEPTO			PRECIO EUROS
Valor medido rectificado			
	**KJ-2**	Salida DC: 0…1, 5, 10, 20 mA, 0…10 V Alimentación no precisa.	155
		Salida DC: 4 … 20 mA	
		Alim.: 115-230 V AC ±20 %, 50-60 Hz.	193
		Alim.: 24…79 V DC, 80 … 220 V DC	255
	KJ-2x3	Salida DC: 0…1, 5, 10, 20 mA, 0…10V Alimentación no precisa.	354
		Salida DC: 4 … 20 mA	
		Alim.: 115-230 V AC ±20 %, 50-60 Hz.	413
		Alim.: 24…79 V DC, 80 … 220 V DC	--
	KJ-2 R*	Salida DC: 0…1, 5, 10, 20 mA, 0…10V Alimentación no precisa.	201
		Salida DC: 4 … 20 mA	
		Alim.: 115-230 V AC ±20 %, 50-60 Hz.	238
		Alim.: 24…79 V DC, 80 … 220 V DC	300
Verdader Valor Eficaz			
	**KJ-2RMS**	Salida DC: 0…1, 5, 10, 20 mA, 4 … 20 mA, 0…10 V.	
		Alim.: 115-230 V AC ±20 %, 50-60 Hz.	355
		Alim.: 24…79 V DC, 80 … 220 V DC	433
	KJ-2 R RMS*	Salida DC: 0…1, 5, 10, 20 mA, 4 … 20 mA, 0…10 V.	
		Alim.: 115-230 V AC ±20 %, 50-60 Hz.	365
		Alim.: 24…79 V DC, 80 … 220 V DC	441
DE TENSION			
		Tiempo de respuesta: 150 ms Consumo circuito de medida: ≤ 1,2 VA Ejecución caja: 48x145x145 mm; (3 convertidores en una caja, 76x145x145 mm) Ejecución tarjeta rack: 10 pasos (RMS, 10 pasos). Montaje en chasis, consultar precio de chasis y cableado. Entrada: hasta 500V. Un = V AC, Alcance: 30... 120% In, 45... 65 Hz 0...1 kHz.	
		Ejecución en Caja, * ejecución tarjeta Rack.	
Valor medido rectificado			
	**KT-3**	Salida DC: 0…1, 5, 10, 20 mA, 0…10 V Alimentación no precisa.	122
		Salida DC: 4 … 20 mA	
		Alim.: 115-230 V AC ±20 %, 50-60 Hz.	151
		Alim.: 24…79 V DC, 80 … 220 V DC	221
	KT-3x3	Salida DC: 0…1, 5, 10, 20 mA, 0…10V Alimentación no precisa.	298
		Salida DC: 4 … 20 mA	
		Alim.: 115-230 V AC ±20 %, 50-60 Hz.	383
		Alim.: 24…79 V DC, 80 … 220 V DC	--
	KT-3 R*	Salida DC: 0…1, 5, 10, 20 mA, 0…10V Alimentación no precisa.	164
		Salida DC: 4 … 20 mA	
		Alim.: 115-230 V AC ±20 %, 50-60 Hz.	194
		Alim.: 24…79 V DC, 80 … 220 V DC	264
Verdader Valor Eficaz			
	**KT-3 RMS**	Salida DC: 0…1, 5, 10, 20 mA, 4 … 20 mA, 0…10 V.	
		Alim.: 115-230 V AC ±20 %, 50-60 Hz.	355
		Alim.: 24…79 V DC, 80 … 220 V DC	433
	KT-3 R RMS*	Salida DC: 0…1, 5, 10, 20 mA, 4 … 20 mA, 0…10 V.	
		Alim.: 115-230 V AC ±20 %, 50-60 Hz.	418
		Alim.: 24…79 V DC, 80 … 220 V DC	496
		Ejecución en Caja, * ejecución tarjeta Rack.	

CONCEPTO			PRECIO EUROS
DE POTENCIA ACTIVA O REACTIVA			
		Tiempo de respuesta: 300 ms Consumo circuito de medida: ≤ 0,4 VA Ejecución caja: 76x145x145 mm Ejecución tarjeta rack: 10 pasos. (Para convertidor W+VAr 16 pasos y con alimentación DC 20 pasos). Montaje en chasis, consultar precio de chasis y cableado. Entrada: Un (F-F) 100-110-230 ó 400 V AC, 50…120% Un. In 1-5 A AC, 1…120 % In. 50 ó 60 Hz. Salida DC: 0…1, 5, 10, 20 mA, 4 … 20 mA, 0…10V Alimentación: 115 - 230 V AC ±20 %, 50-60 Hz y Autoalimentado.	
		POTENCIA ACTIVA	
	**KW-1**	Monofásico	357
	KW-1/3	Trifásico equilibrado 3 hilos	361
	KW-1/4	Trifásico equilibrado 4 hilos	357
	KW-2	Trifásico desequilibrado 3 hilos	494
	KW-3	Trifásico desequilibrado 4 hilos	612
	KW-1 R	Monofásico	404
	KW-1/3 R	Trifásico equilibrado 3 hilos	389
	KW-1/4 R	Trifásico equilibrado 4 hilos	404
	KW-2 R	Trifásico desequilibrado 3 hilos	649
	KW-3 R	Trifásico desequilibrado 4 hilos	786
		POTENCIA REACTIVA	
	KB-1	Monofásico	357
	KB-1/3	Trifásico equilibrado 3 hilos	361
	KB-1/4	Trifásico equilibrado 4 hilos	357
	KB-2	Trifásico desequilibrado 3 hilos	494
	KB-3	Trifásico desequilibrado 4 hilos	612
	KB-1 R	Monofásico	404
	KB-1/3 R	Trifásico equilibrado 3 hilos	389
	KB-1/4 R	Trifásico equilibrado 4 hilos	404
	KB-2 R	Trifásico desequilibrado 3 hilos	649
	KB-3 R	Trifásico desequilibrado 4 hilos	786
		POTENCIA ACTIVA+REACTIVA	
	KWB-1	Monofásico	518
	KWB-1/3	Trifásico equilibrado 3 hilos	555
	KWB-1/4	Trifásico equilibrado 4 hilos	518
	KWB-2	Trifásico desequilibrado 3 hilos	663
	KWB-1 R	Monofásico	657
	KWB-1/3 R	Trifásico equilibrado 3 hilos	674
	KWB-1/4 R	Trifásico equilibrado 4 hilos	657
	KWB-2 R	Trifásico desequilibrado 3 hilos	782
		Suplemento de precio por Entrada y/o salida Bidireccional (±)	64
		Alimentación DC, 24 …79 V DC, 80 … 220 V DC. Para convertidor de potencia activa o reactiva.	74
		Para convertidor combinado, activa + reactiva.	144
DE ÁNGULO DE FASE			
		Tiempo de respuesta: 300 ms Consumo circuito de medida: ≤ 0,4 VA Ejecución caja: 76x145x145 mm Ejecución tarjeta rack: 10 pasos. Montaje en chasis, consultar precio de chasis y cableado. Entrada: Un (F-F) 100-110-230 ó 400 V AC, 50…120% Un. In 1-5 A AC, 1…120 % In. 50 ó 60 Hz. Salida DC: 0…1, 5, 10, 20 mA, 4 … 20 mA, 0…10V y Bidireccionales (±) Alimentación: 115 - 230 V AC ±20 %, 50-60 Hz y Autoalimentado.	

Para corroborar la validez de este documento consulte la siguiente página web	
Código Seguro de Validación	61e705588eec45f88ea7f2f5f0494641001
Url de validación	https://eamic.elda.es/absis/idi/arx/idiarxabsaweb/asp/verificadorfirma.asp
Metadatos	Origen: Origen administración Estado de elaboración: Copia auténtica de documento original

EDICIONES TARIFEC® S.A.
APDO. 23.119
08080 BARCELONA
TEL. (93) 338 00 66

CONCEPTO			PRECIO EUROS
		Ejecución en caja	
	KP-1	Monofásico	331
	KP-1/3	Trifásico equilibrado 3 hilos	348
	KP-1/4R	Trifásico equilibrado 4 hilos	331
		Ejecución tarjeta rack	
	KP-1R	Monofásico	570
	KW-P1/3 R	Trifásico equilibrado 3 hilos	591
	KW-P1/4 R	Trifásico equilibrado 4 hilos	570
		Suplemento de precio por	
		Salida 4 … 20 mA	33
		Alimentación DC, 24 …79 V DC, 80 … 220 V DC.	74

DE FRECUENCIA

Tiempo de respuesta: 300 ms
Consumo circuito de medida: ≤ 0,4 VA
Ejecución caja: 76 x 145 x 145 mm
Ejecución tarjeta rack: 10 pasos.
Montaje en chasis, consultar precio de chasis y cableado.
Entrada: Un (F-F) 100-110-230 ó 400 V AC, 50…120% Un. In 1-5 A AC, 1…120 % In. 50 ó 60 Hz.

		Ejecución caja	
	KF	Salida DC: 0…1, 5, 10, 20 mA, 0…10V y Bidireccionales (±)	
		Alim.: 115-230 V AC ±20 %, 50-60 Hz.	274
		Alim.: 24…79 V DC, 80 … 220 V DC.	345
		Salida DC: 4 … 20 mA	
		Alim.: 115-230 V AC ±20 %, 50-60 Hz.	296
		Alim.: 24…79 V DC, 80 … 220 V DC.	373
		Ejecución tarjeta rack	
	KF R	Salida DC: 0…1, 5, 10, 20 mA, 0…10V y Bidireccionales (±)	
		Alim.: 115-230 V AC ±20 %, 50-60 Hz.	303
		Alim.: 24…79 V DC, 80 … 220 V DC.	374
		Salida DC: 4 … 20 mA	
		Alim.: 115-230 V AC ±20 %, 50-60 Hz.	324
		Alim.: 24…79 V DC, 80 … 220 V DC.	402

DE CORRIENTE CONTINUA

Tiempo de respuesta: 300 ms
Consumo circuito de medida: ≤ 0,4 VA
Ejecución caja: 76x145x145 mm
Ejecución tarjeta rack: 10 pasos.
Montaje en chasis, consultar precio de chasis y cableado.
Salida DC: 0…1, 5, 10, 20 mA, 4 … 20 mA, 0…10V y Bidireccionales (±)
Alimentación: 115 - 230 V AC ±20 %, 50-60 Hz.

		Ejecución caja	
	KSGN	Entrada: 0,05 … 1,5 V. 0…20 mA y 4…20 mA	350
		Entrada: 1,5 … 500 V	285
		Ejecución tarjeta Rack	
	KSGN R	Entrada: 0,05 … 1,5 V. 0…20 mA y 4…20 mA	440
		Entrada: 1,5 … 500 V	414
		Suplemento de precio por	
		Salida 4 … 20 mA	33
		Alimentación DC, 24 …79 V DC, 80 … 220 V DC.	74

CONCEPTO	PRECIO EUROS

Para corroborar la validez de este documento consulte la siguiente página web	
Código Seguro de Validación	**61e705588eec45f88ea7f2f5f0494641001**
Url de validación	*https://eamic.elda.es/absis/idi/arx/idiarxabsaweb/asp/verificadorfirma.asp*
Metadatos	**Origen: Origen administración Estado de elaboración: Copia auténtica de documento original**

EDICIONES TARIFEC® S.A.
APDO. 23.119
08080 BARCELONA
TEL. (93) 338 00 66

ORBIS energía inteligente

tarifa
edición 1 - 2017

GRUPO H
1 APARTADO
37 PAGINA

CONCEPTO			PRECIO EUROS
ANALIZADORES DE RED			
	OB540001	**ANRET M-22** Analizador de red monofásico directa 22,5 A. 3 módulos. Pantalla LCD retroiluminada.	98,70
	OB540003	**ANRET M-22-BUS** Analizador de red monofásico directa 22,5 A. + relación con conmunicación RS-485. 3 módulos. Pantalla LCD retroiluminada	131,15
	OB540002	**ANRET M-63** Analizador de red monofásico directa 63 A. 3 módulos. Pantalla LCD retroiluminada	139,95
	OB540004	**ANRET M** Analizador de relación trifásico. 4 módulos. Pantalla LCD retroiluminada	252,95
	OB540005	**ANRET Q** Analizador de relación trifásico. Trascuadro 72x72 mm. Pantalla LCD retroiluminada.	205,80
	OB540006	**ANRET M-BUS** Analizador de relación trifásico con comunicación RS-485. 4 módulos. Pantalla LCD retroiluminada.	278,70
	OB540007	**ANRET Q-BUS** Analizador de relación trifásico con comunicación RS-485. Trascuadro 72x72 mm.	291,55
	OB540008	**ANRET M-R** Analizador de relación trifásico. 2 relés de salida. 4 módulos. Pantalla LCD retroiluminada.	291,55
	OB540009	**ANRET Q-R** Analizador de relación trifásico. 2 relés de salida. Trascuadro 72x72 mm. Pantalla LCD retroiluminada.	300,15
	OB540010	**ANRET M-Multi** Analizador de relación trifásico con 4 displays LED. 9 módulos.	393,00
	OB540011	**ANRET Q-Multi** Analizador de relación trifásico con 4 displays LED. Trascuadro 96x96 mm.	420,55
	OB540012	**ANRET M-90A-BUS** Analizador de red trifáscio directa 90A con comunicación RS-485. 7 módulos.	259,80
	OB707022	**ADAPTADOR USB-RS485**	77,30
	OB709972	**PASARELA MODBUS-TCP**	346,35
	OB709985	**SOFTWARE CONTAX ANRET** Aplicación de lectura de analizadores de red ANRET	292,30

CONCEPTO			PRECIO EUROS
INSTRUMENTACION			
VOLTIMETROS			
	OB520020	**METRA M-V+A** Voltímetro 600 Vca + Amperímetro de relación DIN 2 módulos.	70,75
	OB520021	**METRA Q-V+A** Voltímetro 600 Vca + Amperímetro de relación, trascuadro 72x72 mm.	74,70
	OB520001	**METRA M-V/A** Voltímetro 600 Vca / Amperímetro de relación DIN 2 módulos.	62,30
	OB520002	**METRA Q-V/A** Voltímetro 600 Vca / Amperímetro de relación, trascuadro 72x72 mm.	66,15
	OB520019	**METRA M-V/A-R** Voltímetro 600 Vca / Amperímetro de relación, con máxima/mínima y relé de salida DIN 4 módulos.	86,45
	OB529004	**METRA Q-V/A-R** Voltímetro 600 Vca / Amperímetro con máx./mín. y relé de salida 72x72 mm.	82,60
	OB529001	**METRA M-V 1V DC** Voltímetro 1 Vcc. DIN 2 módulos.	66,80
	OB520006	**METRA M-V 10V DC** Voltímetro 10 Vcc. DIN 2 módulos	66,15
	OB520007	**METRA M-V 100V DC** Voltímetro 100 Vcc. DIN 2 módulos.	66,15
	OB520008	**METRA M-V 600V DC** Voltímetro 600 Vcc. DIN 2 módulos.	66,15
	OB520009	**METRA Q-V 1V DC** Voltímetro 1 Vcc, trascuadro 72x72 m	70,15
	OB529002	**METRA Q-V 10V DC** Voltímetro 10 Vcc, trascuadro 72x72 m	70,15
	OB520011	**METRA Q-V 100V DC** Voltímetro 100 Vcc, trascuadro 72x72 m	70,15
	OB520012	**METRA Q-V 600V DC** Voltímetro 600 Vcc, trascuadro 72x72 m	70,15
AMPERIMETROS			
	OB520013	**METRA M-A 10A AC** Amperímetro 10 mA - 10 A ca DIN 2 mód.	62,30
	OB520016	**METRA M-A 10A DC** Amperímetro 10 A cc DIN 2 mód.	72,00
	OB520018	**METRA Q-A 10A AC** Amperímetro 10 mA - 10 A ca trascuadro 72x72 mm.	70,35
	OB520014	**METRA Q-A 10A DC** Amperímetro 10 A cc trascuadro 72x72 mm.	70,15
	OB529003	**METRA M-A xA DC** Amperíme. de relación DIN 2 mód.	70,15
	OB520017	**METRA Q-A xA DC** Amperímetro de relación trascuadro 72x72 mm.	73,95
FRECUENCIMETROS			
	OB520003	**METRA M-H** Frecuencímetro DIN 2 módulos	66,15
	OB520004	**METRA Q-H** Frecuencímetro, trascuadro 72x72 mm.	75,45
Disponibilidad de adaptador trascuadro de 96x96 mm. a72x72 mm.			

Para corroborar la validez de este documento consulte la siguiente página web	
Código Seguro de Validación	61e705588eec45f88ea7f2f5f0494641001
Url de validación	https://eamic.elda.es/absis/idi/arx/idiarxabsaweb/asp/verificadorfirma.asp
Metadatos	Origen: Origen administración Estado de elaboración: Copia auténtica de documento original

EDICIONES TARIFEC® S.A.
APDO. 23.119
08080 BARCELONA
TEL. (93) 338 00 66

SACI

tarifa
edición 2 - 2016

GRUPO H
1 APARTADO 1 PAGINA

CONCEPTO | PRECIO EUROS

ANALIZADORES DE RED CORRIENTE ALTERNA

CRISTAL LIQUIDO

Configuración estándar: Visualización local de 30 parámetros. Visualización y Reset frontal de energías (4 cuadrantes). Med. en verdadero valor eficaz (RMS) Máximos y mínimos. Medida distorsión armónica (THD) V e I. Programable por frontal y/o salida digital.

MONTAJE EN PANEL (96x96 mm)



AHM3	Tensión nominal 3x400 /690 Vca Intensidad nominal ../1 A y ../5A Alimentación auxiliar 80-270 ca/cc Comunicación RS485	594,00



DM 1:	Módulo de memoria: 8 MG	139,00
DM 2:	Módulo 2 entradas analógica s: mA	99,00
DM 3:	Módulo 2 entradas analógica s: PT100	99,00
DM 4:	Mód. 2 entradas analógica s: TC (J, K o E)	99,00
DM 5:	Módulo 2 salidas analógicas: mA	99,00
DM 6:	Módulo 2 entradas analógica s + 2 salidas digitales	139,00
DM 7:	Módulo 4 entradas digitales	99,00
DM 8:	Módulo 2 relés de salida	112,00
DM 9:	Módulo 1 entrada digital C.A.	99,00
DM 10:	Módulo de comunicación pro fibus - DP VO	297,00
DM 11:	Módulo de comunicación Eth ernet (Modubus/TCP)	165,00
DM 12:	Mód. de comunicación W ifi: Modbus /TCP	297,00
DM 13:	Módulo de comunicación GPRS: Modubus/ TCP, SMS	429,00

MONTAJE EN PANEL (96x96 mm.)

Tensión nominal 520 V
Intensidad nominal ../1 A y ../5 A
Alimentación auxiliar Universal 85...264 V c.alterna y 80-300 V c.continua.
Comunicación RS485



ANG96	Estándar; Trifásica desequil ibrada 4 hilos, 3 sistemas	275,60
ANG96	Versión con Ethernet TCP/IP	322,40
ANG96	Versión Generador	317,20

Tensión nominal 400 V
Intensidad nominal ../5 A
Alimentación auxiliar Autoalimentado

SNG96	Trifásica desequilibrada 4 hilos, 3 si stemas	166,40

MONTAJE EN RAIL (DIN MODULAR)



	Tipo de red	
AR3AC	Monofásica. 230V. 3 módulos. Intensidad nominal .../5A Alimentación auxiliar autoalimentado	224,95



LCAM-C	Trifásica desequilibrada 4 hilos 3 sistemas. 100, 110, 230 ó 400V. Intens. nominal .../5A. Alimentación aux. ca. 63,5/110V o 230/400V	402,67

MONTAJE EN PANEL 144x144mm



LDA144-BA **LDA144-C**	Trifásica desequilibrada 4 hilos, 3 sistemas. 100, 110, 230 400 ó 440V. Alim. aux. ca. 63,5/110V ó 230/400V	375,99 429,55
LDA144-M	Igual anterior. Con memoria	612,73



OPCIONES: Alimentación auxiliar (universal) 85...264V c.a. y 90...300V c.c. 52,27
Alimentación auxiliar 18/72V c.c. 52,27
Doble puerto serie: RS-485 (detrás) RS-232 (delante) y cable de conexión RS-232 (2 m). 59,50

CONCEPTO | PRECIO EUROS

DISPLAYS DE LEDS - C. ALTERNA

MONTAJE EN PANEL (96x96mm)



Intensidad nominal .../5A.

MAR96	Monofásica	550,49
MAR96-I	Trifásica equilibrada 3 ó 4 hilos	550,49
MAR96-II	Trif. desequilib. 3 hilos, 2 sistemas	595,16
MAR96-3	Trif. desequilib. 4 hilos, 3 sistemas	637,90



MDA96-BA	Trif. desequilib. 4 hilos, 3 sistemas	375,99
MDA96-C		429,55

OPCIONES: Alimentación auxiliar (universal) 85...264V c.a. y 90...300V c.c. 52,27
Alimentación auxiliar 18/72V c.c. 52,27

MONTAJE EN RAIL (DIN MODULAR)



TCEM	Monofásica	617,65
TCEM-I	Trifásica equilibrada 3 ó 4 hilos	617,65
TCEM-II	Trif. desequilib. 3 hilos, 2 sistemas	659,16
TCEM-3	Trif. desequilib. 4 hilos, 3 sistemas	701,64

OPCIONES:
Aislamiento de entrada en tensión (trafos internos) 38,86
Comunicación: Salida digital RS-485 53,56

MONTAJE EN PANEL (144x144mm)



MAR144-BA	Trifásica desequilibrada 4 hilos, 3 sistemas	548,45



MAR144	Monofásica	516,64
MAR144-I	Trifásica equilibrada 3 ó 4 hilos	516,64
MAR144-II	Trifásica desequilibrada 3 hilos, 2 sistemas	556,00
MAR144-3	Trifásica desequilibrada 4 hilos,	583,80
MDA144-3	3 sistemas	670,57

OPCIONES:
Comunicación: Salida digital RS-485 ó RS-232 53,56
Alimentación auxiliar (universal) c.alterna y c.continua 52,27
Alimentación auxiliar 18/72V c.continua 52,27

Aislamiento de entrada tensión (trafos internos) 38,86
Cuatro entradas digitales 13,35
Salida analógica 4-20mA (incluye aislamiento en tensión) 65,56
Diez relés programables 117,78

Doble puerto serie RS-485 (detrás) RS-232 (delante) y cable conexión RS-232 (2m). 59,50

DISPLAYS DE LEDS - C.CONTINUA

MONTAJE EN RAIL DIN MODULAR 3 MODULOS



Medida y visualización en pantalla LCD.

AR3DC	Tensión nominal 12; 24 ó 48Vcc	224,95

MONTAJE EN PANEL (144x144mm)



Visualización local 8 parámetros. Programable por frontal.

TMCc	Tensión nominal 110,230 ó 400Vcc	559,17

OPCIONES.
Comunicación:Salida digital RS-485 53,56
Alimentación auxiliar 24; 48 ó 110V c. continua 52,27



Con software de análisis.

Tensión nominal 110,230 ó 400Vcc

TMCQ-II	Trifásica 3 hilos	809,83
TMCQ-3	Trifásica 4 hilos	809,83

Para corroborar la validez de este documento consulte la siguiente página web	
Código Seguro de Validación	**61e705588eec45f88ea7f2f5f0494641001**
Url de validación	*https://eamic.elda.es/absis/idi/arx/idiarxabsaweb/asp/verificadorfirma.asp*
Metadatos	**Origen: Origen administración Estado de elaboración: Copia auténtica de documento original**

EDICIONES TARIFEC® S.A.
APDO. 23.119
08080 BARCELONA
TEL. (93) 338 00 66

SACI

tarifa
edición 2 - 2016

GRUPO H
1 APARTADO
2 PAGINA

CONCEPTO				PRECIO EUROS
ACCESORIOS PARA EQUIPOS DE GESTION				
Cables de conexión 2m.:				
de MAR (RS-232) a PC (DB9)				30,36
de MAR (RS-485) a IFRA (Conversor)				30,36
de IFRA (Conversor) a PC (DB9)				30,36
REGULADORES DE REACTIVA				
Display en LCD. Visualización cos φ				
Ajuste automático del valor C/K				
Programación automática de los escalones				
Alcances 230/400 V .../5A				
	Relés salida	Dimensiones		
 **REG 144-6**	6	144x144		340,70
REG 144-9	9			346,16
REG 144-12	12			419,33
REG 144-14	14			425,88
 **REG 96-3**	3	96x96		252,25
REG 96-6	6			273,00
Display en LCD. Visualización cos φ				
Programable				
 **REG 144DA-6**	6	144x144		222,77
REG 144DA-12	12			303,58
RELE REGULADOR DE CORRIENTE/POTENCIA				
Margen de ajuste de la variable (escala mando frontal) 0,15..2A - 0-100%.				
Retardo: Conexión 5s. Desconexión 2s.				
Alcances 230/400 V .../5A				
 **R2M**	1	DIN modular		125,58
R2Mc	1	2 módulos		125,58
CONVERTIDORES DE MEDIDA				
ENTRADAS:				
Tipo 1 1; 1,2; 5 ó 6A (.../1 ó .../5A)				
2 115; 230; 400 ó 440V				
3 100µA÷5A				
4 10mV÷440V				
5 45-55; 55-65 ó 380-420Hz				
SALIDAS:				
Tipo 1 0-1; 0-5; 0-10 ó 0-20mA				
2 4÷20mA				
3 0-1; 0-5; 0-10; 1-5 ó 2-10V				
4 200-6000 imp/h				
TENSION AUXILIAR				
Tipo 1 115; 230 ó 400V c.a.				
2 12; 24; 48 ó 110V c.c.				
3 220V c.c.				
Incrementos: Entradas NO NORMALIZADAS				13,50
Tensiones aux. NO NORMALIZADAS				17,15
INTENSIDAD C. ALTERNA CAJA DIN				
Monofásicos				
 **ATI**	Rango 0,5÷1,2In. Entrada 1. Salida 1			143,19
ATIz	Rango 0÷1,2In. Entrada 1. Salida 1			154,38
ATIa	Rango 0-1,2In. Entrada 1. Salida 1-2 ó 3. V.aux.1-2 ó 3			172,10
Triple, monofásico				
ATI3	Rango 0,5÷1,2In. Entrada 1. Salida 1			345,98
ATIz3	Rango 0÷1,2In. Entrada 1. Salida 1			369,17
ATIa3	Rango 0-1,2In. Entrada 1. Salida 1-2 ó 3. V.aux.1-2 ó 3			413,85
R.M.S., monofásico				
 **ATIe**	Rango 0-1,2In. Entrada 1. Salida 1-2 ó 3. V.aux. 1			299,52

CONCEPTO		PRECIO EUROS
Bidireccional, monofásico		
ATIB	Rango ±1,2In. Entrada 1 y 2. Salida 1-2 ó 3. V.aux. 1	338,94
Bidireccional, trif. equilibrado		
ATIBI	Rango ±1,2In. Entrada 1 y 2. Salida 1-2 ó 3. V.aux. 1	345,50
MODULAR		
Monofásicos		
 **AMI**	Rango 0,5÷1,2In. Entrada 1. Salida 1	126,11
AMIa	Rango 0-1,2In. Entrada 1. Salida 1-2 ó 3. V.aux.1-2 ó 3	155,69
R.M.S., monofásico		
AMIe	Rango 0-1,2In. Entrada 1. Salida 1-2 ó 3. V.aux. 1	252,24
INTENSIDAD C. CONTINUA CAJA DIN		
Monofásico		
 **ATIca**	Rango ±0-1,2In. Entrada 3. Salida 1-2 ó 3. V. aux. 1-2 ó 3	268,00
ATIca-a	Rango ±0-1,2In. Entrada 3. Salida 1-2 ó 3. V. aux. 2 ó 3	268,00
TENSION C. ALTERNA CAJA DIN		
Monofásicos		
ATU	Rango 0,4-1,2Vn. Entrada 2. Salida 1	112,32
ATUa	Rango 0-1,2Vn. Entrada 2. Salida 1 ó 2	136,64
Triple, monofásico		
ATU3	Rango 0,4-1,2Vn. Entrada 2. Salida 1	270,64
ATUa3	Rango 0-1,2Vn. Entrada 2. Salida 1-2 ó 3. V. aux. 1ó 2	328,45
R.M.S., monofásico		
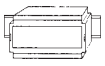 **ATUe**	Rango 0-1,2Vn. Entrada 2. Salida 1-2 ó 3. V. aux. 1	268,00
Valor Nominal		
ATUVn	Rango ±20%Vn. Entrada 2. Salida 1	150,45
MODULAR		
Monofásicos		
 **AMU**	Rango 0,4-1,2Vn. Entrada 2. Salida 1	94,60
AMUa	Rango 0-1,2Vn. Entrada 2. Salida 1-2 ó 3. V. aux. 1ó 2	118,90
R.M.S., monofásico		
AMUe	Rango 0-1,2Vn. Entrada 2. Salida 1-2 ó 3. V. aux. 1	264,05
TENSION C. CONTINUA CAJA DIN		
Monofásico		
 **ATUca**	Rango ±0-1,2Vn. Entrada 4. Salida 1-2 ó 3. V. aux. 1-2 ó 3	258,81
ATUca-a	Rango ±0-1,2Vn. Entrada 4. Salida 1-2 ó 3. V. aux. 2 ó 3	258,81
POTENCIA ACTIVA		
Rango 0-1,44 ó ±1,44 Pn. Entrada 1 y 2. Salida 1-2 ó 3. V. aux. 1-2 ó 3.		
CAJA DIN		
 **ATW**	Monofásicos	338,94
ATWI	III Equilibrados 3 hilos	345,53
ATWIn	III Equilibrados 4 hilos	345,53
ATWII	III Desequilibrados 3 hilos	474,26
ATW3	III Desequilibr. 3 sistemas	474,26

Para corroborar la validez de este documento consulte la siguiente página web	
Código Seguro de Validación	**61e705588eec45f88ea7f2f5f0494641001**
Url de validación	*https://eamic.elda.es/absis/idi/arx/idiarxabsaweb/asp/verificadorfirma.asp*
Metadatos	**Origen: Origen administración Estado de elaboración: Copia auténtica de documento original**

EDICIONES TARIFEC® S.A.
APDO. 23.119
08080 BARCELONA
TEL. (93) 338 00 66

SACI

tarifa
edición 2 - 2016

GRUPO H
1 APARTADO
3 PAGINA

CONCEPTO	PRECIO EUROS
MODULAR	
	
AMW Monofásicos	304,79
AMWI III Equilibrados 3 hilos	311,36
AMWIn III Equilibrados 4 hilos	311,36
AMWII III Desequilibrados 3 hilos	438,80
AMW3 III Desequilibr. 3 sistemas	438,80
POTENCIA REACTIVA	
Rango 0-1,44 ó ±1,44 Qn. Entrada 1 y 2. Salida 1-2 ó 3. V. aux. 1-2 ó 3.	
CAJA DIN	
	
ATWr Monofásicos	345,53
ATWIr III Equilibrados 3 hilos	352,09
ATWInr III Equilibrados 4 hilos	352,09
ATWIIr III Desequilibrados 3 hilos	499,23
ATW3r III Desequilibr. 3 sistemas	499,23
MODULAR	
AMWr Monofásicos	311,36
AMWIr III Equilibrados 3 hilos	316,61
AMWInr III Equilibrados 4 hilos	316,61
AMWIIr III Desequilibrados 3 hilos	463,75
AMW3r III Desequilibr. 3 sistemas	463,75
POTENCIA ACTIVA + REACTIVA	
Rango 0-1,44 ó ±1,44 Pn+Qn. Entrada 1 y 2. Salida 1-2 ó 3. V. aux. 1-2 ó 3 (*1).	
CAJA DIN	
	
ATWV Monofásicos	486,12
ATWVI III Equilibrados 3 hilos	492,66
ATWVIn III Equilibrados 4 hilos	492,66
ATWVII III Desequilibrados 3 hilos	652,95
ATWV3* III Desequilibr. 3 sistemas	652,95
FRECUENCIA	
CAJA DIN	
	
ATF 50Hz; 60Hz ó 400Hz	183,93
ATFa Entrada 2 y 5. Salida 1-2 ó 3	203,64
MODULAR	
AMF 50Hz; 60Hz ó 400Hz	166,84
AMFa Entrada 2 y 5. Salida 1-2 ó 3	183,93
ANGULO DE FASE	
CAJA DIN	
	
ATA Monofásicos Rango -90°-0+90°. Entrada 1 y 2. Salida 1-2 ó 3. V. aux. 1ó 2.	268,00
ATAI III Equilibrados Rango -60°-0+60°. Entrada 1 y 2. Salida 1-2 ó 3. V. aux. 1ó 2.	268,00
ATAU Monofásico (entre tensiones) Rango -180°-0+180°. Entrada 2. Salida 1-2 ó 3. V. aux. 1ó 2.	268,00
MODULAR	
	
AMA Monofásicos Rango -90°-0+90°. Entrada 1 y 2. Salida 1-2 ó 3. V. aux. 1ó 2.	233,86
AMAI III Equilibrados Rango -60°-0+60°. Entrada 1 y 2. Salida 1-2 ó 3. V. aux. 1ó 2.	233,86

CONCEPTO	PRECIO EUROS
SALIDAS	
Intensidad 0-1;0-5;0-10; ó 0-20 mA	s/c
Intensidad 4-20 mA; 1-5 V; ó 2-10V	18,39
Tensión 0-1; 0-5; 0-10V	s/c
TENSIONES AUXILIARES	
C. Alterna 110, 230; 400 ó 440V c.a.	s/c
C. Continua 12, 24; 48 110 ó 220 V c.c.	64,97
Corriente continua x3 en modelos triples	
CONVERTIDORES DE MEDIDA PROGRAMABLES Clase 0,2	
ENTRADAS:	
Tensión 100,110,230,400 ó 440V	
Intensidad .../5A	
Frecuencia 50 ó 60 Hz	
SALIDAS:	
Intensidad 0-1; 0-5; 0-10; 0-20; ó 4-20mA	
Tensión 0-1; 0-5; 0-10; 1-5; 2-10V	
Salida serie RS-485 ó RS-232	
TENSION AUXILIAR	
C.alterna y c.continua (Universal): 85...264 c.alterna y 90...300V c.continua	
C.alterna (CP2000) 110 ó 230V	
C.continua 24 ó 48V	
	
CP2000 Monofásica	719,65
CP3000	894,97
CP4000	989,36
	
CP2001 Trifásica equilibrada 3 ó 4 hilos	719,65
CP3001	894,97
CP4001	989,36
CP2002 Trifásica desequilibrada 3 hilos,	771,13
CP3002 2 sistemas	946,46
CP4002	1.039,63
	
CP2003 Trifásica desequilibrada 4 hilos,	821,40
CP3003 3 sistemas	996,73
CP4003	1.089,90
Tapa bornas precintable	31,49
Doble puerto serie RS485 y RS232	84,36
CONVERTIDORES DE MEDIDA	
RESISTENCIA	
	
Rango 0-100%. Salida 1-2 ó 3. V. aux. 1-2 ó 3.	
ATS2 Caja DIN 0-100; 0-3000 Ohm	324,50
TEMPERATURA	
Rango 0-100%. Salida 1-2 ó 3. V. aux. 1-2 ó 3. * V. aux. 2.	
ATS1 Caja DIN Sonda PT-100 (0-100; 0-600°C)	324,50
DIGITALES	
INSTRUMENTOS MULTIESCALA/ MULTIALCANCE	
Tensión auxiliar corriente alterna 115 ó 230V.	
VOLTIMETRO - AMPERIMETRO	
CORRIENTE ALTERNA	
Otros alcances: A (../5)* 5;10; 15; 20; 25; 30; 40; 50; 60; 75 A A (../5)* 100; 125; 150; 200; 300; 400; 500; 600; 750; 1000A. A (../5)* 1.25; 1.50; 2,50; 3.00; 5.00; 6.00; 7,50; 10.0 kA * Para conexión a transformadores.	

Para corroborar la validez de este documento consulte la siguiente página web	
Código Seguro de Validación	**61e705588eec45f88ea7f2f5f0494641001**
Url de validación	*https://eamic.elda.es/absis/idi/arx/idiarxabsaweb/asp/verificadorfirma.asp*
Metadatos	**Origen: Origen administración Estado de elaboración: Copia auténtica de documento original**

EDICIONES
TARIFEC® S.A.
APDO. 23.119
08080 BARCELONA
TEL. (93) 338 00 66

SACI

tarifa
edición 2 - 2016

GRUPO H
1 APARTADO
4 PAGINA

CONCEPTO				PRECIO EUROS
Ref.	Al. selecionables	Digitos		
DB5RE	100 y 600V	3	Modular	81,13
	CORRIENTE CONTINUA			
DB5RC	100 y 600V	3	Modular	81,13
	FRECUENCIMETROS-MULTIRANGO			
	30...500 Hz			
DB5RF	100 y 600V	3	Modular	94,63
	INSTRUMENTOS PROGRAMABLES MULTIESCALA			
	CORRIENTE ALTERNA			
	Tensión auxiliar universal 45-275V c.a./c.c.			
DH5EM	48x48	4 dígitos		92,56
DH4EM	72x72			92,56
DH3EM	96x96			92,56
DP46EM	72x36			92,56
DP35EM	96x48			92,56
Arranque motores Alcance .../5 ó 1A				107,12
	Tensión auxiliar 110-230 ó 400Vc.a.			
DH5EM	48x48	4 dígitos		78,00
DH4EM	72x72			78,00
DH3EM	96x96			78,00
DP46EM	72x36			78,00
DP35EM	96x48			78,00
Arranque motores Alcance .../5 ó 1A				92,56
	Tensión auxiliar 12-24-48-110 ó 220Vc.c.			
DH5EM	48x48	4 dígitos		92,56
DH4EM	72x72			92,56
DH3EM	96x96			92,56
DP46EM	72x36			92,56
DP35EM	96x48			92,56
Arranque motores Alcance .../5 ó 1A				107,12
	DIGITAL MULTIPLE TRIFASICO			
DMP3	96x96	4 dígitos		166,40
	CORRIENTE CONTINUA			
	Tensión auxiliar universal 45-275V c.a./c.c.			
DH5CM	48x48	4 dígitos		92,56
DH4CM	72x72			92,56
DH3CM	96x96			92,56
DP46CM	72x36			92,56
DP35CM	96x48			92,56
	Tensión auxiliar 110-230 ó 400Vc.a.			
DH5CM	48x48	4 dígitos		78,00
DH4CM	72x72			78,00
DH3CM	96x96			78,00
DP46CM	72x36			78,00
DP35CM	96x48			78,00
	Tensión auxiliar 12-24-48-110 ó 220Vc.c.			
DH5CM	48x48	4 dígitos		92,56
DH4CM	72x72			92,56
DH3CM	96x96			92,56
DP46CM	72x36			92,56
DP35CM	96x48			92,56
	DOBLES Y TRIPLES C.A.			
	Tensión auxiliar 230Vc.a.			

CONCEPTO					PRECIO EUROS
Ref.	Medidas	Digitos			
DH4EM2	72x72	4	Display 1	Voltímetro	119,60
			Display 2	Amperímetro Fase/Fase	
DH3EM3	96x96	4	Display 1	Voltímetro	156,00
			Display 2	Voltímetro	
			Display 3	Voltímetro Fase/Neutro	
DH3EM3	96x96	4	Display 1	Voltímetro	156,00
			Display 2	Voltímetro	
			Display 3	Voltímetro	
DH3EM3	96x96	4	Display 1	Amperímetro	156,00
			Display 2	Amperímetro	
			Display 3	Amperímetro	
DH3EM3	96x96	4	Display 1	Voltímetro	161,20
			Display 2	Amperímetro	
			Display 3	Frecuencimetro	
	Tensión auxiliar c. alterna 110-230 ó 400V. 1,999-19,99-199,9 ó 600V - .../100 ó 110V* - 199,9 ó 1999mA - 1,999A - .../1 ó .../5A*.				
DH4E2	72x72	4		DOBLES	209,99
DH3E2	96x96				246,97
DH3E3	96x96	4		TRIPLES	313,81
(DH3E3 incluye frecuencímetro). 40.00÷999.9Hz.					355,56
	Tensión auxiliar c. contínua 12-24-48 ó 110V. 1,999-19,99-199,9 ó 600V - .../100 ó 110V* - 199,9 ó 1999mA - 1,999A - .../1 ó .../5A*.				
DH5E2**	48x48	3 1/2		DOBLES	258,92
DH4E2**	72x72				258,92
DH3E2	96x96				297,10
DH3E3	96x96	3 1/2		TRIPLES	379,41
(DH3E3 incluye frecuencímetro). 40.00÷999.9Hz.					398,52
*Para conexión a transformadores. ** Tensión auxiliar c. c.12-24 ó 48V.					
	DOBLES Y TRIPLES C.C.				
	Tensión auxiliar c. alterna 110-230 ó 400V. 199,9mV-1,999-19,99-199,9 ó 600V-199,9µA - 1,999-19,99 ó 199,9mA-1,999A-../60 ó ../150mV*.				
DH4C2	72x72	3 1/2		DOBLES	214,77
DH3C2	96x96				246,97
DH3C3	96x96	3 1/2		TRIPLES	313,81
	Tensión auxiliar c. contínua 12-24-48 ó 110V- 199,9mV-1,999-19,99-199,9 ó 600V-199,9µA - 1,999-19,99 ó 199,9mA-1,999A-../60 ó ../150mV*.				
DH5C2**	48x48	3 1/2		DOBLES	258,92
DH4C2**	72x72				258,92
DH3C2	96x96				297,10
DH3C3	96x96	3 1/2		TRIPLES	379,41
* Conexión a shunt. ** Tens. Aux. 12-24 ó 48 V cc					
	CORRIENTE ALTERNA				
	1,999-19,99-199,9 ó 600V - .../100 ó 110V* - 199,9 ó 1999mA - 1,999A - .../1 ó .../5A*.				
	Tensión auxiliar c. contínua 12-24 ó 48V.				
DP57E	48x24	3 1/2 dígitos			135,05
DP47E	72x24				135,05
DP37E	96x24				135,05
	Tensión auxiliar c. alterna 110-230 ó 400V.				
DH5E	48x24	3 1/2 dígitos			113,00
DH4E	72x24				113,00
DH3E	96x24				113,00
DP46E	72x24				113,00
DP35E	96x24				113,00
DQ4E	72x72	4 1/2 dígitos			136,60
DQ3E	96x96				136,60
DQ46E	72x36				136,60
DQ35E	96x48				136,60
Incremento tensiones no normalizadas					15,90

Para corroborar la validez de este documento consulte la siguiente página web	
Código Seguro de Validación	**61e705588eec45f88ea7f2f5f0494641001**
Url de validación	*https://eamic.elda.es/absis/idi/arx/idiarxabsaweb/asp/verificadorfirma.asp*
Metadatos	**Origen: Origen administración Estado de elaboración: Copia auténtica de documento original**

EDICIONES
TARIFEC® S.A.
APDO. 23.119
08080 BARCELONA
TEL. (93) 338 00 66

SACI

tarifa
edición 2 - 2016

GRUPO H
1 APARTADO
5 PAGINA

CONCEPTO | PRECIO EUROS

AMPERIMETROS DE MAXIMA (MAXIMETROS)
C. ALTERNA - PROGRAMABLE

Alcance.../1 ó .../5A. p/ conexión a transform.



Tensión auxiliar c. alterna 110-230 ó 400V

Ref.	Medidas	Dígitos	Alarma s/corriente	
DP46M	72x36	4	Integrada	241,00
DP46M-IR			Instantánea	241,00
DP46M-II			Inst.invertida	241,00

Tensión auxiliar c. contínua 12-24-48 ó 110V

DP46M	72x36	4	Integrada	256,53
DP46M-IR			Instantánea	256,53
DP46M-II			Inst.invertida	256,53

FRECUENCIMETROS DIGITALES



Tensión auxiliar 230Vc.a.

DH4F	72x72	4	0÷999.9Hz - 0-500V	106,08
DH3F	96x96			106,08
DP35F	96x48			106,08
DP46F	72x36	4	40.00÷999.9Hz - 110-230 ó 400V	106,08

Incremento tensiones no normalizadas 15,90

CORRIENTE CONTINUA

Tensión auxiliar c. contínua 12-24 ó 48V.
199,9-1,999-19,99-199,9 ó 600V - 199,9 - 1,999-19,99 ó 199,9-1,999A - .../60 ó .../150mV*.



DP57C	48x24	3 1/2 dígitos	135,05
DP47C	72x24		135,05
DP37C	96x24		135,05

Tensión auxiliar c. alterna 110-230 ó 400V.
199,99-1,9999-19,999-199,99 ó 600V - 199,99 - 1,9999-19,999 ó 199,99-1,9999A - .../60 ó .../150mV*.

DH5C	48x24	3 1/2 dígitos	113,00
DH4C	72x24		113,00
DH3C	96x24		113,00
DP46C	72x24		113,00
DP35C	96x24		113,00

DQ4C	72x72	4 1/2 dígitos	136,60
DQ3C	96x96		136,60
DQ46C	72x36		136,60
DQ35C	96x48		136,60

INDICADOR PROGRAMABLE C.C.



Tensión auxiliar c. alterna 110-230 ó 400V

DP35CP*	96x48	3 1/2	219,54
DP46CPM*	72x36		219,54

Tensión auxiliar c. continua 12-24-48 ó 110V

DP46CPM*	72x36	3 1/2	275,61

Alarma Opcional. 15,90

0-1; 0-5; 0-10; 1-0-1; 5-0-5; 10-0-10;1-5 ó 2-10V
0-1; 0-5; 0-10; 0-20 ó 4-20mA
* Conex. a convertidores/transductores.

VATIMETROS Y VARMETROS

Alcances: 100-110-230 ó 400V
.../1 ó .../5A, para conexión a transformadores



			Vatímetros	
DP35W	96x48	4	Monofásicos	266,06
DP35WI			Trifás. equilibrados	266,06
			Vármetros	
DP35Wr	96x48	4	Monofásicos	266,06
DP35WIr			Trifás. equilibrados	266,06

Alarma opcional. 15,90

CONCEPTO | PRECIO EUROS

FASIMETROS

Tensión auxiliar: autoalimentado.
Alcances: 100-110-230 ó 400V
.../1 ó .../5A, para conexión a transformadores



DH4S	72x72	3 1/2	Monofásicos	243,40
DH3S	96x96			243,40
DP46S	72x36			243,40
DP35S	96x48			243,40
DH4SI	72x72	3 1/2	Trifásicos	243,40
DH3SI	96x96		equilibrados	243,40
DP46SI	72x36			243,40
DP35SI	96x48			243,40

INSTRUMENTOS PARA SALIDA DE CONVERTIDORES

Alcances: 0-1; 0-5 ó 0-10V
1-0-1; 5-0-5 ó 10-0-10V
1-5 ó 2-10V
0-1; 0-5; 0-10 ó 0-20mA
4-20mA



Tensión auxiliar: c. alterna 110-230 ó 400V.

DH5C	48x48	3 1/2	128,38
DH4C	72x72		128,38
DH3C	96x96		128,38
DP46C	72x36		128,38
DP35C	96x48		128,38
DQ46C	72x36	4 1/2	152,00
DQ35C	96x48		152,00

Tensión auxiliar: c. contínua 12-24-48 ó 110V.

DH5C*	48x48	3 1/2	150,34
DH4C*	72x72		150,34
DH3C	96x96		150,34
DP57C*	48x24		150,34
DP47C*	72x24		150,34
DP46C*	72x36		150,34
DP37C*	96x24		150,34
DP35C	96x48		150,34

* Tensión auxiliar 12-24 ó 48V.
Incremento tensiones no normalizadas 15,90

HIERRO MOVIL

ESCALA 90°

Corriente Alterna. Precisión 1,5%.
Frecuencia 15-100 Hz.



Voltímetros **EC5V** 48x48
EC4V 72x72
EC3V 96x96

6-10-15-25 ó 40 / 60-100-150-250 ó 300 V	46,87
400-500 ó 600 V	50,75
.../100 ó .../110 V Conexión a trafo ext.	46,87
100-150-250-300-400-500 ó 600 mA	47,93
1-1,5-2,5-4-5-6-10 ó 15 A (Máx. 40A)	41,59
20-25-30-40 ó 50 A (excepto EC5V)	45,68
60-75 ó 100 A (excepto EC5V)	49,12
.../1 ó .../5 A Conexión a trafo exterior	41,59

Miliamperímetros **EC2V** 144x144

6-10-15-25 ó 40 / 60-100-150-250 ó 300 V	58,95
400-500 ó 600 V	62,83
.../100 ó .../110 V Conexión a trafo ext.	58,95
100-150-250-300-400-500 ó 600 mA	60,00
1-1,5-2,5-4-5-6-10 ó 15 A (Máx. 40A)	53,66
20-25-30-40 ó 50 A	57,75
60-75 ó 100 A	61,94
.../1 ó .../5 A Conexión a trafo exterior	53,66

Para corroborar la validez de este documento consulte la siguiente página web	
Código Seguro de Validación	**61e705588eec45f88ea7f2f5f0494641001**
Url de validación	*https://eamic.elda.es/absis/idi/arx/idiarxabsaweb/asp/verificadorfirma.asp*
Metadatos	**Origen: Origen administración Estado de elaboración: Copia auténtica de documento original**

EDICIONES TARIFEC® S.A.
APDO. 23.119
08080 BARCELONA
TEL. (93) 338 00 66

SACI

tarifa
edición 2 - 2016

GRUPO H
1 APARTADO
6 PAGINA

CONCEPTO	PRECIO EUROS
 Amperímetros **ECb7** 80 x 64 **ECb3** 105 x 80 **ECb8** 130 x 100	
6-10-15-25 ó 40 / 60-100-150-250 ó300 V	40,10
400-500 ó 600 V	43,98
.../100 ó .../110 V Conexión a trafo ext.	40,10
100-150-250-300-400-500 ó 600 mA	41,16
1-1,5-2,5-4-5-6-10 ó15 A (Máx. 40A)	34,82
20-25-30-40 ó 50 A	38,91
.../1 ó .../5 A Conexión a trafo exterior	34,82
INSTRUMENTOS CON ESCALA INTERCAMBIABLE	
Corriente Alterna. Precisión 1,5%. Frecuencia 15-100 Hz.	
AMPERIMETROS	
Ref. / Alcances (A) / Dimensiones	
 **EC5VR** x.../5 MODULAR	41,04
2x.../5	41,04
5x.../5	47,41
Escala	2,00
EC5V x.../5 48 x 48	39,59
2x.../5	39,59
5x.../5	45,96
Escala	2,00
EC4V x.../5 72 x 72	39,59
2x.../5	39,59
5x.../5	45,96
Escala	2,00
 **EC3V** x.../5 96 x 96	39,59
2x.../5	39,59
5x.../5	45,96
Escala	2,00
ESCALA 240° y DIN MODULAR	
EC5VR MODULAR	
 10-15-25 ó 40V	48,33
60-100-150-250 ó 300V	48,33
400-500 ó 600V	52,21
.../100 ó /110 (****)	48,33
100-150-250-300-400-500 ó 600 mA	49,39
1-1,5-2,5-4-5-6-10 ó 15A	43,05
20-25-30 ó 40A	47,13
.../1 ó .../5 (*) (Escala incluida)	43,05
EC5CE 48x48(**)	
 10-15-25 ó 40V	237,03
60-100-150-250 ó 300V	237,03
400-500 ó 600V	254,24
.../100 ó /110 (****)	237,03
1-1,5-2,5-4-5-6 ó 10A	226,43
.../1 ó .../5 (*) (Escala incluida)	226,43
EC4CE 72x72	
10-15-25 ó 40V	225,11
60-100-150-250 ó 300V	225,11
400-500 ó 600V	242,32
.../100 ó /110 (****)	225,11
1-1,5-2,5-4-5-6 ó 10A	214,51
.../1 ó .../5 (*) (Escala incluida)	214,51

CONCEPTO	PRECIO EUROS
EC3CE 96x96	
10-15-25 ó 40V	235,72
60-100-150-250 ó 300V	235,72
400-500 ó 600V	252,93
.../100 ó /110 (****)	235,72
1-1,5-2,5-4-5-6 ó 10A	225,11
.../1 ó .../5 (*) (Escala incluida)	225,11
EC2CE 144x144	
10-15-25 ó 40V	252,24
60-100-150-250 ó 300V	254,24
400-500 ó 600V	271,45
.../100 ó /110 (****)	254,24
1-1,5-2,5-4-5-6 ó 10A	243,64
.../1 ó .../5 (*) (Escala incluida)	243,64
MAXIMETROS AMPERIMETROS DE MAXIMA	
INSTRUMENTOS CON ESCALA INTERCAMBIABLE	
Corriente Alterna. Precisión 2,5% (Maxím.) - 1,5% (Hierro Móvil). Frecuencia 0÷1000 Hz (Maxímetro) 15÷100 Hz (Hierro Móvil)	
MAXIMETRO	
Ref. / Alcances (A) / Dimensiones	
 **BC5VR** 0-1,2 X/5A; 0-120%; 0-6A Modular	52,71
0-1,2 X/1A; 0-1,2 A	67,82
BC4V 0-1,2 X/5A; 0-120%; 0-6A 72 x 72	51,38
0-1,2 X/1A; 0-1,2 A	66,49
BC3V 0-1,2 X/5A; 0-120%; 0-6A 96 x 96	53,10
0-1,2 X/1A; 0-1,2 A	68,21
BC2V 0-1,2 X/5A; 0-120%; 0-6A 144 x 144	63,70
0-1,2 X/1A; 0-1,2 A	78,81
MAXIMETRO + HIERRO MOVIL	
 **BEC4V** 0-1,2 X/5A; 0-120%; 0-6A 72 x 72	108,59
0-1,2 X/1A; 0-1,2 A	133,22
BEC3V 0-1,2 X/5A; 0-120%; 0-6A 96 x 96	108,59
0-1,2 X/1A; 0-1,2 A	133,22
BEC2V 0-1,2 X/5A; 0-120%; 0-6A 144 x 144	118,11
0-1,2 X/1A; 0-1,2 A	142,75
Relaciones de transformación:	
5-10-15-20-25-30-40-50-60-75-100-125-150-200-250-300-400-500-600-750-800 ó 1000 A	
1200-1500-2000-2500-3000-4000 ó 5000 A	
MAXIMETROS CON CONTACTO AMPERIMETROS DE MAXIMA CON CONTACTO	
Corriente alterna - Tensión Aux. 110-230 ó 400V c.a. Precisión 2,5 % (Máxim) - 1,5% (Hierro Móvil). Frecuencia 0-1000 Hz (Maxímetro), 15-100 Hz (Hierro Móvil).	
MAXIMETRO	
 **BC4VA** 0-1,2 X/5A; 0-120%; 0-6A 72 x 72	161,42
0-1,2 X/1A; 0-1,2 A	184,48
BC3VA 0-1,2 X/5A; 0-120%; 0-6A 96 x 96	163,25
0-1,2 X/1A; 0-1,2 A	186,31

Para corroborar la validez de este documento consulte la siguiente página web	
Código Seguro de Validación	61e705588eec45f88ea7f2f5f0494641001
Url de validación	https://eamic.elda.es/absis/idi/arx/idiarxabsaweb/asp/verificadorfirma.asp
Metadatos	Origen: Origen administración Estado de elaboración: Copia auténtica de documento original

EDICIONES
TARIFEC® S.A.
APDO. 23.119
08080 BARCELONA
TEL. (93) 338 00 66

SACI

tarifa
edición 2 - 2016

GRUPO H
1 APARTADO
7 PAGINA

CONCEPTO				PRECIO EUROS
Ref.	Alcances (A)	Dimensiones		
BC2VA	0-1,2 X/5A; 0-120%; 0-6A	144 x 144		173,86
	0-1,2 X/1A; 0-1,2 A			196,91
	MAXIMETRO + HIERRO MOVIL			
 **BEC4VA**	0-1,2 X/5A; 0-120%; 0-6A	72 x 72		267,48
	0-1,2 X/1A; 0-1,2 A			295,29
BEC3VA	0-1,2 X/5A; 0-120%; 0-6A	96 x 96		222,47
	0-1,2 X/1A; 0-1,2 A			250,03
BEC2VA	0-1,2 X/5A; 0-120%; 0-6A	144 x 144		231,73
	0-1,2 X/1A; 0-1,2 A			259,54
	Tensión auxiliar 12-24 ó 48 V c.c.			4,86
	Tensión auxiliar 110V c.c.			17,00
VOLTIMETROS CON CONMUTADOR				
	Corriente alterna. Precisión 1,5%. Frecuencia 15-100 Hz.			
	3 POSICIONES			
 **EC4V3**	300 ó 500V	72x72		69,02
	.../100 ó .../110 (*)			69,02
EC3V3	300 ó 500V	96x96		69,02
	.../100 ó .../110 (*)			69,02
	6 POSICIONES			
EC4V6	300 ó 500V	72x72		69,02
	.../100 ó .../110 (*)			69,02
EC3V6	300 ó 500V	96x96		69,02
	.../100 ó .../110 (*)			69,02
	6 POSICIONES + SECUENCIMETRO			
EC4V7	300 ó 500V	72x72		80,65
	.../100 ó .../110 (*)			80,65
EC3V7	300 ó 500V	96x96		80,65
	.../100 ó .../110 (*)			80,65
AMPERIMETROS C/CONMUTADOR				
	Corriente alterna. Precisión 1,5%. Frecuencia 15-100 Hz.			
EC4V4	.../5 (*) (Escala incluida)	72x72		72,98
EC3V4		96x96		72,98
	Relaciones de transformación:			
	5-10-15-20-25-30-40-50-60-75-100-125-150-200-250-300-400-500-600-750-800 ó 1000 A			
	1200-1500-2000-2500-3000-4000 ó 5000 A			
FRECUENCIMETROS DE LAMINAS				
SISTEMA DE LAMINAS VIBRANTES				
	Corriente alterna. Precisión 0,5%. Tensiones: 100/√3-100-110/√3-110-230-400 ó 440V			

Ref. Med.		Frecuencia Escala	Nº Laminas	PRECIO EUROS
 **FC5V**	50 Hz	48,5 ÷ 51,5	7	88,59
48x48	60 Hz	58,5 ÷ 61,5	7	88,59
FC4V	50 Hz	47 ÷ 53	13	88,59
72x72	60 Hz	57 ÷ 63	13	88,59
FC3V	50 Hz	47÷ 53	13	88,59
96x96	50 Hz	46 ÷ 54	17	97,07
	60 Hz	57 ÷ 63	13	88,59
	60 Hz	56 ÷ 64	17	97,07

CONCEPTO				PRECIO EUROS
Ref. Med.		Frecuencia Escala	Nº Laminas	
FC2V	50 Hz	45 ÷ 55	21	105,93
144x144	60 Hz	55 ÷ 65	21	105,93
FC3VI	50 y 60 Hz	46 ÷ 64	2x17	198,10
96x96				198,10
FC2VI	50 y 60 Hz	45 ÷ 65	2x21	202,59
144x144				202,59
FRECUENCIMETROS DE AGUJA				
SISTEMA BOBINA MOVIL CON CONVERTIDOR - ESCALA 90°				
	Corriente Alterna. Precisión 0,5%. Tensiones: 100/√3-100-110/√3-110-230-400 ó 440V * Máxima tensión 220 V.			
			Medidas	
 **FC5AR**	50 Hz	45 ÷ 55	Modular*	99,04
	60 Hz	55 ÷ 65		99,04
 **FC5A**	50 Hz	45 ÷ 55	48x48*	97,99
	50 Hz	48 ÷ 52		112,69
	60 Hz	55 ÷ 65		97,99
	60 Hz	58 ÷ 62		112,69
	100 Hz	90 ÷ 110		124,86
	150 Hz	140 ÷ 160		124,86
	200 Hz	180 ÷ 220		124,86
	400 Hz	380 ÷ 420		124,86
FC4A	50 Hz	45 ÷ 55	72x72	97,99
	50 Hz	48 ÷ 52		112,69
	60 Hz	55 ÷ 65		97,99
	60 Hz	58 ÷ 62		112,69
	100 Hz	90 ÷ 110		124,86
	150 Hz	140 ÷ 160		124,86
	200 Hz	180 ÷ 220		124,86
	400 Hz	380 ÷ 420		124,86
FC3A	50 Hz	45 ÷ 55	96x96	97,99
	50 Hz	48 ÷ 52		112,69
	60 Hz	55 ÷ 65		97,99
	60 Hz	58 ÷ 62		112,69
	100 Hz	90 ÷ 110		124,86
	150 Hz	140 ÷ 160		124,86
	200 Hz	180 ÷ 220		124,86
	400 Hz	380 ÷ 420		124,86
FC2A	50 Hz	45 ÷ 55	144x144	106,72
	50 Hz	48 ÷ 52		121,43
	60 Hz	55 ÷ 65		106,72
	60 Hz	58 ÷ 62		121,43
	100 Hz	90 ÷ 110		133,60
	150 Hz	140 ÷ 160		133,60
	200 Hz	180 ÷ 220		133,60
	400 Hz	380 ÷ 420		133,60
FC5ARI	50 y 60 Hz	45 ÷ 65	Modular*	106,87
FC5AI	50 y 60 Hz	45 ÷ 65	48x48*	106,87
FC4AI	50 y 60 Hz	45 ÷ 65	72x72	106,87
FC3AI	50 y 60 Hz	45 ÷ 65	96x96	106,87
FC2AI	50 y 60 Hz	45 ÷ 65	144x144	115,59
ESCALA 240°				
	** Con módulo adicional incluido.			
 **FC5C**	50 Hz	45 ÷ 55	48x48**	203,96
	50 Hz	48 ÷ 52		217,07
	60 Hz	55 ÷ 65		203,96
	60 Hz	58 ÷ 62		217,07
	100 Hz	90 ÷ 110		231,64
	150 Hz	140 ÷ 160		231,64
	200 Hz	180 ÷ 220		231,64
	400 Hz	380 ÷ 420		231,64

Para corroborar la validez de este documento consulte la siguiente página web	
Código Seguro de Validación	**61e705588eec45f88ea7f2f5f0494641001**
Url de validación	*https://eamic.elda.es/absis/idi/arx/idiarxabsaweb/asp/verificadorfirma.asp*
Metadatos	**Origen: Origen administración Estado de elaboración: Copia auténtica de documento original**

EDICIONES
TARIFEC® S.A.
APDO. 23.119
08080 BARCELONA
TEL. (93) 338 00 66

SACI

tarifa
edición 2 - 2016

GRUPO H
1 APARTADO
8 PAGINA

	CONCEPTO			Medidas	PRECIO EUROS
	**FC4C**	50 Hz	45 ÷ 55	72x72	192,14
		50 Hz	48 ÷ 52		205,24
		60 Hz	55 ÷ 65		192,14
		60 Hz	58 ÷ 62		205,24
		100 Hz	90 ÷ 110		219,81
		150 Hz	140 ÷ 160		219,81
		200 Hz	180 ÷ 220		219,81
		400 Hz	380 ÷ 420		219,81
	FC3C	50 Hz	45 ÷ 55	96x96	192,14
		50 Hz	48 ÷ 52		205,24
		60 Hz	55 ÷ 65		192,14
		60 Hz	58 ÷ 62		205,24
		100 Hz	90 ÷ 110		219,81
		150 Hz	140 ÷ 160		219,81
		200 Hz	180 ÷ 220		219,81
		400 Hz	380 ÷ 420		219,81
	**FC2C**	50 Hz	45 ÷ 55	144x144	206,58
	50 Hz	48 ÷ 52			219,81
		60 Hz	55 ÷ 65		206,58
		60 Hz	58 ÷ 62		219,81
		100 Hz	90 ÷ 110		234,25
		150 Hz	140 ÷ 160		234,25
		200 Hz	180 ÷ 220		234,25
		400 Hz	380 ÷ 420		234,25
	FC5CI	50 y 60 Hz	45 ÷ 65	48x48**	211,86
	FC4CI	50 y 60 Hz	45 ÷ 65	72x72	197,74
	FC3CI	50 y 60 Hz	45 ÷ 65	96x96	197,74
	FC2CI	50 y 60 Hz	45 ÷ 65	144x144	215,84

VOLTIMETROS DE VALOR NOMINAL

Corriente Alterna. Precisión 1,5%.
Frecuencia: 50 ÷ 60 Hz.
Tensiones 100-110-230-400 ó 440V.

	**CC4VGN**	72x72	
	100 V	0...90÷110V ó ±10% de x/100V	97,98
	110 V	0...100÷120V ó ±10% de x/110V	97,98
	230 V	0...210÷250V	97,98
	400 V	0...380÷420V	97,98
	**CC4CGN**	72x72	
	100 V	0...90÷110V ó ±10% de x/100V	183,91
	110 V	0...100÷120V ó ±10% de x/110V	183,91
	230 V	0...210÷250V	183,91
	400 V	0...380÷420V	183,91
	**CC3VGN**	96x96	
	100 V	0...90÷110V ó ±10% de x/100V	97,98
	110 V	0...100÷120V ó ±10% de x/110V	97,98
	230 V	0...210÷250V	97,98
	400 V	0...380÷420V	97,98
	**CC3CGN**	96x96	
	100 V	0...90÷110V ó ±10% de x/100V	183,91
	110 V	0...100÷120V ó ±10% de x/110V	183,91
	230 V	0...210÷250V	183,91
	400 V	0...380÷420V	183,91
	**CC2VGN**	144x144	
	100 V	0...90÷110V ó ±10% de x/100V	120,89
	110 V	0...100÷120V ó ±10% de x/110V	120,89
	230 V	0...210÷250V	120,89
	400 V	0...380÷420V	120,89
	**CC2CGN**	144x144	
	100 V	0...90÷110V ó ±10% de x/100V	192,68
	110 V	0...100÷120V ó ±10% de x/110V	192,68
	230 V	0...210÷250V	192,68
	400 V	0...380÷420V	192,68

APARATOS CON CONTACTOS

- A/1 Regulación diferencial
  (I -mínimo + II máximo)
- A/2 Regulación en cascada
  (I -mínimo + II máximo)

Tensiones auxiliares 24 ó 48Vcc (sin aislamiento galvánico) 17,43

HIERRO MOVIL

Corriente Alterna. Precisión 1,5%.
Tensión auxiliar 110-230 ó 400 c.a.
Frecuencia 50 ó 60 Hz.

	Ref. (Med.)	Frecuencia Escala	
	**EC3VA/1**	100-150-250-300 mA	215,85
	EC3VA/2	400-500-600 mA	215,85
	96x96	1-1,5-2,5-4 ó 5 A	215,85
		.../1-.../5 A, conex. a trafo exterior	215,85

FRECUENCIMETROS

Corriente Alterna. Precisión 0,5%.
Tensión auxiliar 110-230 ó 400 c.a.
Tensiones: 110-230-400 ó 440V

	**FC3AA/1**	45÷55 ó 55÷65 Hz	296,62
	FC3AA/2	48÷52 ó 58÷62 Hz	296,62
	96x96	90÷110 ó 140÷160 Hz	296,62
		180÷220 ó 380÷420 Hz	296,62
		45÷65 Hz	296,62

BOBINA MOVIL

Corriente Contínua. Precisión 1,5%.
Tensión auxiliar 110-230 ó 400 c.a.

	**CC3VA/1**	40-50-60-100-150 ó 250 mV	239,69
	CC3VA/2	300-400-500-600-800 mV	239,69
	96x96		
		1-1,5-2,5-4-5-6-10 ó 15 V	239,69
		20-25-40-50-60 ó 100 V	239,69
		150-250-300-400-500 ó 600V	239,69
		20-25-40-50-60-100 ó 150 µA	239,69
		250-300-400-500 ó 600 µA	239,69
		1-1,5-2,5-4-5-6-10 ó 15 mA	239,69
		20-25-40-50-60-100 ó 150 mA	239,69
		250-300-400-500 ó 600 mA	239,69
		4-20 mA, conexión a convertidores	260,87
		1-1,5-2,5-4 ó 5 A	259,54
		...A/60 mV ó ...A/150 mV, conexión a Shunt exterior	239,69

BOBINA MOVIL CON RECTIFICADOR

Corriente Alterna. Precisión 1,5%.
Tensión auxiliar 110-230 ó 400 c.a.
Frecuencia 50 ó 60 Hz.

	**CC3VGA/1**	60-100-150-250 ó 300 mV	258,21
	CC3VGA/2	400-500-600-800 mV	258,21
	96x96		
		1-1,5-2,5-4-5-6-10-15 ó 20V	258,21
		25-40-50-60-100-150 ó 200V	258,21
		250-300-400-500 ó 600 V	258,21
		1-1,5-2,5-4-5-6-10 ó 15 mA	258,21
		20-25-40-50-60-100 ó 150 mA	258,21
		250-300-400-500 ó 600 mA	258,21
		1-1,5-2,5-4 ó 5 A	266,17
		.../1A ó .../5A, conexión a trafo exterior	266,17

Tensiones auxiliares 24 ó 48Vcc (sin aislamiento galvánico) 17,43

Para corroborar la validez de este documento consulte la siguiente página web	
Código Seguro de Validación	**61e705588eec45f88ea7f2f5f0494641001**
Url de validación	*https://eamic.elda.es/absis/idi/arx/idiarxabsaweb/asp/verificadorfirma.asp*
Metadatos	**Origen: Origen administración Estado de elaboración: Copia auténtica de documento original**

EDICIONES TARIFEC® S.A.
APDO. 23.119
08080 BARCELONA
TEL. (93) 338 00 66

SACI

tarifa
edición 2 - 2016

GRUPO H
1 APARTADO
9 PAGINA

CONCEPTO	PRECIO EUROS
INDICADORES DE TEMPERATURA	
Corriente Contínua. Precisión 1,5%.	
TERMOPARES DIN	
Escalas: 20-400°; 20-600°; 20-900°; 20-1000°; 20-1200° ó 20-1600°C.	
CC4V 72x72 / **CC3V** 96x96	
	
J(Fe-Const); K(Chr-Alu); E(Chr-Const.)	93,15
T(Cu-Const) ó S (Pt-PtRh)	93,15
TERMORESISTENCIAS	
Escalas: 0-100 ó 0-150°C. Pt-100 DIN ó Ni-100 DIN.	
CC4V 72x72 / **CC3V** 96x96	
Tensión auxiliar 12-24-48 ó 110 V c.c.	147,18
Tensión auxiliar 110-230 ó 400 V c.a.	255,57
BOBINA MOVIL ESCALA 90°	
Corriente contínua. Precisión 1,5%.	
CC5V 48x48 / **CC4V** 72x72 / **CC3V** 96x96	
	
10-15-20-25-40 ó 50 mV	75,08
60-100-150-250-300-400-500 ó 600 mV	65,68
1-1,5-2,5-4-5-6-10-15-20 -25-40-50-60 ó 100 V	69,51
150-250 ó 300 V	72,32
400-500 ó 600 V	73,76
30-40-50-60 ó 100 µA	79,98
150-250-300-400-500 ó 600 µA	69,92
1-1,5-2,5-4-5-6-10-15-20-25-40 ó 50mA	65,68
60-100-150-250-300-400-500 ó 600 mA	65,68
4-20 mA, conexión a convertidores	86,74
1-1,5-2,5-4-5-6-10-15-20-25-40 ó 50 A	73,76
...A/60 mV ó /150 mV, conexión a Shunt exterior.	65,68
CC2V 144x144	
10-15-20-25-40 ó 50 mV	100,50
60-100-150-250-300-400-500 ó 600 mV	91,09
1-1,5-2,5-4-5-6-10-15-20-25-40-50-60 ó 100 V	94,93
150-250 ó 300 V	97,74
400-500 ó 600 V	99,17
30-40-50-60 ó 100 µA	105,39
150-250-300-400-500 ó 600 µA	95,34
1-1,5-2,5-4-5-6-10-15-20-25-40 ó 50mA	91,09
60-100-150-250-300-400-500 ó 600 mA	91,09
4-20 mA, conexión a convertidores	112,15
1-1,5-2,5-4-5-6-10-15-20-25-40 ó 50 A	99,17
...A/60 mV ó /150 mV, conexión a Shunt exterior.	91,09
CCb7 80x64 / **CCb3** 105x80 / **CCb8** 130x100	
	
10-15-20-25-40 ó 50 mV	65,15
60-100-150-250-300-400-500 ó 600 mV	55,74
1-1,5-2,5-4-5-6-10-15-20-25-40-50-60 ó 100 V	59,58
150-250 ó 300 V	62,39
400-500 ó 600 V	63,82
30-40-50-60 ó 100 µA	70,04
150-250-300-400-500 ó 600 µA	59,99

CONCEPTO	PRECIO EUROS
1-1,5-2,5-4-5-6-10-15-20-25-40 ó 50mA	55,74
60-100-150-250-300-400-500 ó 600 mA	55,74
4-20 mA, conexión a convertidores	76,80
1-1,5-2,5-4-5-6-10-15-20-25-40 ó 50 A	63,82
...A/60 mV ó /150 mV, conexión a Shunt exterior.	55,74
INSTRUMENTOS CON ESCALA INTERCAMBIABLE	
Corriente continua. Precisión 1,5%.	
AMPERIMETROS	
	
CC5VR x.../60 mV Modular	63,67
Escala	2,00
	
CC5V x.../60 mV 48x48	63,67
CC4V x.../60 mV 72x72	63,67
CC3V x.../60 mV 96x96	63,67
Escala	2,00
ESCALA 240° y DIN MODULAR	
Corriente contínua. Precisión 1,5%.	
CC5VR MODULAR	
	
10-15-20-25-40 ó 50 mV	75,08
60-100-150-250-300-400-500 ó 600 mV	65,68
1-1,5-2,5-4-5-6-10-15-20-25-40-50-60 ó 100V	69,51
150-250 ó 300V	72,32
400-500 ó 600V	73,76
30-40-50-60 ó 100 µA	79,98
150-250-300-400-500 ó 600 µA	69,92
1-1,5-2,5-4-5-6-10-15-20-25-40 ó 50 mA	65,68
60-100-150-250-300-400-500 ó 600 mA	65,68
4-20 mA (**)	86,74
1-1,5-2,5-4-5-6-10-15-20-25 ó 40 A	73,76
.../60 mV ó /150 mV (*)	65,68
CC5C 48x48, **CC4C** 72x72	
	
60-100-150-250-300-400-500 ó 600 mV	145,27
1-1,5-2,5-4-5-6-10-15-20-25-40-50-60 ó 100V	145,27
150-250 ó 300V	150,02
400-500 ó 600V	157,71
150-250-300-400-500 ó 600 µA	154,67
1-1,5-2,5-4-5-6-10-15-20-25-40 ó 50 mA	145,27
60-100-150-250-300-400-500 ó 600 mA	145,27
4-20 mA (**)	166,31
1-1,5-2,5-4-5-6-10-15 A	157,71
.../60 mV ó /150 mV (*)	145,27
CC3C / **CC3CS** 96x96	
60-100-150-250-300-400-500 ó 600 mV	150,03
1-1,5-2,5-4-5-6-10-15-20-25-40-50-60 ó 100V	150,03
150-250 ó 300V	154,78
400-500 ó 600V	162,47
150-250-300-400-500 ó 600 µA	159,43
1-1,5-2,5-4-5-6-10-15-20-25-40 ó 50 mA	150,03
60-100-150-250-300-400-500 ó 600 mA	150,03
4-20 mA (**)	171,07
1-1,5-2,5-4-5-6-10-15 A	162,47
.../60 mV ó /150 mV (*)	150,03

Para corroborar la validez de este documento consulte la siguiente página web	
Código Seguro de Validación	**61e705588eec45f88ea7f2f5f0494641001**
Url de validación	*https://eamic.elda.es/absis/idi/arx/idiarxabsaweb/asp/verificadorfirma.asp*
Metadatos	**Origen: Origen administración Estado de elaboración: Copia auténtica de documento original**

EDICIONES TARIFEC® S.A.
APDO. 23.119
08080 BARCELONA
TEL. (93) 338 00 66

SACI

tarifa
edición 2 - 2016

GRUPO H
1 APARTADO
10 PAGINA

CONCEPTO CC2C 144x144	PRECIO EUROS
60-100-150-250-300-400-500 ó 600 mV	159,44
1-1,5-2,5-4-5-6-10-15-20-25-40-50-60 ó 100V	159,44
150-250 ó 300V	164,20
400-500 ó 600V	171,88
150-250-300-400-500 ó 600 µA	168,84
1-1,5-2,5-4-5-6-10-15-20-25-40 ó 50 mA	159,44
60-100-150-250-300-400-500 ó 600 mA	159,44
4-20 mA (**)	180,48
1-1,5-2,5-4-5-6-10-15 A	171,88
.../60 mV ó /150 mV (*)	159,44
* Conexión a shunt exterior.	

SHUNTS DE CUADRO

Corriente contínua. Clase 0,5. DIN - 43703.

* Incluido zócalo aislante de fijación (B/d. de 30 a 100A 60 mv + 40%). Suministrado sin cable de conexión. Intensidad distinta o caída de tensión distinta (B/d): Consultar.



Intensidad (A)		
1-1,5-2,5-4 ó 5*	60 mV	30,86
6-10-15-20-25*		30,86
30-40-50-60-80-100-150		26,00
200		47,43
250		50,73
300		51,29
400		63,29
500		67,88
600		73,59
750-800		94,61
1000		99,16
1200		109,74
1500		140,33
2000		167,34
2500		205,47
3000		325,80
4000		381,53
1-1,5-2,5-4 ó 5*	150 mV	39,86
6-10-15-20-25*		39,86
30-40-50-60-80-100-150		33,73
200		64,30
250		64,44
300		74,15
400		81,87
500		88,18
600		96,87
750-800		123,76
1000		130,74
1200		151,76
1500		191,61
2000		227,21
2500		281,50

BOBINA MOVIL CON RECTIFICADOR ESCALA 90°

Corriente Alterna. Precisión 1,5%.
Frecuencia 50 ó 60Hz.

CC5VG 48x48 / CC4VG 72x72 CC3VG 96x96



6-10-15-25-40-60 ó 100 V	87,27
150-250 ó 300 V	91,25
400-500 ó 600 V	91,90
.../100 ó /110 V, conexión a trafo ext.	87,27
40-50-60 ó 100 µA	99,23
150-250-300-400-500 ó 600 µA	88,20
1-1,5-2,5-4-5-6-10-15-20-25-40 ó 50mA	83,96
60-100-150-250-300-400-500 ó 600 mA	83,96

CONCEPTO	PRECIO EUROS
1-1,5-2,5-4 ó 5 A	110,04
.../1 ó /5 A, conexión a trafo exterior	110,04

CC2VG 144x144



6-10-15-25-40-60 ó 100 V	113,63
150-250 ó 300 V	117,58
400-500 ó 600 V	117,58
.../100 ó /110 V, conexión a trafo ext.	113,63
40-50-60 ó 100 µA	125,59
150-250-300-400-500 ó 600 µA	114,57
1-1,5-2,5-4-5-6-10-15-20-25-40 ó 50mA	110,32
60-100-150-250-300-400-500 ó 600 mA	110,32
1-1,5-2,5-4 ó 5 A	136,41
.../1 ó /5 A, conexión a trafo exterior	136,41

CCb7G 80x64 / CCb3G 105x80 CCb8G 130x100



6-10-15-25-40-60 ó 100 V	78,38
150-250 ó 300 V	82,37
400-500 ó 600 V	83,02
.../100 ó /110 V, conexión a trafo ext.	78,38
40-50-60 ó 100 µA	90,34
150-250-300-400-500 ó 600 µA	79,32
1-1,5-2,5-4-5-6-10-15-20-25-40 ó 50mA	75,08
60-100-150-250-300-400-500 ó 600 mA	75,08
1-1,5-2,5-4 ó 5 A	101,16
.../1 ó /5 A, conexión a trafo exterior	101,16

ESCALAS 240° y DIN MODULAR

CC5VRG MODULAR



6-10-15-25-40-60 ó 100 V	78,38
150-250 ó 300 V	82,37
400-500 ó 600 V	83,02
.../100 ó /110 V, conexión a trafo ext.	78,38
40-50-60 ó 100 µA	90,34
150-250-300-400-500 ó 600 µA	79,32
1-1,5-2,5-4-5-6-10-15-20-25-40 ó 50mA	75,08
60-100-150-250-300-400-500 ó 600 mA	75,08
1-1,5-2,5-4 ó 5 A	101,16
.../1 ó /5 A, conexión a trafo exterior	101,16

CC5CG 48x48 / CC4CG 72x72



6-10-15-25-40-60 ó 100 V	164,32
150-250 ó 300 V	168,97
400-500 ó 600 V	176,65
.../100 ó /110 V, conexión a trafo ext.	164,32
150-250-300-400-500 ó 600 µA	173,59
1-1,5-2,5-4-5-6-10-15-20-25-40 ó 50mA	164,32
60-100-150-250-300-400-500 ó 600 mA	164,32
1-1,5-2,5-4 ó 5 A	191,48
.../1 ó /5 A, conexión a trafo exterior	191,48

CC3CG / CC3CGS 96x96

6-10-15-25-40-60 ó 100 V	169,08
150-250 ó 300 V	173,73
400-500 ó 600 V	181,42
.../100 ó /110 V, conexión a trafo ext.	169,08
150-250-300-400-500 ó 600 µA	178,35
1-1,5-2,5-4-5-6-10-15-20-25-40 ó 50mA	169,08
60-100-150-250-300-400-500 ó 600 mA	169,08

Para corroborar la validez de este documento consulte la siguiente página web	
Código Seguro de Validación	61e705588eec45f88ea7f2f5f0494641001
Url de validación	https://eamic.elda.es/absis/idi/arx/idiarxabsaweb/asp/verificadorfirma.asp
Metadatos	Origen: Origen administración Estado de elaboración: Copia auténtica de documento original

EDICIONES TARIFEC® S.A.
APDO. 23.119
08080 BARCELONA
TEL. (93) 338 00 66

SACI

tarifa
edición 2 - 2016

GRUPO H
1 APARTADO 11 PAGINA

CONCEPTO			PRECIO EUROS
1-1,5-2,5-4 ó 5 A			196,25
.../1 ó /5 A, conexión a trafo exterior			196,25
CC2CG 144x144			
6-10-15-25-40-60 ó 100 V			178,50
150-250 ó 300 V			183,14
400-500 ó 600 V			190,83
.../100 ó /110 V, conexión a trafo ext.			178,50
150-250-300-400-500 ó 600 µA			187,76
1-1,5-2,5-4-5-6-10-15-20-25-40 ó 50mA			178,50
60-100-150-250-300-400-500 ó 600 mA			178,50
1-1,5-2,5-4 ó 5 A			205,66
.../1 ó /5 A, conexión a trafo exterior			205,66
INDICADORES			
DE R.P.M. PARA BUQUES			
 Bobina móvil - Avante: negro; Atrás: rojo; Con potencionamiento de ajustes incorporado. Alcance: hasta 440V; Iluminación 12 ó 24V. Escala normaliz.: 150-0-150 ó 300-0-300 r.p.m.			
CC2C	144x144		292,66
DE GRADO DE TIMON			
 Bobina móvil - Babor: arco rojo; Estribor: arco verde; Iluminación 12 ó 24V. Alcance: 7-0-7 ó 12-0-12V. Escala normal.: 40-0-40° ó 45-0-45°			
CCb8	130x100		158,51
DE POSICION			
Sistema bobina móvil. Escala normalizada: 9, 15, 17, 19, 21, 25 ó 27.			
CC4V 72x72 / **CC3V** 96x96			
Instrumento			188,96
Un. aliment. ext. 110, 230 ó 400V c.a.			219,80
INDICADOR DE RESISTENCIA			
Sistema bobina móvil.			
CC3V 96x96 / **CC2V** 144x144			
Instrumento			150,17
Un. aliment. ext. 100, 230 ó 400V c.a.			219,81
CUENTAHORAS			
 C. alterna. Frecuencia: 50 ó 60 Hz.			
HC5	48x48	110 ó 230V	25,42
HC4	72x72		47,14
HC3	96x96		52,97
DE SUCESION DE FASES			
 Electrónico. C. alterna. Frecuencia 50 ó 60 Hz.			
IRC4E	72x72	100÷600V	66,75
IRC3E	96x96		68,20
EQUIPOS MOVILES			
EJECUCIONES ESPECIALES			
 Sistema bobina móvil. Corriente contínua. Clase 1,5. Iluminación 12 ó 24 V c.c.			
CR2C	60÷600 mV		422,42
Ø 85,5	1÷600 V		422,42
	1÷600 mA		422,42

CONCEPTO			PRECIO EUROS
MODULO DE ALARMAS			
6 ENTRADAS			
Tensión auxiliar: 24, 48 ó 110 V c.c. 63,5, 110 ó 230V c.a.			
AC3S	Instrumento completo		138,69
96x96	Escala con textos		23,84
	Escala en blanco		6,64
VATIMETROS ELECTRONICOS 90°			
Sistema de bobina móvil con convertidor. Corriente Alterna. Precisión 1,5%. Frecuencia 50 ó 60Hz. Alcances ../5A. * Con Módulo adicional incluído.			
MONOFASICOS			
Ref.	Escalas	Medidas	
 **WC5VRE***	100-110-230-	Modular	217,15
WC5VE*	-400 ó 440V	48x48	217,15
WC4VE*		72x72	217,15
WC3VE		96x96	199,96
WC2VE		144x144	209,22
TRIFASICOS EQUILIBRADOS			
 **WC5VIRE***	100-110-230-	Modular	217,15
WC5VIE*	-400 ó 440V	48x48	217,15
WC4VIE*		72x72	217,15
WC3VIE		96x96	199,96
WC2VIE		144x144	209,22
TRIFASICOS EQUILIBRADOS 4 HILOS			
 **WC5VInRE***	100-110-230-	Modular	217,15
WC5VInE*	-400 ó 440V	48x48	217,15
WC4VInE*		72x72	217,15
WC3VInE		96x96	199,96
WC2VInE		144x144	209,22
TRIFASICOS DESEQUILIBRADOS			
WC5VIIRE*	100-110-230-	Modular	291,31
WC5VIIE*	-400 ó 440V	48x48	291,31
WC4VIIE*		72x72	291,31
WC3VIIE		96x96	274,12
WC2VIIE		144x144	283,39
TRIFASICOS DESEQUILIBRADOS 3 SISTEMAS			
WC5V3RE*	100-110-230-	Modular	311,14
WC5V3E*	-400 ó 440V	48x48	311,14
WC4V3E*		72x72	311,14
WC3V3E		96x96	293,95
WC2V3E		144x144	303,21
VATIMETROS ELECTRONICOS 240°			
MONOFASICOS			
 **WC5CE***	100-110-230-	48x48	364,18
WC4CE*	-400 ó 440V	72x72	364,18
WC3CE		96x96	350,06
WC2CE		144x144	357,54
TRIFASICOS EQUILIBRADOS			
WC5CIE*	100-110-230-	48x48	364,18
WC4CIE*	-400 ó 440V	72x72	364,18
WC3CIE		96x96	350,06
WC2CIE		144x144	357,54
TRIFASICOS EQUILIBR. 4 HILOS			
WC5CInE*	100-110-230V	48x48	364,18
WC4CInE*	400 ó 440V	72x72	364,18
WC3CInE		96x96	350,06
WC2CInE		144x144	357,54

Para corroborar la validez de este documento consulte la siguiente página web	
Código Seguro de Validación	**61e705588eec45f88ea7f2f5f0494641001**
Url de validación	*https://eamic.elda.es/absis/idi/arx/idiarxabsaweb/asp/verificadorfirma.asp*
Metadatos	**Origen: Origen administración Estado de elaboración: Copia auténtica de documento original**

EDICIONES TARIFEC® S.A.
APDO. 23.119
08080 BARCELONA
TEL. (93) 338 00 66

SACI

tarifa
edición 2 - 2016

GRUPO H
1 APARTADO
12 PAGINA

CONCEPTO				PRECIO EUROS
TRIFASICOS DESEQUILIBRADOS				
Ref.	Escalas	Medidas		
WC5CIIE*	100-110-230-	48x48		385,37
WC4CIIE*	-400 ó 440V	72x72		385,37
WC3CIIE		96x96		368,13
WC2CIIE		144x144		378,73
TRIFASICOS DESEQUILIBRADOS 3 SISTEMAS				
WC5C3E*	100-110-230-	48x48		409,20
WC4C3E*	-400 ó 440V	72x72		409,20
WC3C3E		96x96		391,97
WC2C3E		144x144		402,56
VARMETROS ELECTRONICOS 90°				
Sistema de bobina móvil con convertidor. Corriente Alterna. Precisión 1,5%. Frecuencia 50 ó 60Hz. Alcances ../5A. * Con Módulo adicional incluído.				
MONOFASICOS				
WC5VRrE*	100-110-230-	Modular		238,36
WC5VrE*	-400 ó 440V	48x48		238,36
WC4VrE*		72x72		238,36
WC3VrE		96x96		221,14
WC2VrE		144x144		231,73
TRIFASICOS EQUILIBRADOS				
WC5VIRrE*	100-110-230-	Modular		238,36
WC5VIrE*	-400 ó 440V	48x48		238,36
WC4VIrE*		72x72		238,36
WC3VIrE		96x96		221,14
WC2VIrE		144x144		231,73
TRIFASICOS EQUILIBRADOS 4 HILOS				
WC5VInRrE*	100-110-230-	Modular		238,36
WC5VInrE*	-400 ó 440V	48x48		238,36
WC4VInrE*		72x72		238,36
WC3VInrE		96x96		221,14
WC2VInrE		144x144		231,73
TRIFASICOS DESEQUILIBRADOS				
WC5VIIRrE*	100-110-230-	Modular		311,17
WC5VIIrE*	-400 ó 440V	48x48		311,17
WC4VIIrE*		72x72		311,17
WC3VIIrE		96x96		293,95
WC2VIIrE		144x144		304,54
TRIFAS.DESEQUILIBRADOS 3 SISTEMAS				
WC5V3RrE*	100-110-230-	Modular		315,16
WC5V3rE*	-400 ó 440V	48x48		315,16
WC4V3rE*		72x72		315,16
WC3V3rE		96x96		297,94
WC2V3rE		144x144		308,54
VARMETROS ELECTRONICOS 240°				
MONOFASICOS				
WC5CrE*	100-110-230-	48x48		411,83
WC4CrE*	-400 ó 440V	72x72		411,83
WC3CrE		96x96		394,61
WC2CrE		144x144		405,20
TRIFASICOS EQUILIBRADOS				
WC5ClrE*	100-110-230-	48x48		411,83
WC4ClrE*	-400 ó 440V	72x72		411,83
WC3ClrE		96x96		394,61
WC2ClrE		144x144		405,20
TRIFASICOS EQUILIBRADO 4 HILOS				
WC5ClnrE*	100-110-230-	48x48		411,83
WC4ClnrE*	-400 ó 440V	72x72		411,83
WC3ClnrE		96x96		394,61
WC2ClnrE		144x144		405,20

CONCEPTO				PRECIO EUROS
TRIFASICOS DESEQUILIBRADOS				
Ref.	Escalas	Medidas		
WC5CIIrE*	100-110-230-	48x48		476,73
WC4CIIrE*	-400 ó 440V	72x72		476,73
WC3CIIrE		96x96		459,50
WC2CIIrE		144x144		470,09
TRIFAS.DESEQUILIBRADOS 3 SISTEMAS				
WC5C3rE*	100-110-230-	48x48		496,58
WC4C3rE*	-400 ó 440V	72x72		496,58
WC3C3rE		96x96		479,35
WC2C3rE		144x144		489,94
VATIMETROS FERRODINAMICOS				
Corriente Alterna. Precisión 1,5%. Frecuencia 50 ó 60 Hz. Alcances ../5A.				
MONOFASICOS				
WC3V	100-110 ó 230V	96x96		231,73
	400 ó 440V			250,28
WC2V	100-110 ó 230V	144x144		243,64
	400 ó 440V			262,18
TRIFASICOS EQUILIBRADOS				
WC3VI	100-110 ó 230V	96x96		238,36
	400 ó 440V			256,90
WC2VI	100-110 ó 230V	144x144		250,28
	400 ó 440V			268,82
TRIFASICOS EQUILIBRADOS 4 HILOS				
WC3VIn	100-110 ó 230V	96x96		238,36
	400 ó 440V			256,90
WC2VIn	100-110 ó 230V	144x144		250,28
	400 ó 440V			268,82
TRIFASICOS DESEQUILIBRADOS				
WC3VII	100-110 ó 230V	96x96		320,44
	400 ó 440V			338,99
WC2VII	100-110 ó 230V	144x144		329,72
	400 ó 440V			348,26
TRIFASICOS DESEQUILIBRADOS 4 HILOS				
WC3VIIn	100-110 ó 230V	96x96		346,94
	400 ó 440V			365,49
WC2VIIn	100-110 ó 230V	144x144		361,51
	400 ó 440V			380,06
VARMETROS FERRODINAMICOS				
MONOFASICOS				
WC3Vr	100-110 ó 230V	96x96		365,47
	400 ó 440V			384,01
WC2Vr	100-110 ó 230V	144x144		378,72
	400 ó 440V			397,26
TRIFASICOS EQUILIBRADOS				
WC3VIr	100-110 ó 230V	96x96		258,22
	400 ó 440V			276,76
WC2VIr	100-110 ó 230V	144x144		270,15
	400 ó 440V			288,69
TRIFASICOS EQUILIBRADOS 4 HILOS				
WC3VInr	100-110 ó 230V	96x96		258,22
	400 ó 440V			276,76
WC2VInr	100-110 ó 230V	144x144		270,15
	400 ó 440V			288,69

Para corroborar la validez de este documento consulte la siguiente página web	
Código Seguro de Validación	**61e705588eec45f88ea7f2f5f0494641001**
Url de validación	*https://eamic.elda.es/absis/idi/arx/idiarxabsaweb/asp/verificadorfirma.asp*
Metadatos	**Origen: Origen administración Estado de elaboración: Copia auténtica de documento original**

EDICIONES TARIFEC® S.A.
APDO. 23.119
08080 BARCELONA
TEL. (93) 338 00 66

SACI

tarifa
edición 2 - 2016

GRUPO H
1 APARTADO
13 PAGINA

CONCEPTO				PRECIO EUROS
TRIFASICOS DESEQUILIBRADOS				
Ref.	Escalas		Medidas	
WC3VIIr	100-110 ó 230V		96x96	346,94
	400 ó 440V			365,49
WC2VIIr	100-110 ó 230V		144x144	361,51
	400 ó 440V			380,06
TRIFASICOS DESEQUILIBRADOS 4 HILOS				
WC3VIInr	100-110 ó 230V		96x96	373,42
	400 ó 440V			391,97
WC2VIInr	100-110 ó 230V		144x144	390,66
	400 ó 440V			409,20
FASIMETROS ELECTRONICOS				
Sistema bobina móvil con convertidor. Corriente alterna. Precisión 1,5%. Frecuencia 50 ó 60 Hz. Alcances ../5A. * Con módulo adicional incluído.				
ESCALA 90° MONOFASICOS				
	**SC5VRE***	100-110 ó 230-	Modular	259,54
	SC5VE*	-400 ó 440V	48x48	259,54
	SC4VE*		72x72	259,54
	SC3VE		96x96	247,63
	SC2VE		144x144	247,63
TRIFASICOS EQUILIBRADOS				
	**SC5VIRE***	100-110 ó 230-	Modular	259,54
	SC5VIE*	-400 ó 440V	48x48	259,54
	SC4VIE*		72x72	259,54
	SC3VIE		96x96	247,63
	SC2VIE		144x144	247,63
ESCALA 240° MONOFASICOS				
	**SC5CE***	100-110 ó 230-	48x48	336,34
	SC4CE*	-400 ó 440V	72x72	336,34
	SC3CE		96x96	324,44
	SC2CE		144x144	324,44
TRIFASICOS EQUILIBRADOS				
	SC5CIE*	100-110 ó 230-	48x48	336,34
	SC4CIE*	-400 ó 440V	72x72	336,34
	SC3CIE		96x96	324,44
	SC2CIE		144x144	324,44
FASIMETROS DE INDUCCION				
Corriente alterna. Precisión 1,5%. Frecuencia 50 ó 60 Hz. Alcances ../5A.				
ESCALA 90° MONOFASICOS				
	**SC3V**	100-110 ó 230V	96x96	337,65
		400 ó 440V		357,53
	SC2V	100-110 ó 230V	144x144	337,65
		400 ó 440V		357,53
TRIFASICOS EQUILIBRADOS				
	SC3VI	100-110 ó 230V	96x96	311,17
		400 ó 440V		331,05
	SC2VI	100-110 ó 230V	144x144	311,17
		400 ó 440V		331,05
TRIFASICOS DESEQUILIBRADOS				
	SC3VII	100-110 ó 230V	96x96	336,32
		400 ó 440V		356,20
	SC2VII	100-110 ó 230V	144x144	336,32
		400 ó 440V		356,20

CONCEPTO				PRECIO EUROS
TRIFASICOS DESEQUILIBRADOS 4 HILOS				
Ref.	Escalas		Medidas	
SC3VIIn	100-110 ó 230V		96x96	373,42
	400 ó 440V			393,31
SC2VIIn	100-110 ó 230V		144x144	373,42
	400 ó 440V			393,31
ESCALA 360° MONOFASICOS				
	**SC3C**	100-110 ó 230V	96x96	499,24
		400 ó 440V		531,00
	SC2C	100-110 ó 230V	144x144	499,24
		400 ó 440V		531,00
TRIFASICOS EQUILIBRADOS				
	SC3CI	100-110 ó 230V	96x96	463,48
		400 ó 440V		495,24
	SC2CI	100-110 ó 230V	144x144	463,48
		400 ó 440V		495,24
TRIFASICOS DESEQUILIBRADOS				
	SC3CII	100-110 ó 230V	96x96	496,58
		400 ó 440V		528,34
	SC2CII	100-110 ó 230V	144x144	496,58
		400 ó 440V		528,34
TRIFASICOS DESEQUILIBRADOS 4 HILOS				
	SC3CIIn	100-110 ó 230V	96x96	557,49
		400 ó 440V		589,25
	SC2CIIn	100-110 ó 230V	144x144	557,49
		400 ó 440V		589,25
EQUIPOS DE SINCRONIZACION				
Brazo giratorio 180°. Corriente Alterna. Cl. 1,5				
LINEA MONOFASICA				
Compuesto por: Voltímetro doble. Sincronos-copio Monofásico o Trifásico conexión a 2 hilos. Frecuencímetro doble.				
			Aparatos	
	**ES3V**	100: √3 ó 110: √3	96x96	1.335,62
410x120x176		100-110 ó 230		1.335,62
		400 ó 440		1.408,46
	ES2V	100: √3 ó 110: √3	144x144	1.335,62
576x170x176		100-110 ó 230		1.335,62
		400 ó 440		1.408,46
Compuesto por: Voltímetro diferenciador. Sincro-noscopio Monofásico o Trifásico conexión a 2 hilos. Frecuencímetro diferenciador.				
	**ES3C**	100: √3 ó 110: √3	96x96	1.528,69
410x120x176		100-110 ó 230		1.528,69
		400 ó 440		1.532,33
	ES2C	100: √3 ó 110: √3	144x144	1.528,69
576x170x176		100-110 ó 230		1.528,69
		400 ó 440		1.532,33
LINEA TRIFASICA				
Compuesto por: Voltímetro doble. Sincronoscopio Trifásico. Frecuencímetro doble.				
	ES3VI	100-110 ó 230	96x96	1.231,20
410x120x176		400 ó 440		1.304,05
		Columna completa vacía		418,89
	ES2VI	100-110 ó 230	144x144	1.231,20
576x170x176		400 ó 440		1.304,05
		Columna completa vacía		418,89

Para corroborar la validez de este documento consulte la siguiente página web	
Código Seguro de Validación	**61e705588eec45f88ea7f2f5f0494641001**
Url de validación	*https://eamic.elda.es/absis/idi/arx/idiarxabsaweb/asp/verificadorfirma.asp*
Metadatos	**Origen: Origen administración Estado de elaboración: Copia auténtica de documento original**

EDICIONES TARIFEC® S.A.
APDO. 23.119
08080 BARCELONA
TEL. (93) 338 00 66

SACI

tarifa
edición 2 - 2016

GRUPO H
1 APARTADO 14 PAGINA

CONCEPTO				PRECIO EUROS
Compuesto por: Voltímetro diferenciador. Sincroscopio Trifásico. Frecuenc. diferenciador.				
			Aparatos	
ES3CI	100-110 ó 230		96x96	1.408,47
410x120x176	400 ó 440			1.412,11
	Columna completa vacía			418,89
ES2CI	100-110 ó 230		144x144	1.408,47
576x170x176	400 ó 440			1.412,11
	Columna completa vacía			418,89
Columna de sincronización:				
con 2 soportes: aumento de				137,21
con 4 aparatos, aumento del 4º aparato más:				82,56

CONTADORES DE IMPULSO



CI5R	8 Dígitos	45x52,5 Din modular	193,07
CI4		72 x 72	206,59
CI3I		96x96	206,59
CI3II		96x96	291,31

CONMUTADORES ROTATIVOS
DIN MODULAR



Ref.		Medida de:		
CTM-4	4 pos.	fase/fase	DE VOLTIMETRO	37,08
CTM-7	7 pos.	fase/fase y fase/neutro		45,31
CCM-4	4 pos.		DE AMPERIMETRO	50,45

MONTAJE EN PANEL

CTP-4	4 pos.	fase/fase	DE VOLTIMETRO	34,04
CTP-7	7 pos.	fase/fase y fase/neutro		42,24
CCP-4	4 pos.		DE AMPERIMETRO	48,72

INSTRUMENT. P/SINCRONIZACION
VOLTIMETROS DOBLES

Sistema hierro móvil. Corriente Alterna. Cl. 1,5.



EC3VII	100:√3-100-110:√3-110 ó 230		127,24
96x96	400 ó 440		134,80
EC2VII	100:√3-100-110:√3-110 ó 230		137,64
144x144	400 ó 440		145,20

FRECUENCIMETROS DOBLES

Sistema láminas vibrantes. Clase 0,5:
50 Hz (46-54) ó (45-55) / 60 Hz (56-64) ó (55-65)



FC3VII	100:√3-100-110:√3-110 ó 230	190,84
96x96	400 ó 440	190,84
FC3VII 96x96 / **FC2VII** 144x144		198,10
100:√3-100-110:√3-110 ó 230V 400 ó 440V		198,10

SINCRONOSCOPIOS

Corr. Alterna. Clase 1,5. Frecuencia: 50 ó 60 Hz.

MONOFASICOS



SC3V360°	96x96	100: √3 ó 110: √3	482,01
SC2V360°	144x144	100-110 ó 230	451,55
		400 ó 440	468,76

TRIFASICOS

SC3VI360°	96x96	100 ó 110	344,28
SC2VI360°	144x144	230	344,28
		400 ó 440	374,75

VOLTIMETROS DIFERENCIALES

Escala: 100...15-0-15...100 Δ V%.
Frecuencia 50 ó 60 Hz. Clase 0,2.

CONCEPTO			PRECIO EUROS
BOBINA MOVIL (c.continua)			
CC3VD	96x96	110 ó 230	132,41
CC2VD	144x144	400 ó 440V	138,24
CC3CD	96x96		217,16
CC2CD	144x144		226,43
BOBINA MOVIL C/RECTIFICADOR (c. alterna)			
CC3VGD	96x96	100 √3 ó 100	217,16
CC2VGD	144x144	110 √3 ó 110	223,80
CC3CGD	96x96	230-400 ó 440V	305,90
CC2CGD	144x144		320,47

VOLTIMETROS DE CERO



Sistema hierro móvil. Corriente Alterna. Cl. 1,5.

EC3V0 96x96 / **EC2V0** 144x144

100:√3-100-110:√3 ó 110 V, 230-400 ó 440 V — 70,28

FRECUENCIMETROS DIFERENCIALES



Aguja (convertidor incorporado).
Escala:10-0-10%Δ de 50 ó 60 Hz. Clase 0,2.

FC3AD	96x96	100:√3-100-110:√3	149,24
FC2AD	144x144	ó 110V 230-400 ó 440V	160,91
FC3CD	96x96	100:√3-100-110:√3	264,85
FC2CD	144x144	ó 110V 230-400 ó 440V	293,96

RELE DE TENSION Y CORRIENTE



Desequilibrio 0-20% de Vn / In
Subtensión 80-100% Vn.
Sobretensión 120% Vn. DIN M ODULAR
100, 110, 230 ó 400V c.a.../5A ó.../1A

RVI-A	150x70x112	Trifásico 3 hilos	395,94
RVI-B		Trifásico 4 hilos	395,94

RELE DE SECUENCIA CON ALARMA



Secuencia inversa (rojo) y secuencia directa (verde) L1-L2-L3.
Actuación del relé de permiso (verde) 50/60 Hz.

RSQ	100, 110, 230, 400 ó 440V	89,39
96x96		

EQUIPOS NAVALES - RELES

INVERSION DE POTENCIA



Ajuste: 2-15% Pn (Kw). Tensión auxiliar: 100-230 ó 400V. Frecuencia: 50 ó 60 Hz. 144x144

RIC2VI	100-110-230-400 ó 440V;.../5A	366,08

SINCRONISMO



Ajuste 5-40°. Frecuencia 50 ó 60 Hz. 144x144

RSC2	2x110 y 230-400 ó 440V	366,08

MAXIMA INTENSIDAD



Ajuste: 0,6-1,6In. Frecuencia 50 ó 60Hz.
Tensión auxiliar: 100-230 ó 400V.

RMC2-RMC2A	144x144	5A.../5A	421,10

Para corroborar la validez de este documento consulte la siguiente página web	
Código Seguro de Validación	**61e705588eec45f88ea7f2f5f0494641001**
Url de validación	*https://eamic.elda.es/absis/idi/arx/idiarxabsaweb/asp/verificadorfirma.asp*
Metadatos	**Origen: Origen administración Estado de elaboración: Copia auténtica de documento original**

EDICIONES TARIFEC® S.A.
APDO. 23.119
08080 BARCELONA
TEL. (93) 338 00 66

SACI

tarifa
edición 2 - 2016

GRUPO H
1 APARTADO
15 PAGINA

CONCEPTO		PRECIO EUROS
MIN / MAX. TENSION Y FRECUENCIA		
 Ajuste tensión: Mín. 60-100% Un. Máx. 80-120% Un. Ajuste mín./máx. frecuencia: 45-55 ó 55-60 Hz. Tensión auxiliar 100-230 ó 400 V.		
RUFC2 144x144	100-110-230-400 ó 440V; 50 ó 60 Hz	462,14
RELE DE SUPERVISION NAVAL		
 T. auxiliar: 110-230 ó 400V c.a. T. auxiliar: 24-48-110 V c.c. T. auxiliar: Universal 85-264 V c.a. y c.c.		
RSN 150x75x115	500V (fase-fase)... /5A	1.100,10
INDICADORES DE AISLAMIENTO		
Escala: ...50...0 MΩ.Tensión aux.: 110 ó 230V. Frecuencia: 50 ó 60 Hz. Conmut. exter. incluido.		
 **IAC3V** 96x96	230-400 ó 440V	245,00
IAC2V 144x144		245,00
IAC3VA 96x96	230-400 ó 440V	482,00
	230 y 400 ó 230 440V	503,18
IAC2VA 144x144	230-400 ó 440V	482,00
	230 y 400 ó 230 440V	503,18
EQUIPO DE SINCRONIZACION DIGITAL		
 Margen diferencia de fase: 180°, dif. de tensiones: 100%, de frecuencia 45 a 65Hz		
RSS1 2 h. 96x96	110 ó 230V	593,22
RSS3 3 h.	110, 230, 400 ó 440V	593,22
SINCRONOSCOPIO DE LAMPARAS		
 **SC3VL** 96x96	110, 230, 400, 440V	333,69
SC2VL 144X144		333,69
ESPECIALIDADES INSTRUMENTOS DE CUADRO		
AGUJA		
CODIGO SEGUN MED. DE ESCALA: A - 90° : 48 - 72 - 96 - 144 B - 135° : 80x64 - 105x80 - 130x100 C - 90° : Modular D - 240° : 48 - 72 - 96 - 144		
 Aguja de cuchillo y divisiones finas	A	24,22
Idem, y espejo	A	29,35
	B	8,95
Aguja roja regulable desde el exterior	A-D	10,18
	B	10,18
ESCALA		
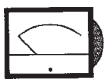 Escala no normalizada	A-B-C	18,13
	D	20,48
Escala antiparalaje	D	24,22
Escala fondo negro, divisiones, números y aguja blancos	A-B	30,64
	D	36,96
Escala fondo negro, números y aguja amarillos	A	30,64
	D	36,96
Doble escala	A-B	21,64
	D	28,08
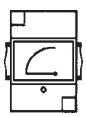 Doble numeración	A-B	7,60
	D	10,18
Trazo rojo	A-B-C-D	2,58
Franja de color (h. 20 mm.)	A-B-C-D	7,60
Rótulos adicionales (<de 10 letras)	A-B-C-D	7,60

CONCEPTO		PRECIO EUROS
PROTECCIONES		
Serie naval o tropicalizados	A-B-C-D	5,10
Protección cajas IP43	A-B-D	5,10
Protección cajas IP54	A-D	26,82
Protección de bornas IP20	A-D48/72/96	2,58
Equipos móviles	A-B-D	8,95
Protección IP65	A-D	14,75
VARIOS		
 Cristal de makrolón	A-B-D	6,38
Cristal antirreflexivo	A-B-D	2,58
Iluminación 12, 24V (escala con fondo blanco)	A-B	34,40
	D	44,63
Posición de trabajo distinta a la vertical	A-B-C-D	s/c
Junta de goma (Panel)	A 72/96	2,58
APARATOS DE HIERRO MOVIL		
Alcance no normalizado	A-B-C-D	8,88
Calibrados a 150 ó 400Hz (los posibles)	A-B-C	10,18
Calibrados en c. contínua	A-B-C	8,88
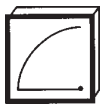 Precisión 1%	A-B-C	12,75
	D	24,22
Aislamiento 3KV	A-B-C-D	16,60
750÷1000V (c/ caja exterior) s/ mayor (3KV)	A-B-C	43,33
Escala ampliada 200% (amp. y mA)	A-B-C-D	s/c
Escala ampliada 500% (amp. y mA)	A-B-C	6,37
	D	16,60
Doble alcance		Cons.
APARATOS DE BOBINA MOVIL		
Alcance no normalizado	A-B-C-D	8,88
Aislamiento 3KV	A-B-C-D	24,22
Cero central	A-B-C-D	7,60
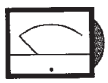 Cero desplazado	A-B-C-D	19,12
Cero suprimido mecánicamente (máx.25%)	A-B-C-D	11,46
Compresión final (amper. c.c.)	A-B-C-D	300%
Escala de función no lineal (Ω. db. etc.)	A-B-C-D	25,62
Ajuste específico de res.interna (los posibles)	A-B-C-D	14,16
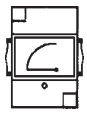 Precisión 1%	A-B-C-D	12,75
600÷1000V (aislamiento 3KV) s/600V	A-B-C-D	29,29
< 1000÷2000V c.c. (caja ext. potenciométrica)	A-B-C-D	105,80
< 2000÷4000V c.c. (caja ext. potenciométrica)	A-B-C-D	190,00
Potenciómetro de ajuste 10% fin escala	A-D	10,18
Doble alcance/Amortiguamiento crítico		Cons.
VATIMETROS Y VARMETROS INDUCCION		
Cero central	A-C-D	7,60
Cero desplazado	A-C-D	19,12
Tensión no normalizada	A-C-D	16,60
Intensidad 1 amperio (por sistema)	A-C-D	11,46
 Calibrado entre 0,4÷0,6 de pot. aparente	A-C	38,25
Idem, 0,6÷0,8	D	s/c
Idem, 1,3÷1,5	A-C-D	38,25
Precisión 1%	A-C-D	12,75

Para corroborar la validez de este documento consulte la siguiente página web	
Código Seguro de Validación	61e705588eec45f88ea7f2f5f0494641001
Url de validación	https://eamic.elda.es/absis/idi/arx/idiarxabsaweb/asp/verificadorfirma.asp
Metadatos	Origen: Origen administración Estado de elaboración: Copia auténtica de documento original

EDICIONES TARIFEC® S.A.
APDO. 23.119
08080 BARCELONA
TEL. (93) 338 00 66

SACI

tarifa
edición 2 - 2016

GRUPO H
1 APARTADO
15 a PAGINA

CONCEPTO		PRECIO EUROS
ELECTRONICOS		
Calibrados a 400 Hz	A-C	10,18
	D	16,60
Intensidad 1 amperio	A-C-D	11,46
FASIMETROS DE INDUCCION		
Tensión no normalizada (monofásica)	A-C-D	36,96
Idem, (trifásica)	A-C-D	16,60
Intensidad 1 amperio (por sistema)	A-C-D	21,64
ELECTRONICOS		
Tensión no normalizada	A-C-D	16,60
Escala 0-1-0 (monof.) 0,1-0-0,1(trifás.)	A-C-D	38,25
Intensidad 1 amperio	A-C-D	11,46

APARATOS PORTATILES

HIERRO MOVIL

Sistema electromagnético. Corriente Alterna. Clase 1%. Aguja de cuchilla.
Espejo antiparalaje.

ELU3 85x85x40



Máximo 15 A.

0-15; 0-30; 0-75; 0-150; 0-300; ó 0-600V	105,21
0-100; 0-150; 0-250; 0-300; 0-500 ó 0-600mA	92,64
0-1; 0-1,5; 0-2,5; 0-5; 0-6; 0-15 ó 0-50A	92,64

ELU2 110x116x53

Máximo 15 A Voltímetros con 2 alcances sólo 150-300V y 250-500V.

0-15; 0-30; 0-75; 0-150; 0-300; ó 0-600V	125,95
0-30-60; 0-75-150; 0-150-300; 0-150-500 ó 0-250-500V	137,02
0-100; 0-150; 0-250; 0-300; 0-500 ó 0-600mA	102,42
0-1; 0-1,5; 0-2,5; 0-5; 0-6; 0-15 ó 0-50A	102,42

ELU 150x180x84



0-15; 0-30; 0-75; 0-150; 0-300; ó 0-600V	161,90
0-30-60; 0-75-150; 0-150-300; 0-150-500 ó 0-250-500V	182,63
0-75-150-300 ó 0-150-300-600V	207,22
0-100; 0-150; 0-250; 0-300; 0-500 ó 0-600mA	157,75
0-150-300 ó 250-500mA	161,90
0-1; 0-1,5; 0-2,5; 0-5; 0-6; 0-15 ó 0-50A	148,00
0-0,5-1; 0-1-2; 0-2,5-5 ó 0-5-10A	157,75
0-1-3-10; 0-1,5-5-10; 0-3-10-30; 0-5-15-50 ó 0-10-30-100A	255,35

BOBINA MOVIL

Sistema cuadro móvil. Corriente Continua. Clase 1%. Aguja de cuchilla. Espejo antiparalaje.

CLU3 85x85x40



Máximo 15 A.

0-10; 0-15; 0-25; 0-30; 0-50; 0-60 ó 0-100mV	134,21
0-150; 0-250; 0-300; 0-500 ó 0-600mV	134,21
0-1; 0-1,5; 0-2,5; 0-3; 0-5; 0-6; 0-10; 0-15; 0-25; 0-30 ó 0-50V	134,21
0-60; 0-75; 0-100; 0-150; 0-250; 0-300; 0-500 ó 0-600V	134,21
0-30; 0-50; 0-60 ó 0-100 µA	173,00
0-150; 0-250; 0-300; 0-500 ó 0-600 µA	134,21
0-1; 0-1,5; 0-2,5; 0-3; 0-5; 0-6; 0-10; 0-15; 0-25; 0-30 ó 0-50mA	134,21
0-60; 0-75; 0-100; 0-150; 0-250; 0-300; 0-500 ó 0-600mA	134,21
0-1; 0-1,5; 0-2,5; 0-3; 0-5; 0-6; 0-10; 0-15; 0-25; 0-30; 0-50; 0-60 ó 0-100A	134,21

CLU2 110x116x53

Máximo 25 A.

0-10; 0-15; 0-25; 0-30; 0-50; 0-60 ó 0-100mV	148,00
0-150; 0-250; 0-300; 0-500 ó 0-600mV	148,00
0-1; 0-1,5; 0-2,5; 0-3; 0-5; 0-6; 0-10; 0-15; 0-25; 0-30 ó 0-50V	148,00
0-60; 0-75; 0-100; 0-150; 0-250; 0-300; 0-500 ó 0-600V	148,00
0-1-3-10; 0-3-10-30; 0-5-15-50 ó 0-50-150-500V	163,24
0-30; 0-50; 0-60 ó 0-100 µA	190,91
0-150; 0-250; 0-300; 0-500 ó 0-600 µA	148,00
0-1; 0-1,5; 0-2,5; 0-3; 0-5; 0-6; 0-10; 0-15; 0-25; 0-30 ó 0-50mA	148,00
0-60; 0-75; 0-100; 0-150; 0-250; 0-300; 0-500 ó 0-600mA	148,00
0-1; 0-1,5; 0-2,5; 0-3; 0-5; 0-6; 0-10; 0-15; 0-25; 0-30; 0-50; 0-60 ó 0-100A	148,00

CLU 150x180x84



0-10; 0-15; 0-25; 0-30; 0-50; 0-60 ó 0-100mV	205,87
0-150; 0-250; 0-300; 0-500 ó 0-600mV	205,87
0-1; 0-1,5; 0-2,5; 0-3; 0-5; 0-6; 0-10; 0-15; 0-25; 0-30 ó 0-50V	205,87
0-60; 0-75; 0-100; 0-150; 0-250; 0-300; 0-500 ó 0-600V	205,87
0-1-3-10; 0-3-10-30; 0-5-15-50 ó 0-50-150-500V	229,95
0-1-3-10-30 ó 0-5-15-50-150-500V	266,05
0-30; 0-50; 0-60 ó 0-100 µA	266,05
0-150; 0-250; 0-300; 0-500 ó 0-600 µA	205,87
0-1; 0-1,5; 0-2,5; 0-3; 0-5; 0-6; 0-10; 0-15; 0-25; 0-30 ó 0-50mA	205,87
0-60; 0-75; 0-100; 0-150; 0-250; 0-300; 0-500 ó 0-600mA	205,87
0-1; 0-1,5; 0-2,5; 0-3; 0-5; 0-6; 0-10; 0-15; 0-25; 0-30; 0-50; 0-60 ó 0-100A	205,87
0-1-3-10; 0-3-10-30 ó 0-5-15-50A	295,47

EQUIPO DE MEDIDA DIDACTICO

Sistema de bobina móvil. Corr. contínua. Clase 1%

CLU2 160x100x53

Galvanómetro 1-0-1 mA (50-0-50 mV)
Caja exterior (12 unidades).

Alcances: 3-0-3V; 10-0-10V; 30-0-30V; 100-0-100V; 300-0-300V; 30-0-30mA; 100-0-100mA; 300-0-300mA; 1-0-1A; 3-0-3A; 10-0-10A.	170,18
Galvanómetro (1-0-1mA); cada alcance	34,74
Equipo completo CLU2 + 12 cajas	550,83

SHUNTS PORTATILES

Clase 0,5%. Corriente Continua.

Intensidad (A)	60 mV
1-1,5,2,5,4 ó 5	116,86
10 ó 15, 25	144,26
50 ó 60	158,69
80 ó 100	376,53

Para corroborar la validez de este documento consulte la siguiente página web	
Código Seguro de Validación	**61e705588eec45f88ea7f2f5f0494641001**
Url de validación	*https://eamic.elda.es/absis/idi/arx/idiarxabsaweb/asp/verificadorfirma.asp*
Metadatos	**Origen: Origen administración Estado de elaboración: Copia auténtica de documento original**

EDICIONES TARIFEC® S.A.
APDO. 23.119
08080 BARCELONA
TEL. (93) 338 00 66

SACI

tarifa
edición 2 - 2016

GRUPO H
APARTADO 1 PAGINA 16

CONCEPTO				PRECIO EUROS
VATIMETROS ELECTRONICOS				
Sistema de bobina móvil con convertidor. Corriente alterna. Clase 1%. Aguja de cuchilla. Espejo antiparalaje. Medidas: 150x180x84 mm. Int. (5A).				
 **WLUE**	0-1000W	220V	Monófasicos	362,30
	0-2W	380V		362,30
WLUIE	0-2Kw	220V	Trifásicos	362,30
	0-4Kw	380V	equilibrados	362,30
WLUInE	0-2Kw	220V	Trifásicos	362,30
	0-4Kw	380V	equilibrados (4 hilos)	362,30
WLUIIE	0-2Kw	220V	Trifásicos	435,82
	0-4Kw	380V	desequilibr. (3 hilos)	435,82
WLUIInE	0-2Kw	220V	Trifásicos	457,22
	0-4Kw	380V	desequilibr. (4 hilos)	457,22
WLU3E	0-2Kw	220V	Trifásicos	457,22
	0-4Kw	380V	desequilibrados 3 sistemas	457,22
VARMETROS ELECTRONICOS				
Sistema de bobina móvil con convertidor. Corriente alterna. Clase 1%. Aguja de cuchilla. Espejo antiparalaje. Medidas: 150x180x84 mm. Int. (5A).				
 **WLUrE**	0-800var	220V	Monófasicos	384,75
	0-1,5kvar	380V		384,75
WLUIrE	0-1,5kvar	220V	Trifásicos	384,75
	0-2,5kvar	380V	equilibrados	384,75
WLUInrE	0-1,5kvar	220V	Trifásicos	384,75
	0-2,5kvar	380V	equilibrados (4 hilos)	384,75
WLUIIrE	0-1,5kvar	220V	Trifásicos	457,22
	0-2,5kvar	380V	desequilibr. (3 hilos)	457,22
WLUIInrE	0-1,5kvar	220V	Trifásicos	477,28
	0-2,5kvar	380V	desequilibr. (4 hilos)	477,28
WLU3rE	0-1,5kvar	220V	Trifásicos	477,28
	0-2,5kvar	380V	desequilibrados 3 sistemas	477,28
FASIMETROS ELECTRONICOS				
Sistema de bobina móvil con convertidor. Escala: CAP. 0,5-1-0,5IND. Cl. 1%. Aguja de cuchilla. Espejo antiparalaje. Med.: 150x180x84. Int. (5A).				
 **SLUE**	127V		Monófasicos	530,75
	220V			530,75
	380V			552,16
SLUIE	220V		Trifásicos equilibrados	458,57
	380V			487,97
	440V			516,06
SLUIIE	220V		Trifásicos desequilibrados	866,32
	380V		(3 hilos)	866,32
	440V			866,32
SLUIInE	220V		Trifásicos desequilibrados	1.021,39
	380V		(4 hilos)	1.021,39
	440V			1.021,39
SLU3E	220V		Trifásicos desequilibrados	1.021,39
	380V		3 sistemas	1.021,39
	440V			1.021,39

CONCEPTO				PRECIO EUROS
VATIMETROS				
Sistema Electrodinámico. Clase 1%. Aguja de cuchilla. Espejo antiparalaje.				
MONOFASICOS				
 **WLU** 150x180x84				
Escalas				
0-750W		150V	5A	377,02
0-750W		150-300V	5A	413,12
0-750W		150-300V	2,5-5A	443,85
0-750W		150-300V	5-10A	443,85
0-750W		150-300-600V	5A	458,58
0-1000W		220V	5A	394,40
0-2000W		380V	5A	446,52
0-75W		150-300V	0,5-1A	502,68
0-30W		30-60-120V	0,25-0,5A	832,90
0-250W(cos φ 0,33)		150V	5A	487,97
"		150-300-600V	2,5-5A	667,12
0-125W(cos φ 0,4)		125-250V	2,5-5A	624,33
TRIFASICOS EQUILIBRADOS				
WLUI 150x180x84				
Escalas				
0-2kW		3x220V	1x5A	458,57
0-4kW		3x380V	1x5A	491,99
0-2kW		3x220-440V	1x5-10A	616,32
0-2kW		3x250-500V	1x5-10A	616,32
FRECUENCIMETROS				
Tensiones: 110-220-380 ó 440V. Clase 1%. Medidas: 150x180x84.				
 **FLU**		50Hz	45÷55Hz	240,45
		60Hz	55÷65Hz	240,45
FLUI		50 y 60Hz	45÷65Hz	298,13
FLAI		50 y 60Hz	40÷70Hz	320,86
OHMETROS SECUENCIMETROS				
Bobina móvil con convertidor. Aguja de cuchilla. Espejo antiparalaje. Clase 1% del arco de escala.				
CLU 150x180x84				
 0-5-50-500 kΩ				231,30
0-10-100-1000 kΩ				247,35
0-3-30-300-3000 kΩ				288,78
0-10-100-1000-10000 kΩ				320,86
SECUENCIMETROS				
Bobina móvil con convertidor. Aguja de cuchilla. Espejo antiparalaje. Clase 1% del arco de escala.				
IRLU3 85x85x40				
100÷500V				91,96
TRANSFORMADORES DE INTENSIDAD				
 Precisión: Clase 0,5 VA 10, Clase 0,2 VA 2,5. Encapsulado en resina. Medidas: 135x135x50 mm.				
TUIR 5-15-50-150-200-300-600 / 5 A				305,84
TUIIR 50-150-500-1500/5 A				305,84
INSTRUMENTOS PORTATILES				
Estuche simil cuero para LU				30,65
Estuche simil cuero para LU2				23,30
Asa simil cuero para LU				10,66
Juego juntas de prueba ELU (Voltímetros)				15,94

Para corroborar la validez de este documento consulte la siguiente página web	
Código Seguro de Validación	**61e705588eec45f88ea7f2f5f0494641001**
Url de validación	*https://eamic.elda.es/absis/idi/arx/idiarxabsaweb/asp/verificadorfirma.asp*
Metadatos	**Origen: Origen administración Estado de elaboración: Copia auténtica de documento original**

EDICIONES TARIFEC® S.A.
APDO. 23.119
08080 BARCELONA
TEL. (93) 338 00 66

Schneider Electric

tarifa
edición 2 - 2017

GRUPO H
1 APARTADO
43 PAGINA

CONCEPTO			PRECIO EUROS
APARAMENTA DE MEDIDA			
ANALOGICA - En carril DIN			
Ferromagnéticos. Clase 1,5.			
16060	Voltímetro 0-300V		63,68
16061	Voltímetro 0-500V		63,68
16029	Amperímetro 0-30A (directo)		59,60
16030	Amperímetro 5A p/. TI X/5 (sin escala)		49,53
16031	0-5A	Escala	2,74
16032	0-50A		2,74
16033	0-75A		2,74
16034	0-100A		2,74
16035	0-150A		2,74
16036	0-200A		2,74
16037	0-250A		2,74
16038	0-300A		2,74
16039	0-400A		2,74
16040	0-500A		2,74
16041	0-600A		2,74
16042	0-800A		2,74
16043	0-1000A		2,74
16044	0-1500A		2,74
16045	0-2000A		2,74
DIGITAL - En carril DIN			
Lectura por led rojos: 3 dígitos.			
15201	Voltímetro digital 0-600V		182,31
15208	Frecuencímetro digital 20-100 Hz		302,70
15202	Amperímetro digital 0-10A directo		181,96
15209	Amperímetro multicalibre digital		178,75
ANALOGICA - de panel 72x72			
Aparatos hierro móvil. Clase 1,5. Estanqueidad IP52.			
16005	Voltímetro directo 0-500V		49,67
16004	Amp. X/5 (1,5 In.)		46,26
16003	Amp. X/5 para motores (3 In)		50,67
16009	TI 50/5A	Escala para TI	3,94
16010	TI 100/5A		3,94
16011	TI 200/5A		3,94
16012	TI 400/5A		3,94
16013	TI 600/5A		3,94
16014	TI 1000/5A		3,94
16015	TI 1200/5A		3,94
16016	TI 1500/5A		3,94
16019	TI 2000/5A		3,94
16006	TI 30/5A	(3 In.)	3,94
16007	TI 75/5A	(3 In.)	3,94
16008	TI 200/5A	(3 In.)	3,94
ANALOGICA - de panel 96x96			
16075	Voltímetro directo 0-500V		49,67
16074	Amp. X/5 (1,3 In.)		46,26
16073	Amp. X/5 para motores (3 In)		50,67
16079	TI 50/5A	Escala para TI	3,94
16080	TI 100/5A		3,94
16081	TI 200/5A		3,94
16082	TI 400/5A		3,94
16083	TI 600/5A		3,94
16084	TI 1000/5A		3,94
16085	TI 1250/5A		3,94
16086	TI 1500/5A		3,94
16087	TI 2000/5A		3,94
16088	TI 2500/5A		3,94
16089	TI 3000/5A		3,94

CONCEPTO			PRECIO EUROS
16090	TI 4000/5A	Escala para TI	3,94
16091	TI 5000/5A		3,94
16092	TI 6000/5A		3,94
16076	TI 30/5A	(3 In.)	3,94
16077	TI 75/5A	(3 In.)	3,94
16078	TI 200/5A	(3 In.)	3,94
CONMUTADORES - de panel 48x48			
16018	CVM 500 V CA		52,51
16017	CMA 20 A		60,46
CONTADORES HORARIOS CH, CONTADOR DE IMPULSOS CI			
CH contaje horas funcionamiento de un circuito. CI contador impulsos emitidos por detectores.			
15440	CH, 250V 50Hz. (DIN)		75,45
15443	CI. (DIN)		106,35
15607	CH 48x48 24V CA/50 Hz. (Panel)		42,02
15608	CH 48x48 230V CA/50 Hz. (Panel)		34,90
15609	CH 48x48 12 a 36V CC. (Panel)		42,02
TRANSFORMADORES DE INTENSIDAD TI TROPICALIZADOS			
Corriente de secundario: 5A. Tensión de empleo máx. Ue: 720V Frecuencia: 50...60 Hz. Sobrecarga permanente: 1,2 In. Temperatura de funcionamiento: Gama tropicalizada: -25 °C a +60°C, humedad > 95%. * Gama tropicalizada: -25 °C a +50°C, humedad > 95%.			
METSECT5CC004	TI C. DIN 40/5		19,62
METSECT5CC005	TI C. DIN 50/5		19,62
METSECT5CC006	TI C. DIN 60/5		20,25
METSECT5CC008	TI C. DIN 75/5		20,25
METSECT5CC010	TI C. DIN 100/5		20,25
METSECT5CC013	TI C. DIN 125/5		20,25
METSECT5CC015	TI C. DIN 150/5		20,25
METSECT5CC020	TI C. DIN 200/5		20,88
METSECT5CC025	TI C. DIN 250/5 cables Ø21		21,00
METSECT5MA015	TI DIN 150/5		28,75
METSECT5MA020	TI DIN 200/5		28,75
METSECT5MA025	TI DIN 250/5		29,50
METSECT5MA030	TI DIN 300/5		31,00
METSECT5MA040	TI DIN 400/5 cabl 27 barr 10x32 15x25		32,25
METSECT5MB025	TI DIN 250/5		22,25
METSECT5MB030	TI DIN 300/5		24,00
METSECT5MB040	TI DIN 400/5 cabl 26 barr 12x40 15x32		24,75
METSECT5MC025	TI DIN 250/5		75,00
METSECT5MC030	TI DIN 300/5		75,00
METSECT5MC040	TI DIN 400/5		75,00
METSECT5MC050	TI DIN 500/5		77,00
METSECT5MC060	TI DIN 600/5		79,00
METSECT5MC080	TI DIN 800/5 barr 10x40 20x32 25x25		85,00
METSECT5ME015	TI DIN 150/5		20,75
METSECT5ME020	TI DIN 200/5		21,50
METSECT5ME025	TI DIN 250/5		21,50
METSECT5ME030	TI DIN 300/5		22,75
METSECT5ME040	TI DIN 400/5		22,75
METSECT5ME050	TI DIN 500/5		23,50
METSECT5ME060	TI DIN 600/5 cabl Ø22 barr 10x30		24,50

Para corroborar la validez de este documento consulte la siguiente página web	
Código Seguro de Validación	**61e705588eec45f88ea7f2f5f0494641001**
Url de validación	*https://eamic.elda.es/absis/idi/arx/idiarxabsaweb/asp/verificadorfirma.asp*
Metadatos	**Origen: Origen administración Estado de elaboración: Copia auténtica de documento original**

EDICIONES TARIFEC® S.A.
APDO. 23.119
08080 BARCELONA
TEL. (93) 338 00 66

Schneider Electric

tarifa
edición 2 - 2017

CONCEPTO		PRECIO EUROS
		
METSECT5MF025	TI DIN 250/5	22,00
METSECT5MF030	TI DIN 300/5	24,00
METSECT5MF040	TI DIN 400/5	24,00
METSECT5MF050	TI DIN 500/5 cabl Ø35 barr 10x40	26,50
METSECT5MD050	TIDIN 500/5	38,00
METSECT5MD060	TIDIN 600/5	39,25
METSECT5MD080	TIDIN 800/5 cabl d 40 barr 12x50 20x40	39,25
METSECT5VF050	TI 500/5	38,25
METSECT5VF060	TI 600/5 barras 11x64 o 31x51	39,25
		
METSECT5DA020	TI 200/5	40,75
METSECT5DA025	TI 250/5	40,75
METSECT5DA030	TI 300/5	40,75
METSECT5DA040	TI 400/5	40,75
METSECT5DA050	TI 500/5	43,25
METSECT5DA060	TI 600/5	43,25
METSECT5DA080	TI 800/5	44,50
METSECT5DA100	TI 1000/5	46,25
METSECT5DA125*	TI 1250/5	49,25
METSECT5DA150*	TI 1500/5 doble salida barras 32x65	49,25
METSECT5DD100	TI 1000/5	46,75
METSECT5DD125*	TI 1250/5	49,00
METSECT5DD150*	TI 1500/5 doble salida barras 34x84	50,50
METSECT5DH125*	TI 1250/5	67,50
METSECT5DH150*	TI 1500/5	68,50
METSECT5DH200*	TI 2000/5 doble salida barras 38x102	78,00
METSECT5DE100	TI 1000/5	70,25
METSECT5DE125*	TI 1250/5	67,50
METSECT5DE150*	TI 1500/5	68,50
METSECT5DE200*	TI 2000/5 doble salida barras 54x102	78,00
METSECT5DB100	TI 1000/5	78,00
METSECT5DB125*	TI 1250/5	77,90
METSECT5DB150*	TI 1500/5	78,27
METSECT5DB200*	TI 2000/5	78,27
METSECT5DB250*	TI 2500/5	90,89
METSECT5DB300*	TI 3000/5 doble salida barras 38x127	96,48
METSECT5DC200*	TI 2000/5	110,00
METSECT5DC250*	TI 2500/5	130,00
METSECT5DC300*	TI 3000/5	130,00
METSECT5DC400*	TI 4000/5 doble salida barras 52x127	135,00
METSECT5VV500*	TI 5000/5	465,00
METSECT5VV600*	TI 6000/5 barras 55x165	465,00

ACCESORIOS PARA TI MA, MB, MC, MD

CILINDROS HUECOS PARA LA CONEXION POR TORNILLO Y TUERCA



METSECT5CYL1	Cilindro hueco 8,5 mm aluminio	7,81
METSECT5CYL2	Cilindro hueco 10,5 mm aluminio	10,00
16550	Cilindro hueco 8,5 mm latón	5,96
16551	Cilindro hueco 12,5 mm latón	7,95

CUBREBORNAS PARA TI

METSECT5COVER	Cubreborna precintable para secundario TI	5,93
16552		4,52
16553		5,63

Para corroborar la validez de este documento consulte la siguiente página web	
Código Seguro de Validación	**61e705588eec45f88ea7f2f5f0494641001**
Url de validación	*https://eamic.elda.es/absis/idi/arx/idiarxabsaweb/asp/verificadorfirma.asp*
Metadatos	**Origen: Origen administración Estado de elaboración: Copia auténtica de documento original**

EDICIONES TARIFEC® S.A.
APDO. 23.119
08080 BARCELONA
TEL. (93) 338 00 66

telergon
gorlan team

tarifa
edición 4 - 2017

GRUPO H
1 APARTADO
59 PAGINA

INSTRUMENTACION

SERIE EVF / EVF-R

FREQUENCIMETRO



Alimentación: 115÷230 Vac (-15%÷+10%) 50/60 Hz.

Código	Modelo	Medidas	PRECIO EUROS
ZVM258100	EVF-2 DIN	2DIN	96,40
ZVM325800	EVF-R	72x72 mm.	110,52

SERIE EVM - EVR-D / EVM-R - EVR-R

AMPERIMETRO O VOLTIMETRO



Alimentación: 115÷230 Vac (-15%÷+10%) 50/60 Hz.

ZVM260700	EVM-2/4 DIN	2 DIN	94,08
ZVM259900	EVM-2/4 DIN	4 DIN	105,13
ZVM293800	EVM-R	72x72 mm.	100,13

Alimentación: 230 Vac (-15%÷+10%) 50/60 Hz.

ZVM331600	EVR-D (con salida relé)	4 DIN	138,00
ZVM332400	EVR-R (con salida relé)	72x72 mm.	132,39

SERIE EV2M / EV2M-R

AMPERIMETRO Y VOLTIMETRO



Alimentación: 230 Vac (-15%÷+10%) 50/60 Hz.

ZVE149100	EV2M-2 DIN	2 DIN	104,84
ZVE195400	EV2M-R	72x72 mm.	122,33

SERIE EV3M-D / EV3M-R

MULTIMETRO ELECTRONICO DIGITAL



Alimentación: 230 Vac (-15%÷+10%) 50/60 Hz.

ZVE333100	EV3M-D	4 DIN	160,66
ZVE334900	EV3M-R	72X72 mm.	158,26

AMPERIMETRO DC

Alimentación 115/230 Vac (-15% ÷ +10%) 50/60 Hz

SERIE EVA-R



Código	Capacidad	Resolución	Dimen.	PRECIO EUROS
ZVM320900	1A	1 mA	72x72 mm	102,55
ZVM321700	10A	10 mA		102,55

SERIE EVA-D

ZVM266400	1A	1 mA	4 DIN	103,05
ZVM249000	10A	10 mA	2 DIN	101,65

AMPERIMETRO MULTIESCALA DC

Alimentación 115/230 Vac (-15% ÷ +10%) 50/60 Hz.

SERIE EVS-R



ZVM322500	x/60mV en SHUNT	72x72 mm	100,13

SERIE EVS-D

ZVM268000	x/60mV	4 DIN	105,13
ZVM256500	en SHUNT	2 DIN	94,08

VOLTIMETRO DC

Alimentación 115/230 Vac (-15% ÷ +10%) 50/60 Hz.

SERIE EVV-R



ZVM295300	1V	1 mV	72x72 mm.	102,72
ZVM296100	10V	10 mV		102,72
ZVM297900	100V	0,1 V		102,72
ZVM298700	600V	1 V		102,72

SERIE EVV-D

ZVM245800	1V	1 mV	2 DIN	112,92
ZVM246600	10V	10 mV		112,92
ZVM247400	100V	0,1 V		112,92
ZVM248200	600V	1 V		112,92
ZVM262300	1V	1 mV	4 DIN	130,45
ZVM263100	10V	10 mV		130,45
ZVM265600	600V	1 V		130,45

SERIE ADR-R

ANALIZADOR DE RED



Alimentación: 230 Vac (-15%+10%) 50/60 Hz.
Display retroiluminado LCD. Medidas.: 72x72 mm.

ZVN560900	ADR-R spot	Analizador simplificado	391,98
ZVN561700	ADR-R MODBUS	estándar	489,97
ZVN794400	ADR-R OUT	con salida 2 relés	433,26

Alimentación: 115-230 Vac (-15%+10%) 140-300 Vdc 50/60 Hz. Display LED. Medidas.: 96x96 mm.

ZVN811600	ADR-R vision	pantalla LED's .	430,86

SERIE ADR-D

ANALIZADOR DE RED - MODULAR



Alimentación: 230 Vac (-15%+10%) 50/60 Hz.
Display retroiluminado LCD. Modular (4 DIN)

ZVN562500	ADR-D spot	Analizador simplificado	391,99
ZVN563300	ADR-D MODBUS	estándar	489,97
ZVN795100	ADR-D OUT	modular con 2 salidas relé	433,26

Alimentación: 115-230 Vac (-15%+10%) 50/60 Hz. Display LED.

ZVN812400	ADR-D vision	modular pantalla LEDs (9 DIN)	430,86

Alimentación: 230 Vac (-15%+10%) 50/60 Hz.
Display 7+5 dígitos retroiluminado LCD.



Analizador monofásico modular (3 DIN):

ZVE008900	ADR-D 230 D22 spot	171,44
ZVE009700	ADR-D 230 D22 MODBUS**	223,61
ZVE035200	ADR-D 230 D63	238,52

** Permite inserción directa o conexión amperimétrica.

Alimentación: 3x230/400 Vac (-15%+10%) 50/60 Hz.
Display 7+5 dígitos retroiluminado LCD.

ZVE045100	ADR-D 400 D90	469,61

Para corroborar la validez de este documento consulte la siguiente página web	
Código Seguro de Validación	**61e705588eec45f88ea7f2f5f0494641001**
Url de validación	*https://eamic.elda.es/absis/idi/arx/idiarxabsaweb/asp/verificadorfirma.asp*
Metadatos	**Origen: Origen administración Estado de elaboración: Copia auténtica de documento original**

EDICIONES TARIFEC® S.A.
APDO. 23.119
08080 BARCELONA
TEL. (93) 338 00 66

ZURC

tarifa
edición 4 - 2013

GRUPO H
1 APARTADO
25 PAGINA

CONCEPTO | PRECIO EUROS

AMPERIMETROS Y VOLTIMETROS DE HIERRO MOVIL (c.a.)

Ref.	Alcance	Marco frontal	Long. escala	
				
EZC72	250-500V	72x72	61	119,70
	.../100V o .../110V			119,70
	.../5A P2 .../1A P2			112,53
EZC96	250-500V	96x96	90	119,70
	.../100V o .../110V			119,70
	.../5A P2 .../1A P2			122,53
Escala 240° intercambiables.				2,09

EM45

Marco frontal 45x52,5 mm.
Longitud escala 90°: 40 mm.



6-10-15-25-40-50-60-150-250-300V	38,59
400-500-600 V	41,59
... 100 V. ó .../110 V	38,03
100-150-250-300-400-500-600 mA	42,72
1-1,5-2,5-4-6-10-15 A	35,51
20-25-30-40 A	36,34
.../5A	35,00
.../1A	35,00

EC 48

Marco frontal 48x48 mm.
Longitud escala 90°: 40 mm



6-10-15-25-40-50-60-150-250-300 V	34,59
400-500-600 V	37,25
...100 V ó .../110 V	34,08
100-150-250-300-400-500-600 mA	37,14
1-1,5-2,5-4-6-10-15 A	31,53
20-25-30-40 A	33,84
.../5A	30,71
.../1A	30,71

EC 72

Marco frontal 72x72 mm.
Longitud escala 90°: 61 mm.



6-10-15-25-40-50-60-150-250-300 V	34,59
400-500-600 V	37,25
...100 V ó .../110 V	34,08
100-150-250-300-400-500-600 mA	37,14
1-1,5-2,5-4-6-10-15 A	31,53
20-25-30-40 A	33,84
50-60-75-100 A	35,37
.../5A	30,71
.../1A	30,71

EC96

Marco frontal 96x96 mm.
Longitud escala 90°: 90 mm.



6-10-15-25-40-50-60-150-250-300 V	34,59
400-500-600 V	37,25
...100 V ó .../110 V	34,08
100-150-250-300-400-500-600 mA	37,14
1-1,5-2,5-4-6-10-15 A	31,53
20-25-30-40 A	33,84
50-60-75-100 A	35,37
.../5A	30,71
.../1A	30,71

CONCEPTO | PRECIO EUROS

EC144

Marco frontal 144x144 mm.
Longitud escala 90°: 147 mm.



6-10-15-25-40-50-60-150-250-300 V	50,81
400-500-600 V	52,71
...100 V ó .../110 V	48,74
100-150-250-300-400-500-600 mA	53,18
1-1,5-2,5-4-6-10-15 A	49,68
20-25-30-40 A	50,02
50-60-75-100 A	51,52
.../5A	46,48
.../1A	46,48

OPCIONALES

- Escalas intercambiables excepto EC144	2,09
- Alcance no normalizado para amperímetros y voltímetros.	18,45
- Amperímetros con escala prolongada: P1/P1,2/P3/ P4/P5/P6	6,01
- Voltímetros con 2 alcances (3 terminales).	Cons.
- Amperímetros con 2 alcances (3 terminales).	Cons.
- Ajustados para clase de precisión 1	19,53
- Voltímetros y Amperímetros hasta 5 A, ajustados para 150 ó 400 Hz.	11,43
- Caja exterior de resistencias para voltímetros de 750, 800, 1000 ó 1500 V.	49,20
- Con transformador de tensión hasta 1500V	Cons.

INSTRUMENTOS RECTANGULARES

HIERRO MOVIL (c.a., c.c.)

Instalación traspanel o empotrable. Sujeción rápida.
Clase 1,5.

EK60

Marco frontal 60x65 mm.
Longitud escala 50 mm.



6-10-15-25-40-50-60-100-150-250-300 V	25,84
400-500-600 V	27,67
400-500-600 mA	26,51
1-1,5-2,5-4-5-6-10-15 A	23,41
20-25-30-40-50 A	24,72
...1A ó.../5A	23,41

EK100

Marco frontal 100x124 mm.
Longitud escala 90 mm.



6-10-15-25-40-50-60 -100-150-250-300 V	27,67
400-500-600 V	29,30
400-500-600 mA	28,23
1-1,5-2,5-4-5-6-10-15 A	24,59
20-25-30-40-50 A	27,27
...1A ó.../5A	24,59

BOBINA MOVIL (c.c.)

Instalación traspanel o empotrable. Sujeción rápida.
Clase 1,5.

BK60

Marco frontal 60x65 mm.
Longitud escala 50 mm.



10-15-20-25 mV	43,18
40-50-60-100-150-200-300-400-500-600 mV	37,24

Para corroborar la validez de este documento consulte la siguiente página web	
Código Seguro de Validación	**61e705588eec45f88ea7f2f5f0494641001**
Url de validación	*https://eamic.elda.es/absis/idi/arx/idiarxabsaweb/asp/verificadorfirma.asp*
Metadatos	**Origen: Origen administración Estado de elaboración: Copia auténtica de documento original**

EDICIONES TARIFEC® S.A.
APDO. 23.119
08080 BARCELONA
TEL. (93) 338 00 66

ZURC

tarifa
edición 4 - 2013

GRUPO H
1 APARTADO
26 PAGINA

CONCEPTO	PRECIO EUROS
1-1,5-2,5-4-5-6-10-15-20-25-40-50-60-100 V	39,58
150-250-300-400-500-600 V	43,24
40-50-60-100-150-250-300-400-500-600 µA	47,84
De 1 a 600 mA	37,24
1-1,5-2,5-4-5-6-10-15-20-25-40 A	41,33
Conexión a shunt exterior...A/60 ó 150 mV.	37,24
BK100	
Marco frontal 100x124 mm.	
Longitud escala 90 mm.	
 **10-15-20-25 mV**	45,42
40-50-60-100-150-200-300-400-500-600 mV	38,96
1-1,5-2,5-4-5-6-10-15-20-25-40-50-60-100 V	45,23
150-250-300-400-500-600 V	49,74
40-50-60-100-150-250-300-400-500-600 µA	43,35
De 1 a 600 mA	39,17
1-1,5-2,5-4-5-6-10-15-20-25-40 A	43,09
Conexión a shunt exterior...A/60 ó 150 mV.	38,96
Tipo de conexión: Hasta 6 A, con Faston 6,35 mm de 10A a 50A con tuerca M6. Opcionalmente puede soportar borne con tornillo M4.	
INSTRUMENTOS CON CONMUTADOR	
Escala 90°. Clase 1,5.	
Marco frontal mm. / Escala mm.	
 **EC72F** 72x72 61	63,32
EC96F 96x96 90	63,32
250-300-400-500-600 V Voltímetro 3 Fases	
EC72FN 72x72 61	66,06
EC96FN 96x96 90	66,06
250-300-400-500-600 V Voltímetro 3 F+N	
EC72FA 72x72 61	71,60
EC96FA 96x96 90	71,60
.../ 5A Amperímetro 3 Fases	
EC96FN-S 96x96 90	104,55
500 V Voltímetro con conmutador y frecuencímetro	
CONMUTADORES PARA INSTRUMENTOS DE CARRIL	
Intensidad nominal 16A y térmica 20A.	
Tensión nominal 660 V.	
Sección del conductor: 6 mm²	
TF12-701	
 Conmutador para voltímetro 3 fases 0-RS-ST-TR.	36,89
TF12-705	
Conmutador para voltímetro 3 fases y neutro. RS-ST-TR-0-RN-SN-T.	47,15
TF12-720	
Conmutador para amperímetro 3 fases 3 trafos con. unip. R-S-T.	54,53

CONCEPTO	PRECIO EUROS
AMPERIMETROS - VOLTIMETROS - INDICADORES DE PROCESO DE BOBINA MOVIL (c.c.)	
Escala 90°. Clase 1,5.	
BM45	
Marco frontal 45x52,5 mm.	
Longitud escala 40 mm.	
 **10-15-20-25-40-50 mV**	65,99
60-100-150-250-300-400-500-600 mV	58,55
1-1,5-2,5-4-5-6-10-15-20-25-40-50-60V	61,83
100-150-250-300-400-500-600 V	64,74
25-40-50-60-100-150-250-300-400-500-600 µA	69,99
De 1 a 600 mA	61,05
4-20 mA Proceso	73,95
1-1,5-2,5-4-5-6-10-15-20-25-40 A	64,75
Shunt.../60mV (...150 mV)	57,75
Escalas intercambiables separadas.	2,09
BC 48	
Marco frontal 48x48 mm.	
Longitud escala 40 mm.	
 **10-15-20-25-40-50 mV**	65,99
60-100-150-250-300-400-500-600 mV	58,55
1-1,5-2,5-4-5-6-10-15-20-25-40-50-60V	61,83
100-150-250-300-400-500-600 V	64,74
25-40-50-60-100-150-250-300-400-500-600 µA	69,99
De 1 a 600 mA	61,05
4-20 mA Proceso	73,95
1-1,5-2,5-4-5-6-10-15-20-25-40 A	64,75
Shunt.../60mV (...150 mV)	57,75
Escalas intercambiables separadas.	2,09
BC72	
Marco frontal 72x72 mm.	
Longitud escala 61 mm.	
 **10-15-20-25-40-50 mV**	65,99
60-100-150-250-300-400-500-600 mV	58,55
1-1,5-2,5-4-5-6-10-15-20-25-40-50-60 V	61,83
100-150-250-300-400-500-600 V	64,74
25-40-50-60-100-150-250-300-400-500-600 µA	69,99
De 1 a 600 mA	61,05
4-20 mA Proceso	73,95
1-1,5-2,5-4-5-6-10-15-20-25-40-50 A	64,75
60 A	63,58
Shunt.../60mV (...150 mV)	57,75
Escalas intercambiables separadas	2,09

Para corroborar la validez de este documento consulte la siguiente página web	
Código Seguro de Validación	**61e705588eec45f88ea7f2f5f0494641001**
Url de validación	*https://eamic.elda.es/absis/idi/arx/idiarxabsaweb/asp/verificadorfirma.asp*
Metadatos	**Origen: Origen administración Estado de elaboración: Copia auténtica de documento original**

EDICIONES TARIFEC® S.A.
APDO. 23.119
08080 BARCELONA
TEL. (93) 338 00 66

ZURC

tarifa
edición 4 - 2013

GRUPO H
1 APARTADO
27 PAGINA

CONCEPTO	PRECIO EUROS
BC 96	
Marco frontal 96x96 mm. Longitud escala 90 mm.	
 **10-15-20-25-40-50 mV**	65,99
60-100-150-250-300-400-500-600 mV	58,55
1-1,5-2,5-4-5-6-10-15-20-25-40-50-60 V	61,83
100-150-250-300-400-500-600 V	64,74
25-40-50-60-100-150-250-300-400-500-600 µA	69,99
De 1 a 600 mA	61,05
4-20 mA Proceso	73,95
1-1,5-2,5-4-5-6-10-15-20-25-40-50 A	64,75
60 A	63,58
Shunt.../60mV (...150 mV)	57,75
Escalas intercambiables separadas	2,09
BC144	
Marco frontal 144x144 mm. Longitud escala 147 mm.	
 **10-15-20-25 mV**	91,92
40-50 mVA	87,11
60-100-150-250-300-400-500-600 mV	81,82
1-1,5-2,5-4-5-6-10-15-20-25-40-50-60 V	84,30
100-150-250-300-400-500-600 V	85,32
25-40-50-60-100-150-250-300-400-500-600 µA	100,33
De 1 a 600 mA	93,01
4-20 mA Proceso	110,71
1-1,5-2,5-4-5-6-10-15-20-25-40 A	86,86
50-60 A	86,86
Shunt.../60mV (...150 mV)	80,66
Escalas intercambiables separadas	2,09
OPCIONALES	
Para indicadores de Proceso	
Cero en el centro de la escala.	7,45
Cero desplazado.	20,35
Generales	
Doble alcance (3 terminales) o no normalizado.	18,65
Ajustados para clase de precisión 1.	19,75
Voltímetros (ver opcionales de Indicadores de proceso)	
Caja exterior de resistencias hasta 800 V.	61,34
Resistencia interior de 2.000 Ω/V.	11,86
Resistencia interior de 4.000 Ω/V.	15,67
Resistencia interior de 10.000 Ω/V.	19,92
Potenciómetro de ajuste exterior.	15,67
AMPERIMETROS - VOLTIMETROS - INDICADORES DE PROCESO DE BOBINA MOVIL (c.c.)	
Escala 240°. Clase 1,5.	
ZC72	
Marco frontal 72x72 mm. Long. escala 105 mm.	
 **100-150-250-300-400-500-600 mV**	144,58
1-1,5-2,5-4-5-6-10-15-20-25-40-50-60-100-150-250-300-400-500-600 V	148,34

CONCEPTO	PRECIO EUROS
De 1 a 600 mA	141,34
4-20 mA Proceso	168,27
1-1,5-2,5-4-5-6-10-15-20-25-40 A	147,10
Shunt .../60 mV (.../150mV)	146,29
ZC96	
Marco frontal 96x96 mm. Long. escala 151 mm.	
 **100-150-250-300-400-500-600 mV**	144,58
1-1,5-2,5-4-5-6-10-15-20-25-40-50-60-100-150-250-300-400-500-600 V	148,34
De 1 a 600 mA	141,34
4-20 mA Proceso	168,27
1-1,5-2,5-4-5-6-10-15-20-25-40-A	147,10
Shunt .../60 mV (.../150mV)	146,29
ZC144	
Marco frontal 144x144 mm. Longi.escala 226 mm	
 **100-150-250-300-400-500-600 mV**	205,54
1-1,5-2,5-4-5-6-10-15-20-25-40-50-60-100-150-250-300-400-500-600 V	208,95
De 1 a 600 mA	235,01
4-20 mA Proceso	235,27
1-1,5-2,5-4-5-6-10-15-20-25-40 A	221,24
Shunt .../60 mV (.../150mV)	205,73
OPCIONALES	
Para indicadores de Proceso	
Cero en el centro de la escala.	7,45
Cero desplazado.	20,35
Generales	
Alcance no normalizado para voltímetros y amperímetros.	18,65
Ajustados para la clase de precisión 1.	19,75
Voltímetros	
Caja exterior de resistencias hasta 800 V.	61,34
Resistencia interior de 2.000 Ω/V.	11,86
Resistencia interior de 4.000 Ω/V.	15,67
Resistencia interior de 10.000 Ω/V.	19,92
Potenciómetro de ajuste exterior.	15,67
AMPERIMETROS Y VOLTIMETROS DE BOBINA MOVIL CON RECTIFICADOR (c.a.)	
Escala 90°. Clase 1,5.	
RBC 48	
Marco frontal 48x48 mm. Longitud escala 40 mm.	
 **6-10-15-25-40-50-60-100 V**	79,71
150-250-300 V	82,36
400-500 V	84,16
.../100V ó 110V	79,60
40-50-60-100 µA	88,12
150-250-300-400-500-600 µA	85,03
De 1 a 600 mA	77,06
Escalas	2,09

Para corroborar la validez de este documento consulte la siguiente página web	
Código Seguro de Validación	**61e705588eec45f88ea7f2f5f0494641001**
Url de validación	*https://eamic.elda.es/absis/idi/arx/idiarxabsaweb/asp/verificadorfirma.asp*
Metadatos	**Origen: Origen administración Estado de elaboración: Copia auténtica de documento original**

EDICIONES TARIFEC® S.A.
APDO. 23.119
08080 BARCELONA
TEL. (93) 338 00 66

ZURC

tarifa
edición 4 - 2013

GRUPO H
1 APARTADO
28 PAGINA

CONCEPTO	PRECIO EUROS
RBC 72	
Marco frontal 72x72 mm. Longitud escala 61 mm.	
	
6-10-15-25-40-50-60-100 V	79,71
150-250-300 V	82,36
400-500 V	84,16
.../100V ó 110V	79,60
40-50-60-100 µA	88,12
150-250-300-400-500-600 µA	85,03
De 1 a 600	77,06
1-1,5-2,5-5-10-15 A	100,09
20-25-40-50-60 A	110,71
.../5A ó .../1A	100,09
Escalas	2,09
RBC 96	
Marco frontal 96x96 mm. Longitud escala 90 mm.	
	
6-10-15-25-40-50-60-100 V	79,71
150-250-300 V	82,36
400-500 V	84,16
.../100V ó 110V	79,60
40-50-60-100 µA	88,12
150-250-300-400-500-600 µA	85,03
De 1 a 600	77,06
1-1,5-2,5-5-10-15 A	100,09
20-25-40-50-60 A	110,71
.../5A ó .../1A	100,09
Escalas	2,09
RBC 144	
Marco frontal 144x144 mm. Long.escala 147 mm	
	
6-10-15-25-40-50-60-100 V	95,22
150-250-300 V	98,77
400-500 V	102,76
.../100V ó 110V	95,22
150-250-300-400-500-600 µA	102,76
De 1 a 600	77,66
1-1,5-2,5-5-10-15 A	118,70
20-25-40-50-60 A	124,91
.../5A ó .../1A	118,70
Escalas	2,09
AMPERIMETROS Y VOLTIMETROS DE BOBINA MOVIL CON RECTIFICADOR (c.a.)	
Escala 240°. Clase 1,5.	
RZC 48	
Marco frontal 48x48 mm. Longitud escala 70 mm.	
	
6-10-15-25-40-50-60-100-150-250-300 V	187,80
400-500 V	195,38
250-300-400-500-600 µA	203,96
De 1 a 600 mA	190,54
RZC 72	
Marco frontal 72x72 mm. Longitud escala 105 mm.	
	
6-10-15-25-40-50-60-100-150-250-300 V	187,80
400-500 V	195,38

CONCEPTO	PRECIO EUROS
	
250-300-400-500-600 µA	203,96
De 1 a 600 mA	190,54
1-1,5-2,5-4-5 A	234,47
Conexión a T.I. ..../1 ó 5 A	234,47
RZC 96	
Marco frontal 96x96 mm. Longitud escala 151 mm.	
	
6-10-15-25-40-50-60-100-150-250-300 V	187,80
400-500 V	195,38
250-300-400-500-600 µA	203,96
De 1 a 600 mA	190,54
1-1,5-2,5-4-5 A	234,47
Conexión a T.I. ..../1 ó 5A	234,47
RZC 144	
Marco frontal 144x144 mm. Longitud escala 226 mm.	
	
6-10-15-25-40-50-60-100-150-250-300 V	224,27
400-500 V	232,92
250-300-400-500-600 µA	238,84
De 1 a 600 mA	225,26
1-1,5-2,5-4-5 A	268,93
Conexión a T.I. ..../1 ó 5 A	268,93
VOLTIMETROS DE VALOR NOMINAL Clase 1,5	
BNC Escala 90° ZNC Escala 240°	
Marco frontal L. escala	
BNC 48 48x48 40 mm	
BNC 72 72x72 61 mm	
BNC 96 96x96 90 mm	
	
0... 90 : 110V para 100V	98,21
0...100 : 120V para 110V	98,21
0...200 : 240V para 220V	98,21
0...340 : 420V para 380V	98,21
0...400 : 480V para 440V	98,21
0...450 : 550V para 500V	98,21
BNC144 144x144 147 mm	
	
0... 90 : 110V para 100V	124,00
0...100 : 120V para 110V	124,00
0...200 : 240V para 220V	124,00
0...340 : 420V para 380V	124,00
0...400 : 480V para 440V	124,00
0...450 : 550V para 500V	124,00
Marco frontal L. escala	
ZNC 48 48x48 40 mm	
ZNC 72 72x72 61 mm	
ZNC 96 96x96 90 mm	
	
0... 90 : 110V para 100V	209,98
0...100 : 120V para 110V	209,98
0...200 : 240V para 220V	209,98
0...340 : 420V para 380V	209,98
0...400 : 480V para 440V	209,98
0...450 : 550V para 500V	209,98

Para corroborar la validez de este documento consulte la siguiente página web	
Código Seguro de Validación	**61e705588eec45f88ea7f2f5f0494641001**
Url de validación	*https://eamic.elda.es/absis/idi/arx/idiarxabsaweb/asp/verificadorfirma.asp*
Metadatos	**Origen: Origen administración Estado de elaboración: Copia auténtica de documento original**

EDICIONES TARIFEC® S.A.
APDO. 23.119
08080 BARCELONA
TEL. (93) 338 00 66

ZURC

tarifa
edición 4 - 2013

GRUPO H
1 APARTADO
29 PAGINA

CONCEPTO	PRECIO EUROS
ZNC 144 144x144 147 mm	
0... 90 : 110V para 100V	223,94
0...100 : 120V para 110V	223,94
0...200 : 240V para 220V	223,94
0...340 : 420V para 380V	223,94
0...400 : 480V para 440V	223,94
0...450 : 550V para 500V	223,94
SECUENCIMETROS	
Con relé tensión Vn ± 15%.	
Para 100 a 500V; 50 y 60 Hz.	
UC72 72x72 - 100...500V	66,76
UC96 96x96	66,76
Con relé CUC 96 96x96 - 110/230/400/480V	131,83
AMPERIMETROS MAXIMETROS BIMETALICOS	
Clase: 3	
Tiempo de integración 8, 15 y 30 min.	
MC 48 48x48 40 mm	
MC 72 72x72 61 mm	
MC 96 96x96 90 mm	
Tiempo de integración	
Conexión T.I. .../5A 8 ó 15 min.	42,08
Conexión T.I. .../1A	52,68
Conexión T.I. .../5A 30 min.	71,14
Conexión T.I. .../1A	95,04
Escala intercambiable separada.	2,09
MC 144 144x144 147 mm	
Conexión T.I. .../5A 8 ó 15 min.	64,11
Conexión T.I. .../1A	67,60
CON TRANSFORMADOR DE CORRIENTE SATURABLE INCORPORADO	
MCT72 MCT96	
Tiempo de integración	
Conexión T.I. .../5A 8 ó15 min.	55,83
Conexión T.I. .../1A	58,13
Conexión T.I. .../5A 30 min.	82,09
Conexión T.I. .../1A	98,49
MCT144	
Conexión T.I. .../5A 8 ó 15 min.	70,13
Conexión T.I. .../1A	82,89
DE CARRIL DIN MM45	
Tiempo de integración	
Conexión T.I. .../5A 8 ó15 min.	58,14
Conexión T.I. .../1A	72,77
Conexión T.I. .../5A 30 min.	87,20
Conexión T.I. .../1A	115,13
Escala intercambiable separada	2,,09
COMBINADOS CON AMPERIMETROS DE HIERRO MOVIL	
Clase: 3 y 1,5 respectivamente.	
EMC72 72x72 61 mm.	
EMC96 96x96 90 mm.	
Conexión T.I. .../5A 8 ó 15 min.	71,34
Conexión T.I. .../1A	99,39

CONCEPTO	PRECIO EUROS
Conexión T.I. .../5A 30 min.	100,38
Conexión T.I. .../1A	150,18
Escala intercambiable separada	2,09
EMC144 144x144 147 mm.	
Conexión T.I. .../5A 8 ó 15 min.	133,81
Conexión T.I. .../1A	116,27
CON TRANSFORMADOR DE CORRIENTE SATURABLE INCORPORADO	
EMCT72 EMCT96	
Conexión T.I. .../5A 8 ó 15 min.	100,79
Conexión T.I. .../1A	103,92
Conexión T.I. .../5A 30 min.	139,14
Conexión T.I. .../1A	148,87
EMCT144	
Conexión T.I. .../5A 8 ó 15 min.	109,54
Conexión T.I. .../1A	111,11
Opcionales para todos los tipos	
Multiplicador de escala	3,45
Calibrado para alcances:	
- Sistema bimetálico 1 ó 1,5x.../5A	6,32
- Sistema hierro móvil 1.2x, 3x, 4x y 5x (.../5A)	6,32
FRECUENCIMETROS DE AGUJA	
Convertidor electrónico incorporado.	
Tensión 100-110-220-380V. Escala 90°.	
HM45 45x52,5 40 mm	
Magnitud / Alcance Hz	
50 Hz 45-55	91,94
47-53	105,74
60 Hz 55-65	91,84
57-63	105,68
50 y 60 Hz 45-65	95,50
100 Hz a 400 Hz	128,56
HC48 48x48 40 mm	
HC72 72x72 61 mm	
HC96 96x96 90 mm	
50 Hz 45-55	86,85
47-53	100,67
60 Hz 55-65	86,77
57-63	100,61
50 y 60 Hz 45-65	90,43
100 Hz a 400 Hz	115,21
HC144 144x144 147 mm.	
Magnitud / Alcance Hz	
50 Hz 45-55	113,08
47-53	126,90
60 Hz 55-65	112,98
57-63	126,82
50 y 60 Hz 45-65	116,66
100 Hz a 400 Hz	134,89
Convertidor electrónico incorporado	
Tensión: 100-110-220-380V. Escala 240°.	
HZC96 96x96 151 mm.	
50 Hz 40-60/45-55/47-53	222,05
60 Hz 45-65/55-65/57-63	222,05
100 Hz 90-110	222,05
200 Hz 180-220	222,05
300 Hz 270-330	222,05
400 Hz 360-440	222,05

Para corroborar la validez de este documento consulte la siguiente página web	
Código Seguro de Validación	**61e705588eec45f88ea7f2f5f0494641001**
Url de validación	*https://eamic.elda.es/absis/idi/arx/idiarxabsaweb/asp/verificadorfirma.asp*
Metadatos	**Origen: Origen administración Estado de elaboración: Copia auténtica de documento original**

EDICIONES TARIFEC® S.A.
APDO. 23.119
08080 BARCELONA
TEL. (93) 338 00 66

ZURC

tarifa
edición 4 - 2013

GRUPO H
1 APARTADO 30 PAGINA

CONCEPTO			PRECIO EUROS
HZC144 144x144 226 mm.			
			
50 Hz	40-60/45-55/47-53		243,98
60 Hz	45-65/55-65/57-63		243,98
100 Hz	90-110		243,98
200 Hz	180-220		243,98
300 Hz	270-330		243,98
400 Hz	360-440		243,98
FRECUENCIMETROS DE LAMINAS			
Tensiones de 63-100-110-220-380-440-550 V. Clase: 0,5.			
HLC72 72x72			
			
7 Láminas	47-53 / 57-63		77,90
11 Láminas	45-55 / 55-65		77,90
13 Láminas	47-53 / 57-63		77,90
HLC96 96x96			
			
7 Láminas	47-53 / 57-63		77,90
11 Láminas	45-55 / 55-65		77,90
13 Láminas	47-53 / 57-63		77,90
21 Laminas	45-55 / 55-65		86,92
HLC144 144x144			
			
11 Láminas	45-55 / 55-65		100,71
13 Láminas	47-53 / 57-63		100,71
21 Laminas	45-55 / 55-65		109,87
VATIMETROS			
Escala 90° ó 240°. Clase 1,5. Marco frontal 96x96 ó 144x144 mm.			
MONOFASICO			
Ref.	Long.escala (mm)	Tensión	
			
WMC96	90	100/V3-110 V3	193,73
WZMC96	151	100-110-220V	406,03
WMC144	147	380-440-500V	213,03
TRIFASICO EQUILIBRADO			
			
WTC96E	90	100-110-220 V	196,12
WZTC96E	151	380-440-500 V	410,90
WTC144E	147		215,38
TRIFASICO DESEQUILIBRADO 3 HILOS			
			
WTC96A	90	100-110-220 V	273,16
WZTC96A	151	380-440-500 V	440,93
WTC144A	147		319,34
TRIFASICO DESEQUILIBRADO 4 HILOS			
			
WTC96AN	90	100-110-220V	289,61
WZTC96AN	151	380-440-500V	447,60
WTC144AN	147		318,87
Opcionales			
Para entrada de corriente .../1A			8,42
Valor de final de escala no normalizado			18,70
Cero en el centro.			7,82
Cero desplazado.			20,40
VARMETROS			
Escala 90° ó 240°. Clase 1,5 Marco frontal 96x96 ó 144x144 mm.			
			
MONOFASICO			
Ref.	Long.escala (mm)	Tensión	
YMC96	90	100/V3-110 V3	204,30
YZMC96	151	100-110-220V	474,56
YMC144	147	380-440-500V	234,62

CONCEPTO			PRECIO EUROS
TRIFASICO EQUILIBRADO			
YTC96E	90	100-110-220V	204,30
YZTC96E	151	380-440-500V	476,22
YTC144E	147		241,20
TRIFASICO DESEQUILIBRADO 3 HILOS			
YTC96A	90	100-110-220V	278,34
YZTC96A	151	380-440-500V	537,43
YTC144A	147		318,41
TRIFASICO DESEQUILIBRADO 4 HILOS			
YTC96AN	90	100-110-220V	310,07
YZTC96AN	151	380-440-500V	571,34
YTC144AN	147		325,80
Opcionales			
Para entrada de corriente .../1A			8,42
Valor de final de escala no norrmalizado			18,70
Cero en el centro			7,82
Cero desplazado			20,40
FASIMETROS DE INDUCCION			
Rango de Intensidad del 10 al 120% de In. Escala 360°. Clase 1,5. Marco frontal 96x96 ó 144x144 mm.			
MONOFASICO			
			
PIC96A	180	100/ V3-110 V3 100-110-220V 380-440-500V	533,71
PIC144A	305	100/ V3-110V3 100-110-220V 380-440-500V	562,60
TRIFASICO EQUILIBRADO			
			
PIC96B	180	100-110-220V 380-440-500V	425,35
PIC144B	305	100-110-220V 380-440-500V	498,09
TRIFASICO DESEQUILIBRADO 3 HILOS			
			
PIC96C	180	100-110-220V 380-440-500V	442,37
PIC144C	305	100-110-220V 380-440-500V	500,88
TRIFASICO DESEQUILIBRADO 3 ó 4 HILOS			
			
PIC96E	180	100-110-220V 380-440-500V	425,35
PIC144E	305	100-110-220V 380-440-500V	498,09
Opcionales			
Para entrada de corriente .../1A			8,42
Valor de final de escala no normalizado			18,70
FASIMETROS ELECTRONICOS			
Rango de intensidad del 10 al 120% de In. Convertidor electrónico incorporado. Escala 90°. Clase 1,5. Marco frontal 96x96 ó 144x144 mm. Longitud escala 90 ó 147 mm.			
MONOFASICO			
Ref.	Alcances	Tensión	
			
FEMC96	0,5-1-0,5 0,8-1-0,2	100/V3-110V3 100-110-220V 380-440-500V	210,06
FEMC144	0,5-1-0,5 0,8-1-0,2	100/ V3-110 V3 100-110-220V 380-440-500V	231,89

Para corroborar la validez de este documento consulte la siguiente página web	
Código Seguro de Validación	**61e705588eec45f88ea7f2f5f0494641001**
Url de validación	*https://eamic.elda.es/absis/idi/arx/idiarxabsaweb/asp/verificadorfirma.asp*
Metadatos	**Origen: Origen administración Estado de elaboración: Copia auténtica de documento original**

EDICIONES TARIFEC® S.A.
APDO. 23.119
08080 BARCELONA
TEL. (93) 338 00 66

ZURC

tarifa
edición 4 - 2013

GRUPO H
1 APARTADO 31 PAGINA

CONCEPTO			PRECIO EUROS
TRIFASICO EQUILIBRADO (3 ó 4 HILOS)			
Ref.	Alcances	Tensión	
FETC96	0,5-1-0,5	100-110-220V	201,36
	0,8-1-0,2	380-440-500V	
FETC144	0,5-1-0,5	100-110-220V	217,79
	0,8-1-0,2	380-440-500V	
Escala 240°. Clase 1,5.			
Marco frontal 96x96 ó 144x144 mm.			
Longitud escala 151 ó 226 mm.			
MONOFASICO			
FMZ96	0,5-1-0,5	100/ V 3-110V3	288,04
	0,8-1-0,2	100-110-220V	
		380-440-500V	
FMZ144	0,5-1-0,5	100/V3-110V3	302,64
	0,8-1-0,2	100-110-220V	
		380-440-500V	
TRIFASICO EQUILIBRADO			
FTZ96	0,5-1-0,5	100-110-220 V	271,27
	0,8-1-0,2	380-440-500 V	
FTZ144	0,5-1-0,5	100-110-220 V	288,62
	0,8-1-0,2	380-440-500 V	
VOLTIMETROS DOBLES DE HIERRO MOVIL			
Marco frontal 96x96 ó 144x144 mm.			
Long. escala 46 ó 88mm. Clase 1,5.			
2EC96	2x100 V	(2x160 V)	123,91
	2x110 V	(2x175 V)	123,91
	2x220 V	(2x350 V)	123,91
	2x380 V	(2x600 V)	123,91
	2x440 V	(2x700 V)	130,75
2EC144	2x100 V	(2x160 V)	136,72
	2x110 V	(2x175 V)	136,72
	2x220 V	(2x350 V)	136,72
	2x380 V	(2x600 V)	136,72
	2x440 V	(2x700 V)	141,66
FRECUENCIMETROS DOBLES DE AGUJA			
Convertidor electrónico incorporado.			
Tensiones de 100-110-220-380V.			
Clase 0,5 y 0,2.			
Marco frontal 96x96 ó 144x144 mm.			
2HC96	50 Hz	45-55 Hz	190,48
	2x110V	47-53 Hz	207,21
	60 Hz	55-65 Hz	190,48
	2x380V	57-63 Hz	207,21
	50 y 60 Hz	45-65 Hz	190,48
2HC144	50 Hz	45-55 Hz	212,39
	2x110V	47-53 Hz	229,12
	60 Hz	55-65 Hz	212,39
	2x380V	57-63 Hz	229,12
	50 y 60 Hz	45-65 Hz	212,39
DE LAMINAS			
Tensiones de 63-100-110-220-380-440-500 V.			
Clase 0,5. Marco frontal 96x96 ó 144x144 mm.			
2HLC96	44-55/47-53 Hz	13 Láminas	177,20
	54-66/57-63 Hz		
	45-55 Hz	21 Láminas	198,47
	55-65 Hz		
2HLC144	44-55/47-53 Hz	13 Láminas	204,24
	54-66/57-63 Hz		
	45-55 Hz	21 Láminas	218,66
	55-65 Hz		

CONCEPTO			PRECIO EUROS
SINCRONOSCOPIO			
Marco frontal 96x96 ó 144x144 mm.			
Long. escala 90 ó 147 mm. Clase 1,5.			
MONOFASICO			
SMC96	100/V3-110/ V3		428,31
	100-110-220 V		
	380-440-500 V		
SMC144	100 V3-110/ V3		454,89
	100-110-220 V		
	380-440-500 V		
TRIFASICO			
STC96	100-110-220 V		341,62
	380-440-500 V		
STC144	100-110-220 V		361,94
	380-440-500 V		
SYNCHRO MAX			
Trifásico. Clase 1,5. Marco frontal 96 x 96 mm.			
Longitud escala 90 mm.			
SYNCHROMAX	100V - 230V - 400V-480V		382,03
SYNCHROMAX-PID	Incluye la función PID para regular la velocidad del generador		744,99
- Equipo electrónico basado en microprocesador.			
- Control de los tiempos de activación y reposo de los reles de regulación.			
- Visualización de tensión, ángulo y frecuencia en display de 4 dígitos.			
- Ajuste de desfase límite			
- Ajuste de tiempo de retardo.			
- OPCIONAL: 2 relés de regulación			
VOLTIMETRO DIFERENCIAL			
Tensiónes nominales 100/ V3V - 110/V3V - 100 - 110 - 220 - 440 - 500V.			
Marco frontal 96x96 ó 144x144 mm.			
Longitud escala 90 ó 147 mm. Clase 1,5.			
ZDC96	20 ... 0 ... 20% Vn		281,21
ZDC144	20 ... 0 ... 20% Vn		304,03
FRECUENCIMETRO DIFERENCIAL			
Tensiónes nominales 100/ V3V - 110/ V3V - 100 - 110 - 220 - 440 - 500V.			
Marco frontal 96x96 ó 144x144 mm.			
Longitud escala 151 ó 226 mm. Clase 1,5.			
HDC96	10 ... 0 ... 10% de 50 ó 60 Hz		310,16
HDC144	10 ... 0 ... 10% de 50 ó 60 Hz		302,50
VOLTIMETROS DE CERO			
Marco frontal 96x96 ó 144x144 mm.			
Long. escala 90 ó 147 mm. Clase 1,5.			
VC96	100/ V3V	(115 V)	75,13
	100 V	(220 V)	
	110/ V3V	(127 V)	
	110 V	(220 V)	
	220 V	(440 V)	
	380 V	(760 V)	
	440 V	(880 V)	
	500 V	(1000 V)	

Para corroborar la validez de este documento consulte la siguiente página web	
Código Seguro de Validación	**61e705588eec45f88ea7f2f5f0494641001**
Url de validación	*https://eamic.elda.es/absis/idi/arx/idiarxabsaweb/asp/verificadorfirma.asp*
Metadatos	**Origen: Origen administración Estado de elaboración: Copia auténtica de documento original**

EDICIONES TARIFEC® S.A.
APDO. 23.119
08080 BARCELONA
TEL. (93) 338 00 66

ZURC

tarifa
edición 4 - 2013

GRUPO H
1 APARTADO
32 PAGINA

CONCEPTO				PRECIO EUROS
VC144	100/V3V	(115 V)		81,49
	100 V	(220 V)		
	110/V3V	(127 V)		
	110 V	(220 V)		
	220 V	(440 V)		
	380 V	(760 V)		
	440 V	(880 V)		
	500 V	(1000 V)		

GRUPOS DE SINCRONIZACION

Brazo giratorio 180°. Columna vacia.
Cableado para 3 instrumentos incluido.
Caja de chapa de hierro esmaltada en gris martelé.
Precio por caja.

Ref.	A	B	M. frontales instrumentos	
GS96	320	128	96x96 mm.	458,67
GS144	472	184	144x144 mm.	484,21



INDICADORES DE POSICIONES

Tensión auxiliar 110 ó 220V
Escala 240°. 5 a 30 posiciones.

PBC96	96x96 mm.	249,61
PBC144	144x144 mm.	304,66

MEDIDOR DE AISLAMIENTO



Con 2 relés de salida. Escala 90°, Cl. 1,5. Long. escala 90mm. Marco frontal 96 x 96 mm.

MEG-1000	0 a 1000 Kohm	389,93

Mide la resistencia entre tierra en una línea de neutro aislado o independiente (IT). Aplicando una tensión de 24V c.c. entre la fase y la tierra.

INDICADORES DE TEMPERATURA

Tensión auxiliar: 110 ó 220 V.
Escala 90° o 240°. Clase 1,5.

	M.frontal	L.escala
PEC72	72x72	61 mm
PEC96	96x96	90 mm



P/ termopares tipo J	20-600° C	122,29
P/ termopares tipo K	20-1.200° C	122,29
P/ termopares tipo S	20-1.600° C	122,29

PZC96 96x96 90 mm



P/ termopares tipo J	20-600° C	248,47
P/ termopares tipo K	20-1.200° C	248,47
P/ termopares tipo S	20-1.600° C	248,47

	M.frontal	L.escala
TEC72	72x72	61 mm
TEC96	96x96	90 mm

P/ PT100 213,01

TZC96 96x96 90 mm

P/ PT100 270,32

Alimentación en CC
Para mod. 96x96 en el interior, para mod. 72x72 en el exterior: de 1 a 72V 73,56
de 40 a 170V 143,60

CONCEPTO	PRECIO EUROS

OHMÍMETROS



Tensión auxiliar 110 ó 220 V.
Escala 240°. Clase 1,5.
Marco frontal 96x96 ó 144x144 mm.
Longitud escala 151 ó 226 mm.

OBC96	De 10 a 600 Ω.	271,49
	De 1 a 600Ω.	
OBC144	De 10 a 600 Ω.	288,74
	De 1 a 600Ω.	

CONTADOR IMPULSOS CARRIL DIN



Tensión auxiliar: c.a., 24V, 115V, 230V
c.c., 10 - 27V
Frecuencia 50 Hz ó 60 Hz. Clase 1,5
Marco frontal 45 x 52,5 mm.

CI 45	24 - 115 - 230 Vc.a.	60,95
	10 - 27 Vc.c.	77,30

CUENTA HORAS

Tensión auxiliar: c.a., (24V, 110V, 230V)
c.c., (10 - 80V)
Frecuencia 50 Hz ó 60 Hz. Clase 1,5.



Ref.	Marco forntal	Alcances	
CH45	36x45	24, 110, 230 Vc.a.	44,67
		10 - 80 Vc.c.	75,66
CH48	48x48	24, 110, 230 Vc.a.	26,06
		10 - 80 Vc.c.	78,03
CH72	72x72	24, 110, 230 Vc.a.	60,22
		10 - 80 Vc.c.	112,01
CH96	96x96	24, 110, 230 Vc.a.	61,74
		10 - 80 Vc.c.	113,50

INSTRUMENTO ANALOGICO CON CONTACTOS

PROTECTOR BI-DIRECCIONAL DE POTENCIA

Marco frontal 96 x 96 mm.Long. escala 90 mm.
Convertidor vatímetrico con salida analógica bidireccional -10...0...+ 10 mA. Indicación de potencia directa o inversa. Temporización de 0 a 30s para cada canal. Escala intercambiable.
Tensión 100 - 500 V. *100/ 3 - 500 V



PGR96M*	Monofásico	672,36
PGR96E	Trifásico equilibrado	643,10
PGR96A	Trifásico deseq. 3 hilos	706,18
PGR96AN	Trifásico deseq. 4 hilos	743,04

Regulación programable.
Temporización ajustable de 0,6 a 30s.
Clase 1,5. Mínima Profundidad.
Marco frontal 96x96 mm. Long. escala 90 mm.

CEC 96

Sistema Hierro móvil. (c.a.)



1-1,5-2,5-4-5-6-10-15-20-25-40-50-60-100-150-250-300-400-500-600 V	208,56
.../100 ó .../ 110V	
100-150-200-300-400-500-600 mA	208,56
1-1,5-2,5-4,5 A	208,56
.../ 1A .../5 A	

Para corroborar la validez de este documento consulte la siguiente página web	
Código Seguro de Validación	**61e705588eec45f88ea7f2f5f0494641001**
Url de validación	*https://eamic.elda.es/absis/idi/arx/idiarxabsaweb/asp/verificadorfirma.asp*
Metadatos	**Origen: Origen administración Estado de elaboración: Copia auténtica de documento original**

EDICIONES TARIFEC® S.A.
APDO. 23.119
08080 BARCELONA
TEL. (93) 338 00 66

ZURC

tarifa
edición 4 - 2013

GRUPO H
1 APARTADO
33 PAGINA

CONCEPTO	PRECIO EUROS
CBC 96	
Sistema bobina móvil (c.c.).	
	
10-15-20-25-40-50-60-100-150-250-300-400-500-600 mV	220,63
1-1,5-2,5-4-5-6-10-15-20-25-40-50-60-100-150-250-300-400-500-600 V	220,63
15-20-30-40-50-60-100-150-250-300-400-500-600 µA	220,63
1-1,5-2,5-4,5-6-10-15-20-25-40-50-60-100-150-200-300-400-500-600 mA	220,63
1-1,5-2,5-4-5 A	220,63
...A/ 60 mV	220,63
...A/ 150 mA	220,63
CRBC 96	
Bobina móvil (c.a.)	
	
60-100-150-250-300-400-500-600 mV	251,26
1-1,5-2,5-4-5-6-10-15-20-25-40-50-60-100-150-250-300-400-500-600V .../ 100 ó.../ 110V	251,26
60-100-150-250-300-400-500-600 µA	251,26
1-1,5-2,5-4,5-6-10-15-20-25-40-50-60-100-150-200-300-400-500-600 mA	251,26
1-1,5-2,5-4-5A .../ 1A .../5A	251,26
OPCIONALES	
Alcance no normalizado.	19,36
Amperímetros con escala prolongada (máx. 10A), para CEC 96.	8,05
Ajustado para c.c. o señal rectificada y filtrada, para CEC 96.	5,42
Voltímetro y amperímetro ajustado a 400 Hz., para CEC 96 y CRBC 96	11,97
Cero suprimido electrónicamente, para CBC 96.	23,96
Cero en centro de la escala o desplazado, p/CBC 96	39,88
Caja exterior de resistencia hasta 1500V.	61,53
Aliment. auxiliar c.c. (con adaptador) 12,24,48 Vcc.	79,74
INSTRUMENTOS DIGITALES	
SERIE MODULAR	
Visualizador LED.Lectura RMS. Totalmente programable. 2 Módulos	
DM45 - MONOFASICO	
	
DM45 V 600V	89,94
DM45 A .../5A	100,69
DM45 AD 30A directos	108,51
DM45 F 10...600 Hz	100,69
DM45 CM 600V-.../5A - 10...600 Hz	144,84
DM45 CMD 600V- 30A directos - 10...600 Hz	121,76
Alimentación Auxiliar: 115 Vac	s/c
230 Vcc	s/c
Alimentación contínua: 9-18 Vcc	75,98
18-36 Vcc	75,98
36-72 Vcc	75,98

CONCEPTO			PRECIO EUROS
SERIE BASICA 4 DÍGITOS			
Visualizador LED. Lectura RMS. Precisión 0,5 f.e. Totalmente programables.			
DC-48 Marco frontal 48x48 mm			
			
C.C.	V	10-50-200V	101,40
	Shunt	60mV-150mV-200mV	101,40
	A	20 mA-200 mA	103,20
C.A.	V	150-300-600V	85,74
	A	.../5A, ...1/A	85,74
	Hz	10-600Hz	94,03
DC-72 Marco frontal 72x72 mm.			
C.C.	V	10-50-200V	95,66
	Shunt	60mV-150mV-200mV	95,66
	A	20 mA-200 mA	97,33
C.A.	V	150-300-600V	80,86
	A	.../5A, ...1/A	80,86
	Hz	10-600Hz	91,49
TMP22		-200°C...+200°C	136,24
TMP22-R1		-200°C...+200°C + 1 relé	168,21
TMP28		-200°C...+800°C	136,24
TMP28-R1		-200°C...+800°C + 1 relé	168,21
.../5A		.../5A + 1 relé	93,40
DC-96 Marco frontal 96x96 mm.			
C.C.	V	10-50-200V	108,08
	Shunt	60mV-150mV-200mV	108,08
	A	20 mA-200 mA	109,79
C.A.	V	150-300-600V	93,28
	A	.../5A, ...1/A	93,28
	Hz	10-600Hz	103,91
ALIMENTACION AUXILIAR			
en c.a. 230 V ó 110 V (50/60 Hz)			s/c
en c.c. 9-18 V			75,98
18-36 V			75,98
36-72 V			75,98
SERIE DH96 PROGRAMABLES			
Alta precisión. 4 dígitos mas signo. Totalmente programable. Medida en verdadero valor eficaz (RMS)p/ c.a.			
PARA MEDIDA C.A.			
			
DH96-AC-5	Amp./Voltímetro programable 150V-300V-600V 5A-.../5A		158,38
DH96-AC-1	150V-300V-600V 1A-.../1A		167,45
DH96-WG	Indicador de corriente diferencial Con transformador de protección diferencial (WG)		168,57
PARA MEDIDA C.C. / PROCESO			
DH96 DC-S	Amp./Voltímetro programable CC 50V-100V-200V 200 mA		168,45
DH96 DC-P	Indicador universal de proceso 120 mV - 500 mV-1V - 10V 20 mA - 1 mA		171,83
DH96P FAST	Indicador universal de proceso Tiempo de respuesta 50 ms 120 mV - 500 mV-1V - 10V 20 mA - 1 mA		246,94
DH96 AV	Amp./Voltímetro programable AC 600V Shunt .../60mV Medida: V, A		246,94

Para corroborar la validez de este documento consulte la siguiente página web	
Código Seguro de Validación	**61e705588eec45f88ea7f2f5f0494641001**
Url de validación	*https://eamic.elda.es/absis/idi/arx/idiarxabsaweb/asp/verificadorfirma.asp*
Metadatos	**Origen: Origen administración Estado de elaboración: Copia auténtica de documento original**

	CONCEPTO	PRECIO EUROS
	Medida:,A,4xContadores independientes (Axh)	
DH96 BG	100Vy Shunt ... /60 mV Medida: V, A, 4xContadores	534,56
	Frecuencímetro/Tacómetro	
DH96 FT	0...20.000 Hz / R.P.M. 0...65.000 Hz	183,88 Cons.
	Cronómetro/Cuentaimpulsos	
DH96 CT	Entrada de impulsos	183,88
	Indicador células de carga	
DH96 SG	10mV a 300mV	214,17
	Indicador de temperatura	
DH96 TMP	Termopar y RTD	212,98
	Control de potencia	
DH96 CPP	Entrada de impulsos	351,51
	Control de potencia con comunicación	
DH96 CPP-RS	Entrada de impulsos	414,41
	ALIMENTACION PARA DH96	
	en c.a. 230 /110 Vca	s/c
	en c.c. 9-18 V (aislada)	75,98
	18-36 V (aislada)	75,98
	36-72 V (aislada)	75,98
	40-170 V (aislada)	148,37
	Tarjetas de inserción para modelos DH96.	
	Tarjeta 2 relés	89,99
	Tarjeta 4 relés	98,27
	Tarjeta Salida Analógica	105,50
	Tarjeta comunicación RS485	131,99
	Tarjeta comunicación RS232	112,94
	Tarjeta 2 relés + salida analógica	146,03
	Tarjeta con salida Vaux: 5-10-15V c.c.	51,40
	Tarjeta RS-485 (ó RS232) + 2 relés	206,92
	Tarjeta RS-485 (ó RS232) +4 relés	212,99
	Módulo ETHERNET TCP-IP	251,43
FM45	Fuente alimentación auxiliar 230/115V a.c. - 5/10/15/24 V d.c.	81,75
	ACCESORIOS	
FAD-9672 (72x72 a 96x96)	Adaptador frontal	18,67
FAD-9648 (48x48 a 96x96)		18,67
FAD-4896 (48x96 a 96x96)		18,67
FAD-7248 (48x48 a 72x72)		18,67
FAD-9648-48 (48x48 a 96x48)		18,67
FIP-C48	Protección IP65	33,50
FIP-C72		33,50
FIP-C96		33,50
FIP-C144		43,24
FIP-H96 (96x48)		33,50
FIP-H144 (144x72)		43,24
	EQUIPO DE CONTROL PARA GRUPOS ELECTROGENOS Y GENERADORES	
	Rango de medida: 75V... 690V a.c. GENIUS: trifásico.	
GENIUS		721,26
GENIUS Protección diferencial	(compatible con cualquier transformador toroidal serie WG)	746,53
	Opcionales	
	Terminales enchufables	15,97

	CONCEPTO	PRECIO EUROS
	CENTRAL MULTIFUNCION DE MEDIDA	
CMM96-MD		211,36
CMM96-CH		211,36
	Opciones	
	Transformadores internos de corriente - ITF	43,86
	Tarjetas Opcionales	
	Tarjeta 4 relés	87,37
	Tarjeta 4 relés c/entrada digital p/ control del CH	100,30
	Alimentación	
	230/400V a.c.	s/c
	9-18 V d.c.	75,98
	18-36 V d.c.	75,98
	36-72 V d.c.	75,98
	40 - 170 V d.c.	148,37
	SERIE ROYAL DE MULTIFUNCION CON ALARMAS,	
	Marco frontal Rail 45x105mm. (16 mód) Panel 96x48 mm.	
	Ref. Magnitud Alcance	
ROYAL A1	V-A-Hz .../5A ó 10A directos	227,92
ROYAL A1	V-A-Hz 100A barra pasante	251,95
ROYAL A2	A A1, A2, A3	227,92
ROYAL A3	V V1, V2, V3	227,92
ROYAL A4	V-A-Hz-W-VA-VAR-PF-d Seleccionable maxímetro	251,95
	Alimentación auxiliar en c.a. 220 Vca	s/c
	ROYAL A5-P PROTECTOR DE MOTORES	
	Visualizador LED. Sistema de medida mediante microprocesador. Clase 0,5. Salida por relé. Marco frontal Panel 96x48 mm.	
ROYAL A5-P	Alcance A1, A2, A3	270,76
	INSTRUMENTOS DIGITALES PARA C.C.	
	APLICACION: Energía Solar - Baterías en general.	Cons.
	CENTRALITA MULTIFUNCION	
DH96 AV	100V Shunt.../ 60 mV Medida: V.A Amperímetro y Voltímetro programable.	246,94
DH96 CPM	800V Shunt.../60 mV Medida: V, A, W, W.h, A.h. Central de Medida programable.	436,49
	CONTADORES C.C.	
	Vizualizador LED, Lectura RMS, Precisión +/-0,5% F.S. +/-1 digito, 2 módulos, Salida de pulsos, totalmente programable.	
	Medida: tensión, corriente, potencia y energía.	
MK-30 DC	±800V, ±30A directos, kW, 0 Wh... MW.h	180,42
MK-SH DC	±800V.../ ±60A mV, kW, 0 Wh...MW.h.	175,31
	Alimentación Auxiliar: 115Vca ó 230Vca	s/c
	Alimentación continua: 9-18 Vcc	76,74
	18/36 Vcc	76,74
	36-72 Vcc	76,74

Para corroborar la validez de este documento consulte la siguiente página web	
Código Seguro de Validación	**61e705588eec45f88ea7f2f5f0494641001**
Url de validación	*https://eamic.elda.es/absis/idi/arx/idiarxabsaweb/asp/verificadorfirma.asp*
Metadatos	**Origen: Origen administración Estado de elaboración: Copia auténtica de documento original**

EDICIONES TARIFEC® S.A.
APDO. 23.119
08080 BARCELONA
TEL. (93) 338 00 66

ZURC

tarifa
edición 4 - 2013

GRUPO H
1 APARTADO 35 PAGINA

CONCEPTO	PRECIO EUROS
CONTROL DE CARGA BATERIAS	
Visualizador LED, Lectura RMS, Precisión +/-0,5% F.S. +/-1 digito, 2 módulos, Totalmente programable, Autoalimentado. Alcance: 50V, ±.../60 mV. Medida: tensión, corriente A.h % de carga de la batería, Tiempo de vida.	
CB-30 1 relé + 1 salida impulsos	180,42
CB-30-2P 2 salida impulsos	180,42
CB-30-1R 1 relé	180,42
CB-30-2R 2 relés	185,12
CONTADORES DE ENERGIA ELECTRICA MONOFASICOS	
Salida pulsos.	
EM 30C 1 mód. display mecánico	80,78
EMS 30 2 mód. display mecánico	84,36
MK-30 LCD-RS485 4 mód. display digital	178,28
MK-60 LCD-RS485 4 mód. display digital	185,21
ACCESORIOS	
Centralizador de Contadores	
LM24-M 24 entradas (protocolo MODBUS/RTU) Tensión alimentación 230V Comunicación RS-485	345,68
LM50-TCP 9600 bps 50 entradas (protocolo MODBUS/TCP). Entrada Ethernet.	584,67
CONTADORES DE ENERGIA ELECTRICA ACTIVA Y REACTIVA TRIFASICOS	
Tensión nominal de 400 Vca + 10 % Vca. Consumo 12 VA. Frecuencia de referencia de 50-60 Hz.	
Contador de energía activa y reactiva trifásica. *Comunicación RS-485	
EDMk-ITF-C2 Carril DIN, transf. externo.	211,81
EDM3k-ITF-C2 Display LCD	271,10
EDMk-ITF-RS485*	348,94
Contador energía activa trifásica.	
CEP96 Panel, transf. externo. Display LCD	264,54
MKB-363-M-400V (ARON) 63A, transf. incorp. 400V. Entrada aislada. Display mecánico	246,53
Contador trifásico de energía activa y reactiva *Comunicación RS-485	
MKD-ITF-C2 Conex. directa carril DIN	328,00
MKD-ITF-RS458-I2-C2* Display digital	478,07

ANALIZADORES DE REDES ELECTRICAS

Ref.	Entrada aislada	Salida digital	Protocolo	Comun.	
CARRIL DIN					
CVM MINI	--	--	--	--	342,31
CVM-MINI-ITF	Si	--	--	--	397,43
CVM-MINI-ITF-RS485-C2	Si	2	RTU	RS-485	452,35
-HAR-RS485-C2	Si	2	RTU	RS-485	484,38

CONCEPTO	PRECIO EUROS

Ref.	Entrada aislada	Salida digital	Protocolo	Comun.	
PANEL					
CVM-NRG	--	1	--	--	295,87
CVM-NRG-ITF	Si	1	--	--	342,12
CVM-NRG-ITF-RS485 C	Si	1	RTU	RS-485	385,15
-HAR-RS485 C	Si	1	RTU	RS-485	460,02
PANEL					
CVM-96	--	--	--	--	367,63
CVM-96-ITF	Si	--	--	--	429,64
CVM-96-ITF-RS485 C2	Si	2	RTU	RS-485	500,97
-Ethernet-C2-TCP	Si	2	TCP	Ethernet	769,00
PANEL					
CVM-144	--		--	--	466,85
CVM-144-ITF	Si		--	--	516,91
CVM-144-ITF-HAR	Si		--	--	568,20
-Ethernet-TCP	Si		TCP	Ethernet	808,98
MÓDULOS CVM-144					
C2 Currents	--	2	--	--	308,00
RS-485 - C2	--	2	RTU	RS-485	144,21
RS-485 - C2 Currents		2	RTU	RS-485	323,49

Comunicación RS-485

Ref.	Salida relé	Salida 4...20 mA	
CARRIL DIN			
CVM-BD-RED-H	--	--	730,90
CVM-BD-RED-C2-H	2	--	776,67
CVM-BD-RED-C420-H	1	1	826,50

CONVERTIDORES CARRIL

3 kV de aislamiento para c.a. 2,5 kV de aislamientos para c.c. Clase 0,2 (convertidores de c.c. y c.a.) Clase 0,5 (convertidores de potencia). 100 ppm/° C

CONVERTIDOR DE TENSION

Ref.	Salida	
CV-A	A de valor medio	160,98
	B	176,60
CV-A-RMS	A de verdadero valor eficaz	237,45
	B	254,38
CV-A-AP	A autoalimentado	137,82

CONVERTIDOR DE INTENSIDAD

CC-A	A de valor medio	178,16
	B	194,17
CC-A-RMS	A de verdadero valor eficaz	254,40
	B	262,05
CC-A-AP	A autoalimentado	137,84
CC-WG	B de corriente de fugas	262,05

CONVERTIDOR DE FRECUENCIA

CF	A	166,67
	B	214,24

CONVERTIDOR DE POTENCIA ACTIVA

CW-M	A monofásicos	297,93
	B	323,24
CW-TE	A trifásico equil. 3 hilos	297,93
	B	315,34
CW-TA	A trifásico desq. 3 hilos	405,24
	B	426,69
CW-TAN	A trifásico desq. 4 hilos	414,26
	B	438,37

Para corroborar la validez de este documento consulte la siguiente página web	
Código Seguro de Validación	61e705588eec45f88ea7f2f5f0494641001
Url de validación	https://eamic.elda.es/absis/idi/arx/idiarxabsaweb/asp/verificadorfirma.asp
Metadatos	Origen: Origen administración Estado de elaboración: Copia auténtica de documento original

EDICIONES TARIFEC® S.A.
APDO. 23.119
08080 BARCELONA
TEL. (93) 338 00 66

ZURC

tarifa
edición 4 - 2013

GRUPO H
1 APARTADO
36 PAGINA

	CONCEPTO		PRECIO EUROS
	CONVERTIDOR DE POTENCIA REACTIVA		
CY-M	A monofásico		312,05
	B		326,64
CY-TE	A trifásico equil. 3 hilos		312,05
	B		326,89
CY-TA	A trifásico desq. 3 hilos		424,05
	B		437,36
CY-TAN	A trifásico desq. 4 hilos		448,66
	B		461,55
	CONVERTIDOR DE FACTOR DE POTENCIA		
	Salida		
CPF-M	A monofásico		422,39
	B		438,27
CPF-TE	A trifásico equil. 3 hilos		422,39
	B		438,27
CPF-TEN	A trifásico equil. 4 hilos		422,39
	B		438,27
	CONVERTIDOR DE COSENO DE PHI		
CCOS-M	A monofásico		422,39
	B		438,27
CCOS-TE	A trifásico equil. 3 hilos		422,39
	B		438,27
CCOS-TEN	A trifásico equil. 4 hilos		422,39
	B		438,27
	CONVERTIDOR DE FACTOR DE DISTORSION (%)		
CFD-THD	A THD + 1 relé de salida		422,39
	B		438,27
CFD-D	A D + 1 relé de salida		433,29
	B		438,27
CV-D	A Convertidor tensión continua		230,53
	B		239,78
CC-D	A Convertidor corriente continua		230,53
	B		239,81
CC-G	B Aislador galvánico 4...20/ 4...20mA		193,88
CT-PT100	A Convertidor de temperatura		327,93
	B (sonda PT100)		349,82
CR-2	A Convertidor de resistencia		327,93
	B		349,82
Opcionales			
9 a 18 Vcc (aislada)			77,49
18 a 36 Vcc (aislada)			77,49
36 a 72 Vcc (aislada)			77,49
40 a 170 Vcc (aislada)			151,31
Accesorios			
Tapa frontal convertidor 45			4,77
Tapa frontal convertidor 100			5,55
	CONVERTIDORES DE PERFIL ESTRECHO		
	Clase 0,5. Aislamiento 3kV.		
CVE-A 75V	Convertidores de tensión		127,67
CVE-A 150V			127,67
CVE-A 300V			127,67
CVE-A 600V			127,67
CVE-A-AP 115V	Convertidores de tensión		121,40
CVE-A-AP 240V	autoalimentado		121,40
CVE-A-AP 400V			121,40
CCE-A-1A	Convertidores de corriente		131,27
CCE-A-5A			131,27
CCE-A-AP 1A	Convertidores de corriente		121,40
CCE-A-AP 5A	autoalimentado		121,40



CONCEPTO		PRECIO EUROS
CFE 50-600V	Convertidor de frecuencia	143,80
CFE-AP 115V		147,80
CFE-AP 240V	Convertidor de frecuencia	147,80
CFE-AP 400V	autoalimentado	147,80
Opcionales		
9 a 18Vcc (aislada)		77,49
18 a 36Vcc (aislada)		77,49
36 a 72Vcc (aislada)		77,49

Para corroborar la validez de este documento consulte la siguiente página web	
Código Seguro de Validación	**61e705588eec45f88ea7f2f5f0494641001**
Url de validación	*https://eamic.elda.es/absis/idi/arx/idiarxabsaweb/asp/verificadorfirma.asp*
Metadatos	**Origen: Origen administración Estado de elaboración: Copia auténtica de documento original**

EDICIONES TARIFEC® S.A.
APDO. 23.119
08080 BARCELONA
TEL. (93) 338 00 66

ABB

tarifa
edición 1 - 2017

GRUPO H
APARTADO 2
PAGINA 25

TRANSFORMADORES DE INTENSIDAD

MODULARES TRFM (SECUNDARIO 5A)

Clase 0,5, excepto para los modelos TRFM/40 y TRFM/60.



CONCEPTO			PRECIO EUROS
TRFM/40	Transformador modular	40	44,49
TRFM/60	3 módulos	60	44,49
TRFM/100		100	44,49
TRFM/150		150	44,49
TRFM/250		250	44,49
TRFM/400		400	52,17
TRFM/600		600	52,17

CT (SECUNDARIO 5A)

Clase 0,5 a 3 según tipos
Para usar los transformadores junto con contadores de energía, se debe tener en cuenta que los contadores obtienen su máximo rendimiento cuando la intensidad real es el 80% de la intensidad del primario del transformador.

PRIMARIO PASANTE

Para Cable ø#18 mm. Pletina 20×10



Ref.	Clase	Intensidad	PRECIO EUROS
CT PRO XT 40	0,5	40A	31,45
CT PRO XT 50	0,5	50A	31,45
CT PRO XT 60	0,5	60A	32,29
CT PRO XT 80	0,5	80A	32,29
CT PRO XT 100	0,5	100A	32,29
CT PRO XT 150	0,5	150A	32,29
CT PRO XT 200	0,5	200A	33,20
CT PRO XT 250	0,5	250A	33,74
CT PRO XT 300	0,5	300A	36,53
CT PRO XT 400	0,5	400A	37,00

Para Cable ø#30 mm. Pletina 30×15/40x10



CT MAX 300	0,5	300A	38,07
CT MAX 400	0,5	400A	39,15
CT MAX 500	0,5	500A	41,94
CT MAX 600	0,5	600A	41,94
CT MAX 800	0,5	800A	47,31
CT MAX 1000	0,5	1000A	47,31

Para Cable Ø#51 mm. Pletina 64x20



CT6/250	0,5	250A	56,00
CT6/300	0,5	300A	57,53
CT6/400	0,5	400A	61,10
CT6/500	0,5	500A	61,10
CT6/600	0,5	600A	61,58
CT6/800	0,5	800A	62,45
CT6/1000	0,5	1000A	63,05
CT6/1200	0,5	1200A	65,66
CT6/1500	0,5	1500A	72,57
CT6/2000	0,5	2000A	101,54
CT6/2500	0,5	2500A	113,18

Para Cable Ø#34 mm. Pletina 82x32



CT8/300	0,5	300A	66,16
CT8/400	0,5	400A	70,27
CT8/500	0,5	500A	70,27
CT8/600	0,5	600A	70,82
CT8/800	0,5	800A	71,82
CT8/1000	0,5	1000A	78,70
CT8/1200	0,5	1200A	81,35
CT8/1500	0,5	1500A	85,28
CT8/2000	0,5	2000A	106,40
CT8/2500	0,5	2500A	115,39
CT8/3000	0,5	3000A	127,54

Para Cable Ø#56 mm. Pletina 127x54



Ref.	Clase	Intensidad	PRECIO EUROS
CT12/500	0,5	500A	97,65
CT12/600	0,5	600A	99,00
CT12/800	0,5	800A	100,32
CT12/1000	0,5	1000A	108,22
CT12/1200	0,5	1200A	115,25
CT12/1500	0,5	1500A	118,32
CT12/2000	0,5	2000A	121,56
CT12/2500	0,5	2500A	138,66
CT12/3000	0,5	3000A	155,28
CT12/4000	0,5	4000A	170,74

Para corroborar la validez de este documento consulte la siguiente página web	
Código Seguro de Validación	**61e705588eec45f88ea7f2f5f0494641001**
Url de validación	*https://eamic.elda.es/absis/idi/arx/idiarxabsaweb/asp/verificadorfirma.asp*
Metadatos	**Origen: Origen administración Estado de elaboración: Copia auténtica de documento original**

EDICIONES TARIFEC® S.A.
APDO. 23.119
08080 BARCELONA
TEL. (93) 338 00 66

CIRCUTOR

tarifa
edición 1 - 2017

GRUPO H
2 APARTADO
5 PAGINA

TRANSFORMADORES DE CORRIENTE

TC - PERFIL ESTRECHO

Pletina: 30x10mm. 20x10mm. 25x5mm.

Código	Tipo	Int. (A)	Potencia (VA) Clase 0,5	1	3	PRECIO EUROS
M703D5	TC4	50/5	-	-	1	20,08
M703D6		60/5	-	-	1,25	20,62
M703D7		75/5	-	-	1,25	20,62
M703D8		100/5	-	2	3	20,62
M703D9		125/5	-	2,5	3,75	20,62
M703DA		150/5	1,5	2,5	4	20,62
M703DB		200/5	2,5	5	6	21,14

Pletina: 20x10mm. 25x5mm. 15x5mm. Cable Ø 20mm

M70311	TC5	40/5	-	-	1,5	20,72
M70312		50/5	-	-	3	20,72
M70313		60/5	-	1,25	3,5	21,27
M70314		75/5	-	2	3,5	21,27
M70315		100/5	1,5	2,5	3,75	21,27
M70316		125/5	1,75	3,5	5	21,27
M70317		150/5	2,5	3,5	5	21,27
M70318		200/5	3,75	5	5	21,81
M70319		250/5	5	7,5	7,5	22,19

Pletina: 20x12mm. 25x10mm. 30x10mm. Cable Ø 22mm

M70321	TC5.2	100/5	-	1	1,5	21,89
M70322		125/5	-	1,5	2	21,91
M70323		150/5	1	2	2,5	21,91
M70324		200/5	2,5	3	3,5	22,58
M70325		250/5	3,5	3,75	5	22,58
M70326		300/5	3,5	3,75	5	23,95
M70327		400/5	3,5	5	7,5	24,15
M70328		500/5	5	7,5	10	24,82
M70329		600/5	5	7,5	10	25,63

Pletina: 30x15mm. 20x10mm. 40x10mm. Cable Ø 28mm

M70331	TC6	150/5	1	3,5	5	23,12
M70332		200/5	3,5	5	7,5	23,12
M70333		250/5	5	7,5	10	23,12
M70334		300/5	5	7,5	10	25,43
M70335		400/5	5	7,5	10	26,14
M70336		500/5	7,5	10	15	28,01
M70337		600/5	7,5	10	15	28,01
M70338		750/5	10	15	20	28,86
M70339		800/5	10	15	20	30,07

Pletina: 20x20mm. 25x12mm. 30x10mm. Cable Ø 26mm

M70341	TC6.2	100/5	1,75	3,75	7,5	29,65
M70342		125/5	3,75	7,5	10	29,87
M70343		150/5	5	7,5	10	30,07
M70344		200/5	7,5	10	10	30,30
M70345		250/5	7,5	10	15	31,32
M70346		300/5	10	10	15	32,70
M70347		400/5	10	10	15	33,62
M70348		500/5	15	15	20	34,04
M70349		600/5	15	20	25	34,28

Pletina: 50x30mm. 60x12mm. Cable Ø 44mm.

M7036C	TC8	200/5	1	2,5	5	40,25
M7036B		300/5	2,5	5	7,5	40,25
M70361		400/5	5	7,5	10	40,25
M70362		500/5	7,5	10	15	40,25
M70363		600/5	10	15	20	41,14
M70364		750/5	15	20	25	41,14
M70365		800/5	15	20	30	41,14
M70366		1000/5	15	20	30	42,65
M70367		1200/5	15	20	30	43,84
M7036A		1250/5	15	20	30	47,61
M70368		1500/5	15	20	30	48,46
M70369		1600/5	15	20	30	50,71

Pletina: 30x15mm. 20x25mm. 40x10mm. Cable Ø 30mm.

Código	Tipo	Int. (A)	Potencia (VA) Clase 0,5	1	3	PRECIO EUROS
M703B2	TC8.3	200/5	15	20	25	75,86
M703B1		250/5	10	15	20	75,86
M703B3		300/5	15	20	25	75,86
M703B4		400/5	15	20	25	75,86
M703B5		500/5	15	20	25	78,07
M703B6		600/5	15	20	25	80,25
M703B7		750/5	20	25	30	82,48
M703B8		800/5	25	30	35	84,74
M703B9		1000/5	25	30	35	86,91

Pletina: 50x50mm. 60x30mm. 80x30mm. Cable Ø 63mm.

M7037F	TC10	200/5	1	2,5	5	42,73
M7037D		300/5	2,5	5	7,5	42,68
M7037G		400/5	2,5	5	7,5	43,26
M7037B		500/5	5	7,5	10	45,58
M7037C		600/5	7,5	10	15	46,73
M70372		800/5	7,5	10	15	46,95
M70373		1000/5	10	15	20	48,66
M70374		1200/5	10	15	20	50,37
M7037E		1250/5	10	15	20	51,54
M70375		1500/5	15	20	20	52,73
M70376		1600/5	15	20	25	61,55
M70377		2000/5	15	20	25	65,76
M70378		2500/5	15	20	30	71,37
M70379		3000/5	15	20	30	78,86

Pletina: 3x100x10 mm.

M7038B	TC12	800/5	10	15	20	66,91
M70381		1000/5	10	15	20	73,60
M70382		1200/5	10	15	20	69,78
M7038D		1250/5	10	15	20	70,10
M70383		1500/5	15	20	30	71,21
M70384		1600/5	15	20	30	78,59
M70385		2000/5	15	20	30	81,07
M70386		2500/5	20	30	40	92,46
M70387		3000/5	30	40	60	103,63
M7038C		3200/5	30	40	60	113,91
M70388		4000/5	35	40	60	115,52

M79951	Tapa cubrebornes	4,11
P19921	PA-TC/WG para montaje en carril DIN	2,34

TCH - PERFIL ESTRECHO ALTA PRECISION

Pletina: 30x10mm. Cable Ø 26mm.

Código	Tipo	Int. (A)	Potencia (VA) Clase 0,2S	0,2	0,5S	PRECIO EUROS
M7044B	TCH6.2	100/5		0,5		251,62
M7044C		150/5		0,5		257,14
M70441		100/5	1	1,5	2,5	111,79
M70442		100/5	1	1,5	2,5	111,78
M70443		150/5	2,5	3,5	3,5	112,32
M70444		200/5	3,5	5	5	112,55
M70445		250/5	5	5	5	112,80
M70446		300/5	5	5	5	112,87
M70447		400/5	7,5	7,5	7,5	113,10

Pletina: 40x10mm. Cable Ø 28mm.

M70431	TCH6	150/5	1	1,25	1,5	83,45
M70432		200/5	1,25	1,5	2	86,25
M70433		250/5	1,5	1,75	2,25	85,38
M70434		300/5	1,75	2	2,5	86,28
M70435		400/5	1	5	5	35,98
M70436		500/5	5	7,5	7,5	35,71
M70437		600/5	5	7,5	7,5	35,98
M70438		750/5	7,5	10	10	36,15
M70439		800/5	7,5	10	10	36,38

Para corroborar la validez de este documento consulte la siguiente página web	
Código Seguro de Validación	61e705588eec45f88ea7f2f5f0494641001
Url de validación	https://eamic.elda.es/absis/idi/arx/idiarxabsaweb/asp/verificadorfirma.asp
Metadatos	Origen: Origen administración Estado de elaboración: Copia auténtica de documento original

EDICIONES TARIFEC® S.A.
APDO. 23.119
08080 BARCELONA
TEL. (93) 338 00 66

CIRCUTOR

tarifa
edición 1 - 2017

GRUPO H
2 APARTADO
6 PAGINA

CONCEPTO						PRECIO EUROS
Pletina: 60x12mm. Cable Ø 44mm.						
Código	Tipo	Int. (A)	Potencia (VA) Clase 0,2S	0,2	0,5S	
M70463	TCH8	600/5	5	10	10	49,93
M70464		750/5	7,5	10	10	50,50
M70465		800/5	7,5	10	10	50,39
M70466		1000/5	10	15	15	52,42
M70467		1200/5	10	15	15	54,08
M7046A		1250/5	10	15	15	55,43
M70468		1500/5	10	15	15	56,23
M70469		1600/5	10	15	15	58,66
Pletina: 50x50mm, 60x30mm, 80x30mm. Cable Ø 63mm.						
M70472	TCH10	800/5	7,5	10	10	53,87
M70473		1000/5	7,5	10	10	57,73
M70474		1200/5	10	10	10	59,69
M7047C		1250/5	10	10	10	60,68
M70475		1500/5	10	10	15	62,75
M70476		1600/5	10	10	15	71,03
M70477		2000/5	10	10	15	77,13
M70478		2500/5	10	10	15	85,20
M70479		3000/5	10	10	15	91,22
Pletina: 3x100x10mm.						
M70482	TCH12	1200/5	10	15	15	80,10
M7048C		1250/5	10	15	15	76,67
M70483		1500/5	10	15	15	81,31
M70484		1600/5	10	15	15	87,85
M70485		2000/5	10	15	15	90,70
M70486		2500/5	15	20	20	102,60
M70487		3000/5	20	25	25	113,91
M7048B		3000/5	20	25	25	116,56
M70488		4000/5	25	30	30	127,16
TP - NUCLEO PARTIDO						
M7011A	TP-23	50/5	-	-	1,5	109,80
M70117	20x30	75/5	-	-	1,5	109,80
M70111		100/5	-	-	1,5	87,75
M70118		125/5	-	-	1,5	109,80
M70112		150/5	-	-	2	87,75
M70113		200/5	-	1,5	2,5	87,75
M70114		250/5	-	2	4	87,75
M70115		300/5	1,5	4	6	87,75
M70116		400/5	2,5	6	10	87,75
M7012D	TP-58	100/5			2	113,28
M7012A	50x80	150/5			3	113,28
M7012B		200/5	1,5	3	10	113,28
M70121		250/5	1	2	4	99,20
M70122		300/5	1,5	3	6	99,20
M70123		400/5	1,5	3	10	99,20
M70124		500/5	2,5	5	15	99,20
M70125		600/5	2,5	5	17,5	99,20
M7012C		600/5	2,5			99,19
M70126		750/5	3	6	18	99,20
M70127		800/5	3	7	18	99,20
M70128		1000/5	5	10	20	99,20
M70131	TP-88	250/5	--	2	4	109,19
M70132	80x80	300/5	1,5	3	6	109,19
M70133		400/5	1,5	3	10	109,19
M70134		500/5	2,5	5	15	109,19
M70135		600/5	2,5	5	17,5	109,19
M70136		750/5	3	6	18	109,19
M70137		800/5	3	7	18	109,19
M70138		1000/5	5	10	20	109,19
M70141	TP-812	500/5	-	4	12	159,17
M70142	80x120	600/5	-	5	14	159,17
M70143		750/5	2,5	6	17	159,17
M70144		800/5	3	7	18	159,17
M70145		1000/5	5	9	20	159,17
M70146		1200/5	6	11	24	159,17
M70147		1250/5	7	15	28	159,17
M70148		1500/5	8	17	30	159,17
M70149		1600/5	8	17	30	159,17
M7014A		2500/5	10	17	25	183,04

CONCEPTO						PRECIO EUROS
Código	Tipo	Int. (A)	Potencia (VA) Clase 0,2S	0,2	0,5S	
M7015F	TP-816	500/5	3	-	-	302,11
M7015H	80x160	600/5	3	-	-	335,44
M70158		750/5	5	-	-	305,64
M70151		1000/5	10	15	20	309,19
M7015A		1250/5	8	-	-	312,75
M70152		1500/5	15	20	25	316,29
M7015B		1600/5	8	-	-	317,72
M70153		2000/5	15	20	25	323,39
M70154		2500/5	15	20	25	342,09
M70155		3000/5	20	25	30	371,44
M7015C		3200/5	20			377,78
M70156		4000/5	20	25	30	400,76
M70157		5000/5	20	25	30	425,59
M7015E		6000/5	20	-	-	425,59
M79972	TET114	Protector TP intemperie				9,66
M79973	TET144	Protector TP intemperie				10,50
Consultar precios p/. transformadores TP.../1A.						
STP-24 TRANSFORMADORES DE CORRIENTE NÚCLEO PARTIDO						
Pletina Ø 24 mm.						
Código	A	Secundario	Clase	VA		
M73323	100	5A	3	1		46,58
M73325	150		3	1		47,05
M73326	200		3	1		46,95
M73327	250		3	1		47,62
M73328	300		3	1		48,16
M733230010000	100	1A	3	1		49,03
M733250010000	150		3	1		49,52
M733260010000	200		3	0,5		57,45
M733270010000	250		1	1		57,45
M733280010000	300		1	1		60,56
M7332300G0000	100	250mA	3	0,1		54,35
M7332500G0000	150		3	0,1		54,35
M7332600G0000	200		3	0,1		57,45
M7332700G0000	250		1	0,1		52,90
M7332800G0000	300		1	0,1		60,56
MC1 / MC3 TRANSFORMADORES EFICIENTES MONOFÁSICOS MC1 Y TRIFÁSICOS MC3						
MC3, transformadores trifásicos						
M73121	MC3-63			0,1VA		53,95
M73122	MC3-125					55,51
M73123	MC3-250					64,94
MC1, transformadores monofásicos con triple escala						
M73118	MC1-20-50/100/150			0,25VA		33,89
M73116	MC1-35-50/100/150					42,06
M73113	MC1-20-150/200/250					33,89
M73114	MC1-30-250/400/500					36,90
M73115	MC1-55-500/1000/1500					39,55
M73117	MC1-80-1000/1500/2000					43,38
MC1 / MC3 TRANSFORMADORES EFICIENTES TRIFÁSICOS NUCLEO ABIERTO						
M73602	SC3-125			0,1VA		138,57
TRANSFORMADORES CORRIENTE PRIMARIO BOBINADO						
Código		A	Clase 0,5	1	3	
M70609	TM45	1/5	2,5	5	7	78,77
M70601		5/5	2,5	5	7	53,25
M70602		10/5	2,5	5	7	56,39
M70603		15/5	2,5	5	7	56,81
M70604		20/5	2,5	5	7	59,24
M70605		25/5	2,5	5	7	60,68
M70606		30/5	2,5	5	7	63,28
M70607		40/5	2,5	5	7	64,97
M70608		50/5	2,5	5	7	66,01

Para corroborar la validez de este documento consulte la siguiente página web	
Código Seguro de Validación	61e705588eec45f88ea7f2f5f0494641001
Url de validación	https://eamic.elda.es/absis/idi/arx/idiarxabsaweb/asp/verificadorfirma.asp
Metadatos	Origen: Origen administración Estado de elaboración: Copia auténtica de documento original

EDICIONES TARIFEC® S.A.
APDO. 23.119
08080 BARCELONA
TEL. (93) 338 00 66

CIRCUTOR

tarifa
edición 1 - 2017

GRUPO H
2 APARTADO 7 PAGINA

CONCEPTO

Tapabornes precintable y base de anclaje incluídos.

Código	Tipo	Int. (A)	Potencia (VA) Clase 0,2S	0,2	0,5S	PRECIO EUROS
M70541	TA 210	5/5	15	20	30	50,18
M70542		10/5	15	20	30	50,18
M70543		15/5	15	20	30	50,18
M70544		20/5	15	20	30	50,61
M70545		25/5	15	20	30	50,61
M70546		30/5	15	20	30	50,61
M70547		40/5	15	20	30	50,61
M70548		50/5	15	20	30	52,75
M70549		60/5	15	20	30	52,75
M7054A		75/5	15	20	30	52,75
M7054K		80/5	15	20	30	52,75
M7054B		100/5	15	20	30	52,75
M7054C		125/5	15	20	30	52,75
M7054D		150/5	15	20	30	52,75
M7054E		200/5	15	20	30	52,75
M7054F		250/5	15	20	30	52,75
M7054G		300/5	15	20	30	52,75
M7054H		400/5	15	20	30	52,75

TA TRANSFORMADORES DE CORRIENTE

Pletina: 100x20mm

			0,5	1	3	
M7059A	TA400	300/5	5	10	15	46,19
M70591		400/5	5	10	15	48,94
M70592		500/5	15	20	30	49,76
M70593		600/5	15	20	30	50,42
M70594		750/5	15	20	30	53,19
M70595		800/5	15	20	30	54,04
M70596		1000/5	15	20	30	55,17
M70597		1200/5	15	20	30	58,69
M70598		1500/5	15	30	40	62,81
M70599		2000/5	20	40	50	71,54
M7059B		2000/5	20	40	50	79,12

Pletina: 100x30mm

M705A2	TA500	1000/5	15	20	30	63,73
M705A3		1200/5	15	20	30	66,52
M705A4		1500/5	15	30	40	72,33
M705A6		2000/5	20	40	50	82,36
M705A7		2500/5	20	40	50	93,92
M705A8		3000/5	20	45	60	105,22
M705A9		4000/5	35	50	70	117,35

Pletina: 125x60mm

M705BB	TA600	800/5	15	15		116,49
M705B1		1000/5	15	20	30	116,48
M705B2		1200/5	15	20	30	116,49
M705B3		1500/5	15	20	30	116,49
M705B5		2000/5	15	20	30	116,49
M705B6		2500/5	20	30	40	137,72
M705B7		3000/5	30	40	60	137,72
M705BA		3000/5	30	40	60	138,89
M705B8		4000/5	35	50	70	142,20
M705B9		5000/5	40	60	80	157,39

CONJUNTOS DE TRES TRANSFORMADORES DE CORRIENTE PARA CONTADORES CON VERIFICACIÓN EN ORIGEN KIT3-TRMC 210

Q30901	TRMC210	100/5	Clase 0,5S	10VA	201,25
Q30902		150/5			201,25
Q30903		200/5			201,25
Q30904		300/5			201,25
Q30905		400/5			201,25
Q30906		500/5			201,25
Q30907		600/5			201,25
Q30961	TRMC210	100/5	Clase 0,5	15VA	200,22
Q30962		150/5			200,22
Q30963		200/5			200,22
Q30964		300/5			200,22
Q30965		400/5			200,22
Q30966		500/5			200,22
Q30967		600/5			200,22

CONCEPTO

Código	Tipo	Int. (A)			PRECIO EUROS
Q3098D	TRMC210	50/5	Clase 0,5S	2,5VA	199,04
Q30981		100/5		2,5	199,04
Q30982		150/5		2,5	199,04
Q30983		200/5		2,5	199,04
Q30984		300/5		2,5	199,04
Q30985		400/5		2,5	199,04
Q30986		500/5		2,5	199,04
Q30987		600/5		2,5	199,04

kit3-TRMC 400

Q30911	750/5	Clase 0,5S	10	285,36
Q30912	1000/5		10	296,74
Q30913	1500/5		10	290,59
Q30914	2000/5		10	319,19
Q30971	750/5	Clase 0,5	15	293,66
Q30972	1000/5		15	305,66
Q30973	1500/5		15	307,56
Q30974	2000/5		15	309,35
Q309A1	750/5	Clase 0,5	2,5	273,45
Q309A2	1000/5		2,5	284,18
Q309A3	1500/5		2,5	287,37
Q309A4	2000/5		2,5	310,46
Q309A6	3000/5		2,5	318,74

TRMC-T

Transformadores trifásicos de corriente para contadores de facturación con verificación en origen. Long. 245 mm.

Código	Tipo	Clase0,5S	Cable	
Q301T1	TRMC-T 100/5	2,5VA	1,5 m	145,26
Q301T2	TRMC-T 200/5			145,26
Q301T3	TRMC-T 300/5			145,26
Q301T4	TRMC-T 400/5			145,26
Q301T1010E000	TRMC-T 100/5-ext	2,5VA	7 m	242,10
Q301T2010E000	TRMC-T 200/5-ext			242,10
Q301T3010E000	TRMC-T 300/5-ext			242,10
Q301T4010E000	TRMC-T 400/5-ext			242,10

TRANSFORMADORES DE MEDIDA

Encapsul. en resina. Barra pasante: Ø30mm.

Código	Tipo	Int. (A)	Pot. VA	Precis. Clase	
P50101	TRM 30	75/5	2	1	98,28
P50102		100/5	5	1	98,28
P50103		150/5	5	1	98,28
P50104		200/5	10	0,5	98,28
P50105		250/5	15	0,5	104,71
P50106		300/5	20	0,5	104,71
P50107		400/5	25	0,5	104,71

Barra pasante: Ø40mm.

P50111	TRM 40	150/5	5	0,5	126,38
P50112		200/5	7,5	0,5	126,38
P50113		250/5	10	0,5	126,38
P50114		300/5	15	0,5	126,38
P50115		400/5	20	0,5	126,38
P50116		500/5	25	0,5	126,38
P50117		600/5	30	0,5	126,38
P50118		800/5	35	0,5	126,38

Barra pasante: Ø60mm.

P50121	TRM 60	250/5	5	0,5	167,61
P50122		300/5	7,5	0,5	167,61
P50123		400/5	10	0,5	167,61
P50124		500/5	15	0,5	167,61
P50125		600/5	20	0,5	167,61
P50126		800/5	25	0,5	167,61
P50127		1000/5	30	0,5	167,61
P50128		1200/5	35	0,5	167,61

Para corroborar la validez de este documento consulte la siguiente página web	
Código Seguro de Validación	61e705588eec45f88ea7f2f5f0494641001
Url de validación	https://eamic.elda.es/absis/idi/arx/idiarxabsaweb/asp/verificadorfirma.asp
Metadatos	Origen: Origen administración Estado de elaboración: Copia auténtica de documento original

EDICIONES TARIFEC® S.A.
APDO. 23.119
08080 BARCELONA
TEL. (93) 338 00 66

CIRCUTOR

tarifa
edición 1 - 2017

GRUPO H
2 APARTADO
8 PAGINA

	CONCEPTO					PRECIO EUROS
	Barra pasante: Ø80mm.					
	Código	Tipo	Int. (A)	Pot. VA	Precis. Clase	
	P50131	TRM 80	500/5	5	0,5	198,27
	P50132		600/5	7,5	0,5	198,27
	P50133		750/5	10	0,5	198,27
	P50134		1000/5	15	0,5	200,95
	P50135		1500/5	20	0,5	200,95
	P50136		2000/5	25	0,5	206,21
	P50137		2500/5	30	0,5	211,51
	Barra pasante: Ø100mm.					
	P50141	TRM 100	750/5	15	0,5	200,95
	P50142		1000/5	20	0,5	203,59
	P50144		1500/5	20	0,5	211,51
	P50145		2000/5	20	0,5	214,17
	P50146		2500/5	20	0,5	216,78
	P50147		3000/5	25	0,5	227,36
	Barra pasante: Ø140mm.					
	P50151	TRM 140	1000/5	15	0,5	224,75
	P50152		1250/5	20	0,5	224,75
	P50153		1500/5	25	0,5	232,65
	P50154		2000/5	30	0,5	245,87
	P50155		2500/5	35	0,5	259,08
	P50156		3000/5	35	0,5	277,07
	P50157		4000/5	35	0,5	306,65
	Barra pasante: Ø180mm.					
	P50161	TRM 180	1250/5	15	0,5	243,22
	P50162		1500/5	20	0,5	251,15
	P50163		2000/5	20	0,5	256,45
	P50164		2500/5	20	0,5	269,68
	P50165		3000/5	20	0,5	289,75
	P50166		4000/5	20	0,5	313,03
	P50167		5000/5	20	0,5	338,38

SHUNTS

Zócalo de base aislante en tipos SHB (hasta 100A)
Todos los shunts se suministran con cables de 1,5m de long. y 1,5mm² de sección.

	Código	Tipo	Relación		PRECIO EUROS
	**M71211**	SHP-30	30A	60mV	26,51
	M71212	SHP-40	40A		26,51
	M71213	SHP-50	50A		26,51
	M71214	SHP-60	60A		26,51
	M71215	SHP-75	75A		26,51
	M71216	SHP-100	100A		26,51
	M71217	SHP-150	150A		28,05
	M71218	SHP-200	200A		28,05
	**M71221**	SHB-1	1A	60mV	33,84
	M71222	SHB-1,5	1,5A		33,84
	M71223	SHB-2,5	2,5A		33,84
	M71224	SHB-4	4A		33,84
	M71225	SHB-5	5A		33,84
	M71226	SHB-6	6A		33,84
	M71227	SHB-10	10A		33,84
	M71228	SHB-15	15A		33,84
	M71229	SHB-25	25A		33,84
	M7122A	SHB-30	30A		39,77
	M7122B	SHB-40	40A		39,77
	M7122C	SHB-50	50A		39,77
	M7122D	SHB-60	60A		39,77
	M7122E	SHB-80	80A		39,77
	M7122F	SHB-100	100A		39,77
	M7122N	SHB-200	200A		63,19

	CONCEPTO				PRECIO EUROS
	Código	Tipo	Relación		
	M71231	SH-30	30A	60mV	27,05
	M71232	SH-40	40A		27,05
	M71233	SH-50	50A		27,05
	M71234	SH-60	60A		27,05
	M71235	SH-80	80A		27,05
	M71236	SH-100	100A		27,05
	M71237	SH-150	150A		28,59
	M71238	SH-200	200A		48,96
	M71239	SH-250	250A		52,43
	M7123A	SH-300	300A		60,41
	M7123B	SH-400	400A		65,55
	M7123C	SH-500	500A		70,24
	M7123D	SH-600	600A		85,69
	M7123E	SH-750	750A		91,22
	M7123F	SH-800	800A		96,22
	M7123G	SH-1000	1000A		109,70
	M7123H	SH-1200	1200A		126,34
	M7123J	SH-1500	1500A		162,95
	M7123K	SH-2000	2000A		199,66
	M7123L	SH-2500	2500A		230,39
	M7123M	SH-3000	3000A		346,92
	M7123N	SH-4000	4000A		356,16
	M7123P	SH-5000	5000A		396,35
	M7123Q	SH-6000	6000A		462,38
	M7123R	SH-7500	7500A		708,68
	M7123S	SH-8000	8000A		1.663,03
	M7123T	SH-10000	10000A		2.355,01
	M7123U	SH-12500	12500A		2.555,32
	M7123V	SH-15000	15000A		3.697,88
	M7123Z	SH-12500	18000A		7.211,58
	M7123O	SH-15000	20000A		7.655,79

TRANSFORMADORES DE MEDIDA DE TENSION

						PRECIO EUROS
	**M72311**	VT2311	230/110V	25V.A*		134,18
	M72352	VT3823	380/230V			134,23
	M72321	VT4011	400/110V			134,18
	M72322	VT4023	400/230V			134,18
	M72331	VT4411	440/110V			134,18
	M72332	VT4423	440/230V			134,18
	M72341	VT4811	480/110V			134,18
	M72342	VT4823	480/230V			134,18
	M72381	VT7011	700/110V			166,59
	M72382	VT7023	700/230V			166,59

*Potencia en clase 1.

ACCESORIOS TRANSFORMADORES

Sumadores de corriente para anclaje en carril DIN

			nº entrad.			PRECIO EUROS
	**M70701**	TSR-2	2x5A	15VA	Clase 0,5	196,12
	M70702	TSR-3	3x5A			257,46
	M70703	TSR-4	4x5A			321,98
	M70704	TSR-5	5x5A			349,43

Elevador de impedancia

		Relación (I)			PRECIO EUROS
M70911	TE-5/0,1	5/0,1A	15VA	Clase 1	89,13

TRANSFORMADORES CON CONVERTIDORES

Para corrientes superiores utilizar transformador+ convertidor.

4...20 mA. Alimentación exterior 7,5...36Vcc.

	Código	Tipo (A)	Secc. útil Ø mm	PRECIO EUROS
	**M72112**	TC5-420-5	Pletina	138,63
	M72113	TC5-420-10	25x5 mm	138,63
	M72114	TC5-420-20	cable Ø20 mm	138,63
	M72131	TC6-420-50	Pletina	161,55
	M72132	TC6-420-100	40x10 mm	161,55
	M72134	TC6-420-200	cable Ø28 mm	161,55
	M72136	TC6-420-300		161,55

Para corroborar la validez de este documento consulte la siguiente página web	
Código Seguro de Validación	**61e705588eec45f88ea7f2f5f0494641001**
Url de validación	*https://eamic.elda.es/absis/idi/arx/idiarxabsaweb/asp/verificadorfirma.asp*
Metadatos	**Origen: Origen administración Estado de elaboración: Copia auténtica de documento original**

EDICIONES TARIFEC® S.A.
APDO. 23.119
08080 BARCELONA
TEL. (93) 338 00 66

CIRCUTOR

	CONCEPTO			PRECIO EUROS
	4...20 mA. Alimentación exterior 7,5...36Vcc.			
	Código	Tipo (A)	Secc. útil Ø mm	
	**M72151**	TC8-420-500	Pletina	196,79
	M72152	TC8-420-1000	60x12 mm	196,79
	M72153	TC8-420-1500	cable Ø44 mm	196,79
	Salida 0...20 mA.			
	M72031	TC6-020-50	Pletina	172,85
	M72032	TC6-020-100	40x10 mm	172,85
	M72034	TC6-020-200	cable Ø28 mm	172,85
	M72036	TC6-020-300		172,85
	M72051	TC8-020-500	Pletina	210,54
	M72052	TC8-020-1000	60x12 mm	210,54
	M72053	TC8-020-1500	cable Ø44 mm	210,54
	Salida 10...28 Vcc, alimentación salida 4...20mA Para corrientes superiores utilizar transformador+ convertidor.			
	**M70811**	TI-420-35-2,5	35	146,05
	M70812	TI-420-35-5		146,05
	M70813	TI-420-35-10		146,05
	M70814	TI-420-35-20		146,05
	M70815	TI-420-35-50		146,05
	M70816	TI-420-35-100		146,05
	M70817	TI-420-35-250		146,05
	M70821	TI-420-70-100	70	173,20
	M70822	TI-420-70-250		173,20
	M70823	TI-420-70-500		173,20
	M70824	TI-420-70-750		173,20
	M70831	TI-420-105-250	105	207,60
	M70832	TI-420-105-500		207,60
	M70833	TI-420-105-750		207,60
	M70834	TI-420-105-1000		207,60
	M70835	TI-420-105-1500		207,60
	**M70211**	TP-420-23-5	20x30	180,92
	M70212	TP-420-23-10		180,92
	M70213	TP-420-23-20		180,92
	M70214	TP-420-23-50		180,92
	M70215	TP-420-23-100		180,92
	M70216	TP-420-23-200		180,92
	M70217	TP-420-23-250		180,92
	M70218	TP-420-23-500		180,92
	M70221	TP-420-58-100	50x80	205,34
	M70222	TP-420-58-250		205,34
	M70223	TP-420-58-500		205,34
	M70224	TP-420-58-750		205,34
	Alimentación interna de la salida 4...20mA. Alimentación auxiliar a 230Vca. Para corrientes superiores utilizar transformador+convertidor.			
	**M71041**	TCM-420-25-2,5	25	256,54
	M71042	TCM-420-25-5		256,54
	M71043	TCM-420-25-10		256,54
	M71044	TCM-420-25-20		256,54
	M71045	TCM-420-25-50		256,54
	M71046	TCM-420-25-100		256,54
	M71047	TCM-420-25-200		256,54
	**M71011**	TCB-420-35-2,5	35	250,48
	M71012	TCB-420-35-5		250,48
	M71013	TCB-420-35-10		250,48
	M71014	TCB-420-35-20		250,48
	M71015	TCB-420-35-50		250,48
	M71016	TCB-420-35-100		250,48
	M71017	TCB-420-35-250		250,48
	M71021	TCB-420-70-100	70	281,86
	M71022	TCB-420-70-250		281,86
	M71023	TCB-420-70-500		281,86
	M71024	TCB-420-70-750		281,86

	CONCEPTO					PRECIO EUROS
	Convertidor trifásicos de 8 canales carril DIN.					
	Código	Tipo		Salida 4...20 mA		
	M52105	CVM BD-420-8-H		8		949,96
	TRANSFORMADORES DE PROTECCION					
	POTENCIA 5P10					
	Código	Tipo	Int. (A)	Pot.(VA)	Ø interior	
	**P50311**	TRP 40	100/5	5	40 mm.	251,69
	P50312		150/5	5		251,69
	P50313		200/5	10		251,69
	P50314		250/5	10		256,17
	P50315		300/5	15		256,17
	P50316		400/5	20		256,17
	P50317		500/5	25		260,67
	P50321	TRP 60	150/5	2,5	60 mm.	208,96
	P50322		200/5	2,5		208,96
	P50323		250/5	5		208,96
	P50324		300/5	5		217,54
	P50325		400/5	7,5		217,54
	P50326		500/5	10		225,76
	P50327		600/5	10		225,76
	P50328		750/5	15		225,76
	P50329		1000/5	20		225,76
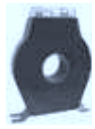	**P50331**	TRP 80	250/5	5	80 mm.	250,12
	P50332		300/5	5		250,12
	P50333		400/5	7,5		250,12
	P50334		500/5	10		253,29
	P50335		600/5	10		253,29
	P50336		800/5	15		253,29
	P50337		1000/5	20		253,29
	P50338		1200/5	25		253,29
	P50339		1500/5	30		253,29
	P50341	TRP 100	750/5	5	65 mm.	260,74
	P50342		1000/5	7,5		263,37
	P50343		1200/5	10		265,98
	P50344		1600/5	10		267,01
	P50346		2000/5	15		270,13
	P50347		2500/5	15		276,40
	P50348		3000/5	20		281,59
	**P50351**	TRP 140	1000/5	5	120 mm.	326,60
	P50352		1250/5	5		326,60
	P50353		1500/5	10		332,84
	P50354		2000/5	10		337,83
	P50355		2500/5	10		342,77
	P50356		3000/5	15		347,74
	P50357		4000/5	15		357,59
	P50361	TRP 180	1500/5	5	160 mm.	337,49
	P50362		2000/5	7,5		341,87
	P50363		2500/5	10		348,69
	P50364		3000/5	10		353,71
	P50365		4000/5	15		362,95
	P50366		5000/5	15		366,89
	POTENCIA 5P20					
	Encapsulados en resina.					
	**P50211**	TRP 40	100/5	5	40 mm.	296,11
	P50212		150/5	5		296,11
	P50213		200/5	10		296,11
	P50214		250/5	10		301,39
	P50215		300/5	15		301,39
	P50216		400/5	20		301,39
	P50217		500/5	25		306,65

Para corroborar la validez de este documento consulte la siguiente página web	
Código Seguro de Validación	**61e705588eec45f88ea7f2f5f0494641001**
Url de validación	*https://eamic.elda.es/absis/idi/arx/idiarxabsaweb/asp/verificadorfirma.asp*
Metadatos	**Origen: Origen administración Estado de elaboración: Copia auténtica de documento original**

EDICIONES
TARIFEC® S.A.
APDO. 23.119
08080 BARCELONA
TEL. (93) 338 00 66

CIRCUTOR



Código	Tipo	Int. (A)	Pot.(VA)	Ø interior	CONCEPTO	PRECIO EUROS
P50221	TRP 60	150/5	2,5	60 mm.		234,17
P50222		200/5	2,5			234,17
P50223		250/5	5			234,17
P50224		300/5	5			248,35
P50225		400/5	7,5			248,35
P50226		500/5	10			258,36
P50227		600/5	10			258,36
P50228		750/5	15			258,36
P50229		1000/5	20			258,36
P50231	TRP 80	250/5	5	80 mm.		292,53
P50232		300/5	5			292,53
P50233		400/5	7,5			292,53
P50234		500/5	10			296,24
P50235		600/5	10			296,24
P50236		800/5	15			296,24
P50237		1000/5	20			302,42
P50238		1200/5	25			302,42
P50239		1500/5	30			302,42
P50241	TRP 100	750/5	5	96 mm.		299,60
P50242		1000/5	7,5			311,67
P50243		1200/5	10			314,76
P50244		1600/5	15			316,00
P50246		2000/5	15			319,69
P50247		2500/5	20			327,11
P50248		3000/5	25			333,27
P50251	TRP 140	1000/5	5	120 mm.		398,28
P50252		1250/5	5			398,28
P50253		1500/5	10			405,90
P50254		2000/5	10			411,98
P50255		2500/5	10			418,03
P50256		3000/5	15			424,05
P50257		4000/5	15			436,10
P50261	TRP 180	1500/5	5	160 mm.		406,61
P50262		2000/5	7,5			411,89
P50263		2500/5	10			420,08
P50264		3000/5	10			426,16
P50265		4000/5	15			437,28
P50266		5000/5	15			442,03

Para corroborar la validez de este documento consulte la siguiente página web	
Código Seguro de Validación	**61e705588eec45f88ea7f2f5f0494641001**
Url de validación	*https://eamic.elda.es/absis/idi/arx/idiarxabsaweb/asp/verificadorfirma.asp*
Metadatos	**Origen: Origen administración Estado de elaboración: Copia auténtica de documento original**

CONCEPTO

CONVERTIDORES DE FRECUENCIA DEX-L

BOBINAS DE RED



Ref.	Ie A	Aliment.	Código	PRECIO EUROS
DEX-LN1-006	5,8	Monofásica	269490	40,88
DEX-LN1-009	8,6	230V	269495	55,04
DEX-LN1-013	13		269496	58,45
DEX-LN1-018	18		269497	61,45
DEX-LN1-024	24		269498	62,62
DEX-LN3-004	3,9	Trifásico	269500	81,94
DEX-LN3-006	6	230/400V	269501	92,25
DEX-LN3-010	10		269502	105,69
DEX-LN3-016	16		269503	130,82
DEX-LN3-025	25		269504	170,24

BOBINAS DE MOTOR



Salida trifásica

DEX-LM3-005	5	230/400V	269538	145,40
DEX-LM3-008	8		269539	172,03
DEX-LM3-011	11		269541	178,99
DEX-LM3-016	16		269542	186,78
DEX-LM3-035	35		269543	364,49
DEX-LM3-050	50		269544	399,99
DEX-LM3-063	63		269545	531,72
DEX-LM3-080	80		269546	634,32
DEX-LM3-100	100		269547	1.143,44
DEX-LM3-150	150		269548	1.417,02
DEX-LM3-180	180		269549	1.557,75
DEX-LM3-220	220		269560	1.580,06
DEX-LM3-260	260		269561	1.628,34

SVX



Alimentación trifásica 230VAC

SVXF07A1-2A1B1	0,55	5,6	125712	1.352,04
SVX001A1-2A1B1	0,75	7,2	125713	1.428,57
SVXF15A1-2A1B1	1,1	9,9	125714	1.479,59
SVX002A1-2A1B1	1,5	11,7	125715	1.571,43
SVX003A1-2A1B1	2,2	16,5	125716	1.642,86
SVX004A1-2A1B1	3	18,8	125681	1.780,61
SVX005A1-2A1B1	4	26,3	125717	2.005,10
SVX007A1-2A1B1	5,5	37,5	125718	2.392,86
SVX010A1-2A1B1	7,5	46,5	125719	2.928,57
SVX015A1-2A1B1	11	72	125720	3.520,41
SVX020A1-2A1N1	15	91,5	125721	4.250,00
SVX025A1-2A1N1	18,5	112,5	125722	5.326,53
SVX030A1-2A1N1	22	132	125723	6.397,96
SVX040A1-2A1N1	30	158	125724	7.510,20
SVX050A1-2A1N1	37	210	125725	8.591,84
SVX060A1-2A1N1	45	255	125726	10.602,04
SVX075A1-2A1N1	55	308	125727	13.698,98
SVX100A1-2A1N1	75	368	125728	16.954,08

Alimentación trifásica 400VAC

SVX001A1-4A1B1	0,75	3,3	125676	1.362,24
SVXF15A1-4A1B1	1,1	5	125707	1.500,00
SVX002A1-4A1B1	1,5	6,5	125748	1.571,43
SVX003A1-4A1B1	2,2	8,4	125679	1.647,96
SVX004A1-4A1B1	3	11,4	125749	1.775,51
SVX005A1-4A1B1	4	13,5	125682	2.005,10
SVX007A1-4A1B1	5,5	18	125684	2.392,86
SVX010A1-4A1B1	7,5	24	125686	2.928,57
SVX015A1-4A1B1	11	35	125688	3.520,41
SVX020A1-4A1B1	15	47	125690	4.158,16
SVX025A1-4A1B1	18,5	57	125691	4.719,39
SVX030A1-4A1B1	22	69	125693	5.474,49
SVX040A1-4A1N1	30	92	125695	6.795,92
SVX050A1-4A1N1	37	108	125750	8.255,10
SVX060A1-4A1N1	45	131	125751	9.530,61
SVX075A1-4A1N1	55	158	125699	11.035,71
SVX100A1-4A1N1	75	210	125701	13.005,10
SVX125A1-4A1N1	90	255	125702	15.581,63
SVX150A1-4A1N1	110	308	125704	18.887,76
SVX200A1-4A1N1	132	368	125752	21.938,78

CONCEPTO

Alimentación trifásica 690VAC



Ref.	Ie A	Ue V	Código	PRECIO EUROS
SVX002A1-5A4N1	2,2	5	125756	2.295,92
SVX003A1-5A4N1	3	6,8	125757	2.448,98
SVX004A1-5A4N1	4	8,3	125758	2.683,67
SVX005A1-5A4N1	5,5	11,3	125759	3.030,61
SVX007A1-5A4N1	7,5	15	125760	3.617,35
SVX010A1-5A4N1	11	20,3	125761	4.418,37
SVX015A1-5A4N1	15	27	125762	5.260,20
SVX020A1-5A4N1	18,5	33	125763	6.183,67
SVX025A1-5A4N1	22	41	125764	7.556,12
SVX030A1-5A4N1	30	51	125765	8.974,49
SVX040A1-5A4N1	37	62	125766	10.474,49
SVX050A1-5A4N1	45	78	125767	12.010,20
SVX060A1-5A4N1	55	93	125768	14.540,82
SVX075A1-5A4N1	75	120	125769	17.117,35
SVX100A1-5A4N1	90	150	125770	19.530,61
SVX125A1-5A4N1	110	188	125771	21.596,94
SVX150A1-5A4N1	132	216	125772	24.173,47
SVX175A1-5A4N1	160	255	125773	26.959,18

MODULOS SVX

	De expansión estándar OPT-A		
OPTA9	6DI, 1DO,6 DO,2A (mA/V) 1AO (mA/V)	125055	122,45
OPTA2	2RO (NA/NC)	125049	57,14
	De expansión básicos OPT-A		
OPTB1	6DI/DO (program. DI o DO)	125059	118,37
OPTB2	1RO(NA/NC, 1RO(NA), 1 termisor	125060	138,78
OPTB4	1AI/2AO (mA, aislada)	125061	208,16
OPTB5	3RO (NA)	125062	175,51
OPTB8	3Pt100	125063	351,02
OPTB9	1RO(NA), 5DI de 41..240Vac	125064	183,67
	De comunicación bus		
OPTC2	RS485 (Modbus/N2)	125067	191,84
OPTC3	Profibus DP	125068	265,31
OPTC4	LonWorks	125069	355,10
OPTC5	Profibus DP I/O (conector D9)	125070	355,10
OPTC6	CANopen (esclavo)	125710	355,10
OPTC7	DeviceNet	125071	355,10
OPTC8	RS485 (Conector D9, Modbus/RS485)	125072	200,00
OPTCI	MODBUS/TCP	125075	448,98
OPTCJ	BACnet (RS-485)	125076	155,10
	De adaptación		
OPTD3	RS232 (no desacoplada galvánicamente	125079	122,45

TRANSFORMADORES DE MANDO MONOFASICOS

Tensión preferencial 400/230V.



Ref.	Potencia kVA Empleo	Duración	Código	
STN0,1 (400/230)	0,1	0,16	204942	51,89
STN0,2 (400/230)	0,2	0,38	204977	71,63
STN0,25 (400/230)	0,25	0,44	204980	98,09
STN0,315 (400/230)	0,315	0,6	204982	104,55
STN0,4 (400/230)	0,4	0,62	204984	114,29
STN0,5 (400/230)	0,5	0,88	204986	122,98
STN0,63 (400/230)	0,63	1,51	204988	136,94
STN0,8 (400/230)	0,8	2,25	204990	184,32
STN1,0 (400/230)	1	3,28	204992	201,46
STN1,3 (400/230)	1,3	4,8	221523	226,46
STN1,6 (400/230)	1,6	3,98	221524	247,53
STN2,0 (400/230)	2	5,75	221525	294,93
STN2,5 (400/230)	2,5	7,24	221526	467,44
STN3,0 (400/230)	3	8,36	221527	558,27
STN4,0 (400/230)	4	12,2	221528	645,18

Para corroborar la validez de este documento consulte la siguiente página web	
Código Seguro de Validación	**61e705588eec45f88ea7f2f5f0494641001**
Url de validación	*https://eamic.elda.es/absis/idi/arx/idiarxabsaweb/asp/verificadorfirma.asp*
Metadatos	**Origen: Origen administración Estado de elaboración: Copia auténtica de documento original**

EDICIONES TARIFEC® S.A.
APDO. 23.119
08080 BARCELONA
TEL. (93) 338 00 66

EATON
Powering Business Worldwide



CONCEPTO				PRECIO EUROS
Ref.	Potencia kVA Empleo	Duración	Código	
STI0,1 (400/230)	0,1	0,24	046630	78,61
STI0,2 (400/230)	0,2	0,44	046636	106,78
STI0,25 (400/230)	0,25	0,6	046638	121,92
STI0,315 (400/230)	0,315	0,75	046639	131,67
STI0,4 (400/230)	0,4	1,1	046640	136,94
STI0,5 (400/230)	0,5	1,6	046641	154,04
STI0,63 (400/230)	0,63	1,7	046883	194,86
STI0,8 (400/230)	0,8	2	046889	215,94
STI1,0 (400/230)	1	2,8	046895	237,02
STI1,3 (400/230)	1,3	3,7	046918	301,53
STI1,6 (400/230)	1,6	5,55	046952	408,17
STI2,0 (400/230)	2	7	035258	473,98
STI2,5 (400/230)	2,5	9	035259	533,25
STI3,0 (400/230)	3	11,5	035260	768,94
STI4,0 (400/230)	4	15	035261	957,23
Tensión preferencial especial. Entrada 100-690V/Salida 12-250V.				
STN0,1 (./.)	0,1	0,16	204939	71,63
STN0,2 (./.)	0,2	0,38	204950	98,61
STN0,25 (./.)	0,25	0,44	204979	106,27
STN0,315 (./.)	0,315	0,6	204981	112,98
STN0,4 (./.)	0,4	0,62	204983	125,34
STN0,5 (./.)	0,5	0,88	204985	133,00
STN0,63 (./.)	0,63	1,51	204987	143,51
STN0,8 (./.)	0,8	2,25	204989	193,56
STN1,0 (./.)	1	3,28	204991	210,67
STN1,3 (./.)	1,3	4,8	204993	240,96
STN1,6 (./.)	1,6	3,98	204994	260,70
STN2,0 (./.)	2	5,75	204995	310,71
STN2,5 (./.)	2,5	7,24	204996	475,32
STN3,0 (./.)	3	8,36	204997	571,43
STN4,0 (./.)	4	12,2	204998	657,01
Entrada 50-950V/ Salida 12-1000V				
STZ0,1 (./.)	0,1	0,24	914762	92,42
STZ0,2 (./.)	0,2	0,44	914764	127,07
STZ0,25 (./.)	0,25	0,6	914765	138,26
STZ0,315 (./.)	0,315	0,75	914766	148,78
STZ0,4 (./.)	0,4	1,1	914767	154,04
STZ0,5 (./.)	0,5	1,6	914768	177,77
STZ0,63 (./.)	0,63	1,7	914769	214,62
STZ0,8 (./.)	0,8	2	914770	240,96
STZ1,0 (./.)	1	2,8	914771	264,66
STZ1,3 (./.)	1,3	3,7	914772	333,12
STZ1,6 (./.)	1,6	5,55	914773	450,30
STZ2,0 (./.)	2	7	914774	525,34
STZ2,5 (./.)	2,5	9	914775	580,66
STZ3,0 (./.)	3	11,5	914776	836,09
STZ4,0 (./.)	4	15	914777	1.040,17
STZ5,3 (./.)	5,3	13	201060	1.238,99
STZ8,3 (./.)	8,3	21	201062	1.632,66
STZ13,3 (./.)	13,3	34	201064	2.100,08

CONCEPTO	PRECIO EUROS

Para corroborar la validez de este documento consulte la siguiente página web	
Código Seguro de Validación	61e705588eec45f88ea7f2f5f0494641001
Url de validación	https://eamic.elda.es/absis/idi/arx/idiarxabsaweb/asp/verificadorfirma.asp
Metadatos	Origen: Origen administración Estado de elaboración: Copia auténtica de documento original

EDICIONES TARIFEC® S.A.
APDO. 23.119
08080 BARCELONA
TEL. (93) 338 00 66

CONCEPTO | PRECIO EUROS

TRANSFORMADORES DE CORRIENTE

TC - CON CABLE PASANTE

TCA 22

Medidas: 65x49,5 mm., cable Ø 22,5 mm.



Código	Primario (A)	Secundario (A)	
192T2022	100	5	28,25
192T2023	150		28,25
192T2024	200		28,25
192T2025	250		28,25
192T2030	300		28,25
192T2034	400		28,25
192T2035	500		28,25
192T2036	600		28,25

TCA 13-3P

Medidas: 90x58,2 mm., 6 módulos.
Secundario 5A. Frecuencia de empleo 50-60 Hz.



Código	Primario (A)	VA	Clase	Tens. máx.	
192T1905	3x50	1	1	720VAC	63,98
192T1906	3x60	1,25	1		63,98
192T1907	3x75	1,5	1		63,98
192T1908	3x80	1,5	1		68,50
192T1910	3x100	2,5	0,5		68,50
192T1912	3x125	2,5	0,5		68,50
192T1915	3x150	2,5	0,6		73,15

TC - CON PLETINA O CABLE PASANTE

TCB 26-30

Medidas: 78,5x61 mm., cable Ø 26 mm.



Código	Primario (A)	Secundario (A)	
192T2305	50	5	21,18
192T2306	60		21,18
192T2307	75		21,18
192T2310	100		21,18
192T2312	125		21,18
192T2315	150		21,18
192T2320	200		21,63
192T2325	250		21,63
192T2330	300		22,96
192T2340	400		23,07
192T2350	500		23,73
192T2360	600		24,40
192T2375	750		25,48

TCB 32-40

Medidas: 88,5x71 mm., cable Ø 32 mm.



192T4007	75	5	31,22
192T4010	100		34,76
192T4012	125		34,76
192T4015	150		34,76
192T4020	200		34,76
192T4025	250		34,76
192T4030	300		36,19
192T4040	400		36,19
192T4050	500		36,19
192T4060	600		36,19
192T4075	750		49,32
192T4080	800		49,32
192T4090	1000		49,32

Para corroborar la validez de este documento consulte la siguiente página web	
Código Seguro de Validación	**61e705588eec45f88ea7f2f5f0494641001**
Url de validación	*https://eamic.elda.es/absis/idi/arx/idiarxabsaweb/asp/verificadorfirma.asp*
Metadatos	**Origen: Origen administración Estado de elaboración: Copia auténtica de documento original**

EDICIONES TARIFEC® S.A.
APDO. 23.119
08080 BARCELONA
TEL. (93) 338 00 66

KainoS
GOSSEN ESPAÑOLA

tarifa
edición 4 - 2016

GRUPO H
2 APARTADO
17 PAGINA

TRANSFORMADORES DE INTENSIDAD

SERIE GMW

Frecuencia nominal, 50 - 60 Hz. Capacidad de sobrecarga: 1,0 In (permanente) y 60 In (durante 1 seg.). Tens. máx. de sevicio; 0,72 kV. Clase 1. Secundario 5A

PRIMARIO PASANTE



Ref.	In Primario	Dimensiones	PRECIO EUROS
ASK 31.3	50 A	60x62x78,5	29
	60 A		29
	75 A		29
	80 A		29
	100 A		29
	150 A		29
	200 A		29
	300 A		29
	400 A		29
	500 A		29
	600 A		29
	750 A		29
ASK 412.4	50 A	70x72x88,5	28
	60 A		28
	75 A		28
	80 A		28
	100 A		28
	150 A		28
	200 A		28
	300 A		28
	400 A		28
	500 A		28
	600 A		28
	750 A		28
	800 A		28
	1000 A		28
ASK 63.4	750 A	95x72x108,5	40
	800 A		40
	1000 A		40
	1200 A		40
	1500 A		40
	1800 A		40
	2000 A		40
ASK 105.6	1500 A	129x92x170	
	1800 A		
	2000 A		Cons.
	2500 A		
	3000 A		
	4000 A		

PRIMARIO BOBINADO

WSK 30	1 A	60x62x78,5	79
	2,5 A		79
	5 A		79
	10 A		79
	15 A		79
	20 A		79
WSK 40	1 A	70x72x88,5	79
	2,5 A		79
	5 A		79
	10 A		79
	15 A		79
	20 A		79
	25 A		79
	30 A		79
	40 A		79
WSK 70.6N	30 A	136x92x88,5	
	40 A		
	50 A		
	60 A		Cons.
	75 A		
	80 A		
	100 A		
	150 A		

Suplemento de precio por;
Secundario 1 A — Cons.
Clase 0,5 — Cons.

SERIE ESTÁNDAR

Frecuencia nominal, 50 - 60 Hz
Capacidad de sobrecarga: 1,2 In (permanente) y 40 In (durante 1 seg.)Tensión máx. de sevicio; 1,2 kV
Secundario 5 A.

PRIMARIO BOBINADO



Ref.	In Primario	Dimensiones	PRECIO EUROS
TAR PDE1	1,5,10,15,20,25,30 A	75x58x44	38
	40 A		43
TAR PDE2	50, 60, 75, 80 A	87x75x44	43
	100 A		46
	120, 125, 150 A		46
TAR PD1	1,5,10,15,20,25,30 A	87x75x44	54
	40 A		54
TAR PD2	50, 60, 75, 80 A	87x75x44	54
	100 A		57
	120, 125, 150 A		63
	200, 250, 300, 400, 500 A		71

PRIMARIO PASANTE



TAR0	40,50,60,75,80 A	67x44x35	18
	100,120,125,150,200,250 A		18
TAR1D	40,50,60,75,80 A	75x58x22	21
	100,120,125,150,200,250 A		21
TAR3D	40,50,60,75,80 A	75x58x44	21
	100,120,125,150,200,250 A		21
	300,400 A		21
	500,600 A		21
TAR4D	100,120,125,150,200,250A	87x75x44	25
	300, 400 A		27
	500, 600 A		30
	750, 800 A		31
	1000 A		38
TAR5	100,120,125,150,200,250,300A	100x85x45	39
	400 A		41
	500 A		41
	600 A		43
	750, 800 A		43
	1000 A		44
	1200 A		52
	1500 A		55
TAR6	400 A	110x105x61	50
	500 A		50
	600 A		50
	750, 800 A		55
	1000 A		55
	1200 A		62
	1500 A		62
	2000 A		81
	2500 A		92
TAR8	400 A	120x125x61,5	63
	500 A		63
	600 A		70
	750, 800 A		70
	1000 A		82
	1200 A		82
	1500 A		93
	2000 A		111
	2500 A		120
	3000 A		135

Para corroborar la validez de este documento consulte la siguiente página web	
Código Seguro de Validación	**61e705588eec45f88ea7f2f5f0494641001**
Url de validación	*https://eamic.elda.es/absis/idi/arx/idiarxabsaweb/asp/verificadorfirma.asp*
Metadatos	**Origen: Origen administración Estado de elaboración: Copia auténtica de documento original**

EDICIONES TARIFEC® S.A.
APDO. 23.119
08080 BARCELONA
TEL. (93) 338 00 66

KainoS GOSSEN ESPAÑOLA

tarifa
edición 4 - 2016

GRUPO H
2 APARTADO
17a PAGINA

CONCEPTO			PRECIO EUROS
Ref.	In Primario	Dimensiones	
TAR 12	500 A	175x180x68,5	92
	600 A		109
	750, 800 A		113
	1000 A		113
	1200 A		117
	1500 A		131
	2000 A		140
	2500 A		148
	3000 A		163
	3200, 3500, 4000 A		187
Suplemento de precio por; Secundario 1 A			+10%
Ejecución Doble Primario.			Cons.
Ejecución Clase Especial 0,5S - 0,2 - 0,2S.			Cons.

DE PROTECCIÓN

Frecuencia nominal, 50 - 60 Hz. Capacidad de sobrecarga: 1,2 In (permanente) y 40In (durante 1 seg.) Tensión máxima de sevicio; 1,2 kV. Secundario 5 A.

PRIMARIO BOBINADO



TAR PD1/P	5,10,15,20,25,30,40 A	87x75x44	63
TAR PD2/P	50, 60, 80 A	87x75x44	63
	100 A		67
	150 A		72

PRIMARIO PASANTE

TAR 5/P	250 A	100x85x45	48
	300 A		48
	400, 500, 600 A		48
	800 A		48
	1000 A		51
TAR 6/P	250 A	110x105x61	54
	300 A		54
	400, 500, 600 A		54
	800 A		58
	1000 A		58
	1200 A		67
	1500 A		67



TAR 8/P	300 A	120x125x61,5	102
	400, 500, 600 A		102
	800 A		102
	1000 A		102
	1200 A		102
	1500 A		109
	2000 A		118
	2500 A		143
TAR 12/P	400, 500, 600 A	175x180x68,5	136
	800 A		136
	1000 A		136
	1200 A		136
	1500 A		140
	2000 A		140
	2500 A		171
	3000 A		171
	4000 A		194
Suplemento de precio por: Secundario 1 A			+10%

DE NÚCLEO PARTIDO SERIE GMW

Frecuencia nominal, 50 Hz
Capacidad de sobrecarga: 1,2 In (permanente) y 60 In (durante 1 seg.) Tensión máxima de sevicio; 0,72 kV
Precisión: Tipo KBR 32 Primario de 300, 400, 500, 600 A Clase 1.
Tipo KBR 32 Primario de 100, 125, 150, 200, 250 A Clase 3.
Tipo KBR 44 Primario de 250 ... 1000 A Clase 1.

CONCEPTO				PRECIO EUROS
PRIMARIO PASANTE				
Dimensiones: 59,2x89,2x101,2				
Ref.	In Primario		Secundario	
KBR 32	100,125,150,200 A		5 A AC	214
	250,300,400,500,600 A			214
KBR 32	100,125,150,200 A		1 A AC	229
	250, 300, 400, 500, 600 A			229
KBR 32	100,125,150,200 A		4...20 mA DC	Cons.
	250,300,400,500,600 A			Cons.
Dimensiones: 72,2x98,1x120,6				
KBR 44	250, 300, 400, 500, 600 A		5 A AC	249
	750, 800, 1000 A			249
KBR 44	250, 300, 400, 500, 600 A		1 A AC	281
	750, 800, 1000 A			281
KBR 44	250,300,400,500,600A		4...20 mA DC	Cons.
	750, 800, 1000 A			Cons.



DE NÚCLEO PARTIDO SERIE GOSSEN

Frecuencia nominal, 50 - 60 Hz. Capacidad de sobrecarga: 1,2 In (permanente) y 40 In (durante 1 seg.) Tensión máxima de sevicio; 1,2 kV. Secundario 5A

PRIMARIO PASANTE

TARA 100	500, 600 A	48x163x184	233
	800 A		238
	1000 A		246
	1200 A		251
	1500 A		258
	2000 A		271
TARA 105	1000 A	177x50x207	354
	1200 A		354
	1250 A		375
	1500 A		375
	2000 A		400
	2500 A		417
TARA 126	1250 A	130x50x205	341
	1500 A		354
	2000 A		363
	2500 A		379
TARA 166	1250 A	130x50x240	442
	1500 A		471
	2000 A		484
	2500 A		500
	3000 A		529
	4000 A		Cons.
	5000, 6000 A		Cons.
TARA 200	1000 A	272x50x295	442
	1200 A		442
	1250 A		442
	1500 A		471
	2000 A		471
	2500 A		484
	3000 A		500
	4000 A		529
	5000, 6000 A		579
Suplemento de precio por; Secundario 1 A			+10%

SERIE KAINOTRAF

Frecuencia nominal, 50 - 60 Hz
Tensión máxima de sevicio; 0,6 kV
Secundario 5 A.

Para corroborar la validez de este documento consulte la siguiente página web	
Código Seguro de Validación	**61e705588eec45f88ea7f2f5f0494641001**
Url de validación	*https://eamic.elda.es/absis/idi/arx/idiarxabsaweb/asp/verificadorfirma.asp*
Metadatos	**Origen: Origen administración Estado de elaboración: Copia auténtica de documento original**

EDICIONES TARIFEC® S.A.
APDO. 23.119
08080 BARCELONA
TEL. (93) 338 00 66

KainoS
GOSSEN ESPAÑOLA

tarifa
edición 4 - 2016

GRUPO H
2 APARTADO
18 PAGINA

CONCEPTO			PRECIO EUROS
PRIMARIO BOBINADO			
 **TJC B**	5, 10, 15, 20, 30 A	76x115x98	54
	40 A		55
	60 A		55
	75 A		56
	100 A		56
	150 A		58
	200 A		58
PRIMARIO PASANTE			
TJM	40 A	61x30x81	22
	60 A		22
	75 A		22
	100 A		23
	150 A		24
	200 A		24
	250 A		25
	300 A		25
	400 A		27
	500 A		28
	600 A		31
TJ 5	100 A	60x40x76	22
	150 A		24
	200 A		25
	250 A		26
	300 A		26
	400 A		27
	500 A		28
	600 A		30
TJC	250 A	70x77x98	32
	300 A		32
	400 A		37
	500 A		37
	600 A		40
TJ 79	60 A	76x68x100	24
	75 A		24
	100 A		24
	150 A		24
	200 A		24
	250 A		24
	300 A		26
	400 A		28
	500 A		31
	600 A		36
	800 A		41
TJ 112	500 A	104x69x126	44
	600 A		51
	800 A		57
	1000 A		64
	1200 A		67
TJ 130	1000 A	150x79x112	69
	1200 A		77
	1500 A		81
	2000 A		106
	2500 A		121
	3000 A		143
Suplemento de precio por: Secundario 1 A			+10%

TRANSFORMADORES PARA PROTECCIONES ESPECIALES

Transformadores de intensidad aux. Factor de sobreintensidad > 20. Potencia Precisión 20 VA Cl. 0,5



TJE-87 Con múltiples relaciones y en módulo triple Relación base 5/1, 5/2, 5/3, 5/4 ó 5/5 A — 1.021



TJE-88 Con múltiples relaciones y con precisión-potencia constante en todas ellas. Rela. mínima 5/5 A Rela. máxima 5/0,714 A — 489

CONCEPTO			PRECIO EUROS
TRANSFORMADORES DE TENSIÓN			
Frecuencia nominal: 50-60 Hz Capacidad de sobrecarga permanente 1,2 Vn Tensión máx. de referencia p/ el aislamiento 0,6 kV			
 Tensiones normalizadas Primario: 100-110-220-300-380-500-600 V Secundario: 100-100:√ 3-110-110:√ 3 V			
TV-6	6 VA	Clase 0,5	
TV-10	6 ó 10 VA		Cons.
TV-12	15 ó 20 VA		
TV-15	20,30,40 ó 50 VA		
 Tensiones normalizadas Primario: 100-230-400-500-600 V Secundario: 100-100√ 3-110-110:√ 3-230 V			
 **TT-15**	15 VA	Clase 1	97
TT-30	30 VA		121
TT-60	60 VA		154
TT-120	120 VA		184
TRANSFORMADORES DE MEDIDA DE CORRIENTE CONTINUA			
Int. nominal secundaria 1 A DC. Precisión Clase 1 . Potencia de precisión 60 VA. Alim. 230 V, 50 Hz. Rigidez dieléctrica; Primario contra secundario y masa 12 kV, 50 Hz, 1 min. Secundario contra masa 3 kV, 50 Hz 1 min.			
Ref.	Capacidad de barras	Intensidad primaria nominal	
 **TRJ-AT10**	100	1000 A	1.207
TRJ-AT15	100	1500 A	1.286
TRJ-AT20	100	2000 A	1.458
TRJ-AT25	124	2500 A	1.704
TRJ-AT30	124	3000 A	1.971
SHUNTS			
Construidos con varilla de manganina. Precisión Clase 0,5. Caida de tensión normalizada 60 y 150 mV, bajo demanda 300 mV. Hasta 30 A van vontados sobre una placa base y por encima de este valor al aire. Calibres a partir de 3000A hasta 15000 A consultar.			
CAIDA DE TENSIÓN 60 MV			
 1-1,5-2,5-4-6-10-15-25-30-40-60-100-150 A			32
200 A			32
250 A			42
300 A			48
400 A			48
500 A			90
600 A			90
1000 A			164
1200 A			191
1500 A			219
2000 A			230
2500 A			310
CAIDA DE TENSIÓN 150 MV			
 1-1,5-2,5-4-6-10-15-25-30-40-60-100-150 A			43
200 A			70
250 A			76
300 A			81
400 A			81
500 A			144
600 A			144
1000 A			Cons.
1200 A			Cons.
1500 A			Cons.
2000 A			Cons.
2500 A			Cons.

Para corroborar la validez de este documento consulte la siguiente página web	
Código Seguro de Validación	**61e705588eec45f88ea7f2f5f0494641001**
Url de validación	*https://eamic.elda.es/absis/idi/arx/idiarxabsaweb/asp/verificadorfirma.asp*
Metadatos	**Origen: Origen administración Estado de elaboración: Copia auténtica de documento original**

EDICIONES
TARIFEC® S.A.
APDO. 23.119
08080 BARCELONA
TEL. (93) 338 00 66

SACI

tarifa
edición 2 - 2016

GRUPO H
2 APARTADO
11 PAGINA

CONCEPTO

TRANSFORMADORES

CARCASA DE PLASTICO

PERFIL ESTRECHO PRIMARIO PASANTE TRIPLE

Primario 20 x 6 mm. ó Ø 18 mm



Ref.	In/A	Cl. 0,5 (VA)	Cl. 1 (VA)	Cl.3 (VA)	PRECIO EUROS
TU20PS-3 30/5	30			0,5	50,94
TU20PS-3 40/5	40			1	50,94
TU20PS-3 50/5	50			1	50,94
TU20PS-3 60/5	60		1	1	50,94
TU20PS-3 75/5	75		1	1,5	50,94
TU20PS-3 100/5	100		1,25	1,5	50,94
TU20PS-3 125/5	125	1	1,5	2,5	52,08
TU20PS-3 150/5	150	1	1,5	2,5	52,08
TU20PS-3 200/5	200	1,5	2,5	3,75	54,22
TU20PS-3 250/5	250	2,5	3,75	5	54,22
TU20PS-3 30/1	30			0,5	54,00
TU20PS-3 40/1	40			1	54,00
TU20PS-3 50/1	50			1	54,00
TU20PS-3 60/1	60		1	1	54,00
TU20PS-3 75/1	75		1	1,5	54,00
TU20PS-3 100/1	100		1,25	1,5	54,00
TU20PS-3 125/1	125	1	1,5	2,5	57,29
TU20PS-3 150/1	150	1	1,5	2,5	57,29
TU20PS-3 200/1	200	1,5	2,5	3,75	62,35
TU20PS-3 250/1	250	2,5	3,75	5	62,35

Primario 30 x 10 mm. ó Ø 25 mm

TU30PS-3 150/5	150		1,5		49,10
TU30PS-3 200/5	200		2,5		49,10
TU30PS-3 250/5	250		2,5		49,10
TU30PS-3 300/5	300	2,5	2,5		49,95
TU30PS-3 400/5	400	2,5	2,5		49,95
TU30PS-3 500/5	500	3,75	3,75		51,32
TU30PS-3 600/5	600	5	5		52,08
TU30PS-3 150/1	150		1,5		57,40
TU30PS-3 200/1	200		2,5		57,40
TU30PS-3 250/1	250		2,5		57,40
TU30PS-3 300/1	300	2,5	2,5		58,32
TU30PS-3 400/1	400	2,5	2,5		58,32
TU30PS-3 500/1	500	3,75	3,75		69,28
TU30PS-3 600/1	600	5	5		70,32

PERFIL ESTRECHO PRIMARIO PASANTE

Primario: 20 x 6 mm. ó Ø 18 mm



TU20PS 30/5	30			0,5	19,55
TU20PS 40/5	40			1	19,55
TU20PS 50/5	50			1	19,55
TU20PS 60/5	60		1	1,5	19,55
TU20PS 75/5	75		1,5	1,5	19,55
TU20PS 100/5	100		1,5	2,5	19,55
TU20PS 125/5	125	1,5	2,5	3,75	19,98
TU20PS 150/5	150	2,5	3,75	5	19,98
TU20PS 200/5	200	3,75	5	5	20,75
TU20PS 250/5	250	5	7,5	7,5	20,75
TU20PS 30/1	30			0,5	20,71
TU20PS 40/1	40			1	20,71
TU20PS 50/1	50			1	20,71
TU20PS 60/1	60		1	1,5	20,71
TU20PS 75/1	75		1,5	1,5	20,71
TU20PS 100/1	100		1,5	2,5	20,71
TU20PS 125/1	125	1,5	2,5	3,75	21,98
TU20PS 150/1	150	2,5	3,75	5	21,98
TU20PS 200/1	200	3,75	5	5	23,86
TU20PS 250/1	250	5	7,5	7,5	23,86

Primario: 30 x 10 mm. ó Ø 25 mm

TU30PS 100/5	100		1,5		18,83
TU30PS 125/5	125		1,5		18,83
TU30PS 150/5	150	1,5	2,5		18,83

CONCEPTO



Ref.	In/A	Cl. 0,5 (VA)	Cl. 1 (VA)	Cl.3 (VA)	PRECIO EUROS
TU30PS 200/5	200	2,5	3,75		18,83
TU30PS 250/5	250	3,75	5		18,83
TU30PS 300/5	300	3,75	5		18,83
TU30PS 400/5	400	3,75	5		18,83
TU30PS 500/5	500	5	7,5		19,66
TU30PS 600/5	600	5	7,5		19,66
TU30PS 100/1	100		1,5		21,85
TU30PS 125/1	125		1,5		21,85
TU30PS 150/1	150	1,5	2,5		21,85
TU30PS 200/1	200	2,5	3,75		21,85
TU30PS 250/1	250	3,75	5		21,85
TU30PS 300/1	300	3,75	5		21,85
TU30PS 400/1	400	3,75	5		21,85
TU30PS 500/1	500	5	7,5		26,53
TU30PS 600/1	600	5	7,5		26,53

Primario: 40 x 10 mm. ó Ø 30 mm.

TU40PS 150/5	150		2		23,37
TU40PS 200/5	200	2,5	3,75		23,37
TU40PS 250/5	250	2,5	3,75		23,37
TU40PS 300/5	300	5	5		23,37
TU40PS 400/5	400	5	5		23,37
TU40PS 500/5	500	5	7,5		23,37
TU40PS 600/5	600	5	7,5		23,64
TU40PS 750/5	750	5	7,5		24,90
TU40PS 800/5	800	5	7,5		25,00
TU40PS 150/1	150		2		25,27
TU40PS 200/1	200	2,5	3,75		25,27
TU40PS 250/1	250	2,5	3,75		25,27
TU40PS 300/1	300	5	5		25,27
TU40PS 400/1	400	5	5		25,27
TU40PS 500/1	500	5	7,5		25,27
TU40PS 600/1	600	5	7,5		31,92
TU40PS 750/1	750	5	7,5		34,85
TU40PS 800/1	800	5	7,5		35,01

Primario: 50 x 10 mm. ó Ø 40 mm.

TU50PS 400/5	400	3,75	5		34,13
TU50PS 500/5	500	5	7,5		34,80
TU50PS 600/5	600	7,5	10		35,64
TU50PS 750/5	750	7,5	10		36,42
TU50PS 800/5	800	7,5	10		36,59
TU50PS 1000/5	1000	10	15		38,08
TU50PS 400/1	400	3,75	5		44,58
TU50PS 500/1	500	5	7,5		45,25
TU50PS 600/1	600	7,5	10		46,33
TU50PS 750/1	750	7,5	10		47,34
TU50PS 800/1	800	7,5	10		47,57
TU50PS 1000/1	1000	10	15		53,32

TRANSFORMADORES DE MEDIDA

CARCASA DE PLASTICO

PERFIL ESTRECHO PRIMARIO PASANTE

Primario: 60 x 10 mm. ó Ø 50 mm



TU60PS 400/5	400	5	5		40,65
TU60PS 500/5	500	5	7,5		41,43
TU60PS 600/5	600	5	7,5		42,48
TU60PS 750/5	750	5	7,5		43,43
TU60PS 800/5	800	7,5	10		43,60
TU60PS 1000/5	1000	10	15		45,39
TU60PS 1200/5	1200	15	20		49,61
TU60PS 1500/5	1500	15	20		54,74
TU60PS 1600/5	1600	15	20		56,58
TU60PS 400/1	400	5	5		52,84
TU60PS 500/1	500	5	7,5		53,86
TU60PS 600/1	600	5	7,5		55,23
TU60PS 750/1	750	5	7,5		56,46
TU60PS 800/1	800	7,5	10		56,69

Para corroborar la validez de este documento consulte la siguiente página web	
Código Seguro de Validación	61e705588eec45f88ea7f2f5f0494641001
Url de validación	https://eamic.elda.es/absis/idi/arx/idiarxabsaweb/asp/verificadorfirma.asp
Metadatos	Origen: Origen administración Estado de elaboración: Copia auténtica de documento original

EDICIONES TARIFEC® S.A.
APDO. 23.119
08080 BARCELONA
TEL. (93) 338 00 66

SACI

tarifa
edición 2 - 2016

GRUPO H
2 APARTADO
12 PAGINA

Ref.	In/A	Cl. 0,5 (VA)	Cl. 1 (VA)	Cl.3 (VA)	PRECIO EUROS
					
TU60PS 1000/1	1000	10	15		63,54
TU60PS 1200/1	1200	15	20		69,46
TU60PS 1500/1	1500	15	20		76,64
TU60PS 1600/1	1600	15	20		79,21
Primario: 80 x 30 mm. ó Ø 70 mm					
TU80PS 400/5	400	5	7,5		50,74
TU80PS 500/5	500	5	7,5		51,74
TU80PS 600/5	600	7,5	10		53,07
TU80PS 750/5	750	7,5	10		54,25
TU80PS 800/5	800	7,5	10		54,41
TU80PS 1000/5	1000	10	15		45,34
TU80PS 1200/5	1200	15	20		49,57
TU80PS 1500/5	1500	15	20		54,69
TU80PS 1600/5	1600	15	20		56,52
TU80PS 2000/5	2000	15	20		64,71
TU80PS 400/1	400	5	7,5		65,96
TU80PS 500/1	500	5	7,5		67,27
TU80PS 600/1	600	7,5	10		69,00
TU80PS 750/1	750	7,5	10		70,52
TU80PS 800/1	800	7,5	10		70,73
TU80PS 1000/1	1000	10	15		63,48
TU80PS 1200/1	1200	15	20		69,40
TU80PS 1500/1	1500	15	20		76,56
TU80PS 1600/1	1600	15	20		79,13
TU80PS 2000/1	2000	15	20		90,58
Primario: 100 x 30 mm.					
TU100PS 500/5	500	5	7,5		58,03
TU100PS 600/5	600	7,5	10		58,54
TU100PS 750/5	750	7,5	10		59,28
TU100PS 800/5	800	7,5	10		60,69
TU100PS 1000/5	1000	10	15		62,12
TU100PS 1200/5	1200	15	20		65,80
TU100PS 1500/5	1500	15	20		66,65
TU100PS 1600/5	1600	15	20		68,41
TU100PS 2000/5	2000	15	20		75,55
TU100PS 2500/5	2500	20	25		98,84
TU100PS 3000/5	3000	20	25		110,52
TU100PS 500/1	500	5	7,5		81,33
TU100PS 600/1	600	7,5	10		82,05
TU100PS 750/1	750	7,5	10		83,08
TU100PS 800/1	800	7,5	10		85,06
TU100PS 1000/1	1000	10	15		87,05
TU100PS 1200/1	1200	15	20		92,21
TU100PS 1500/1	1500	15	20		93,40
TU100PS 1600/1	1600	15	20		95,86
TU100PS 2000/1	2000	15	20		105,87
TU100PS 2500/1	2500	20	25		138,51
TU100PS 3000/1	3000	20	25		154,88
Primario: 125 x 50 mm.					
TU125PS 500/5	500	5	7,5		81,35
TU125PS 600/5	600	5	7,5		82,04
TU125PS 750/5	750	7,5	10		83,04
TU125PS 800/5	800	7,5	10		85,09
TU125PS 1000/5	1000	10	15		87,02
TU125PS 1200/5	1200	15	20		92,24
TU125PS 1500/5	1500	15	20		93,37
TU125PS 1600/5	1600	15	20		95,53
TU125PS 2000/5	2000	20	25		115,16
TU125PS 2500/5	2500	20	25		121,58
TU125PS 3000/5	3000	20	25		129,06
TU125PS 4000/5	4000	7,5	10		142,56
TU125PS 500/1	500	5	7,5		113,89
TU125PS 600/1	600	5	7,5		114,85
TU125PS 750/1	750	7,5	10		116,27
TU125PS 800/1	800	7,5	10		119,13
TU125PS 1000/1	1000	10	15		121,84
TU125PS 1200/1	1200	15	20		129,14
TU125PS 1500/1	1500	15	20		130,73
TU125PS 1600/1	1600	15	20		133,74

Ref.	In/A	Cl. 0,5 (VA)	Cl. 1 (VA)	Cl.3 (VA)	PRECIO EUROS
TU125PS 2000/1	2000	20	25		161,23
TU125PS 2500/1	2500	20	25		170,21
TU125PS 3000/1	3000	20	25		180,69
TU125PS 4000/1	4000	7,5	10		199,59
PRIMARIO PASANTE TRIPLE CARRIL DIN					
Primario: Ø 14 mm					
					
TM 3 60/5	60		1,5		88,40
TM 3 75/5	75		1,5		88,40
TM 3 80/5	80		1,5		88,40
TM 3 100/5	100	1,5			88,40
TM 3 125/5	125	1,5			88,40
TM 3 150/5	150	1,5			88,40
TM 3 60/1	60		1,5		97,24
TM 3 75/1	75		1,5		97,24
TM 3 80/1	80		1,5		97,24
TM 3 100/1	100	1,5			97,24
TM 3 125/1	125	1,5			97,24
TM 3 150/1	150	1,5			97,24
TRANSFORMADOR DE EFECTO HALL					
Primario: Ø 14 mm					
					
TEH-132	100				57,20
TEH-132	200				57,20
TEH-132	300				57,20
TEH-132	400				57,20
TEH-132	500				57,20
TEH-132	600				57,20
TEH-132	1000				57,20
PRIMARIO BOBINADO					
					
TU3ba 5/5	5	--	5	7,5	43,36
TU3ba 10/5	10				43,36
TU3ba 15/5	15				43,36
TU3ba 20/5	20				43,36
TU3ba 25/5	25				43,36
TU3ba 30/5	30				43,36
TU3ba 40/5	40				43,36
TU3ba 50/5	50				43,36
TU3ba 60/5	60				43,36
TU3ba 75/5	75				43,36
TU3ba 5/1	5	--	5	7,5	47,86
TU3ba 10/1	10				47,86
TU3ba 15/1	15				47,86
TU3ba 20/1	20				47,86
TU3ba 25/1	25				47,86
TU3ba 30/1	30				47,86
TU3ba 40/1	40				47,86
TU3ba 50/1	50				47,86
TU3ba 60/1	60				47,86
TU3ba 75/1	75				47,86
TU3b 5/5	5	10	20	30	45,82
TU3b 10/5	10				45,82
TU3b 15/5	15				45,82
TU3b 20/5	20				45,82
TU3b 25/5	25				45,82
TU3b 30/5	30				45,82
TU3b 40/5	40				45,82
TU3b 50/5	50				45,82
TU3b 60/5	60				45,82
TU3b 75/5	75				45,82
TU3b 100/5	100				45,82
TU3b 125/5	125				45,82
TU3b 150/5	150				45,82
TU3b 5/1	5	10	20	30	50,29
TU3b 10/1	10				50,29
TU3b 15/1	15				50,29
TU3b 20/1	20				50,29
TU3b 25/1	25				50,29

Para corroborar la validez de este documento consulte la siguiente página web	
Código Seguro de Validación	**61e705588eec45f88ea7f2f5f0494641001**
Url de validación	*https://eamic.elda.es/absis/idi/arx/idiarxabsaweb/asp/verificadorfirma.asp*
Metadatos	**Origen: Origen administración Estado de elaboración: Copia auténtica de documento original**

EDICIONES
TARIFEC® S.A.
APDO. 23.119
08080 BARCELONA
TEL. (93) 338 00 66

SACI

tarifa
edición 2 - 2016

GRUPO H
2 APARTADO
13 PAGINA

CONCEPTO Ref.	In/A	Cl. 0,5 (VA)	Cl. 1 (VA)	Cl.3 (VA)	PRECIO EUROS
					
TU3b 30/1	30	10	20	30	50,29
TU3b 40/1	40				50,29
TU3b 50/1	50				50,29
TU3b 60/1	60				50,29
TU3b 75/1	75				50,29
TU3b 100/1	100				50,29
TU3b 125/1	125				50,29
TU3b 150/1	150				50,29
TU3bc 5/5	5	15	25	40	61,74
TU3bc 10/5	10				61,74
TU3bc 15/5	15				61,74
TU3bc 20/5	20				61,74
TU3bc 25/5	25				61,74
TU3bc 30/5	30				61,74
TU3bc 40/5	40				61,74
TU3bc 50/5	50				61,74
TU3bc 60/5	60				61,74
TU3bc 75/5	75				61,74
TU3bc 100/5	100				61,74
TU3bc 125/5	125				61,74
TU3bc 150/5	150				61,74
TU3bc 5/1	5	15	25	40	67,94
TU3bc 10/1	10				67,94
TU3bc 15/1	15				67,94
TU3bc 20/1	20				67,94
TU3bc 25/1	25				67,94
TU3bc 30/1	30				67,94
TU3bc 40/1	40				67,94
TU3bc 50/1	50				67,94
TU3bc 60/1	60				67,94
TU3bc 75/1	75				67,94
TU3bc 100/1	100				67,94
TU3bc 125/1	125				67,94
TU3bc 150/1	150				67,94
PRIMARIO PASANTE					
BARRA: 20 x 5 mm. ó Ø 16 mm.					
					
TU20 30/5	30			1	20,65
TU20 40/5	40			1	20,65
TU20 50/5	50			1	20,65
TU20 60/5	60		1	2	20,65
TU20 75/5	75		1,5	2,5	20,65
TU20 100/5	100		2,5	3,75	20,65
TU20 125/5	125		3,75	5	21,11
TU20 150/5	150	3,75	5	7,5	21,11
TU20 200/5	200	5	7,5	10	21,98
TU20 250/5	250	7,5	10	15	21,98
TU20 30/1	30			1	21,84
TU20 40/1	40			1	21,84
TU20 50/1	50			1	21,84
TU20 60/1	60		1	2	21,84
TU20 75/1	75		1,5	2,5	21,84
TU20 100/1	100		2,5	3,75	21,84
TU20 125/1	125		3,75	5	23,13
TU20 150/1	150	3,75	5	7,5	23,13
TU20 200/1	200	5	7,5	10	25,29
TU20 250/1	250	7,5	10	15	25,29
BARRA: 30 x 10 mm. ó Ø 22 mm.					
TU30 100/5	100		1,25	2,5	19,94
TU30 125/5	125		1,25	2,5	19,94
TU30 150/5	150	1,5	2,5	3,75	19,94
TU30 200/5	200	2,5	3,75	5	19,94
TU30 250/5	250	3,75	5	7,5	19,94
TU30 300/5	300	3,75	5	7,5	19,94
TU30 400/5	400	3,75	5	7,5	19,94
TU30 500/5	500	5	7,5	10	20,81
TU30 600/5	600	5	7,5	10	20,81
TU30 100/1	100	--	1,25	2,5	23,28
TU30 125/1	125	--	1,25	2,5	23,28
TU30 150/1	150	1,5	2,5	3,75	23,28
TU30 200/1	200	2,5	3,75	5	23,28

CONCEPTO Ref.	In/A	Cl. 0,5 (VA)	Cl. 1 (VA)	Cl.3 (VA)	PRECIO EUROS
					
TU30 250/1	250	3,75	5	7,5	23,28
TU30 300/1	300	3,75	5	7,5	23,28
TU30 400/1	400	3,75	5	7,5	23,28
TU30 500/1	500	5	7,5	10	28,05
TU30 600/1	600	5	7,5	10	28,05
BARRA: 30 x 10 mm. ó Ø 25 mm.					
TUC30 200/5	200	15	20	30	34,39
TUC30 250/5	250				35,27
TUC30 300/5	300				36,29
TUC30 400/5	400				32,23
TUC30 500/5	500				34,27
TUC30 600/5	600				36,57
TUC30 200/1	200	15	20	30	39,92
TUC30 250/1	250				42,65
TUC30 300/1	300				45,53
TUC30 400/1	400				41,63
TUC30 500/1	500				45,69
TUC30 600/1	600				52,95
BARRA: 40 x 10 mm. ó Ø 30 mm.					
TU40 50/5	50		0,75	1,5	24,13
TU40 60/5	60		1,25	2	24,13
TU40 75/5	75		2	3,75	24,13
TU40 100/5	100	1	3	5	24,13
TU40 125/5	125	2,5	3,75	5	24,72
TU40 150/5	150	3,75	5	7,5	24,72
TU40 200/5	200	3,75	5	7,5	24,72
TU40 250/5	250	5	7,5	10	24,72
TU40 300/5	300	7,5	10	15	24,72
TU40 400/5	400	10	15	20	24,72
TU40 500/5	500	10	15	20	24,72
TU40 600/5	600	10	15	20	24,99
TU40 750/5	750	10	15	20	26,32
TU40 800/5	800	15	20	30	26,46
TU40 1000/5	1000	15	20	30	28,62
TU40 50/1	50		0,75	1,5	25,44
TU40 60/1	60		1,25	2	25,44
TU40 75/1	75		2	3,75	25,44
TU40 100/1	100	1	3	5	25,44
TU40 125/1	125	2,5	3,75	5	26,75
TU40 150/1	150	3,75	5	7,5	26,75
TU40 200/1	200	3,75	5	7,5	26,75
TU40 250/1	250	5	7,5	10	26,75
TU40 300/1	300	7,5	10	15	26,75
TU40 400/1	400	10	15	20	26,75
TU40 500/1	500	10	15	20	26,75
TU40 600/1	600	10	15	20	33,54
TU40 750/1	750	10	15	20	37,01
TU40 800/1	800	15	20	30	38,01
TU40 1000/1	1000	15	20	30	42,49
BARRA: 40 x 10 mm. ó Ø 32 mm.					
TUC40 50/5	50		0,75	1,5	31,95
TUC40 60/5	60		1,25	2	31,95
TUC40 75/5	75		2	3,75	31,95
TUC40 100/5	100	1	3	5	31,95
TUC40 125/5	125	2,5	3,75	5	32,53
TUC40 150/5	150	3,75	5	7,5	32,53
TUC40 200/5	200	3,75	5	7,5	32,53
TUC40 250/5	250	5	7,5	10	32,53
TUC40 300/5	300	7,5	10	15	32,53
TUC40 400/5	400	10	15	20	32,53
TUC40 500/5	500	10	15	20	32,53
TUC40 600/5	600	10	15	20	32,82
TUC40 750/5	750	10	15	20	34,11
TUC40 800/5	800	15	20	30	34,27
TUC40 1000/5	1000	15	20	30	36,45
TUC40 50/1	50		0,75	1,5	33,68
TUC40 60/1	60		1,25	2	33,68
TUC40 75/1	75		2	3,75	33,68
TUC40 100/1	100	1	3	5	33,68
TUC40 125/1	125	2,5	3,75	5	35,27

Para corroborar la validez de este documento consulte la siguiente página web	
Código Seguro de Validación	**61e705588eec45f88ea7f2f5f0494641001**
Url de validación	*https://eamic.elda.es/absis/idi/arx/idiarxabsaweb/asp/verificadorfirma.asp*
Metadatos	**Origen: Origen administración Estado de elaboración: Copia auténtica de documento original**

EDICIONES TARIFEC® S.A.
APDO. 23.119
08080 BARCELONA
TEL. (93) 338 00 66

SACI

tarifa
edición 2 - 2016

GRUPO H
2 APARTADO
14 PAGINA

Ref.	In/A	Cl. 0,5 (VA)	Cl. 1 (VA)	Cl.3 (VA)	PRECIO EUROS
TUC40150/1	150	3,75	5	7,5	35,27
TUC40200/1	200	3,75	5	7,5	35,27
TUC40250/1	250	5	7,5	10	35,27
TUC40300/1	300	7,5	10	15	35,27
TUC40400/1	400	10	15	20	35,27
TUC40500/1	500	10	15	20	35,27
TUC40600/1	600	10	15	20	44,23
TUC40750/1	750	10	15	20	48,29
TUC40800/1	800	15	20	30	49,45
TUC401000/1	1000	15	20	30	54,20
BARRA: 50 x 10 mm. ó Ø 40 mm.					
TUC50400/5	400	10			36,62
TUC50500/5	500				37,34
TUC50600/5	600				38,28
TUC50750/5	750				39,11
TUC50800/5	800				39,25
TUC501000/5	1000				40,89
TUC501200/5	1200				44,69
TUC501500/5	1500				49,32
TUC502000/5	2000				67,68
TUC50400/1	400	10			47,56
TUC50500/1	500				48,54
TUC50600/1	600				39,43
TUC50750/1	750				50,85
TUC50800/1	800				51,02
TUC501000/1	1000				57,25
TUC501200/1	1200				62,57
TUC501500/1	1500				69,05
TUC502000/1	2000				94,75
BARRA: 60 x 10 mm. ó Ø 51 mm.					
 **TUC60400/5**	400	15	20	30	44,66
TUC60500/5	500				45,53
TUC60600/5	600				46,69
TUC60750/5	750				47,70
TUC60800/5	800				47,86
TUC601000/5	1000				49,87
TUC601200/5	1200				54,50
TUC601500/5	1500				60,14
TUC602000/5	2000				71,13
TUC60400/1	400	15	20	30	57,97
TUC60500/1	500				59,11
TUC60600/1	600				60,57
TUC60750/1	750				61,86
TUC60800/1	800				62,31
TUC601000/1	1000				69,82
TUC601200/1	1200				75,61
TUC601500/1	1500				84,10
TUC602000/1	2000				99,76
BARRA: 80 x 30 mm. ó Ø 65 mm.					
TUC80400/5	400	15	20	30	55,82
TUC80500/5	500				56,91
TUC80600/5	600				58,35
TUC80750/5	750				59,63
TUC80800/5	800				59,83
TUC801000/5	1000				49,87
TUC801200/5	1200				54,50
TUC801500/5	1500				60,14
TUC802000/5	2000				71,13
TUC802500/5	2500				82,40
TUC80400/1	400	15	20	30	72,56
TUC80500/1	500				74,00
TUC80600/1	600				75,86
TUC80750/1	750				77,52
TUC80800/1	800				77,79
TUC801000/1	1000				69,82
TUC801200/1	1200				75,61
TUC801500/1	1500				84,10
TUC802000/1	2000				99,76
TUC802500/1	2500				115,35

Ref.	In/A	Cl. 0,5 (VA)	Cl. 1 (VA)	Cl.3 (VA)	PRECIO EUROS
BARRA: 100 x 20 mm.					
TL2750/5	750	10	20	30	60,42
TL2800/5	800	15	20	30	61,86
TL21000/5	1000	20	30	45	63,30
TL21200/5	1200	20	30	45	67,08
TL21500/5	1500	30	45	60	67,94
TL22000/5	2000	30	60	90	81,54
TL2750/1	750	10	20	30	84,59
TL2800/1	800	15	20	30	86,74
TL21000/1	1000	20	30	45	88,48
TL21200/1	1200	20	30	45	93,95
TL21500/1	1500	30	45	60	95,11
TL22000/1	2000	30	60	90	114,06
BARRA: 100 x 30 mm.					
TL31500/5	1500	10	20	30	81,54
TL32000/5	2000	15	25	40	94,39
TL32500/5	2500	25	30	45	106,66
TL33000/5	3000	30	45	60	119,26
TL31500/1	1500	10	20	30	113,92
TL32000/1	2000	15	25	40	132,13
TL32500/1	2500	25	30	45	149,32
TL33000/1	3000	30	45	60	167,12
BARRA: 100 x 60 mm.					
 **TL42000/5**	2000	10	20	30	131,98
TL42500/5	2500	10	20	30	139,28
TL43000/5	3000	20	30	45	147,88
TL44000/5	4000	30	60	90	163,35
TL45000/5	5000	30	60	90	182,45
TL42000/1	2000	10	20	30	184,89
TL42500/1	2500	10	20	30	196,31
TL43000/1	3000	20	30	45	207,16
TL44000/1	4000	30	60	90	224,07
TL45000/1	5000	30	60	90	249,57

CLASE 0,5 S - GAMA EXTENDIDA 150%
ENCAPSULADOS EN RESINA

				PRECIO EUROS
 **TU3R50/5**	50	10	Primario bobinado	84,08
TU3R60/5	60	10		84,08
TU3R75/5	75	10		84,08
TU3R100/5	100	10		84,08
TU3R125/5	125	10		84,08
TU3R150/5	150	10		84,08
TU3R200/5	200	10		84,08
TU3R250/5	250	10		84,08
TU3R300/5	300	10		84,08
TU3R400/5	400	10		84,08
TU3R500/5	500	10		84,08
TU3R600/5	600	10		84,08
 **TUP20R750/5**	750	10	Primario 100x20 mm.	93,91
TUP20R800/5	800	10		93,91
TUP20R1000/5	1000	10		117,94
TUP20R1200/5	1200	10		117,94
TUP20R1500/5	1500	10		117,94
TUP20R2000/5	2000	10		117,94

TRANSFORMADOR DE MEDIDA
ENCAPSULADOS EN RESINA

PRIMARIO BOBINADO

Codificado Clase 0,5 (15 VA).

				PRECIO EUROS
 **TU3aR5/5**	5	2,5	5	101,34
TU3aR10/5	10			101,34
TU3aR15/5	15			101,34
TU3aR20/5	20			101,34
TU3aR25/5	25			101,34
TU3aR30/5	30			101,34

Para corroborar la validez de este documento consulte la siguiente página web	
Código Seguro de Validación	**61e705588eec45f88ea7f2f5f0494641001**
Url de validación	*https://eamic.elda.es/absis/idi/arx/idiarxabsaweb/asp/verificadorfirma.asp*
Metadatos	**Origen: Origen administración Estado de elaboración: Copia auténtica de documento original**

EDICIONES TARIFEC® S.A.
APDO. 23.119
08080 BARCELONA
TEL. (93) 338 00 66

SACI

tarifa
edición 2 - 2016

GRUPO H
2 APARTADO
15 PAGINA

CONCEPTO Ref.	In/A	Cl. 0,5 (VA)	Cl. 1 (VA)	PRECIO EUROS
				
TU3aR 40/5	40			101,34
TU3aR 50/5	50			101,34
TU3aR 60/5	60			101,34
TU3aR 75/5	75			101,34
TU3aR 100/5	100			101,34
TU3aR 125/5	125			101,34
TU3aR 150/5	150			101,34
TU3aR 200/5	200			101,34
TU3aR 250/5	250			101,34
TU3aR 300/5	300			101,34
TU3aR 5/1	5	2,5	5	121,14
TU3aR 10/1	10			121,14
TU3aR 15/1	15			121,14
TU3aR 20/1	20			121,14
TU3aR 25/1	25			121,14
TU3aR 30/1	30			121,14
TU3aR 40/1	40			121,14
TU3aR 50/1	50			121,14
TU3aR 60/1	60			121,14
TU3aR 75/1	75			121,14
TU3aR 100/1	100			121,14
TU3aR 125/1	125			121,14
TU3aR 150/1	150			121,14
TU3aR 200/1	200			121,14
TU3aR 250/1	250			121,14
TU3aR 300/1	300			121,14
TU3bR 5/5	5	10	20	83,84
TU3bR 10/5	10			83,84
TU3bR 15/5	15			83,84
TU3bR 20/5	20			83,84
TU3bR 25/5	25			83,84
TU3bR 30/5	30			83,84
TU3bR 40/5	40			83,84
TU3bR 50/5	50			83,84
TU3bR 60/5	60			83,84
TU3bR 75/5	75			83,84
TU3bR 100/5	100			83,84
TU3bR 125/5	125			83,84
TU3bR 150/5	150			83,84
TU3bR 200/5	200			83,84
TU3bR 5/1	5	10	20	109,01
TU3bR 10/1	10			109,01
TU3bR 15/1	15			109,01
TU3bR 20/1	20			109,01
TU3bR 25/1	25			109,01
TU3bR 30/1	30			109,01
TU3bR 40/1	40			109,01
TU3bR 50/1	50			109,01
TU3bR 60/1	60			109,01
TU3bR 75/1	75			109,01
TU3bR 100/1	100			109,01
TU3bR 125/1	125			109,01
TU3bR 150/1	150			109,01
TU3bR 200/1	200			109,01
TU3R 50/5	50	15	25	101,76
TU3R 60/5	60			101,76
TU3R 75/5	75			101,76
TU3R 100/5	100			101,76
TU3R 125/5	125	15	25	101,76
TU3R 150/5	150			101,76
TU3R 200/5	200			101,76
TU3R 250/5	250			101,76
TU3R 300/5	300			101,76
TU3R 400/5	400			101,76
TU3R 500/5	500			101,76
TU3R 600/5	600			101,76
TU3R 50/1	50	15	25	132,43
TU3R 60/1	60			132,43
TU3R 75/1	75			132,43
TU3R 100/1	100			132,43
TU3R 125/1	125			132,43
TU3R 150/1	150			132,43
TU3R 200/1	200			132,43
TU3R 250/1	250			132,43
TU3R 300/1	300			132,43
TU3R 400/1	400			132,43
TU3R 500/1	500			132,43
TU3R 600/1	600			132,43
TU50R 400/5	400	15	25	132,56
TU50R 500/5	500			132,56
TU50R 600/5	600			136,04
TU50R 750/5	750			136,04
TU50R 800/5	800			138,93
				
TU50R 400/1	400	15	25	172,32
TU50R 500/1	500			172,32
TU50R 600/1	600			176,78
TU50R 750/1	750			176,78
TU50R 800/1	800			180,42

PRIMARIO PASANTE
BARRA: 80 x 20 mm.

				
TUP20RC 500/5	500	10	15	98,32
TUP20RC 600/5	600	15	25	109,85
TUP20RC 750/5	750	15	25	109,85
TUP20RC 800/5	800	15	25	109,85
TUP20RC 1000/5	1000	15	25	109,85
TUP20RC 1200/5	1200	15	25	117,25
TUP20RC 1500/5	1500	15	25	117,25
TUP20RC 500/1	500	10	15	127,80
TUP20RC 600/1	600	15	25	142,81
TUP20RC 750/1	750	15	25	142,81
TUP20RC 800/1	800	15	25	142,81
TUP20RC 1000/1	1000	15	25	142,81
TUP20RC 1200/1	1200	15	25	166,10
TUP20RC 1500/1	1500	15	25	166,10

BARRA: 100 x 20 mm.

				
TUP20R 750/5	750	15	25	113,18
TUP20R 800/5	800	15	25	113,18
TUP20R 1000/5	1000	15	25	141,68
TUP20R 1200/5	1200	15	25	141,68
TUP20R 1500/5	1500	15	25	141,68
TUP20R 2000/5	2000	15	25	141,68
TUP20R 750/1	750	15	25	152,36
TUP20R 800/1	800	15	25	152,36
TUP20R 1000/1	1000	15	25	190,54
TUP20R 1200/1	1200	15	25	190,54
TUP20R 1500/1	1500	15	25	190,54
TUP20R 2000/1	2000	15	25	190,54

TRANSFORMADOR DE TENSION

ENCAPSULADOS EN RESINA

				
TE15R 400/100 Vp/Vs	CLASE 1 - 25 VA			130,25
TE15R 400/110 Vp/Vs				130,25
TE15R 400/230 Vp/Vs				130,25
TE15R 440/100 Vp/Vs				130,25
TE15R 440/110 Vp/Vs				130,25
TE15R 440/230 Vp/Vs				130,25
TE15R 230/110 Vp/Vs				130,25

TRANSFORM. NUCLEO ABIERTO

ENCAPSULADOS EN RESINA

BARRA: 30 x 20 mm.

						
TA30R 100/5	100				3	91,67
TA30R 150/5	150				3,75	91,67
TA30R 200/5	200			2,5	4	91,67
TA30R 250/5	250			3,75	5	91,67
TA30R 300/5	300	2,5	4		6	91,67
TA30R 400/5	400	3,75	5		10	91,67

Para corroborar la validez de este documento consulte la siguiente página web	
Código Seguro de Validación	61e705588eec45f88ea7f2f5f0494641001
Url de validación	https://eamic.elda.es/absis/idi/arx/idiarxabsaweb/asp/verificadorfirma.asp
Metadatos	Origen: Origen administración Estado de elaboración: Copia auténtica de documento original

EDICIONES
TARIFEC® S.A.
APDO. 23.119
08080 BARCELONA
TEL. (93) 338 00 66

SACI

tarifa
edición 2 - 2016

GRUPO H
2 APARTADO
15 a PAGINA

Ref.	In/A	Cl.0,5 (VA)	Cl.1 (VA)	Cl.3 (VA)	PRECIO EUROS
TA30R100/1	100			3	110,00
TA30R150/1	150			3,75	110,00
TA30R200/1	200		2,5	4	110,00
TA30R250/1	250		3,75	5	110,00
TA30R300/1	300	2,5	4	6	110,00
TA30R400/1	400	3,75	5	10	110,00
BARRA: 60 x 30 mm.					
TA60R250/5	250	1	2,5	3,75	100,54
TA60R300/5	300	2	3,75	5	100,54
TA60R400/5	400	2,5	3,75	7,5	100,54
TA60R500/5	500	3,75	5	15	100,54
TA60R600/5	600	5	7,5	20	100,54
TA60R750/5	750	7,5	10	20	100,54
TA60R800/5	800	7,5	10	20	100,54
TA60R1000/5	1000	10	15	20	100,54
TA60R250/1	250	1	2,5	3,75	120,64
TA60R300/1	300	2	3,75	5	120,64
TA60R400/1	400	2,5	3,75	7,5	120,64
TA60R500/1	500	3,75	5	15	120,64
TA60R600/1	600	5	7,5	20	120,64
TA60R750/1	750	7,5	10	20	120,64
TA60R800/1	800	7,5	10	20	120,64
TA60R1000/1	1000	10	15	20	120,64
BARRA: 80 x 50 mm.					
TA80R250/5	250	1	2,5	3,75	105,36
TA80R300/5	300	2	3,75	5	105,36
TA80R400/5	400	2,5	3,75	7,5	105,36
TA80R500/5	500	3,75	5	15	105,36
TA80R600/5	600	5	7,5	20	105,36
TA80R750/5	750	7,5	10	20	105,36
TA80R800/5	800	7,5	10	20	105,36
TA80R1000/5	1000	10	15	20	105,36
TA80R250/1	250	1	2,5	3,75	126,43
TA80R300/1	300	2	3,75	5	126,43
TA80R400/1	400	2,5	3,75	7,5	126,43
TA80R500/1	500	3,75	5	15	126,43
TA80R600/1	600	5	7,5	20	126,43
TA80R750/1	750	7,5	10	20	126,43
TA80R800/1	800	7,5	10	20	126,43
TA80R1000/1	1000	10	15	20	126,43
BARRA: 100 x 80 mm.					
TA100R250/5	250	1	2,5	3,75	114,65
TA100R300/5	300	2	3,75	5	114,65
TA100R400/5	400	2,5	3,75	7,5	114,65
TA100R500/5	500	3,75	5	15	114,65
TA100R600/5	600	5	7,5	20	114,65
TA100R750/5	750	7,5	10	20	114,65
TA100R800/5	800	7,5	10	20	114,65
TA100R1000/5	1000	10	15	20	114,65
TA100R1200/5	1200	15	20	30	114,65
TA100R1500/5	1500	15	20	30	114,65
TA100R2000/5	2000	20	30	45	114,65
TA100R250/1	250	1	2,5	3,75	137,58
TA100R300/1	300	2	3,75	5	137,58
TA100R400/1	400	2,5	3,75	7,5	137,58
TA100R500/1	500	3,75	5	15	137,58
TA100R600/1	600	5	7,5	20	137,58
TA100R750/1	750	7,5	10	20	137,58
TA100R800/1	800	7,5	10	20	137,58
TA100R1000/1	1000	10	15	20	137,58
TA100R1200/1	1200	15	20	30	137,58
TA100R1500/1	1500	15	20	30	137,58
TA100R2000/1	2000	20	30	45	137,58
BARRA: 125 x 80 mm.					
TA125R500/5	500	1,25	5	7,5	161,92
TA125R600/5	600	1,25	5	15	161,92
TA125R750/5	750	5	10	20	161,92
TA125R800/5	800	7,5	10	20	161,92
TA125R1000/5	1000	10	20	30	161,92
TA125R1200/5	1200	15	20	30	161,92
TA125R1500/5	1500	20	30	45	161,92
TA125R2000/5	2000	25	30	45	161,92
TA125R2500/5	2500	25	30	45	161,92
TA125R3000/5	3000	30	45	60	161,92
TA125R500/1	500	1,25	5	7,5	194,30
TA125R600/1	600	1,25	5	15	194,30
TA125R750/1	750	5	10	20	194,30
TA125R800/1	800	7,5	10	20	194,30
TA125R1000/1	1000	10	20	30	194,30
TA125R1200/1	1200	15	20	30	194,30
TA125R1500/1	1500	20	30	45	194,30
TA125R2000/1	2000	25	30	45	194,30
TA125R2500/1	2500	25	30	45	194,30
TA125R3000/1	3000	30	45	60	194,30
BARRA: 160 x 80 mm.					
TA160R500/5	500	2,5	3,75	7,5	234,00
TA160R600/5	600	3,75	5	10	234,00
TA160R750/5	750	5	10	20	259,00
TA160R800/5	800	7,5	10	20	259,00
TA160R1000/5	1000	10	20	30	347,00
TA160R1200/5	1200	15	20	30	347,00
TA160R1500/5	1500	20	30	45	359,00
TA160R2000/5	2000	25	30	45	363,00
TA160R2500/5	2500	25	30	45	385,00
TA160R3000/5	3000	30	45	60	417,00
TA160R4000/5	4000	30	45	60	450,00
TA160R5000/5	5000	30	45	60	478,00
TA160R500/1	500	2,5	3,75	7,5	281,00
TA160R600/1	600	3,75	5	10	281,00
TA160R750/1	750	5	10	20	311,00
TA160R800/1	800	7,5	10	20	311,00
TA160R1000/1	1000	10	20	30	418,00
TA160R1200/1	1200	15	20	30	418,00
TA160R1500/1	1500	20	30	45	431,00
TA160R2000/1	2000	25	30	45	436,00
TA160R2500/1	2500	25	30	45	462,00
TA160R3000/1	3000	30	45	60	501,00
TA160R4000/1	4000	30	45	60	541,00
					574,00

CARCASA DE PLASTICO

BARRA: 30 x 20 mm.

Ref.	In/A	Cl.0,5 (VA)	Cl.1 (VA)	Cl.3 (VA)	PRECIO EUROS
TA30P100/5	100			3	78,00
TA30P150/5	150			3,75	78,00
TA30P200/5	200		2,5	4	78,00
TA30P250/5	250		3,75	5	78,00
TA30P300/5	300	2,5	4	6	78,00
TA30P400/5	400	3,75	5	10	78,00
TA30P100/1	100			3	93,60
TA30P150/1	150			3,75	93,60
TA30P200/1	200		2,5	4	93,60
TA30P250/1	250		3,75	5	93,60
TA30P300/1	300	2,5	4	6	93,60
TA30P400/1	400	3,75	5	10	93,60
BARRA: 60 x 30 mm.					
TA60P250/5	250	1	2,5	3,75	86,32
TA60P300/5	300	2	3,75	5	86,32
TA60P400/5	400	2,5	3,75	7,5	86,32
TA60P500/5	500	3,75	5	15	86,32
TA60P600/5	600	5	7,5	20	86,32
TA60P750/5	750	7,5	10	20	86,32
TA60P800/5	800	7,5	10	20	86,32
TA60P1000/5	1000	10	15	20	86,32
TA60P250/1	250	1	2,5	3,75	103,57
TA60P300/1	300	2	3,75	5	103,57
TA60P400/1	400	2,5	3,75	7,5	103,57
TA60P500/1	500	3,75	5	15	103,57
TA60P600/1	600	5	7,5	20	103,57

Para corroborar la validez de este documento consulte la siguiente página web	
Código Seguro de Validación	**61e705588eec45f88ea7f2f5f0494641001**
Url de validación	*https://eamic.elda.es/absis/idi/arx/idiarxabsaweb/asp/verificadorfirma.asp*
Metadatos	**Origen: Origen administración Estado de elaboración: Copia auténtica de documento original**

EDICIONES TARIFEC® S.A.
APDO. 23.119
08080 BARCELONA
TEL. (93) 338 00 66

SACI

tarifa
edición 2 - 2016

GRUPO H
2 APARTADO
15 b PAGINA

Ref.	In/A	Cl.0,5 (VA)	Cl.1 (VA)	Cl.3 (VA)	PRECIO EUROS
					
TA60P750/1	750	7,5	10	20	103,57
TA60P800/1	800	7,5	10	20	103,57
TA60P1000/1	1000	10	15	20	103,57
BARRA: 80 x 50 mm.					
TA80P250/5	250	1	2,5	3,75	89,44
TA80P300/5	300	2	3,75	5	89,44
TA80P400/5	400	2,5	3,75	7,5	89,44
TA80P500/5	500	3,75	5	15	89,44
TA80P600/5	600	5	7,5	20	89,44
TA80P750/5	750	7,5	10	20	89,44
TA80P800/5	800	7,5	10	20	89,44
TA80P1000/5	1000	10	15	20	89,44
TA80P250/1	250	1	2,5	3,75	107,33
TA80P300/1	300	2	3,75	5	107,33
TA80P400/1	400	2,5	3,75	7,5	107,33
TA80P500/1	500	3,75	5	15	107,33
TA80P600/1	600	5	7,5	20	107,33
TA80P750/1	750	7,5	10	20	107,33
TA80P800/1	800	7,5	10	20	107,33
TA80P1000/1	1000	10	15	20	107,33
BARRA: 100 x 80 mm.					
TA100P250/5	250	1	2,5	3,75	99,84
TA100P300/5	300	2	3,75	5	99,84
TA100P400/5	400	2,5	3,75	7,5	99,84
TA100P500/5	500	3,75	5	15	99,84
TA100P600/5	600	5	7,5	20	99,84
TA100P750/5	750	7,5	10	20	99,84
TA100P800/5	800	7,5	10	20	99,84
TA100P1000/5	1000	10	15	20	99,84
TA100P1200/5	1200	15	20	30	99,84
TA100P1500/5	1500	15	20	30	99,84
TA100P2000/5	2000	20	30	45	99,84
TA100P250/1	250	1	2,5	3,75	119,81
TA100P300/1	300	2	3,75	5	119,81
TA100P400/1	400	2,5	3,75	7,5	119,81
TA100P500/1	500	3,75	5	15	119,81
TA100P600/1	600	5	7,5	20	119,81
TA100P750/1	750	7,5	10	20	119,81
TA100P800/1	800	7,5	10	20	119,81
TA100P1000/1	1000	10	15	20	119,81
TA100P1200/1	1200	15	20	30	119,81
TA100P1500/1	1500	15	20	30	119,81
TA100P2000/1	2000	20	30	45	119,81
BARRA: 125 x 80 mm.					
TA125P500/5	500	1,25	5	7,5	139,36
TA125P600/5	600	1,25	5	15	139,36
TA125P750/5	750	5	10	20	139,36
TA125P800/5	800	7,5	10	20	139,36
TA125P1000/5	1000	10	20	30	139,36
TA125P1200/5	1200	15	20	30	139,36
TA125P1500/5	1500	20	30	45	139,36
TA125P2000/5	2000	25	30	45	139,36
TA125P2500/5	2500	25	30	45	139,36
TA125P3000/5	3000	30	45	60	139,36
TA125P500/1	500	1,25	5	7,5	167,23
TA125P600/1	600	1,25	5	15	167,23
TA125P750/1	750	5	10	20	167,23
TA125P800/1	800	7,5	10	20	167,23
TA125P1000/1	1000	10	20	30	167,23
TA125P1200/1	1200	15	20	30	167,23
TA125P1500/1	1500	20	30	45	167,23
TA125P2000/1	2000	25	30	45	167,23
TA125P2500/1	2500	25	30	45	167,23
TA125P3000/1	3000	30	45	60	167,23
BARRA: 160 x 80 mm.					
TA160P500/5	500	2,5	3,75	7,5	204,00
TA160P600/5	600	3,75	5	10	204,00
TA160P750/5	750	5	10	20	225,00

Ref.	In/A	Cl.0,5 (VA)	Cl.1 (VA)	Cl.3 (VA)	PRECIO EUROS
TA160P800/5	800	7,5	10	20	225,00
TA160P1000/5	1000	10	20	30	303,00
TA160P1200/5	1200	15	20	30	303,00
TA160P1500/5	1500	20	30	45	309,00
TA160P2000/5	2000	25	30	45	315,00
TA160P2500/5	2500	25	30	45	334,00
TA160P3000/5	3000	30	45	60	362,00
TA160P4000/5	4000	30	45	60	391,00
TA160P5000/5	5000	30	45	60	415,00
TA160P500/1	500	2,5	3,75	7,5	244,00
TA160P600/1	600	3,75	5	10	244,00
TA160P750/1	750	5	10	20	269,00
TA160P800/1	800	7,5	10	20	269,00
TA160P1000/1	1000	10	20	30	363,00
TA160P1200/1	1200	15	20	30	363,00
TA160P1500/1	1500	20	30	45	370,00
TA160P2000/1	2000	25	30	45	379,00
TA160P2500/1	2500	25	30	45	400,00
TA160P3000/1	3000	30	45	60	435,00
TA160P4000/1	4000	30	45	60	469,00
TA160P5000/1	5000	30	45	60	498,00

TRANSFORMADORES DE SUMA

ENCAPSULADOS EN RESINA



TRS-2	5+5/5	10	235,63
TRS-3	5+5+5/5	10	255,88
TRS-4	5+5+5+5/5	10	286,23
TRS-5	5+5+5+5+5/5	10	315,16

TRANSFORMADOR DE MEDIDA

PERFIL ESTRECHO ENCAPSULADOS EN RESINA

PRIMARIO PASANTE

BARRA: 30 x 20 mm.



TU30R100/5	100			3,75	82,47
TU30R150/5	150		3,75	5	82,47
TU30R200/5	200		5	7,5	82,47
TU30R250/5	250	5	7,5	10	82,47
TU30R300/5	300	5	7,5	10	82,47
TU30R400/5	400	7,5	10	15	82,47
TU30R100/1	100			3,75	99,00
TU30R150/1	150		3,75	5	99,00
TU30R200/1	200		5	7,5	99,00
TU30R250/1	250	5	7,5	10	99,00
TU30R300/1	300	5	7,5	10	99,00
TU30R400/1	400	7,5	10	15	99,00
BARRA: 60 x 30 mm.					
TU60R250/5	250	2,5	3,75	5	84,84
TU60R300/5	300	3,75	5	7,5	84,84
TU60R400/5	400	5	7,5	10	84,84
TU60R500/5	500	7,5	10	15	84,84
TU60R600/5	600	10	15	20	84,84
TU60R750/5	750	15	20	30	84,84
TU60R800/5	800	15	20	30	84,84
TU60R1000/5	1000	15	20	30	84,84
TU60R250/1	250	2,5	3,75	5	101,85
TU60R300/1	300	3,75	5	7,5	101,85
TU60R400/1	400	5	7,5	10	101,85
TU60R500/1	500	7,5	10	15	101,85
TU60R600/1	600	10	15	20	101,85
TU60R750/1	750	15	20	30	101,85
TU60R800/1	800	15	20	30	101,85
TU60R1000/1	1000	15	20	30	101,85
BARRA: 80 x 50 mm.					
TU80R250/5	250	2,5	3,75	5	87,30
TU80R300/5	300	3,75	5	7,5	87,30
TU80R400/5	400	5	7,5	10	87,30
TU80R500/5	500	7,5	10	15	87,30

Para corroborar la validez de este documento consulte la siguiente página web	
Código Seguro de Validación	61e705588eec45f88ea7f2f5f0494641001
Url de validación	https://eamic.elda.es/absis/idi/arx/idiarxabsaweb/asp/verificadorfirma.asp
Metadatos	Origen: Origen administración Estado de elaboración: Copia auténtica de documento original

EDICIONES
TARIFEC® S.A.
APDO. 23.119
08080 BARCELONA
TEL. (93) 338 00 66

SACI

CONCEPTO Ref.	In/A	Cl.0,5 (VA)	Cl.1 (VA)	Cl.3 (VA)	PRECIO EUROS
					
TU80R600/5	600	10	15	20	87,30
TU80R750/5	750	15	20	30	87,30
TU80R800/5	800	15	20	30	87,30
TU80R1000/5	1000	15	20	30	87,30
TU80R250/1	250	2,5	3,75	5	104,67
TU80R300/1	300	3,75	5	7,5	104,67
TU80R400/1	400	5	7,5	10	104,67
TU80R500/1	500	7,5	10	15	104,67
TU80R600/1	600	10	15	20	104,67
TU80R750/1	750	15	20	30	104,67
TU80R800/1	800	15	20	30	104,67
TU80R1000/1	1000	15	20	30	104,67
BARRA: 100 x 80 mm.					
					
TU100R250/5	250	2,5	3,75	5	96,84
TU100R300/5	300	3,75	5	7,5	96,84
TU100R400/5	400	5	7,5	10	96,84
TU100R500/5	500	7,5	10	15	96,84
TU100R600/5	600	10	15	20	96,84
TU100R750/5	750	15	20	30	96,84
TU100R800/5	800	15	20	30	96,84
TU100R1000/5	1000	15	20	30	96,84
TU100R1200/5	1200	15	20	30	96,84
TU100R1500/5	1500	15	20	30	96,84
TU100R2000/5	2000	15	20	30	96,84
TU100R250/1	250	2,5	3,75	5	116,22
TU100R300/1	300	3,75	5	7,5	116,22
TU100R400/1	400	5	7,5	10	116,22
TU100R500/1	500	7,5	10	15	116,22
TU100R600/1	600	10	15	20	116,22
TU100R750/1	750	15	20	30	116,22
TU100R800/1	800	15	20	30	116,22
TU100R1000/1	1000	15	20	30	116,22
TU100R1200/1	1200	15	20	30	116,22
TU100R1500/1	1500	15	20	30	116,22
TU100R2000/1	2000	15	20	30	116,22
BARRA: 125 x 80 mm.					
TU125R500/5	500	10	15	20	145,70
TU125R600/5	600	15	20	30	145,70
TU125R750/5	750	15	20	30	145,70
TU125R800/5	800	15	20	30	145,70
TU125R1000/5	1000	15	20	30	145,70
TU125R1200/5	1200	15	20	30	145,70
TU125R1500/5	1500	15	20	30	145,70
TU125R2000/5	2000	15	20	30	145,70
TU125R2500/5	2500	15	20	30	145,70
TU125R3000/5	3000	15	20	30	145,70
TU125R4000/5	4000	15	20	30	182,14
TU125R500/1	500	10	15	20	174,63
TU125R600/1	600	15	20	30	174,63
TU125R750/1	750	15	20	30	174,63
TU125R800/1	800	15	20	30	174,63
TU125R1000/1	1000	15	20	30	174,63
TU125R1200/1	1200	15	20	30	174,63
TU125R1500/1	1500	15	20	30	174,63
TU125R2000/1	2000	15	20	30	174,63
TU125R2500/1	2500	15	20	30	174,63
BARRA: 160 x 80 mm.					
TU160R500/5	500	10	15	20	201,24
TU160R600/5	600	15	20	30	201,24
TU160R750/5	750	15	20	30	223,79
TU160R800/5	800	15	20	30	223,79
TU160R1000/5	1000	15	20	30	302,12
TU160R1200/5	1200	15	20	30	302,12
TU160R1500/5	1500	15	20	30	323,84
TU160R2000/5	2000	15	20	30	323,84
TU160R2500/5	2500	15	20	30	323,84
TU160R3000/5	3000	15	20	30	362,77
TU160R4000/5	4000	15	20	30	390,24
TU160R5000/5	5000	15	20	30	416,22

CONCEPTO Ref.	In/A	Cl.0,5 (VA)	Cl.1 (VA)	Cl.3 (VA)	PRECIO EUROS
					
TU160R500/1	500	10	15	20	241,44
TU160R600/1	600	15	20	30	241,44
TU160R750/1	750	15	20	30	268,00
TU160R800/1	800	15	20	30	268,00
TU160R1000/1	1000	15	20	30	361,41
TU160R1200/1	1200	15	20	30	361,41
TU160R1500/1	1500	15	20	30	388,88
TU160R2000/1	2000	15	20	30	388,88
TU160R2500/1	2500	15	20	30	388,88
TU160R3000/1	3000	15	20	30	435,09
TU160R4000/1	4000	15	20	30	466,86
BARRA: 100 x 20 mm.					
TU100RT750/5	750	10	20	30	72,73
TU100RT800/5	800	15	20	30	72,73
TU100RT1000/5	1000	20	30	45	78,95
TU100RT1200/5	1200	20	30	45	78,95
TU100RT1500/5	1500	30	45	60	118,68
TU100RT2000/5	2000	30	60	90	118,68
TU100RT750/1	750	10	20	30	87,30
TU100RT800/1	800	15	20	30	87,30
TU100RT1000/1	1000	20	30	45	94,68
TU100RT1200/1	1200	20	30	45	94,68
TU100RT1500/1	1500	30	45	60	142,39
TU100RT2000/1	2000	30	60	90	142,39
BARRA: 125 x 35 mm.					
TU125RT800/5	800	7,5	10	15	82,97
TU125RT1000/5	1000	7,5	10	15	82,97
TU125RT1200/5	1200	7,5	10	15	82,97
TU125RT1500/5	1500	10	15	20	124,48
TU125RT2000/5	2000	15	20	30	124,48
TU125RT2500/5	2500	20	25	30	127,37
TU125RT3000/5	3000	25	30	45	127,37
TU125RT800/1	800	7,5	10	15	99,59
TU125RT1000/1	1000	7,5	10	15	99,59
TU125RT1200/1	1200	7,5	10	15	99,59
TU125RT1500/1	1500	10	15	20	149,32
TU125RT2000/1	2000	15	20	30	149,32
TU125RT2500/1	2500	20	25	30	153,66
TU125RT3000/1	3000	25	30	45	153,66
PRIMARIO PASANTE - BARRA PLANA					
					
BARRA: 40 x 10 mm ó Ø 25mm					
TU40RS300/5	300	10	15	20	87,03
TU40RS400/5	400	10	15	20	87,03
TU40RS500/5	500	10	15	20	87,03
TU40RS600/5	600	10	15	20	87,03
TU40RS750/5	750	10	15	20	87,03
TU40RS800/5	800	10	15	20	87,03
TU40RS1000/5	1000	10	15	20	87,03
TU40RS300/1	300	10	15	20	104,23
TU40RS400/1	400	10	15	20	104,23
TU40RS500/1	500	10	15	20	104,23
TU40RS600/1	600	10	15	20	104,23
TU40RS750/1	750	10	15	20	104,23
TU40RS800/1	800	10	15	20	104,23
TU40RS1000/1	1000	10	15	20	104,23
BARRA: 37x18 mm. ó Ø36 mm.					
TU40RSD200/5	200	5	7,5	10	87,03
TU40RSD250/5	250	5	7,5	10	87,03
TU40RSD300/5	300	10	15	20	87,03
TU40RSD400/5	400	10	15	20	87,03
TU40RSD500/5	500	10	15	20	87,03
TU40RSD600/5	600	10	15	20	87,03
TU40RSD750/5	750	10	15	20	87,03
TU40RSD800/5	800	10	15	20	87,03
TU40RSD1000/5	1000	10	15	20	87,03

Para corroborar la validez de este documento consulte la siguiente página web	
Código Seguro de Validación	**61e705588eec45f88ea7f2f5f0494641001**
Url de validación	*https://eamic.elda.es/absis/idi/arx/idiarxabsaweb/asp/verificadorfirma.asp*
Metadatos	**Origen: Origen administración Estado de elaboración: Copia auténtica de documento original**

EDICIONES TARIFEC® S.A.
APDO. 23.119
08080 BARCELONA
TEL. (93) 338 00 66

SACI

tarifa
edición 2 - 2016

GRUPO H
2 APARTADO
15 d PAGINA

Ref.	In/A	Cl.0,5 (VA)	Cl.1 (VA)	Cl.3 (VA)	PRECIO EUROS
TU40RSD 200/1	200	5	7,5	10	104,23
TU40RSD 250/1	250	5	7,5	10	104,23
TU40RSD 300/1	300	10	15	20	104,23
TU40RSD 400/1	400	10	15	20	104,23
TU40RSD 500/1	500	10	15	20	104,23
TU40RSD 600/1	600	10	15	20	104,23
TU40RSD 750/1	750	10	15	20	104,23
TU40RSD 800/1	800	10	15	20	104,23
TU40RSD 1000/1	1000	10	15	20	104,23
BARRA: 15x60 mm ó Ø 45 mm.					
TU60RS 400/5	400	5	7,5	10	85,00
TU60RS 500/5	500	7,5	10	15	85,00
TU60RS 600/5	600	10	15	20	85,00
TU60RS 750/5	750	10	15	20	85,00
TU60RS 800/5	800	10	15	20	85,00
TU60RS 1000/5	1000	10	15	20	85,00
TU60RS 1200/5	1200	10	15	20	85,00
TU60RS 1500/5	1500	10	15	20	85,00
TU60RS 2000/5	2000	10	15	20	85,00
TU60RS 400/1	400	5	7,5	10	102,06
TU60RS 500/1	500	7,5	10	15	102,06
TU60RS 600/1	600	10	15	20	102,06
TU60RS 750/1	750	10	15	20	102,06
TU60RS 800/1	800	10	15	20	102,06
TU60RS 1000/1	1000	10	15	20	102,06
TU60RS 1200/1	1200	10	15	20	102,06
TU60RS 1500/1	1500	10	15	20	102,06
TU60RS 2000/1	2000	10	15	20	102,06
BARRA: 50 x 80 mm.					
TU80RS 400/5	400	5	7,5	10	82,97
TU80RS 500/5	500	5	7,5	15	82,97
TU80RS 600/5	600	10	15	20	82,97
TU80RS 750/5	750	10	15	20	82,97
TU80RS 800/5	800	10	15	20	82,97
TU80RS 1000/5	1000	10	15	20	82,97
TU80RS 1200/5	1200	10	15	20	82,97
TU80RS 1500/5	1500	10	15	20	82,97
TU80RS 2000/5	2000	10	15	20	82,97
TU80RS 2500/5	2500	10	15	20	82,97
TU80RS 400/1	400	5	7,5	10	
TU80RS 500/1	500	5	7,5	15	
TU80RS 600/1	600	10	15	20	
TU80RS 750/1	750	10	15	20	
TU80RS 800/1	800	10	15	20	Cons.
TU80RS 1000/1	1000	10	15	20	
TU80RS 1200/1	1200	10	15	20	
TU80RS 1500/1	1500	10	15	20	
TU80RS 2000/1	2000	10	15	20	
TU80RS 2500/1	2500	10	15	20	
BARRA: 60 x 100 mm.					
TU100RS 750/5	750	10	15	20	91,94
TU100RS 800/5	800	10	15	20	91,94
TU100RS 1000/5	1000	10	15	20	91,94
TU100RS 1200/5	1200	10	15	20	91,94
TU100RS 1500/5	1500	10	15	20	91,94
TU100RS 2000/5	2000	10	15	20	91,94
TU100RS 2500/5	2500	10	15	20	104,67
TU100RS 3000/5	3000	10	15	20	104,67
TU100RS 750/1	750	10	15	20	99,47
TU100RS 800/1	800	10	15	20	99,47
TU100RS 1000/1	1000	10	15	20	99,47
TU100RS 1200/1	1200	10	15	20	99,47
TU100RS 1500/1	1500	10	15	20	99,47
TU100RS 2000/1	2000	10	15	20	125,47
TU100RS 2500/1	2500	10	15	20	125,47
TU100RS 3000/1	3000	10	15	20	125,47



BARRA: 80 x 125 mm.

Ref.	In/A	Cl.0,5 (VA)	Cl.1 (VA)	Cl.3 (VA)	PRECIO EUROS
TU125RS 2000/5	2000	10	15	20	138,35
TU125RS 2500/5	2500	10	15	20	138,35
TU125RS 3000/5	3000	10	15	20	138,35
TU125RS 4000/5	4000	10	15	20	159,02
TU125RS 5000/5	5000	10	15	20	159,02
TU125RS 6000/5	6000	10	15	20	159,02
TU125RS 2000/1	2000	10	15	20	165,82
TU125RS 2500/1	2500	10	15	20	165,82
TU125RS 3000/1	3000	10	15	20	165,82
TU125RS 4000/1	4000	10	15	20	190,82
TU125RS 5000/1	5000	10	15	20	190,82
TU125RS 6000/1	6000	10	15	20	190,82
BARRA: 20x100 mm.					
TU100RTC 750/5	750	10	20	30	72,73
TU100RTC 800/5	800	15	20	30	72,73
TU100RTC 1000/5	1000	20	30	45	78,95
TU100RTC 1200/5	1200	20	30	45	78,95
TU100RTC 1500/5	1500	30	45	60	118,68
TU100RTC 2000/5	2000	30	60	90	118,68
TU100RTC 2500/5	2500	30	60	90	126,33
TU100RTC 3000/5	3000	30	60	90	139,63
TU100RTC 750/1	750	10	20	30	87,30
TU100RTC 800/1	800	15	20	30	87,30
TU100RTC 1000/1	1000	20	30	45	94,68
TU100RTC 1200/1	1200	20	30	45	94,68
TU100RTC 1500/1	1500	30	45	60	142,39
TU100RTC 2000/1	2000	30	60	90	142,39
TU100RTC 2500/1	2500	30	60	90	151,64
TU100RTC 3000/1	3000	30	60	90	167,47
BARRA: 35x125 mm					
TU125RTC 800/5	800	7,5	10	15	82,97
TU125RTC 1000/5	1000	7,5	10	15	82,97
TU125RTC 1200/5	1200	7,5	10	15	82,97
TU125RTC 1500/5	1500	10	15	20	124,48
TU125RTC 2000/5	2000	15	20	30	124,48
TU125RTC 2500/5	2500	20	25	30	127,37
TU125RTC 3000/5	3000	25	30	45	127,37
TU125RTC 800/1	800	7,5	10	15	99,59
TU125RTC 1000/1	1000	7,5	10	15	99,59
TU125RTC 1200/1	1200	7,5	10	15	99,59
TU125RTC 1500/1	1500	10	15	20	149,32
TU125RTC 2000/1	2000	15	20	30	149,32
TU125RTC 2500/1	2500	20	25	30	153,66
TU125RTC 3000/1	3000	25	30	45	153,66

TRANSFORM. DE PROTECCION 5P10 / 10P10

CARCASA DE PLASTICO

PRIMARIO BOBINADO



Ref.	In/A	5P10 (VA)	10P10 (VA)	Barra mm.	
TU3bc 50/5	50	3,5	3,5		85,57
TU3bc 60/5	60	3,5	3,5		85,57
TU3bc 75/5	75	3,5	3,5		85,57
TU3bc 100/5	100	3,5	3,5		85,57
TU3bc 125/5	125	3,5	3,5		85,57
TU3bc 150/5	150	3,5	3,5		85,57

PRIMARIO PASANTE



TUC30 200/5	200	3,5	5	30x10	47,86
TUC30 250/5	250	5	5	ó Ø25	48,99
TUC30 300/5	300	5	7,5		50,32
TUC60 200/5	200	3,5	3,5	60x10	61,86
TUC60 250/5	250	3,5	3,5	ó Ø 51	61,86
TUC60 300/5	300	5	5		61,86
TUC60 400/5	400	5	5		61,86

Para corroborar la validez de este documento consulte la siguiente página web	
Código Seguro de Validación	**61e705588eec45f88ea7f2f5f0494641001**
Url de validación	*https://eamic.elda.es/absis/idi/arx/idiarxabsaweb/asp/verificadorfirma.asp*
Metadatos	**Origen: Origen administración Estado de elaboración: Copia auténtica de documento original**

EDICIONES
TARIFEC® S.A.
APDO. 23.119
08080 BARCELONA
TEL. (93) 338 00 66

SACI

tarifa
edición 2 - 2016

GRUPO H
2 APARTADO
15 e PAGINA

Ref.	In/A	5P10 (VA)	10P10 (VA)	Barra mm.	PRECIO EUROS
TUC60 500/5	500	5	7,5	60x10	63,03
TUC60 600/5	600	7,5	10	ó Ø 51	64,75
TUC60 750/5	750	7,5	10		66,06
TUC60 800/5	800	10	10		66,35
TUC60 1000/5	1000	10	10		69,22
TUC60 1200/5	1200	10	10		75,61
TUC60 1500/5	1500	10	12,5		83,27
TUC60 2000/5	2000	10	12,5		98,88
TUC80 200/5	200	3,5	3,5	80x30	61,86
TUC80 250/5	250	3,5	3,5	ó Ø 65	61,86
TUC80 300/5	300	5	5		61,86
TUC80 400/5	400	5	5		61,86
TUC80 500/5	500	5	7,5		63,03
TUC80 600/5	600	7,5	10		64,75
TUC80 750/5	750	7,5	10		66,06
TUC80 800/5	800	10	10		66,35
TUC80 1000/5	1000	10	10		69,22
TUC80 1200/5	1200	10	10		75,61
TUC80 1500/5	1500	10	12,5		83,27
TUC80 2000/5	2000	10	12,5		98,88
TL2 2000/5	2000	5	7,5	100x20	112,88
TL2 2500/5	2500	5	7,5		112,88
TL3 2500/5	2500	7,5	10	100x30	148,17
TL3 3000/5	3000	7,5	10		165,37
TL4 3000/5	3000	5	7,5	100X60	205,28
TL4 4000/5	4000	7,5	10		226,96
TL4 5000/5	5000	7,5	10		252,99

ENCAPSULADOS EN RESINA

PRIMARIO BOBINADO



Ref.	In/A	5P10 (VA)	10P10 (VA)	Barra mm.	PRECIO EUROS
TU3PR 50/5	50	10	10		195,45
TU3PR 60/5	60	10	10		195,45
TU3PR 75/5	75	10	10		195,45
TU3PR 100/5	100	10	10		195,45
TU3PR 125/5	125	10	10		195,45
TU3PR 150/5	150	10	10		195,45
TU3PR 200/5	200	10	10		195,45
TU3PR 250/5	250	10	10		195,45
TU3PR 300/5	300	10	10		195,45
TU3PR 400/5	400	10	10		195,45
TU50R 500/5	500	7,5	7,5		254,43
TU50R 600/5	600	7,5	7,5		261,66
TU50R 750/5	750	10	12,5		261,66
TU50R 800/5	800	10	12,5		266,00

PRIMARIO PASANTE



Ref.	In/A	5P10 (VA)	10P10 (VA)	Barra mm.	PRECIO EUROS
TUP20RC 500/5	500	3,5	5	80x20	181,99
TUP20RC 600/5	600	3,5	5		203,68
TUP20RC 750/5	750	3,5	5		203,68
TUP20RC 800/5	800	3,5	5		203,68
TUP20RC 1000/5	1000	5	5		203,68
TUP20R 750/5	750	7,5	10	100x20	216,84
TUP20R 800/5	800	7,5	10		216,84
TUP20R 1000/5	1000	12,5	15		271,76
TUP20R 1200/5	1200	15	15		271,76
TUP20R 1500/5	1500	15	20		271,76
TUP20R 2000/5	2000	15	20		271,76



Ref.	In/A	5P10 (VA)	10P10 (VA)	Barra mm.	PRECIO EUROS
TUP60R 1000/5	1000	12,5	15	100x60	385,98
TUP60R 1200/5	1200	15	15		385,98
TUP60R 1500/5	1500	15	20		385,98
TUP60R 2000/5	2000	15	20		385,98
TUP60R 2500/5	2500	15	20		390,31
TUP60R 3000/5	3000	20	30		390,31
TUP95R 3000/5	3000	15	20	100x95	693,89
TUP95R 4000/5	4000	20	30		719,91
TUP95R 5000/5	5000	20	30		753,16

5P10-5P20



Ref.	In/A	5P10 (VA)	10P10 (VA)	Barra mm.	PRECIO EUROS
TPR60 100/5	100	10	5	Ø 60	385,95
TPR60 150/5	150	15	7		385,95
TPR60 200/5	200	20	10		385,95
TPR60 250/5	250	25	12		385,95
TPR60 300/5	250	30	15		385,95
TPR60 400/5	400	40	20		385,95
TPR60 500/5	500	50	25		385,95
TPR60 600/5	600	60	30		385,95
TPR60 700/5	750	75	38		393,18
TPR60 800/5	800	80	40		393,18
TPR60 1000/5	1000	100	50		393,18
TPR80 250/5	250	12	5	Ø 80	263,10
TPR80 300/5	300	15	7		263,10
TPR80 400/5	400	22	10		263,10
TPR80 500/5	500	30	12		268,88
TPR80 600/5	600	35	15		268,88
TPR80 700/5	750	45	18		268,88
TPR80 800/5	800	48	20		268,88
TPR80 1000/5	1000	48	20		268,88
TPR80 1200/5	1200	48	22		268,88
TPR80 1500/5	1500	73	28		277,54
TPR80 2000/5	2000	97	35		277,54
TPR100 500/5	500	15	7	Ø 100	277,54
TPR100 600/5	600	15	8		277,54
TPR100 750/5	750	20	10		277,54
TPR100 800/5	800	25	12		281,90
TPR100 1000/5	1000	30	15		281,90
TPR100 1200/5	1200	30	17		281,90
TPR100 1500/5	1500	40	20		281,90
TPR100 2000/5	2000	60	30		294,92
TPR100 2500/5	2500	65	35		294,92
TPR100 3000/5	3000	65	35		299,24
TPR100 4000/5	4000	80	45		299,24
TPR100 5000/5	5000	120	70		299,24
TPR125 1000/5	1000	20	10	Ø 125	359,95
TPR125 1200/5	1200	30	15		359,95
TPR125 1500/5	1500	30	15		372,96
TPR125 2000/5	2000	30	15		372,96
TPR125 2500/5	2500	40	20		372,96
TPR125 3000/5	3000	40	20		393,21
TPR125 4000/5	4000	50	25		393,21
TPR125 5000/5	5000	70	35		393,21

TRAFO - CONVERTIDORES

SALIDA 0 - 20 mA c.c.



Ref.			PRECIO EUROS
TC40 50	50	Barra: 40 x 10 mm.	187,06
TC40 60	60	Cable: Ø 32 mm.	187,06
TC40 75	75		187,06
TC40 100	100		187,06
TC40 125	125		187,06
TC40 150	150		187,06
TC40 200	200		187,06
TC40 250	250		187,06
TC40 300	300		187,06
TC40 400	400		187,06
TC60 400	400	Barra: 60 x 10 mm.	198,32
TC60 500	500	Cable: Ø 51 mm.	198,32
TC60 600	600		199,92
TC60 750	750		199,92
TC60 800	800		199,92
TC60 1000	1000		201,96
TC60 1200	1200		205,70
TC60 1500	1500		210,35
TC60 2000	2000		219,73
TC80 400	400	Barra: 80 x 30 mm.	198,32
TC80 500	500	Cable: Ø 65 mm.	198,32
TC80 600	600		199,92
TC80 750	750		199,92
TC80 800	800		199,92
TC80 1000	1000		201,96

Para corroborar la validez de este documento consulte la siguiente página web	
Código Seguro de Validación	61e705588eec45f88ea7f2f5f0494641001
Url de validación	https://eamic.elda.es/absis/idi/arx/idiarxabsaweb/asp/verificadorfirma.asp
Metadatos	Origen: Origen administración Estado de elaboración: Copia auténtica de documento original

CONCEPTO	PRECIO EUROS	CONCEPTO	PRECIO EUROS

Ref.	In/A	
TC801200	1200	205,70
TC801500	1500	210,35
TC802000	2000	219,73
TC802500	2500	228,42

SALIDA 4 - 20 mA c.c.

MULTIRELACION. Tensión aliment. 10÷40 V c.c.

BARRA: 20 x 25 mm. ó Ø 16 mm.



TC20CV	10; 12,5; 15 y 20	170,15
	20; 25; 30 y 40	170,15
	50; 60; 75 y 100	170,15
	125; 150; 200 y 250	170,15

BARRA: 30 x 10 mm. ó Ø 22 mm.

TC30CV	20; 25; 30 y 40	182,16
	50; 60; 75 y 100	182,16
	125; 150; 200 y 250	182,16
	300; 400; 500 y 600	182,16



BARRA: 40 x 10 mm. ó Ø 30 mm.

TC40CV	50; 60; 75 y 100	187,06
	125; 150; 200 y 250	187,06
	300; 400; 500 y 600	187,06

ESPECIALIDADES Y VARIOS

BARRAS DE COBRE

Tamaño	I. máx.	
30 x 30 x 3	300 A	13,49
130 x 30 x 6	450 A	17,16
130 x 30 x 10	600 A	20,84

VARIOS

Relación intermedia o no normalizada	25%
Doble relación (3 bornas) los posibles	14,71
Ajustes a 150 Hz.	25%
Ajuste a 400 Hz, máximo clase 1 VA10	50%
Saturables x/1A, para reles térmicos	50%
Tropicalizados	4,90
Soporte fijación a rail DIN en 50022/35	2,49
Soporte de fijación Transformadores TU_PS	2x1,25

Para corroborar la validez de este documento consulte la siguiente página web	
Código Seguro de Validación	**61e705588eec45f88ea7f2f5f0494641001**
Url de validación	*https://eamic.elda.es/absis/idi/arx/idiarxabsaweb/asp/verificadorfirma.asp*
Metadatos	**Origen: Origen administración Estado de elaboración: Copia auténtica de documento original**

EDICIONES
TARIFEC® S.A.
APDO. 23.119
08080 BARCELONA
TEL. (93) 338 00 66

ZURC

tarifa
edición 4 - 2013

GRUPO H
2 APARTADO
19 PAGINA

TRANSFORMADORES DE CORRIENTE

Para instrumentos de medida. En cajas reforzadas de plástico autoextinguible. Tensión de aislamiento 600 V. Fabricado según UNE 21088-IEC 185. Frecuencia 50 ó 60 Hz.

Opciones especiales tropicalizado, todos los tipos.

DE PERFIL ESTRECHO

TC 4

Barra 25x5 mm. Ø20 mm.



Corrientes normalizadas	Consumo VA Cl.0,5	Cl.1	Cl.3	PRECIO EUROS
50/5 A	-	-	1	19,56
60/5 A	-	-	1,25	19,86
75/5 A	-	-	1,25	19,86
100/5 A	-	2	3	19,86
125/5 A	-	2,5	3,75	19,86
150/5 A	1,5	2,5	4	19,86
200/5 A	2,5	5	6	29,36
50/1 A	-	-	1	22,51
60/1 A	-	-	1,25	23,13
75/1 A	-	-	1,25	23,13
100/1 A	-	2	3	23,13
125/1 A	-	2,5	3,75	23,13
150/1 A	1,5	2,5	4	23,13
200/1 A	2,5	5	6	23,70

TC 5

Barra 25x5 mm. Ø20 mm.



40/5 A	-	-	1,5	19,36
50/5 A	-	-	3	19,36
60/5 A	-	1,25	3,5	19,86
75/5 A	-	2	3,5	19,86
100/5 A	1,5	2,5	3,75	19,86
125/5 A	1,75	3,5	5	19,86
150/5 A	2,5	3,5	5	19,86
200/5 A	3,75	5	5	20,36
250/5 A	5	7,5	7,5	20,72
40/1 A	-	-	1,5	23,23
50/1 A	-	-	3	23,23
60/1 A	-	1,25	3,5	23,84
75/1 A	-	2	3,5	23,84
100/1 A	1,5	2,5	3,75	23,84
125/1 A	1,75	3,5	5	23,84
150/1 A	2,5	3,5	5	23,84
200/1 A	3,75	5	5	24,43
250/1 A	5	7,5	7,5	24,85

TC 5.2

Barra 30x10 mm. Ø22 mm.



100/5 A	-	1	1,5	20,45
125/5 A	-	1,5	2	20,45
150/5 A	1	2	2,5	20,45
200/5 A	2,5	3	3,5	21,09
250/5 A	3,5	3,75	5	21,09
300/5 A	3,5	3,75	5	22,36
400/5 A	3,5	5	7,5	22,55
500/5 A	5	7,5	10	23,17
600/5 A	5	7,5	10	23,94
100/1 A	--	1	1,5	24,54
125/1 A	-	1,5	2	24,54
150/1 A	1	2	2,5	24,54
200/1 A	2,5	3	3,5	25,31
250/1 A	3,5	3,75	5	25,31
300/1 A	3,5	3,75	5	26,82
400/1 A	3,5	5	7,5	27,05
500/1 A	5	7,5	10	27,82
600/1 A	5	7,5	10	28,70

TC 6

Barra 40x10 mm. Ø28 mm.



Corrientes normalizadas	Consumo VA Cl.0,5	Cl.1	Cl.3	PRECIO EUROS
150/5 A	1	3,5	5	21,60
200/5 A	3,5	5	7,5	21,60
250/5 A	5	7,5	10	21,60
300/5 A	5	7,5	10	23,75
400/5 A	5	7,5	10	24,41
500/5 A	7,5	10	15	26,17
600/5 A	7,5	10	15	26,17
750/5 A	10	15	20	26,95
800/5 A	10	15	20	28,09
150/1 A	1	3,5	5	25,93
200/1 A	3,5	5	7,5	25,93
250/1 A	5	7,5	10	25,93
300/1 A	5	7,5	10	28,49
400/1 A	5	7,5	10	29,29
500/1 A	7,5	10	15	31,38
600/1 A	7,5	10	15	31,38
750/1 A	10	15	20	32,33
800/1 A	10	15	20	33,71

TC 6.2

Barra 30x10 mm. Ø26 mm.



100/5 A	1,75	3,75	7,5	27,70
125/5 A	3,75	7,5	10	27,89
150/5 A	5	7,5	10	28,09
200/5 A	7,5	10	10	28,31
250/5 A	7,5	10	15	29,24
300/5 A	10	10	15	30,54
400/5 A	10	10	15	31,40
500/5 A	15	15	20	31,78
600/5 A	15	20	25	32,02
100/1 A	1,75	3,75	7,5	33,23
125/1 A	3,75	7,5	10	33,48
150/1 A	5	7,5	10	33,71
200/1 A	7,5	10	10	33,97
250/1 A	7,5	10	15	35,11
300/1 A	10	10	15	36,66
400/1 A	10	10	15	37,69
500/1 A	15	15	20	38,13
600/1 A	15	20	25	38,44

TC 8

Barra 60x12 mm. Ø44 mm.



200/5 A	1	2,5	5	37,60
300/5 A	2,5	5	7,5	37,60
400/5 A	5	7,5	15	37,60
500/5 A	7,5	10	20	37,60
600/5 A	10	15	25	38,43
750/5 A	15	20	25	38,43
800/5 A	15	20	30	38,43
1000/5 A	15	20	30	39,84
1200/5 A	15	20	30	40,96
1250/5 A	15	20	30	45,26
1500/5 A	15	20	30	45,25
1600/5 A	15	20	30	47,36
200/1 A	1	2,5	5	46,12
300/1 A	2,5	5	7,5	46,12
400/1 A	5	7,5	15	46,12
500/1 A	7,5	10	20	16,12
600/1 A	10	15	25	45,12
750/1 A	15	20	25	45,12
800/1 A	15	20	30	45,12
1000/1 A	15	20	30	47,82
1200/1 A	15	20	30	49,15
1250/1 A	15	20	30	54,34
1500/1 A	15	20	30	54,34
1600/1 A	15	20	30	56,83

Para corroborar la validez de este documento consulte la siguiente página web	
Código Seguro de Validación	**61e705588eec45f88ea7f2f5f0494641001**
Url de validación	*https://eamic.elda.es/absis/idi/arx/idiarxabsaweb/asp/verificadorfirma.asp*
Metadatos	**Origen: Origen administración Estado de elaboración: Copia auténtica de documento original**

EDICIONES
TARIFEC® S.A.
APDO. 23.119
08080 BARCELONA
TEL. (93) 338 00 66

ZURC

tarifa
edición 4 - 2013

GRUPO H
2 APARTADO
20 PAGINA

CONCEPTO	Corrientes normalizadas	Consumo VA Cl.0,5	Cl.1	Cl.3	PRECIO EUROS
TC 8.3					
Barra 40x10, Ø31 mm.					
	**200/5 A**	15	20	25	83,35
	250/5 A	10	15	25	83,35
	300/5 A	15	20	25	83,35
	400/5 A	15	20	25	83,35
	500/5 A	15	20	25	85,79
	600/5 A	15	20	25	88,18
	750/5 A	20	25	30	90,63
	800/5 A	25	30	35	93,10
	1000/5 A	25	30	35	95,49
	200/1 A	15	20	25	100,04
	250/1 A	10	15	25	100,04
	300/1 A	15	20	25	100,04
	400/1 A	15	20	25	100,04
	500/1 A	15	20	25	102,95
	600/1 A	15	20	25	105,83
	750/1 A	20	25	30	108,75
	800/1 A	25	30	35	111,73
	1000/1 A	25	30	35	114,60
TC 10					
Barra 50x50, 60x30, 80x30 mm. Ø63 mm.					
	**200/5 A**	1	2,5	5	41,90
	300/5 A	2,5	5	7,5	41,90
	400/5 A	2,5	5	7,5	41,90
	500/5 A	5	7,5	10	42,10
	600/5 A	7,5	10	15	42,70
	800/5 A	7,5	10	15	44,30
	1000/5 A	10	15	20	45,45
	1200/5 A	10	15	20	47,04
	1250/5 A	10	15	20	49,25
	1500/5 A	15	20	20	49,25
	1600/5 A	15	20	25	57,49
	2000/5 A	15	20	25	61,43
	2500/5 A	15	20	30	66,67
	3000/5 A	15	20	30	73,64
	200/1 A	1	2,5	5	50,28
	300/1 A	2,5	5	7,5	50,28
	400/1 A	2,5	5	7,5	50,28
	500/1 A	5	7,5	10	52,62
	600/1 A	7,5	10	15	51,25
	800/1 A	7,5	10	15	53,16
	1000/1 A	10	15	20	54,56
	1200/1 A	10	15	20	56,44
	1250/1 A	10	15	20	59,09
	1500/1 A	15	20	20	59,09
	1600/1 A	15	20	25	68,97
	2000/1 A	15	20	25	73,74
	2500/1 A	15	20	30	80,00
	3000/1 A	15	20	30	88,38
TC 12					
Barra 100x50 mm.					
	**800/5 A**	10	15	20	66,50
	1000/5 A	10	15	20	72,50
	1200/5 A	10	15	20	66,50
	1250/5 A	10	15	20	66,50
	1500/5 A	15	20	30	66,50
	1600/5 A	15	20	30	73,38
	2000/5 A	15	20	30	75,74
	2500/5 A	20	30	40	86,35
	3000/5 A	30	40	60	96,78
	3200/5 A	30	40	60	96,78
	4000/5 A	35	40	60	107,90
	800/1 A	10	15	20	79,79
	1000/1 A	10	15	20	87,00
	1200/1 A	10	15	20	79,79
	1250/1 A	10	15	20	79,79
	1500/1 A	15	20	30	88,09

CONCEPTO	Corrientes normalizadas	Consumo VA Cl.0,5	Cl.1	Cl.3	PRECIO EUROS
	1600/1 A	15	20	30	85,51
	2000/1 A	15	20	30	90,90
	2500/1 A	20	30	40	103,63
	3000/1 A	30	40	60	116,12
	3200/1 A	30	40	60	116,12
	4000/1 A	35	40	60	129,48
TRANSFORMADORES DE PERFIL ESTRECHO ALTA PRECISION					
Aplicaciones especiales y laboratorio TCH.					
TCH 6.2					
Barra 30x10 mm. Ø 26 mm.					
	**50/5 A**	-	0,5	-	104,90
	60/5 A	-	0,5	-	104,90
	100/5 A	1	1,5	2,5	104,90
	125/5 A	1	1,5	2,5	104,90
	150/5 A	2,5	3,5	3,5	105,12
	200/5 A	3,5	5	5	105,35
	250/5 A	5	5	5	104,41
	300/5 A	5	5	5	105,41
	400/5 A	7,5	7,5	7,5	105,63
	50/1 A	-	0,5	-	152,33
	60/1 A	-	0,5	-	152,33
	100/1 A	1	1,5	2,5	117,18
	125/1 A	1	1,5	2,5	117,18
	150/1 A	2,5	3,5	3,5	117,73
	200/1 A	3,5	5	5	117,97
	250/1 A	5	5	5	118,22
	300/1 A	5	5	5	118,30
	400/1 A	7,5	7,5	7,5	118,54
TCH 6					
Barra 40x10 mm. Ø 28 mm.					
	**150/5 A**	1	1,25	1,5	77,94
	200/5 A	1,25	1,5	2	80,57
	250/5 A	1,5	1,75	2,25	79,74
	300/5 A	1,75	2	2,5	80,59
	400/5 A	1	5	5	33,60
	500/5 A	5	7,5	7,5	33,36
	600/5 A	5	7,5	7,5	33,60
	750/5 A	7,5	10	10	33,76
	800/5 A	7,5	10	10	33,99
	150/1 A	1	1,25	1,5	87,46
	200/1 A	1,25	1,5	2	90,42
	250/1 A	1,5	1,75	2,25	89,48
	300/1 A	1,75	2	2,5	90,44
	400/1 A	1	5	5	37,72
	500/1 A	5	7,5	7,5	37,45
	600/1 A	5	7,5	7,5	37,72
	750/1 A	7,5	10	10	37,88
	800/1 A	7,5	10	10	38,14
TCH 8					
Barra 60x12 mm. Ø 44 mm.					
	**400/5 A**	-	5	5	46,63
	500/5 A	5	10	10	46,63
	600/5 A	5	10	10	46,63
	750/5 A	7,5	10	10	47,16
	800/5 A	7,5	10	10	47,06
	1000/5 A	10	15	15	48,95
	1200/5 A	10	15	15	50,50
	1250/5 A	10	15	15	50,50
	1500/5 A	10	15	15	52,52
	1600/5 A	10	15	15	54,80

Para corroborar la validez de este documento consulte la siguiente página web	
Código Seguro de Validación	**61e705588eec45f88ea7f2f5f0494641001**
Url de validación	*https://eamic.elda.es/absis/idi/arx/idiarxabsaweb/asp/verificadorfirma.asp*
Metadatos	**Origen: Origen administración Estado de elaboración: Copia auténtica de documento original**

EDICIONES
TARIFEC® S.A.
APDO. 23.119
08080 BARCELONA
TEL. (93) 338 00 66

ZURC

tarifa
edición 4 - 2013

GRUPO H
2 APARTADO
21 PAGINA

CONCEPTO				PRECIO EUROS
Corrientes normalizadas	Consumo VA Cl.0,2S	Cl.0,2	Cl.0,5S	
400/1 A	-	5	5	52,34
500/1 A	5	10	10	52,34
600/1 A	5	10	10	52,34
750/1 A	7,5	10	10	52,93
800/1 A	7,5	10	10	52,82
1000/1 A	10	15	15	54,93
1200/1 A	10	15	15	56,68
1250/1 A	10	15	15	56,68
1500/1 A	10	15	15	58,94
1600/1 A	10	15	15	61,50

TCH 10

Barra 50x50, 60x30, 80x30 mm. Ø 63 mm.



800/5 A	7,5	10	10	53,92
1000/5 A	7,5	10	10	53,92
1200/5 A	10	10	10	55,75
1250/5 A	10	10	10	52,14
1500/5 A	10	10	15	58,59
1600/5 A	10	10	15	66,34
2000/5 A	10	10	15	72,04
2500/5 A	10	10	15	79,58
3000/5 A	10	10	15	85,20
800/1 A	7,5	10	10	60,42
1000/1 A	7,5	10	10	60,42
1200/1 A	10	10	10	62,57
1250/1 A	10	10	10	62,57
1500/1 A	10	10	15	65,76
1600/1 A	10	10	15	74,45
2000/1 A	10	10	15	80,86
2500/1 A	10	10	15	89,32
3000/1 A	10	10	15	95,62

TCH 12

Barra 100x50 mm.



500/5 A	-	4	-	70,50
1200/5 A	10	15	15	75,93
1250/5 A	10	15	15	75,93
1500/5 A	10	15	15	75,93
1600/5 A	10	15	15	82,06
2000/5 A	10	15	15	84,71
2500/5 A	15	20	20	95,92
3000/5 A	20	25	25	106,39
4000/5 A	25	30	30	118,77
500/1 A	-	4	-	84,60
1200/1 A	10	15	15	85,21
1250/1 A	10	15	15	85,21
1500/1 A	10	15	15	85,21
1600/1 A	10	15	15	92,08
2000/1 A	10	15	15	95,06
2500/1 A	15	20	20	107,55
3000/1 A	20	25	25	119,41
4000/1 A	25	30	30	133,30

APLICACIONES GENERALES

TA 210

Primario bobinado. Tapabornas precintable y base de anclaje incluida.



Corrientes normalizadas	Consumo VA Cl.0,5	Cl.1	Cl.3	
5/5 A	15	20	30	46,86
10/5 A				46,86
15/5 A				46,86
20/5 A				47,28
25/5 A				47,28
30/5 A				47,28
40/5 A				47,28
50/5 A				49,28
60/5 A				49,28
75/5 A				49,28
80/5 A				49,28

CONCEPTO				PRECIO EUROS
Corrientes normalizadas	Consumo VA Cl.0,5	Cl.1	Cl.3	
100/5 A				49,28
125/5 A				49,28
150/5 A				49,28
200/5 A				49,28
250/5 A				49,28
300/5 A				49,28
400/5 A				49,28
5/1 A	15	20	30	56,23
10/1 A				56,23
15/1 A				56,23
20/1 A				56,73
25/1 A				56,73
30/1 A				56,73
40/1 A				56,73
50/1 A				59,13
60/1 A				59,13
75/1 A				59,13
80/1 A				59,13
100/1 A				59,13
125/1 A				59,13
150/1 A				59,13
200/1 A				59,13
250/1 A				59,13
300/1 A				59,13
400/1 A				59,13

TA 400

Para pletina de 100x20 mm. Tapabornas precintable y base de anclaje incluida.



300/5 A	5	10	15	45,90
400/5 A				45,90
500/5 A				46,23
600/5 A				46,80
750/5 A	15	20	30	49,67
800/5 A				50,47
1000/5 A				51,52
1200/5 A				54,82
1500/5 A	15	30	40	58,67
2000/5 A	20	40	50	66,82
2500/5 A				74,28
300/1 A	5	10	15	55,08
400/1 A				55,08
500/1 A				55,47
600/1 A				56,16
750/1 A	15	20	30	59,60
800/1 A				60,55
1000/1 A				61,83
1200/1 A				65,78
1500/1 A	15	30	40	70,39
2000/1 A	20	40	50	80,19
2500/1 A				89,18

TA 500

Para pletina de 100x30 mm. Tapabornas precintable incluida.



1000/5 A	15	30	40	67,56
1200/5 A				67,56
1500/5 A				67,56
2000/5 A	20	40	50	76,92
2500/5 A				87,71
3000/5 A	20	45	60	98,30
4000/5 A	35	50	70	109,61
1000/1 A	15	30	40	81,07
1200/1 A				81,07
1500/1 A				81,07
2000/1 A	20	40	50	92,29
2500/1 A				105,25
3000/1 A	20	45	60	117,95
4000/1 A	35	50	70	131,54

Para corroborar la validez de este documento consulte la siguiente página web	
Código Seguro de Validación	**61e705588eec45f88ea7f2f5f0494641001**
Url de validación	*https://eamic.elda.es/absis/idi/arx/idiarxabsaweb/asp/verificadorfirma.asp*
Metadatos	**Origen: Origen administración Estado de elaboración: Copia auténtica de documento original**

EDICIONES TARIFEC® S.A.
APDO. 23.119
08080 BARCELONA
TEL. (93) 338 00 66

ZURC

tarifa
edición 4 - 2013

GRUPO H
2 APARTADO
22 PAGINA

TA 600

Barra 125x60 mm.



Corrientes normalizadas	Consumo VA Cl.0,5	Cl.1	Cl.3	PRECIO EUROS
800/5 A	15	15	-	108,80
1000/5 A	15	20	30	108,80
1200/5 A				108,80
1500/5 A				108,80
2000/5 A				108,80
2500/5 A	20	30	40	128,63
3000/5 A	30	40	60	128,63
3200/5 A	30	40	60	132,81
4000/5 A	35	50	70	132,81
4500/5 A				159,17
5000/5 A	40	60	80	146,98
6000/5 A				161,24
800/1 A	15	15	-	130,58
1000/1 A	15	20	30	130,58
1200/1 A				130,58
1500/1 A				130,58
2000/1 A				130,58
2500/1 A	20	30	40	154,35
3000/1 A	30	40	60	154,35
3200/1 A	30	40	60	159,34
4000/1 A	35	50	70	159,34
4500/1 A				191,04
5000/1 A	40	60	80	176,38
6000/1 A				193,49

TRANFORMADOR DE NUCLEO PARTIDO TP CLIP



40/5 A	-			65,58
50/5 A	1			65,58
60/5 A	1			65,58
100/5 A	1			74,68
150/5 A	1,5			85,16
200/5 A	2			95,42
250/5 A	2			106,41
40/1 A	1			78,70
50/1 A	1			78,70
60/1 A	1			78,70
100/1 A	1,5			89,60
150/1 A	2			102,18
200/1 A				114,50
250/1 A				127,70

TRANSFORMADORES DE NUCLEO PARTIDO

Bornes precintables.

TP 23 SECCION UTIL 20x30



Corrientes normalizadas	Consumo VA Cl.0,5	Cl.1	Cl.3	PRECIO EUROS
50/5 A	-	-	1,5	99,45
75/5 A	-	-	1,5	99,45
100/5 A	-	-	1,5	81,94
125/5 A	-	-	1,5	99,45
150/5 A	-	-	2	79,55
200/5 A	-	1,5	2,5	79,55
250/5 A	-	2	4	79,55
300/5 A	1,5	4	6	79,55
400/5 A	2,5	6	10	79,55
50/1 A	-	-	1,5	119,34
75/1 A	-	-	1,5	119,34
100/1 A	-	-	1,5	98,34
125/1 A	-	-	1,5	119,34
150/1 A	-	-	2	95,47
200/1 A	-	1,5	2,5	95,47
250/1 A	-	2	4	95,47
300/1 A	1,5	4	6	95,47
400/1 A	2,5	6	10	95,47

TP 58 SECCION UTIL 50x80



Corrientes normalizadas	Consumo VA Cl.0,5	Cl.1	Cl.3	PRECIO EUROS
100/5 A	-	-	3	107,92
150/5 A	-	-	3	107,92
200/5 A	-	-	3	107,92
250/5 A	1	2	4	92,65
300/5 A	1,5	3	6	92,65
400/5 A	1,5	3	10	92,65
500/5 A	2,5	5	15	92,65
600/5 A	2,5	5	17,5	92,65
700/5 A	2,5	5	17,5	92,65
750/5 A	3	6	18	92,65
800/5 A	3	7	18	92,65
1000/5 A	5	10	20	92,65
100/1 A	-	-	3	129,50
150/1 A	-	-	3	129,50
200/1 A	-	-	3	129,50
250/1 A	1	2	4	111,17
300/1 A	1,5	3	6	111,17
400/1 A	1,5	3	10	111,17
500/1 A	2,5	5	15	111,17
600/1 A	2,5	5	17,5	111,17
700/1 A	2,5	5	17,5	111,17
750/1 A	3	6	18	111,17
800/1 A	3	7	18	111,17
1000/1 A	5	10	20	111,17

TP 88 SECCION UTIL 80x80

250/5 A	1	2	4	102,01
300/5 A	1,5	3	6	102,01
400/5 A	1,5	3	10	102,01
500/5 A	2,5	5	15	102,01
600/5 A	2,5	5	17,5	102,01
750/5 A	3	6	18	102,01
800/5 A	3	7	18	102,01
1000/5 A	5	10	20	102,01
250/1 A	1	2	4	122,40
300/1 A	1,5	3	6	122,40
400/1 A	1,5	3	10	122,40
500/1 A	2,5	5	15	122,40
600/1 A	2,5	5	17,5	122,40
750/1 A	3	6	18	122,40
800/1 A	3	7	18	122,40
1000/1 A	5	10	20	122,40

TP 812 SECCION UTIL 80x120



500/5 A	-	4	12	148,66
600/5 A	-	5	14	148,66
750/5 A	3	6	17	148,66
800/5 A	3	7	18	148,66
1000/5 A	5	9	20	148,66
1200/5 A	6	11	24	148,66
1250/5 A	7	15	28	148,66
1500/5 A	8	17	30	148,66
1600/5 A	8	17	30	148,66
2500/5 A	8	17	30	173,17
500/1 A	-	4	12	178,40
600/1 A	-	5	14	178,40
750/1 A	3	6	17	178,40
800/1 A	3	7	18	178,40
1000/1 A	5	9	20	178,40
1200/1 A	6	11	24	178,40
1250/1 A	7	15	28	178,40
1500/1 A	8	17	30	178,40
1600/1 A	8	17	30	178,40
2500/1 A	8	17	30	207,81

Para corroborar la validez de este documento consulte la siguiente página web	
Código Seguro de Validación	61e705588eec45f88ea7f2f5f0494641001
Url de validación	https://eamic.elda.es/absis/idi/arx/idiarxabsaweb/asp/verificadorfirma.asp
Metadatos	Origen: Origen administración Estado de elaboración: Copia auténtica de documento original

EDICIONES
TARIFEC® S.A.
APDO. 23.119
08080 BARCELONA
TEL. (93) 338 00 66

ZURC

tarifa
edición 4 - 2013

GRUPO H
2 APARTADO
23 PAGINA

CONCEPTO				PRECIO EUROS
TP 816 SECCION UTIL 80x160				
Corrientes normalizadas	Consumo VA Cl.0,5	Cl.1	Cl.3	
500/5 A	3	-	-	305,80
750/5 A	5	-	-	305,80
1000/5 A	10	15	20	320,87
1250/5 A	8	-	-	315,80
1500/5 A	15	20	25	328,24
1600/5 A	15	20	25	318,65
2000/5 A	15	20	25	335,61
2500/5 A	15	20	25	355,00
3000/5 A	20	25	30	385,44
3200/5 A	20	-	-	385,44
4000/5 A	20	25	30	415,90
5000/5 A	20	25	30	441,67
6000/5 A	20	-	-	441,67
500/1 A	3	-	-	366,96
750/1 A	5	-	-	366,96
1000/1 A	10	15	20	385,05
1250/1 A	8	-	-	378,96
1500/1 A	15	20	25	393,89
1600/1 A	15	20	25	382,38
2000/1 A	15	20	25	402,72
2500/1 A	15	20	25	425,98
3000/1 A	20	25	30	462,55
3200/1 A	20	-	-	462,55
4000/1 A	20	25	30	499,06
5000/1 A	20	25	30	530,00
6000/1 A	20	-	-	530,00

TRANSFORMADORES DE CORRIENTE RAIL DIN

Sistema de fijación: acoplable a perfil simétrico DIN 46 277 (EN 50 022).

TM45 PRIMARIO BOBINADO



1/5 A	2,5	5	7	49,73
5/5 A				49,73
10/5 A				52,67
15/5 A				53,05
20/5 A				55,33
25/5 A				56,68
30/5 A				57,36
40/5 A				59,09
50/5 A				60,68
1/1 A	2,5	5	7	59,73
5/1 A				59,73
10/1 A				63,19
15/1 A				63,65
20/1 A				66,37
25/1 A				68,02
30/1 A				70,91
40/1 A				72,84
50/1 A				70,72

TW25 BARRA PASANTE Ø 25



100/5 A	-	1,5	3	49,94
125/5 A	-	2	4	54,02
150/5 A	-	3	5	54,44
200/5 A	3	5	8	55,60
250/5 A	4	9	11	56,40
300/5 A	4	9	11	56,40
100/1 A	-	1,5	3	59,91
125/1 A	-	2	4	64,82
150/1 A	-	3	5	65,35
200/1 A	3	5	8	66,73
250/1 A	4	9	11	67,68
300/1 A	4	9	11	67,68

CONCEPTO				PRECIO EUROS
TRANSFORMADOR SUMADOR DE CORRIENTE TSR Clase 0,5				
TSR-2 De 2 sumas (5+5 / 5 A)			15 VA	180,47
TSR-3 De 3 sumas (5+5+5 / 5 A)				236,00
TSR-4 De 4 sumas (5+5+5+5 / 5 A)				296,29
TSR-5 De 5 sumas (5+5+5+5+5 / 5 A)				321,55
PIEZA DE ANCLAJE				
Como complemento a la familia de transformadores de Rail DIN, se ofrece este adaptador para dar todavía mas versatilidad a los modelos expuestos.				
ANCLAJE DIN TC 5 - TC 5.2 - TC 6 -TC 6.2				2,23
TAPA CUBREBORNE PRECINTABLE				3,84

TRANSFORMADORES DE CORRIENTE CON CONVERTIDOR INCORPORADO



Alimentación externa de la salida 4...20mA.

Salida: 4...20 mA.
Tensión alimentación: 7,5...36V c.c.
Frecuencia de uso: 45 a 65 Hz.



Intens. normalizadas		Barra pasante	
TC5-420	**5 A**	25x5 mm. Ø 20 mm.	136,43
	10 A		136,43
	20 A		136,43
TC6-420	**40 A**	40x10 mm. Ø 28 mm.	150,88
	50 A		150,88
	60 A		150,88
	75 A		150,88
	100 A		150,88
	125 A		150,88
	150 A		150,88
	200 A		150,88
	300 A		150,88
TC8-420	**400 A**	60x12 mm. Ø 44 mm.	183,80
	500 A		183,80
	1000 A		183,80
	1500 A		183,80



Autoalimentado.
Salida: 0...20 mA.
Frecuencia de uso: 45 a 65 Hz.
Resistencia de carga: 0 a 250Ω



TC6-020A	**50 A**	40x10 mm. Ø 28 mm.	161,45
	100 A		161,45
	200 A		161,45
	300 A		161,45
TC8-020A	**500 A**	60x12 mm. Ø 44 mm.	196,64
	1000 A		196,64
	1500 A		196,64

Alimentación externa.
Salida: 4...20 mA.
Tensión alimentación: 10...28 V c.c.
Frecuencia de uso: 45 a 65 Hz.
Caja de bornes precintable.
Soportes metálicos para su sujeción.
Envolvente autoextinguible UL94VO.



TP 420	**5 A**	20 x 30 mm.	168,98
	10 A		168,98
	20 A		168,98
	50 A		168,98
	100 A		168,98
	200 A		168,98
	250 A		168,98
	500 A		168,98

Para corroborar la validez de este documento consulte la siguiente página web	
Código Seguro de Validación	**61e705588eec45f88ea7f2f5f0494641001**
Url de validación	*https://eamic.elda.es/absis/idi/arx/idiarxabsaweb/asp/verificadorfirma.asp*
Metadatos	**Origen: Origen administración Estado de elaboración: Copia auténtica de documento original**

EDICIONES TARIFEC® S.A.
APDO. 23.119
08080 BARCELONA
TEL. (93) 338 00 66

ZURC

tarifa
edición 4 - 2013

GRUPO H
2 APARTADO
23 a PAGINA

CONCEPTO			PRECIO EUROS
Intens. normalizadas		Barra pasante	
TP 420	100 A	50 x 80 mm.	191,79
	250 A		191,79
	500 A		191,79
	750 A		191,79
	100 A	80 x 80 mm.	207,83
	250 A		207,83
	500 A		207,83
	750 A		207,83
	1000 A		207,83
	1500 A		207,83
	250 A	80 x 120 mm.	248,46
	500 A		248,46
	750 A		248,46
	1000 A		248,46
	1500 A		248,46
	500 A	80 x 160 mm.	413,87
	750 A		413,87
	1000 A		413,87
	1500 A		413,87
	2000 A		413,87
	3000 A		413,87
	4000 A		413,87

Serie con alimentación interna de 220 V c.a. Modelo TCM 420 para sujeción fondo panel o carril DIN 46277.
Modelo TCB 420 de núcleo cerrado.
Salida 4-20 mA.
Frecuencia de uso de 45 a 65 Hz.



TCM 420	2,5 A	Ø 25 mm.	239,62
	5 A		239,62
	10 A		239,62
	20 A		239,62
	50 A		239,62
	100 A		239,62
	200 A		239,62
TCM 420	100 A	Ø 35 mm.	259,54
	200 A		259,54
	300 A		259,54

TCB 420



TCB 420	2,5 A	Ø 35 mm.	233,94
	5 A		233,94
	10 A		233,94
	20 A		233,94
	50 A		233,94
	100 A		233,94
	250 A		233,94
	100 A	Ø 70 mm.	263,26
	250 A		263,26
	500 A		263,26
	750 A		263,26
	250 A	Ø 105 mm.	297,48
	500 A		297,48
	750 A		297,48
	1000 A		297,48
	1500 A		297,48



TRANSFORMADORES DE CORRIENTE, DE PROTECCION

Encapsulado en resina.
Transformador de barra pasante.
Tensión de aislamiento 3kV.

TRP 40



Intensidades normalizadas	VA	Barra Ø (mm.)		PRECIO EUROS
100/5 A	5	40	5P10	228,20
150/5 A	5			228,20
200/5 A	10			228,20
250/5 A	10			232,26
300/5 A	15			232,26
400/5 A	20			232,26
500/5 A	25			236,34
100/5 A	5	40	5P20	268,44
150/5 A	5			268,44
200/5 A	10			268,44
250/5 A	10			273,26
300/5 A	15			273,26
400/5 A	20			273,26
500/5 A	25			278,03

TRP 60

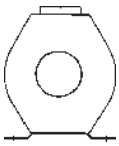

150/5 A	2,5	60	5P10	189,45
200/5 A	2,5			189,45
250/5 A	5			189,45
300/5 A	5			197,24
400/5 A	7,5			197,24
500/5 A	10			204,68
600/5 A	10			204,68
750/5 A	15			204,68
1000/5 A	20			204,68
150/5 A	2,5	60	5P20	212,31
200/5 A	2,5			212,31
250/5 A	5			212,31
300/5 A	5			225,17
400/5 A	7,5			225,17
500/5 A	10			234,25
600/5 A	10			234,25
750/5 A	15			234,25
1000/5 A	20			234,25

TRP 80

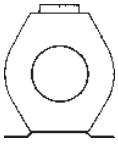

250/5 A	5	80	5P10	226,88
300/5 A	5			226,88
400/5 A	7,5			226,88
500/5 A	10			229,66
600/5 A	10			229,66
800/5 A	15			229,66
1000/5 A	20			229,66
1200/5 A	25			229,66
1500/5 A	30			229,66
1600/5 A	30			234,42
1800/5 A	35			230,45
250/5 A	5	80	5P20	265,23
300/5 A	5			265,23
400/5 A	7,5			265,23
500/5 A	10			268,59
600/5 A	10			268,59
800/5 A	15			268,59
1000/5 A	20			274,19
1200/5 A	25			274,19
1500/5 A	30			274,19
1600/5 A	30			274,19
1800/5 A	35			279,78

TRP 100



750/5 A	5	100	5P10	236,41
1000/5 A	7,5			238,79
1200/5 A	10			240,46
1500/5 A	10			242,10
1600/5 A	10			242,10
1800/5 A	15			243,53
2000/5 A	15			244,92
2500/5 A	15			250,61
3000/5 A	20			255,31
750/5 A	5	100	5P20	279,78
1000/5 A	7,5			282,58
1200/5 A	10			285,37
1500/5 A	10			286,50
1600/5 A	10			286,50
1800/5 A	15			288,17
2000/5 A	15			289,87

Para corroborar la validez de este documento consulte la siguiente página web	
Código Seguro de Validación	61e705588eec45f88ea7f2f5f0494641001
Url de validación	https://eamic.elda.es/absis/idi/arx/idiarxabsaweb/asp/verificadorfirma.asp
Metadatos	Origen: Origen administración Estado de elaboración: Copia auténtica de documento original

EDICIONES TARIFEC® S.A.
APDO. 23.119
08080 BARCELONA
TEL. (93) 338 00 66

ZURC

tarifa
edición 4 - 2013

GRUPO H
2 APARTADO
23 b PAGINA

	CONCEPTO				PRECIO EUROS
	Intensidades normalizadas	VA	Barra Ø (mm.)		
	2500/5 A	15 100	100	5P20	296,58
	3000/5 A	20			302,15
	TRP 140				
	**1000/5A**	5	140	5P10	296,10
	1250/5A	5			296,10
	1500/5A	10			301,77
	2000/5A	10			306,30
	2500/5A	10			310,77
	3000/5A	15			315,27
	4000/5A	15			324,22
	1000/5A	5	140	5P20	361,10
	1250/5A	5			361,10
	1500/5A	10			368,01
	2000/5A	10			373,53
	2500/5A	10			379,00
	3000/5A	15			384,46
	4000/5A	15			395,40
	TRP 180				
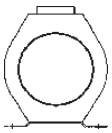	**1500/5 A**	5	180	5P10	305,99
	2000/5 A	7,5			309,95
	2500/5 A	10			316,14
	3000/5 A	10			320,72
	4000/5 A	15			329,07
	5000/5 A	15			332,65
	1500/5 A	5	180	5P20	368,65
	2000/5 A	7,5			373,44
	2500/5 A	10			380,87
	3000/5 A	10			386,38
	4000/5 A	15			396,47
	5000/5 A	15			400,78
	TRP 400				
	**750/5 A**	7,5	100x20	10P10	173,10
	800/5 A	7,5			173,10
	1000/5 A	10			194,76
	1200/5 A	10			194,76
	1500/5 A	15			194,76
	2000/5 A	20			194,76
	750/5 A	5	100x20	5P10	192,82
	800/5 A	5			192,82
	1000/5 A	10			221,49
	1200/5 A	10			221,49
	1500/5 A	10			221,49
	2000/5 A	15			221,49
	TRANSFORMADORES DE CORRIENTE DE COMPAÑIA				
	TRMC 210				
	Intensidades normalizadas	Consumo VA Cl. 0,5	Cl. 0,5S	Barra Ø (mm.)	
	**100/5 A**	10		Bobinado	73,48
	150/5 A				73,48
	200/5 A				73,48
	300/5 A				73,48
	400/5 A				73,48
	500/5 A				73,48
	600/5 A				73,48
	100/5 As	10		Bobinado	76,27
	150/5 As				76,27
	200/5 As				76,27
	300/5 As				76,27
	400/5 As				76,27
	500/5 As				76,27
	600/5 As				76,27

	CONCEPTO				PRECIO EUROS
	TRMC 400				
	Intensidades normalizadas	Consumo VA Cl. 0,5	Cl. 0,5S	Barra Ø (mm.)	
	**750/5 A**	10		100x20	118,39
	1000/5 A				123,18
	1500/5 A				127,84
	2000/5 A				135,20
	750/5 As	10		100x20	120,82
	1000/5 As				125,61
	1500/5 As				130,26
	2000/5 As				132,76
	TRANSFORMADORES DE CORRIENTE, DE MEDIDA				
	TRM 30				
		Cl. 0,5	Cl. 1		
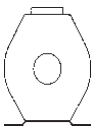	**75/5 A**	-	2	30	89,11
	100/5 A	-	5		89,11
	150/5 A	-	5		89,11
	200/5 A	10	-		89,11
	250/5 A	15	-		94,94
	300/5 A	20	-		94,94
	400/5 A	25	-		94,94
	TRM 40				
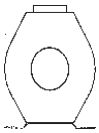	**150/5 A**	5	-	40	114,61
	200/5 A	7,5	-		114,61
	250/5 A	10	-		114,61
	300/5 A	15	-		114,61
	400/5 A	20	-		114,61
	500/5 A	25	-		114,61
	600/5 A	30	-		114,61
	800/5 A	35	-		114,61
	TRM 60				
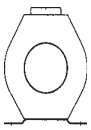	**250/5 A**	5		60	151,96
	300/5 A	7,5			151,96
	400/5 A	10			151,96
	500/5 A	15			151,96
	600/5 A	20			151,96
	800/5 A	25			151,96
	1000/5 A	30			151,96
	1200/5 A	35			151,96
	TRM 80				
	**500/5 A**	5		80	179,76
	600/5 A	7,5			179,76
	750/5 A	10			179,76
	1000/5 A	15			182,18
	1500/5 A	20			182,18
	2000/5 A	25			186,96
	2500/5 A	30			191,76
	TRM 100				
	**750/5 A**	15		100	182,18
	1000/5 A	20			184,69
	1250/5 A	20			186,96
	1500/5 A	20			191,76
	2000/5 A	20			194,18
	2500/5 A	20			196,55
	3000/5 A	25			206,14
	TRM 140				
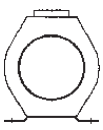	**1000/5 A**	15		140	203,77
	1250/5 A	20			203,77
	1500/5 A	25			210,93
	2000/5 A	30			222,92
	2500/5 A	35			234,89
	3000/5 A	35			251,20
	4000/5 A	35			278,03

Para corroborar la validez de este documento consulte la siguiente página web	
Código Seguro de Validación	**61e705588eec45f88ea7f2f5f0494641001**
Url de validación	*https://eamic.elda.es/absis/idi/arx/idiarxabsaweb/asp/verificadorfirma.asp*
Metadatos	**Origen: Origen administración Estado de elaboración: Copia auténtica de documento original**

EDICIONES TARIFEC® S.A.
APDO. 23.119
08080 BARCELONA
TEL. (93) 338 00 66

ZURC

tarifa
edición 4 - 2013

GRUPO H
2 APARTADO
24 PAGINA

CONCEPTO			PRECIO EUROS
TRM 180			
Intensidades normalizadas	Consumo VA Cl. 0,5	Barra Ø (mm.)	
1250/5 A	15	180	220,52
1500/5 A	20		227,72
2000/5 A	20		232,52
2500/5 A	20		244,50
3000/5 A	20		262,71
4000/5 A	20		283,81
5000/5 A	20		306,80
SHUNTS			
Zócalo de protección hasta 25 A. Varillas de manganina y terminales de latón. Clase 0,5.			
60 mV			
1 A	Con zócalo de baquelita		Cons.
1,5A			Cons.
2,5A			Cons.
4 A			Cons.
5 A			31,58
6 A			31,58
10 A			31,58
15 A			31,58
25 A			31,58
30 A *	Con zócalo de baquelita opcional		25,26
40 A *			25,26
50 A *			25,26
60 A *			25,26
80 A *			25,26
100 A *			25,26
150 A			26,70
200 A			45,72
250 A			48,98
300 A			54,63
400 A			61,22
500 A			65,59
600 A			72,75
750 A			85,20
800 A			89,87
1000 A			93,89
1200 A			105,58
1500 A			135,19
2000 A			161,44
2500 A			195,40
3000 A			324,02
4000 a 20000A			Cons.
*Con zócalo de baquelita de 30A a 100A			+ 9,58
150 mV			
1 A	Con zócalo de baquelita		Cons.
1,5A			Cons.
2,5A			Cons.
4 A			Cons.
5 A			39,49
6 A			39,49
10 A			39,49
15 A			39,49
25 A			39,49
30 A *	Zócalo de baquelita opcional		31,57
40 A *			31,57
50 A *			31,57
60 A *			31,57
80 A *			31,57
100 A *			31,57

CONCEPTO			PRECIO EUROS
150 A			33,38
200 A			57,15
250 A			61,21
300 A			68,29
400 A			76,55
500 A			81,97
600 A			90,95
750 A			106,50
800 A			112,33
1000 A			117,36
1200 A			132,00
1500 A			168,99
2000 A			201,80
2500 A			244,24
3000 A			405,03
4000 a 15000A			Cons.
* Con zócalo de baquelita de 30A a 100A:			9,58
SHUNTS PLETINA SHP			
30 A	60 mV		24,76
40 A			24,76
50 A			24,76
60 A			24,76
100 A			24,76
150 A			26,20
200 A			26,20
Incrementos de precios por alcances no normalizados:			
Alcance	**50 mV**	60 mV	+20%
	100 mV		+25%
	150 mV		+25%
	200 mV		+50%
	300 mV		Cons.
	Otros		Cons.

Para corroborar la validez de este documento consulte la siguiente página web	
Código Seguro de Validación	**61e705588eec45f88ea7f2f5f0494641001**
Url de validación	*https://eamic.elda.es/absis/idi/arx/idiarxabsaweb/asp/verificadorfirma.asp*
Metadatos	**Origen: Origen administración Estado de elaboración: Copia auténtica de documento original**

EDICIONES TARIFEC® S.A.
APDO. 23.119
08080 BARCELONA
TEL. (93) 338 00 66

ABB

tarifa
edición 1 - 2017

GRUPO H
4 APARTADO
7 PAGINA

CONCEPTO | PRECIO EUROS

CONTADORES DIGITALES DE ENERGIA

SERIE C
CONTADOR C11/C13



Lectura de valores de instrumentación: Potencia activa, intensidad, tensión y factor de potencia. Monofásicos con conexión directa hasta 40A. Tensión 230Vca.

Ref.	Funcional.	Precisión	Energía	
C11 110-300	Acero	1	Activa	--

SERIE B
CONTADOR B21



Contadores monofásicos, tensión 1x230Vca. Lectura de valores de instrumentación: Potencia activa, reactiva y aparente, intensidad, tensión, frecuencia y factor de potencia.

Conexión directa hasta 65A.

B21 111-100	Acero	1	Activa	205,03
B21 311-100	Plata	1	Activa	228,76
		2	Reactiva	



Conexión directa c/ comunicación RS-485 integrada

B21 112-100	Acero	1	Activa	266,55
B21 312-100	Plata	1	Activa	297,37
		2	Reactiva	

Contadores trifásicos, tensión 3x230/400 Vca. Lectura de valores de instrumentación: Potencia activa, reactiva y aparente, intensidad, tensión, frecuencia y factor de potencia.



Conexión directa hasta 65A.

B23 111-100	Acero	1	Activa	289,67
B23 311-100	Plata	1	Activa	328,43
		2	Reactiva	

Conexión directa c/ comunicación RS-485 integrada

B23 112-100	Acero	1	Activa	394,12
B23 312-100	Plata	1	Activa	417,80
		2	Reactiva	

Contadores trifásicos, tensión 3x230/400 Vca. Lectura de valores de instrumentación: Potencia activa, reactiva y aparente, intensidad, tensión, frecuencia y factor de potencia.



Conexión a través de transformador.

B24 111-100	Acero	1	Activa	239,06
B24 351-100	Plata	1	Activa	289,13
		2	Reactiva	



Conexión a través de transformador con comunicación RS-485 integrada

B24 112-100	Acero	1	Activa	351,04
B24 212-100	Bronce	1	Activa	--
		2	Reactiva	
B24 352-100	Plata	1	Activa	372,58
		2	Reactiva	

SERIE A
CONTADOR A41



Contadores monofásicos, tensión 57...288 Vca. Lectura de valores de instrumentación: Potencia activa, reactiva y aparente, intensidad, tensión, frecuencia, factor de potencia, armónicos y tasa total de armónicos THD.

Conexión directa hasta 80A.

A41 111-100	Acero	1	Activa	380,40
A41 311-100	Plata	0,5	Activa	563,57



Conexión directa hasta 80A, con comunicación RS-485 integrada

Ref.	Funcional.	Precisión	Energía	
A41 112-100	Acero	1	Activa	465,87
A41 312-100	Plata	0,5	Activa	647,33
A41 412-100	Oro	0,5	Activa	724,11
A41 512-100	Platino	0,5	Activa	872,43

CONTADOR A42

Contadores monofásicos, tensión 57...288 Vca. Lectura de valores de instrumentación: Potencia activa, reactiva y aparente, intensidad, tensión, frecuencia, factor de potencia, armónicos y tasa total de armónicos THD.



Conexión a través de transformador.

A42 111-100	Acero	1	Activa	399,58

Conexión a través de transformador, con comunicación RS-485 integrada

A42 112-100	Acero	1	Activa	483,34
A42 312-100	Plata	0,5	Activa	666,55
A42 412-100	Oro	0,5	Activa	743,34
A42 552-120	Platino	0,5	Activa	968,40
		1	Reactiva	

CONTADOR A43

Contadores trifásicos, 3x57/100...288/500 Vca. Lectura de valores de instrumentación: Potencia activa, reactiva y aparente, intensidad, tensión, frecuencia, factor de potencia, armónicos y tasa total de armónicos THD.



Conexión directa hasta 80A.

A43 111-100	Acero	1	Activa	476,36
A43 311-100	Plata	0,5	Activa	692,72

Con comunicación RS-485 integrada

A43 312-100	Plata	0,5	Activa	776,48
A43 412-100	Oro	0,5	Activa	872,43
A43 512-100	Platino	0,5	Activa	1.020,75
		1	Reactiva	

CONTADOR A44

Contadores trifásicos, 3x57/100...288/500 Vca. Lectura de valores de instrumentación: Potencia activa, reactiva y aparente, intensidad, tensión, frecuencia, factor de potencia, armónicos y tasa total de armónicos THD.



Conexión a través de transformador.

A44 111-100	Acero	1	Activa	500,77
A44 311-100	Plata	0,5	Activa	717,14

Conexión a través de transformador, con comunicación RS-485 integrada

A44 352-100	Plata	0,5	Activa	919,54
A44 452-100	Oro	0,5	Activa	1.015,53
A44 552-100	Platino	0,5	Activa	1.163,82
		1	Reactiva	

ACCESORIOS

Comunicación Gateway G13 100-00 para contadores de energía EQ

G13 100-000	100-240 Vca	1.014,90

Módulo interface KNX entre contadores con puerto infrarrojos IR y redes KNX

ZS/S1.1	Alimentado mediante BUS	--

CONTADORES HORARIOS



		Mód.	Lectura	
E233-24	24 Vca	1	vertical	78,54
E233-230	230 Vca	1		72,16
E233-12/48	12/48 Vcc	1		124,24
HMT1-24	24 Vca	2	horizontal	63,95
HMT1-110	110 Vca	2		65,24
HMT1-230	230 Vca	2		54,25

Para corroborar la validez de este documento consulte la siguiente página web	
Código Seguro de Validación	**61e705588eec45f88ea7f2f5f0494641001**
Url de validación	*https://eamic.elda.es/absis/idi/arx/idiarxabsaweb/asp/verificadorfirma.asp*
Metadatos	**Origen: Origen administración Estado de elaboración: Copia auténtica de documento original**

EDICIONES TARIFEC® S.A.
APDO. 23.119
08080 BARCELONA
TEL. (93) 338 00 66

CIRCUTOR

tarifa
edición 1 - 2017

GRUPO H
4 APARTADO
11 PAGINA

CONCEPTO

CONTADORES DE ENERGIA ELECTRICA P/ CONSUMO PARCIAL

SISTEMAS CirMANAGER



Concetrador para la gestión del sistema CirCAMP.

Q47001	CirMANAGER SBT	165x119,5x130	987,31
Q47009	CirMANAGER SBT 3G	303x119,5x130	1.370,00



Contadores para gestión de suministros múltiples.

QM4000	CirCAMP-4DP	4 monof.o 1 trif.	595,90
QM4001	CirCAMP-2IP	2 trif. indirectos	590,63



Repetidor monofásico para amplificación de señal PLC para sistema CirCAMP.

QM4010	CirCAMP Repeater	193,00



Armario compactos para sistemas CirCAMP.

QM4021	CirCAMP-BOX 44	
QM4022	CirCAMP-BOX 40	Cons.
QM4023	CirCAMP-BOX 22	
QM4024	CirCAMP-BOX 20	

MEDIDA EN ALTERNA

SERIE CEM MONOFASICOS



Parámetros medidos V, A, kW, kWh, kvar, kvarh,PF

Q 21112	CEM-C10-212	Medida directa	97,95
Q 21114	CEM-C10-212 MID		109,53

SERIE CEM TRIFASICOS



Parámetros medidos V, A, kW, kWh, kvar, kvarh,PF

Q 22312	CEM-C20-312	Medida directa	135,89
Q 22314	CEM-C20-312 MID		151,59
Q 22422	CEM-C30-312	Medida indirecta	139,99
Q 22424	CEM-C30-312 MID		155,64

Módulo de comunicaciones

Q 23100	CEM-M-RS-485	Modbus	66,99
Q 23400	CEM-M-ETH	Modbus-TCP	95,13

SERIE EDMk TRIFASICOS



Conexión a través de transformador externo. Carril DIN. Alimentación 230Vca.

M 31751	EDMk-ITF-RS485-C2	3 mód. 2 salidas	286,17
M 317C4	EDMk-ITF-RS485-C MID	3 mód. 1 salida	370,87

Sistemas de medida Eficiente. Trafo no incluídos.

M 31781	EDMk-MC-ITF-RS485-C2	3 mód. 2 sal.	286,17

TRANSFORMADORES EFICIENTES SERIE MC



M 73121	MC3-63	Trifásicos	63A	53,95
M 73122	MC3-125		125A	55,51
M 73123	MC3-250		250A	64,94



M 73116	MC1-35-50/100/150	Monofásicos	250A	42,06
M 73113	MC1-20-150/200/250		250A	33,89
M 73114	MC1-30-250/400/500		500A	36,90
M 73115	MC1-55-500/1000/1500		1500A	39,55
M 73117	MC1-80-1000/1500/2000		2000A	43,38

SERIE EM



Contadores de energía monofásicos conexión directa. Carril DIN, alimentación 230V_{f-N} (de la medida), montaje rail DIN. Display mecánico.

M 31611	EMS30-C	1 mód.	5 (30)A	51,56
M 30811	EM30-C	2 mód.		79,77

CONCEPTO

MEDIDA EN CONTINUA

SERIE MK-DC



Contadores de energía en contínua. Carril DIN. Alimentación auxiliar 230 Vc.a.

M 30300	MK30-DC	2 mód.	30 Acc	101,03
M 30400	MK-SH DC		.../60 mV	99,75
M 303000000D00	MK30-DC M125 Vcc		30 Acc	101,03
M 304000000D00	MK-SH DC M125 Vcc		.../60 mV	99,75



ACCESORIOS DE COMUNICACIONES

CONVERSORES DE MEDIO



M 62141	Conversor inteligente RS-232/485 y amplificador (control RTS) para PC	198,89
M 62121	Conversor RS-485/Ethernet Modbus/TCP	200,97



M 54040	Conversor de USB a RS-485	142,11
M 54050	Conversor de USB a RS-232	138,80



M54033	Convertidor RS-232/RS-485/Ethernet (modbus/TCP). Servidor web interado y web setup	452,21

Convesor de M-Bus a Modbus

M540A0	hasta 8 esclavos Mbus	399,93
M540B0	hasta 24 esclavos Mbus	921,60

CONVERSORES Y SONDAS INALAMBRICOS

M62001	Router RS485 Modbus /RTU a Radio	391,23
M62002	Router Radio a RS485 Modbus/RTU	391,23
M62003	Repetidor de señal	285,92
M62004	Medidor inalámbrico de temperatura, humedad relativa y luminosidad	304,48
M62005	Medidor portátil de señal de cobertura	392,27
M62006	2 sensor NTC + 2 Contador impulsos S0	432,46

MODEMS



Q30250	Módem RS-232/RS-485-GSM/GPRS	234,60
Q30230	Módem router GPRS-3G con Comunicaciónes Ethernet	813,25

OTROS ACCESORIOS

M90211	Software PowerStudio	395,00
M90231	Software PowerStudio Scada	2.135,25

CONTADORES DE ENERGIA ELECTRICA MULTIFUNCION

CIRWATT B

Contadores trifásicos, **conexión indirecta**, medida, registro y tarificación.

1 consumidor, 4 cuadrantes.
Rango de medida 3x57/110V a 3x230/400V, .../5A



	CIRWATT B502	Puerto 1	Puerto 2	
QBL00	402-VT5A-70B10	RS232	RS232	734,03
QBL10	402-MT5A-90B10	RS232	RS485	734,03
QBL20	402-MT5A-A0B10	RS232	Ethernet	956,75
QBL30	402-VT5A-C0B10	RS485	Ethernet	956,75

2 consumidores, 4 cuadrantes.

	CIRWATT B505			
QBK00	405-VT5A-70B10	RS232	RS232	618,38
QBK10	405-VT5A-90B10	RS232	RS485	618,38
QBK20	405-VT5A-A0B10	RS232	Ethernet	806,00
QBK30	405-VT5A-C0B10	RS485	Ethernet	806,00

Conexión indirecta, generación y consumo.
3 consumidores, 4 cuadrantes.
Rango de medida 3x230/400V, .../5A.

	CIRWATT B410T			
QB860	410-QT5A-70B10	RS232	RS232	368,44
QB870	410-QT5A-90B10	RS232	RS485	368,44
QB880	410-QT5A-A0B10	RS232	Ethernet	565,42
QB890	410-QT5A-C0B10	RS485	Ethernet	565,42

Para corroborar la validez de este documento consulte la siguiente página web	
Código Seguro de Validación	**61e705588eec45f88ea7f2f5f0494641001**
Url de validación	*https://eamic.elda.es/absis/idi/arx/idiarxabsaweb/asp/verificadorfirma.asp*
Metadatos	**Origen: Origen administración Estado de elaboración: Copia auténtica de documento original**

EDICIONES TARIFEC® S.A.
APDO. 23.119
08080 BARCELONA
TEL. (93) 338 00 66

CIRCUTOR

tarifa
edición 1 - 2017

GRUPO H
4 APARTADO
12 PAGINA

CONCEPTO					PRECIO EUROS
Rango de medida 3x127/220V, .../5A.					
Código	Tipo		Puerto 1	Puerto 2	
QBG60	410-NT5A-70B10		RS232	RS232	368,44
QBG70	410-NT5A-90B10		RS232	RS485	368,44
QBG80	410-NT5A-A0B10		RS232	Ethernet	565,42
QBG90	410-NT5A-C0B10		RS485	Ethernet	565,42
Rango de medida 3x63,5/110V, .../5A.					
QBH20	410-MT5A-70B10		RS232	RS232	368,44
QBH30	410-MT5A-90B10		RS232	RS485	368,44
QBH40	410-MT5A-A0B10		RS232	Ethernet	565,42
QBH50	410-MT5A-C0B10		RS485	Ethernet	565,42
Contadores trifásicos, **conexión directa**, medida, registro y tarificación.					
Conexión directa, generación y consumo. 4 consumidores, 4 cuadrantes. Rango de medida 3x230/400V, 10 (100)A.					
	CIRWATT B410D				
QB4A0	410-QD1A-70B10		RS232	RS232	355,22
QB4B0	410-QD1A-90B10		RS232	RS485	355,22
QB4C0	410-QD1A-A0B10		RS232	Ethernet	565,42
QB4D0	410-QD1A-C0B10		RS485	Ethernet	565,42
Rango de medida 3x127/220V, 10 (100)A.					
QB740	410-ND1A-70B10		RS232	RS232	355,22
QB7B0	410-ND1A-90B10		RS232	RS485	355,22
QB7C0	410-ND1A-A0B10		RS232	Ethernet	565,42
QB7D0	410-ND1A-C0B10		RS485	Ethernet	565,42
MODULOS DE ENTRADAS Y SALIDAS					
Cons.	3	4 Salidas de relé 3A 250 Vca			38,90
Cons.	5	4 Entradas de contaje de impulsos / 2 Salidas de relé 3A 250 Vca			36,08
Cons.	D	2 Salidas de relé 3A 250 Vca / 2 Entradas de contaje de impulsos / 2 Salidas de impulsos			36,08
Cons.	6	Alimentación auxiliar 12 ... 24 Vcc			38,14
CONTADORES DE ENERGÍA MONOFÁSICOS					
	CIRWATT B100				
QBM08M22	210-ES7A-00B20		230V	5(65) A	33,62
	CIRWATT B101				
QBM09	210-ES7A-01B20		230V	5(65) A	55,54
QBM0B	210-ES7A-0EB20				54,87
	CIRWATT B102				
QBM89	210-ES7A-21B20		230V	5(65) A	87,11
QBM8A	210-ES7A-23B20		RS485		87,11
QBM8B	210-ES7A-2EB20				87,11
CIRWATT P, CONTADORES PREPAGO					
Sistema prepago tarjeta RFID.					
	CIRWATT P200RC				
QP102	212-WS4C-23P23	1x110...260V		10(60) A	137,43
	Monofásico conexión directa				
	CIRWATT P410RC				
QP302	410-QD1C-20P22	3x230...400V		10(100) A	386,56
	Trifásico conexión directa				
ACCESORIOS					
Software de gestión sistema prepago y lector / grabador de tarjetas USB.					
Q30501	PEM-SOFT-PLUS				3.188,72
Grabador / lector tarjetas PEM-CARD.					
Q31100	PEM-TERM				554,46
E20001	PEM-CARD	Tarjetas RFID			4,82

CONCEPTO					PRECIO EUROS
CIRWATT P, CONTADORES PREPAGO					
Q46010	Compact DC 3G		203x120x130		1.340,72
Q46020	Compact DC 4I		203x120x130		1.177,96
Q46030	Compact DC SBT		165x120x130		981,28
Q46040	Compact DC BASIC		165x120x130		1.045,62
Q46050	Compact DC 2		279x120x130		1.613,88
Q46092	COMPACT DC 4I 3G RF		279x120x130		1.612,77
Q46022	COMPACT DC 4I RF		241x120x130		1.537,31
Q46042	COMPACT DC RF		203x120x130		1.395,55
Q46082	COMPACT DC BASIC RF		165x120x130		1.200,97
Q46011	Compact DC 3G VTN		241x120x130		1.590,72
Q46021	Compact DC 4I VTN		241x120x130		1.427,96
Q46031	Compact DC SBT VTN		203x120x130		1.231,28
Q46041	Compact DC BASIC VTN		203x120x130		1.295,62
Q46051	Compact DC 2 VTN		317x120x130		1.863,88
Q31311	RF-434 Display				47,97
CIRWATT B PRIME					
Contadores **trifásicos** con sistema PLC, medida, registro y tarificación. 3 consumidores, 4 cuadrantes, **conexión indirecta**.					
	CIRWATT B410TP		Puerto 1	Puerto 2	
QB8I0	410-QT5A-B0B10		RS232	PRIME	266,22
	Rango de medida 3x230/400V, .../5A				
4 consumidores, 4 cuadrantes, **conexión directa**.					
	CIRWATT B410DP				
QB4N0	410-QD1A-B0B10		RS232	PRIME	265,20
QB4N0D22	410-QD1A-B0B10		RS232	PRIME	265,20
	Rango de medida 3x230/400V, 10(100)A				
5 consumidor, 4 cuadrantes, **conexión directa con relé de corte.**					
	CIRWATT B410RCP		Puerto 1	Puerto 2	
QB4M0D20	410-QD1A-B0B12		--	PRIME	275,91
QB4M0D21	410-QD1A-B0B12		--	PRIME	275,91
QB4M1D20	410-QD1A-B3B12		--	PRIME	296,31
QB4M1D21	410-QD1A-B3B12		--	PRIME	296,31
	Rango de medida 3x230/400V, 10(100)A				
Contadores **monofásicos** con sistema PLC, medida, registro y tarificación.					
5 consumidor, 4 cuadrantes. Rango de medida 230V 10(60)A.					
	CIRWATT B200RCP				
QB3C0M10	212-ES4A-B0B17			PRIME	137,64
QB3C0M11	212-ES4A-B0B17			PRIME	137,64
QB3C3M10	212-ES4A-BFB17			PRIME	139,46
QB3C3M11	212-ES4A-BFB17			PRIME	139,46
CONTADORES DE ENERGIA ELECTRICA					
ARMARIOS CON TELEGESTION PRIME					
Armarios interior.				Caja	
	CMBT PRIME COMPACT				
Q5CD43	CT 6			Poliéster	3.864,50
Q5BD43	CT 6A			Doble aislamiento	2.891,27
Q5CB40	CT 7			Poliéster	3.342,36
Q5BB40	CT 7A			Doble aislamiento	2.709,11
Q5DE50	CT 8			Poliéster	4.695,06
Q5DE51	CT 9			Poliéster	5.655,06
Armarios exterior.					
	CMBT PRIME COMPACT				
Q51D630021000	PT 3 200A			Poliéster	3.439,12
Q51D630042000	PT 3 400A				4.641,45
Q51D630053000	PT 3 500A				5.009,01
Q51B600021000	PT 4 200A				3.079,68
Q51B600042000	PT 4 400A				4.282,01
Q51B600053000	PT 4 500A				4.649,57
Q51D630020000	PT 5 200A				3.143,26
Q51D630040000	PT 5 400A				4.119,02
Q51D630050000	PT 5 500A				4.280,47
Q51B600020000	PT 6 200A				2.783,82
Q51B600040000	PT 6 400A				3.759,58
Q51B600050000	PT 6 500A				3.921,03

Para corroborar la validez de este documento consulte la siguiente página web	
Código Seguro de Validación	**61e705588eec45f88ea7f2f5f0494641001**
Url de validación	*https://eamic.elda.es/absis/idi/arx/idiarxabsaweb/asp/verificadorfirma.asp*
Metadatos	**Origen: Origen administración Estado de elaboración: Copia auténtica de documento original**

EDICIONES TARIFEC® S.A.
APDO. 23.119
08080 BARCELONA
TEL. (93) 338 00 66

CIRCUTOR

tarifa
edición 1 - 2017

GRUPO H
4 APARTADO
13 PAGINA

CONCEPTO			PRECIO EUROS
EQUIPOS TRIFASICOS COMPACTOS PARA ENDESA			
Conjunto trifásico con transformadores de corriente (4 cuadrantes). 3x230/400V. Discriminación horaria (contrato 1: 3.0A)			
		Pot.máx.(kW)	
QB870T05	410-QT5A-90B-10	87	562,47
QB870T06		218	562,47
QB870T07		436	562,47
QB870T08		>693	657,96
QB870T01	410-QT5A-90B-10	87	562,47
QB870T02		218	562,47
QB870T03		436	562,47
QB870T04		>693	657,96
Directos (4 cuadrantes). 3x230/400V. Discriminación horaria (contrato 1: 3.0A)			
QB4B0D02	410-QD1A-90B-10	50	348,25
QB4B0D01		50	348,25
CONJUNTOS DE TRES TRANSFORMADORES DE CORRIENTE PARA CONTADORES CON VERIFICACIÓN EN ORIGEN			
KIT3-TRMC210			
Código	Tipo Ø Int. Pletina	Clase 0,5S	
			
Q30901	100/5	10	201,25
Q30902	150/5	10	201,25
Q30903	200/5	10	201,25
Q30904	300/5	10	201,25
Q30905	400/5	10	201,25
Q30906	500/5	10	201,25
Q30907	600/5	10	201,25
Q30961	100/5	15	200,22
Q30962	150/5	15	200,22
Q30963	200/5	15	200,22
Q30964	300/5	15	200,22
Q30965	400/5	15	200,22
Q30966	500/5	15	200,22
Q30967	600/5	15	200,22
Q3098d	500/5	2,5	194,04
Q30981	100/5	2,5	194,04
Q30982	150/5	2,5	199,04
Q30983	200/5	2,5	199,04
Q30984	300/5	2,5	199,04
Q30985	400/5	2,5	199,04
Q30986	500/5	2,5	199,04
Q30987	600/5	2,5	199,04
KIT3-TRMC400			
			
Q30911	750/5	10	285,36
Q30912	1000/5	10	296,74
Q30913	1500/5	10	290,59
Q30914	2000/5	10	319,19
Q30971	750/5	15	293,66
Q30972	1000/5	15	305,66
Q30973	1500/5	15	307,56
Q30974	2000/5	15	309,35
Q309A1	750/5	2,5	273,45
Q309A2	1000/5	2,5	284,18
Q309A3	1500/5	2,5	287,37
Q309A4	2000/5	2,5	315,46
Q309A6	3000/5	2,5	318,74

CONCEPTO			PRECIO EUROS
TRMC-T			
Transformadores trifásicos de corriente para contadores de facturación con verificación en origen.			
			
Q301T1	TRMC-T 100/5	2,5	145,26
Q301T2	TRMC-T 200/5	2,5	145,26
Q301T3	TRMC-T 300/5	2,5	145,26
Q301T4	TRMC-T 400/5 con cable de 2,5 m.	2,5	145,26
Q301T1010E000	TRMC-T 100/5-ext	2,5	242,10
Q301T2010E000	TRMC-T 200/5-ext	2,5	242,10
Q301T3010E000	TRMC-T 300/5-ext	2,5	242,10
Q301T4010E000	TRMC-T 400/5-ext con cable de 7 m.	2,5	242,10
ACCESORIOS			
			
Modem GSM RS-232/485. (incluye antena+cable)			
Q30250	Módem RS-232/RS-485-GSM/GPRS		234,60
Q30230	Modem router SGE-3G/GPRS con comunicaciones Ethernet		813,25
			
Q4994E	ANTENA 9 db Antena amplificadora de 9 db de ganancia (para modem GSM)		70,46
Convertidores.			
			
M62141	RS2RS Conversor y amplificador inteligente RS-232/485 - RS422		198,89
M62121	Conv. RS-485/Ethernet modbus/TCP		200,97
			
M54040	Conv. USB-RS485		142,11
M54050	Conv. USB-RS232		138,80
Software.			
Visualización / Simulación de recibos (licencia puerto USB)			
Q30422	PowerWatt PRO		3.188,72
Software de gestión de información de contadores trifásicos			
Q30423	PowerWatt-LT SQL		1.047,51
Lector óptico			
Q30301	LOC-RS para CIRWATT		261,98
Q30302	LOC-USB para CIRWATT puertoUSB		314,39
Readwatt, captador de impulsos con comunicación			
			
M62311	Readwatt Captador de impulsos con comunicacón		115,59
M62331	Fuente de alimentación		25,80

Para corroborar la validez de este documento consulte la siguiente página web	
Código Seguro de Validación	**61e705588eec45f88ea7f2f5f0494641001**
Url de validación	*https://eamic.elda.es/absis/idi/arx/idiarxabsaweb/asp/verificadorfirma.asp*
Metadatos	**Origen: Origen administración Estado de elaboración: Copia auténtica de documento original**

EDICIONES TARIFEC® S.A.
APDO. 23.119
08080 BARCELONA
TEL. (93) 338 00 66

Gewe

tarifa
edición 1 - 2017

GRUPO H
4 APARTADO
9 PAGINA

CONCEPTO			PRECIO EUROS
CONTADORES DE ENERGIA COUNTIS®			
Equipados con salida por impulsos que permite exportar datos hacia un concentrador, el cual se comunica con un PC o un autómata a través de un interfaz de comunicación. LED metrológico.			
COUNTIS E00/E02			
	Conexión		
48503019	Directa hasta 32A	E00 - Monofásico	83,06
48503020	Directa hasta 32A	E02 - Monofásico certificación MID	Cons.
COUNTIS E10			
48503000	Directa hasta 63A	Monofásico	158,87
COUNTIS E20			
48503003	Directa hasta 63A	Trifásico	282,42
COUNTIS E30/33			
48503005	Directo 100A	Trifásico	348,60
48503012	Directo hasta 100A	con comunicación JBUS/MODBUS en RS-485	494,20
COUNTIS E40/E43			
48503008	Entradas con TC	Trifásico	246,02
48503017	Entradas con TC	Comunicación JBUS/MODBUS en RS-485	321,02
ANALIZADORES DE REDES DIRIS®			
Analizadores multifunción para la medida y vigilancia de sus redes eléctricas. Fácilmente integrables con una caja de 96x96x60 mm. y opción en 80 mm., bornes de conexión y fijación por clips. Display LCD con retroiluminación. Pulsador de las corrientes, tensiones, frecuencia, potencias, contador horario y de las energías, de la temperatura y de la función de correción de la conexión de los TC.			
DIRIS A10			
		Alimentación	
48250010	DIRIS A10	200 a 277V ac	287,91
48250011	A10 con Comunicación RS-485 JBUS/MODBUS®		357,42
DIRIS A17 (FORMATO EMPOTRABLE COMPACTO DE 72x72)			
48250101	DIRIS A17	200 a 277V ac	253,72
48250102	DIRIS A17 con Comunicación RS-485 JBUS/MODBUS®		297,85
48250103	DIRIS A17 con RS485 JBUS/MODBUS+THD		419,20
DIRIS A20			
	Aparato base		
48250200	DIRIS A20 110 a 400V ac/180 a 350V dc		360,71
	Módulos enchufables		
48250080	Salida TOR		83,06
48250082	Comunicación RS-485 JBUS/MODBUS®		83,06

CONCEPTO			PRECIO EUROS
DIRIS A40			
	Aparato base		
48250201	Alimentación 110 a 400Vac/120 a 350Vdc		467,74
48251201	Alimentación12 a 48Vdc		658,56
DIRIS A41			
Medida de intensidad del neutro a través de un TC.			
	Aparato base		
48250202	Alimentación 110 a 400Vac/120 a 350Vdc		Cons.
48251202	Alimentación12 a 48Vdc		Cons.
MODULOS ENCHUFABLES DIRIS A40/41			
48250090	Salidas de impulsos		112,53
48250092	Comunicación RS-485 JBUS/MODBUS®		88,24
48250093	Salidas analógicas		179,80
48250094	2 entradas / 2 salidas		Cons.
48250205	Comunicación RS-485 PROFIBUS® DP		Cons.
48250097	Memoria		Cons.
48250203	Comunicación Ethernet		358,51
48250204	Comunicación Ethernet + pasarela RS-485 JBUS/MODBUS		Cons.
48250206	Entradas de temperatura		Cons.
DIRIS DIGIWARE			
INTERFAZ DE CONTROL Y DE ALIMENTACION (24 VDC) DEL SISTEMA			
DIRIS Digiware D-50			
48290201	Display multipunto		286,83
DIRIS Digiware C-31			
48290101	Interfaz sistema		110,32
MODULO DE MEDIDA DE TENSION			
48290105	U-10 Recuento		143,40
48290106	U-20 Supervisión		193,06
48290102	U-30 Análisis		242,69
MODULOS DE MEDIDA DE CORRIENTE			
48290110	I-30 Recuento - 3 entradas de corriente		159,36
48290111	I-31 Recuento + curva de carga - 3 entradas de corriente		245,14
48290128	I-33 Supervisión - 3 entradas de corriente		245,14
48290130	I-35 Análisis - 3 entradas de corriente		367,71
48290131	I-45 Análisis 2 entradas / 2 salidas - 4 entradas de corriente		458,40
48290112	I-60 Recuento - 6 entradas de corriente		254,94
48290113	I-61 Recuento + curva de carga - 6 entradas de corriente		407,93
CABLES RJ45 PARA BUS DIGIWARE			
48290181	Cable RJ45	0,10 m.	3,08
48290182		0,50 m.	4,34
48290183		1 m.	5,85
48290184		2 m.	9,03

Para corroborar la validez de este documento consulte la siguiente página web	
Código Seguro de Validación	**61e705588eec45f88ea7f2f5f0494641001**
Url de validación	*https://eamic.elda.es/absis/idi/arx/idiarxabsaweb/asp/verificadorfirma.asp*
Metadatos	**Origen: Origen administración Estado de elaboración: Copia auténtica de documento original**

EDICIONES TARIFEC® S.A.
APDO. 23.119
08080 BARCELONA
TEL. (93) 338 00 66

Gewe

tarifa
edición 1 - 2017

GRUPO H
4 APARTADO
10 PAGINA



ANALIZADORES DE REDES INALÁMBRICOS

DIRIS B-30

	CONCEPTO	PRECIO EUROS
48290000	DIRIS B-30 RS-485 - Modbus - 230VAC	479,85
48290002	DIRIS B-30 RF - Modbus - 230VAC	551,57

MÓDULOS ENCHUFABLES



	DIRIS O	
48290030	-iod 2 entradas / 2 salidas digitales	154,46
48290031	-ioa 2 entradas / 2 salidas analógicas 4-20 mA	204,93
48290032	-it 3 entradas de temperatura PT 100 / PT 1000	132,37
48290033	-m Comunicación MODBUS RS-485	187,53
48290034	-p Comunicación PROFIBUS	441,25
48290035	-b/ip Comunicación BACnet IP	441,25
48290036	-b/mstp Comunicación BACnet MSTP	Cons.

ACCESORIOS

48290200	DIRIS D-30 - Display monopunto	165,48
48290280	Cable RJ9 p/display DIRIS D-30 - 1,5 m	4,31
48290281	Cable RJ9 p/display DIRIS D-30 - 3 m	8,00
48540126	Antena remota RF 868 MHz - alt. 210 mm	33,11
48540127	Cable para antena remota - conector SMA - longitud 3 m	73,54
48290049	Kit de protección DIRIS B-30 para proteger los bornes U/I	24,50
48290050	Cable USB para configuración	4,90

PASARELAS DE COMUNICACIÓN RADIOFRECUENCIA Y RS-485 A ETHERNET

ANALIZADOR DE REDES DIRIS G-30



	DIRIS G	
48290300	-30 RS-485	871,47
48290301	-40 RS-485-RF / Ethernet - WEBVIEW Power Monitoring	1.081,08
48290302	-50 RS-485	1.389,96
48290303	-60 RS-485-RF / Ethernet - WEBVIEW Power & Energy Monitoring	1.610,56

MÓDULOS OPCIONALES DIRIS O



	DIRIS O	
48290030	-iod 2 entradas / 2 salidas digitales	154,46
48290031	-ioa 2 entradas / 2 salidas analógicas 4-20 mA	204,93
48290032	-it 3 entradas de temperatura PT100 / PT 1000	132,37

ACCESORIOS

48290210	DIRIS D-90 Tableta	Cons.
48540126	Antena remota RF 868 MHz - alt. 210 mm	33,11
48540127	Cable para antena remota - conector SMA - longitud 3 m	73,54
48290050	Cable USB para configuración	4,90

SENSORES DE CORRIENTE

GAMA TE. SENSOR CERRADO



Código	Modelo	Rango corr. nominal A	Paso mm	PRECIO EUROS
48290500	TE-18	5 … 20	18	21,90
48290501	TE-18	25 … 63	18	38,96
48290502	TE-25	40 … 160	25	50,68
48290503	TE-35	63 … 250	35	51,70
48290504	TE-45	160 … 630	45	63,35
48290505	TE-55	400 … 1000	55	73,36

GAMA TR. SENSOR DE NÚCLEO ABIERTO



			Ø mm.	
48290551	TR-10	25 … 75	10	61,80
48290552	TR-16	32 … 100	16	72,70
48290553	TR-24	63 … 200	24	94,50
48290554	TR-36	200 … 600	36	105,00

GAMA TF. SENSOR FLEXIBLE



			Ø bucle mm	
48290570	TF-55	150 … 600	55	204,09
48290571	TF-120	500 … 2000	120	226,14
48290572	TF-300	1600 … 6000	300	253,72

CABLES RJ12

	Nº Cables		PRECIO EUROS
48290580	3 m.	Longitud 0,1 m.	7,49
48290585	4 m.		10,05
48290590	6 m.		16,31
48290581	3 m.	Longitud 0,2 m.	8,05
48290586	4 m.		10,71
48290591	6 m.		17,33
48290582	3 m.	Longitud 0,3 m.	8,82
48290587	4 m.		11,59
48290592	6 m.		16,60
48290595	3 m.	Longitud 0,5 m.	10,82
48290596	4 m.		13,13
48290597	6 m.		19,64
48290583	3 m.	Longitud 1 m.	13,41
48290588	4 m.		16,66
48290593	6 m.		27,13
48290584	3 m.	Longitud 2 m.	19,04
48290589	4 m.		25,87
48290594	6 m.		39,41

Para corroborar la validez de este documento consulte la siguiente página web	
Código Seguro de Validación	**61e705588eec45f88ea7f2f5f0494641001**
Url de validación	*https://eamic.elda.es/absis/idi/arx/idiarxabsaweb/asp/verificadorfirma.asp*
Metadatos	**Origen: Origen administración Estado de elaboración: Copia auténtica de documento original**

EDICIONES TARIFEC® S.A.
APDO. 23.119
08080 BARCELONA
TEL. (93) 338 00 66

hager

tarifa
edición 6 - 2017

GRUPO H
4 APARTADO
17 PAGINA

CONCEPTO	PRECIO EUROS
CONTADORES DE ENERGIA	
Destinados a medir la energía consumida en un circuito eléctrico, monofásico o trifásico.	
MONOFASICOS (F + N)	
Tensión de alimentación 230V 50/60 Hz.	
EC050 Contador total 32A	101,00
EC051 Contador total 32A (impulsos)	190,30
EC150 Contador total/parcial 63A	191,90
EC152 2 tarifas contador total/parcial 63A	223,03
EC154M Calibrado MID 6A	274,88
TRIFASICOS 63A	
Tensión de alimentación: 400V 50/60 Hz.	
EC350 Contador total y parcial	479,75
EC352 2 tarifas. Contador total y parcial	546,13
TRIFASICOS 100A	
EC360 Contador total y parcial	535,30
EC362 2 tarifas. Contador total y parcial	605,22
EC364M Calibrado MID 6A	661,88
EC365B Bidireccional	672,80
EC366 Trifásico 4 tarifas comunicacion ModBus	606,00
TRIFASICOS CONEXION MEDIANTE TI	
EC370 Contador total y parcial	474,70
EC372 2 tarifas contador total y parcial	537,71
EC376 4 tarifas comunicación ModBus	489,85
CUENTAHORAS	
EC100 230V~ 50Hz	97,54
CENTRALES DE MEDIDA	
MULTIMEDIDION Y CONTADORES DE ENERGIA	
Analizadores de redes que permiten la supervisión y gestión de las instalaciones eléctricas BT.	
SM101E Multímetro modular I, U, F, P, FP, h	340,00
SM101C Central multimedición modular I, U, F, P, FP, h, salida impulsos, comunicación RS485 Jbus/Modbus.	495,00
SM102E Central multimedición básica. Tensiones y corrientes hasta rango 51	520,00
SM103E Central multimedición evolución. Armónicos individuales hasta rango 63. Potencias predictivas	640,00
ACCESORIOS	
Módulos para central SM102E	
SM200 1 salida impulsos configurable	122,71
SM210 Comunicación RS485 Jbus/Modbus	179,00
Módulos para central SM103E	
SM201 2 salidas impulsos configurables	168,81
SM202 2 entradas/salidas	231,43
SM203 2 salidas analógicas	271,41
SM204 De memoria	541,00
SM205 De temperatura	356,00
SM211 Comunicación RS485 Jbus/Modbus	190,00
SM213 Comunicación Ethernet Jbus/Modbus	490,00
SM214 Comunicación Ethernet con pasarela RS485	640,00

CONCEPTO	PRECIO EUROS

Para corroborar la validez de este documento consulte la siguiente página web	
Código Seguro de Validación	61e705588eec45f88ea7f2f5f0494641001
Url de validación	https://eamic.elda.es/absis/idi/arx/idiarxabsaweb/asp/verificadorfirma.asp
Metadatos	Origen: Origen administración Estado de elaboración: Copia auténtica de documento original

EDICIONES TARIFEC® S.A.
APDO. 23.119
08080 BARCELONA
TEL. (93) 338 00 66

ORBIS energía inteligente

tarifa
edición 1 - 2017

GRUPO H
4 APARTADO
3 PAGINA

CONCEPTO	PRECIO EUROS
MEDIDA Y GESTION DE LA ENERGIA	
CONTADORES TELEGESTION PRIME	
DOMOTAX TELEGEST	
Contador activa o activa y reactiva. 4 cuadrantes. Puerto de comunicaciones óptico EN62056-21. Con opciones de puerto de comunicaciones RS232 o RS485, relé de retardo, emisores de impulsos, curva de carga, etc. Incluye maxímetro. Batería reemplazable. Reserva: 10 años. Medida directa 10(60)A; monofásico 230V; Clase 1 activa. Medidas: 129x203,4 mm.	
 **OB728010** **DOMOTAX TELEGEST PRIME** Telegestión con comunicación	203,60
OB728030 **DOMOTAX TELEGEST PRIME RELÉ ADICIONAL** Contador monofásico telegestión con comunicación PLC PRIME y rele adicional de tarifa	208,30
OB708010D **DOMOTAX TELEGEST PRIME d3P** Contador trifásico telegestión con comunicación PLC PRIME y medida directa	426,20
OB708010R **DOMOTAX TELEGEST PRIME r3P** Idem. y medida semi indirecta	--
CONCENTRADOR DOMOTAX TELEGEST PRIME 9710	
 **OB727240** Concentrador de contadores telegestión PRIME con supervisión BT	2.781,15
OB727250 **+ ROUTER 3G** Idem. y router 3G	3.490,65
OB727310 **REPETIDOR TELEGEST PRIME 9711** Repetidor con supervisión BT para centros transformación con varios transformadores.	2.781,15
OB729997 **APLICACION CLIENTE DLMS** Software de escritorio para lectura y parametrización de contadores telegestión PRIME	s/especificaciones
ACCESORIOS CONCENTRADORES	
OB727300 **Router 3G + cable RJ45** Para comunicaciones 3G en conjunto armario	709,45
OB727400 **Conjunto armario IP65** Para Concentrador Prime 9710. Instalación exterior	1.151,45
OB727410 **Conjunto armario IP43** Idem. Instalación interior	909,15
OB727420 **Conjunto armario IP65** Para Concentrador Prime 9710 y Repetidor Telegest Prime 9711. Instalación exterior	1.523,25
OB727430 **Conjunto armario IP43** Idem. Instalación interior	1.281,05
ACCESORIOS CONTADORES	
 **OB707017** **ORBITEL RS232** Módem GSM /GPRS RS232 (incluye antena y cables de conexión)	346,90
OB707021 **ORBITEL RS485** Módem GSM /GPRS RS485 (incluye antena)	346,90
 **OB709977** **Lector óptico a RS485** Lector óptico con conexión a RS485	90,95
OB709974 **Lector óptico con puerto USB** Lector óptico con conexión USB	84,75

CONCEPTO	PRECIO EUROS
 **OB707006** **Cable comunicación RS232** Conexión local entre PC y ORBITAX	14,25
 **OB707015** **Adaptador RS232 a RS485** Incluye cable de conexión	63,65
OB707016 **Adaptador RS232/ RS485 a Ethernet** Incluye fuente de alimentación	109,70
CONTADORES DE ENERGIA MODULARES RAÍL DIN	
CONTAX	
 **OB701000** **CONTAX 2511 SO** 17,5x88x60 Medida directa 5 (25) A, monofásico 230V; Clase 1 activa, 1 módulo. Con salida SO	70,45
OB701100 **CONTAX D-2511 S0** Medida directa 5 (25) A. Monofasico 230 V. Clase 1 activa. 1 modulo. Con salida S0. Display LCD retroiluminado.	73,65
 **OB703099** **CONTAX 3221SO** 35x88x60 Medida directa 5 (32) A, monofásico 230V; Clase 1 activa, 2 módulos. Con salida SO	91,25
 **OB703100** **CONTAX D-3221 SO** Medida directa 5 (32) A. Monofásico 230V. Clase 1 activa. 2 módulos. Con salida SO. Display LCD retroiluminado.	87,25
OB707000 **CONTAX 6521SO** 35x87x66 Medida directa 10 (65) A, monofásico 230V; Clase 1 activa, 2 módulos. Con salida SO	114,80
OB707100 **CONTAX D-6521 S0** Medida directa 10 (65) A. Monofasico 230 V. Clase 1 activa. 2 modulos. Con salida S0. Display LCD retroiluminado.	100,15
 **OB702000** **CONTAX 2521 SO MID** Medida directa 5 (25)A. Monofásico 230V. Clase A. 2 módulos. Con salida SO. Certificado MID.	131,45
 **OB708500** **CONTAX 0641 SO** 71,5x87x65 Contador de relación 5(6)A. Monofásico 230V. Clase 2 activa. 4 módulos. Con salida SO	185,15
OB708700 **CONTAX D-2221 SO** 35x87x60 Medida directa 10(22,5)A. Monofásico 230V. Clase 2 activa. 2 módulos. Display LCD retroiluminado	109,65
 **OB708100** **CONTAX D-6331 SO** 53,7x87x65 Medida directa 10(63)A. Monofásico 230V. Clase 1 activa. 3 módulos. Con salida SO. Display LCD retroiluminado	162,05
 **OB708900** **CONTAX 0643 SO** 70x87x65 Contador de relación 5(6)A. Trifásico 3x 230/400V. Clase 2 activa. 4 módulos. Con salida SO	203,40
 **OB708800** **CONTAX 0643i SO** Contador de relación 5(6)A. Trifásico 3x 230/400V. Clase 2 activa. 4 módulos aislado. Con salida SO	265,30
OB708600 **CONTAX 0643 AR SO** 70x87x69 Contador de relación 5(6)A. Trifásico 3x 230/400V. Clase 2 activa y reactiva. 4 módulos. Con salida SO	324,30

Para corroborar la validez de este documento consulte la siguiente página web	
Código Seguro de Validación	61e705588eec45f88ea7f2f5f0494641001
Url de validación	https://eamic.elda.es/absis/idi/arx/idiarxabsaweb/asp/verificadorfirma.asp
Metadatos	Origen: Origen administración Estado de elaboración: Copia auténtica de documento original

EDICIONES TARIFEC® S.A.
APDO. 23.119
08080 BARCELONA
TEL. (93) 338 00 66

ORBIS energía inteligente

tarifa
edición 1 - 2017

GRUPO H
4 APARTADO
4 PAGINA

	CONCEPTO	PRECIO EUROS	CONCEPTO	PRECIO EUROS
	**OB708400** **CONTAX D-9073 SO** 126x87x65 Medida directa 10(90)A. Trifásico 3x230/400V. Clase 1 activa. 7 módulos. Con salida SO. Display LCD retroiluminado	346,75		
	**OB708300** **CONTAX NET** 87x70x65 Concentrador de impulsos SO p/ contadores DIN 4 módulos. Con comunicación RS485	252,10		
	**OB703120** **CONTAX D-3221RF** Medida directa 5(32)A. Monofásico 230V. Clase 1 activa. 2 módulos. Con comunicación inalámbrica	125,25		
	**OB708310** **CONTAX NET RF** Concentrador de impulsos SO para contadores con comunicación inalámbrica	193,55		
	**OB709975** **AMRNET RF** Concentrador RF para PC	124,00		
	**OB709300** **CONTAX D-6041-BUS** Medida directa 10 (60). Monofásico 230V. Activa y reactiva. Bidireccional. 4 módulos	123,85		
	OB709600 **CONTAX D-0643-BUS** Medida indirecta 1,5 (6) A. Trifásico 3x230/400V Clase 1 activa y reactiva. Bidireccional. 4 módulos. Comunicación RS485. 4 tarifas. Máximas. Curva de Carga.	246,10		
	OB709200 **CONTAX D-10093-BUS** Medida directa 10 (100). Trifásico 3x230/400V. Activa y reactiva. Bidireccional. 9 módulos	348,00		
	**OB709400** **CONTAX D-6593-BUS-R** Medida directa 10 (65). Trifásico 3x230/400V. Activa y reactiva. Bidireccional. 9 módulos	421,10		
	OB709400V3 **CONTAX D-6593-BUS-R V3X1** Medida directa 10 (65). Triple monofasico 230 V. Clase 1 activa y 2 reactiva. Bidireccional. 9 modulos. Comunicacion RS485. 4 tarifas. Maximas. Curva de Carga.3 reles de corte interno controlable por RS485.	463,90		
	**OB707022** **ADAPTADOR USB-RS485**	77,30		
	OB709972 **PASARELA MODBUS-TCP**	346,35		
	**OB709985** **CONTAX NET** Aplicación de lectura en red de contadores de energía CONTAX	292,30		
	GESTORES DE ENERGÍA			
	Disenado para monitorizar una instalacion o cuadro electrico, realizando el seguimiento de cualquier parametro de interes.			
	OB709984 **XEO ENERGY** Gestor energetico con conectividad Ethernet.	1.678,40		
	OB7099853G **XEO ENERGY 3G** Gestor energetico con conectividad Ethernet y	1.971,60		

Para corroborar la validez de este documento consulte la siguiente página web	
Código Seguro de Validación	**61e705588eec45f88ea7f2f5f0494641001**
Url de validación	*https://eamic.elda.es/absis/idi/arx/idiarxabsaweb/asp/verificadorfirma.asp*
Metadatos	**Origen: Origen administración Estado de elaboración: Copia auténtica de documento original**

EDICIONES TARIFEC® S.A.
APDO. 23.119
08080 BARCELONA
TEL. (93) 338 00 66

SACI

tarifa
edición 2 - 2016

GRUPO H
4 APARTADO
1 PAGINA

CONCEPTO | PRECIO EUROS

CONTADORES DE ENERGIA MODULARES

Medida de energía activa.1 Salida de impulsos menos M2DB. Alimentación auxiliar autoalimentado.

MONOFASICOS - MEDIDA DIRECTA



Electrónicos/Electromecánicos. Tens. nominal 230V.

Ref.	I.nom.directa	Mód.	
M1DL1	5 (50)A	1	61,36
M1DM1	5 (50)A	1	66,56
M2DL1	5 (80)A	2	69,68
M2DM1	5 (80)A	2	73,84
M1DL-MID	5 (50)A	1	83,75
M2DL2	5 (80)A	2	120,00

TRIFASICOS - MEDIDA DIRECTA/INDIRECTA



Electrónicos. Tensión nominal 400V.

Trifásica desequilibrada 4 hilos, 3 sistemas.

TCIDL1	10 (80)A	4	166,40
TCIL1	/5 A Programable	4	166,40

TERMINALES TOTALIZADORES DE IMPULSOS

MONTAJE EN RAIL (DIN MODULAR)

Comunicación Serie RS-485. Alim. auxiliar 100, 110, 230 ó 400V c.a. *Display, Memoria y Curva de Carga



TTI	Contador impulsos	8 entradas	289,22
TTIM*		8	316,00
TTI24		24	355,58
TTI50		50	614,84

CONTADORES DE ENERGIA MONTAJE EN PANEL (96x96 mm)

MEDIDA A TRAVES DE TRANSFORMADOR

Programable (Mul-tirrelación). Aislamiento de entrada en intensidad (trafos internos). Tensión nominal 100, 110, 230 ó 400V. Intensidad nominal .../5 ó .../1A. Alimentación aux. c.alterna 110, 230 ó 400V.

Medida de energía activa.1 salida de impulsos.



Trifásica desequilibrada

TI96-II	3 hilos, 2 sistemas	257,09
TI96-3	4 hilos, 3 sistemas	257,09

Med. de energía reactiva. 2 salidas de impulsos.

TIV96-II	3 hilos, 2 sistemas	385,63
TIV96-3	4 hilos, 3 sistemas	385,63

CONVERSORES RS-232/RS-485

MONTAJE EN RAIL DIN

Alimentación auxiliar 110 ó 230V ca.
Solo módelo IFRA alimentación auxiliar 24 ó 48V c.c.

Alimentación auxiliar c. alterna.



Ref.	Conexión	Mód.	
IFR1	a 2 hilos	3	98,34
IFRA3	2 hilos (aislado)	3	152,98
IFRA		6	152,98
IFRA3	4 hilos (aislado)	3	159,05
IFRA		6	159,05

CONCEPTO | PRECIO EUROS

Ref.	Conexión	Mód.	
IFR4	a 2 hilos	9	376,40
IFR4	a 4 hilos (aislado, 4 líneas RS-485)	9	376,40

Alimentación auxiliar c. continua

IFRA	a 2 hilos (aislado) 24 ó 48Vcc	6	188,20
IFRA	a 4 hilos (aislado)	6	194,27
IFRA	a 2 hilos (aislado) 110 ó 220Vcc	6	204,38
IFRA	a 4 hilos (aislado)	6	210,45
TCP2RS	Conversor/Ethernet Modbus/TCP	9 mód.	488,80

REPETIDORES RT-485/RS-485

MONTAJE EN RAIL DIN



Ref.	Conexión a	Alim. auxiliar	Mód.	
RT485	2 hilos	110, 230 ó 400V ca.	6	182,15
RT485	4 hilos			188,22
RT485	2 hilos	24 ó 48V cc.	6	217,36
RT485	4 hilos			223,43
RT485	2 hilos	110 ó 220V cc.	6	233,54
RT485	4 hilos			239,62

EQUIPOS DE MEDIDA DE ENERGIA ELECTRICA

MERCADO LIBERALIZADO

Contador - registrador. Tarifador con 3 contratos. Medida de Energía Activa (bidireccional) y de Energía Reactiva (cuatro cuadrantes). 4 salidas de señalización programables por rele. 3 salidas de impulsos (optoacoplador), valor fijo. 1 Puerto de comunicaciones RS232 y 1 Puerto óptico.

Trifásica desequilibrada 4 hilos, 3 sistemas.



CLIENTE CALIFICADO TIPO 3

CTMRII	3x63,5/110V .../5A		RS232 con salidas	669,50
CTMRII			sin salidas	637,36

CLIENTE CALIFICADO TIPO 4

CTMRII	3x127/230V	10 (80)A	RS232 con salidas	669,50
CTMRII	3x230/400V	10 (80)A		669,50
CTMRII	3x127/230V	10 (80)A	sin salidas	637,36
CTMRII	3x230/400V	10 (80)A		637,36
CTMRII	3x127/230V	.../5A	con salidas	669,50
CTMRII	3x230/400V	.../5A		669,50
CTMRII	3x127/230V	.../5A	sin salidas	637,36
CTMRII	3x230/400V	.../5A		637,36

ACCESORIOS

	Modem TE65-T para CTMR (cable, antena, fuente alimentación)	498,11
	Software de gestión.	Cons.



SOFTWARE DE GESTION

SACIGEST.01	Monitorización (Configuración, agrupación y visualización)	Cons.
SACIGEST.02	Energías+SACIGESCT.01	Cons.
SACIGEST.03	Históricos+SACIGESCT.02	Cons.
SACIGEST.04	Alarmas+SACIGESCT.03	Cons.
TTIGEST	Contadores de energía Monitorización (Configuración, agrupación y visualización)	Cons.

Para corroborar la validez de este documento consulte la siguiente página web	
Código Seguro de Validación	**61e705588eec45f88ea7f2f5f0494641001**
Url de validación	*https://eamic.elda.es/absis/idi/arx/idiarxabsaweb/asp/verificadorfirma.asp*
Metadatos	**Origen: Origen administración Estado de elaboración: Copia auténtica de documento original**

EDICIONES TARIFEC® S.A.
APDO. 23.119
08080 BARCELONA
TEL. (93) 338 00 66

SIEMENS

tarifa
edición 11 - 2016

GRUPO H
4 APARTADO
5 PAGINA

CONCEPTO | PRECIO EUROS

APARATOS DE MEDIDA DE CARRIL DIN

CONTADORES HORARIOS DE MONTAJE EN PANEL 7KT5 5

Con indicador: 0000,00 h.

Para montaje frontal, marco frontal 48x48 mm.



Ref.	Uc V	Frecuencia Hz	
7KT5500	10...80 CC	-	117,86
7KT5505	24 CA	50	68,93
7KT5501	115 CA	50	66,10
7KT5502	230 CA	50	66,10
7KT5503	115 CA	60	66,10
7KT5504	230 CA	60	66,10

Pantalla para contador horario 7KT5 5

7KT9020 55 mm x 55 mm. 2,72

Tapa cubrebornes para contador horario 7KT5 6

7KT9021 Grado de protección IP 20 4,79

Para montaje frontal, marco frontal 72x72 mm.

7KT5600	10...50 CC	-	251,87
7KT5601	115 CA	50	92,59
7KT5602	230 CA	50	92,59
7KT5603	115 CA	60	92,59
7KT5604	230 CA	60	92,59

Junta para pantalla 7KT9 020

7KT9000 Montaje IP 43, 1 juego = 5 piezas 9,94

SENTRON Power Manager

Características
- Versión 3.0 en Castellano
- Detección y visualización de valores energéticos medidos (preconfigurado o de forma individual).
- Monitorización de valores límite con alarmas de configuración libre.



3ZS2711-0CC30-0YA7 Licencia Trial (±10 dispositivos con licencia limitada de 30 días) 269,32

3ZS2711-0CC30-0YA0 Licencia completa Básico (± 10 dispositivos) 2.977,27

Ampliación de licencia

3ZS2711-0CC30-0YD0	20 dispositivos adicionales	2.960,20
3ZS2712-0CC30-0YD0	50 dispositivos adicionales	5.984,48
3ZS2713-0CC30-0YD0	100 dispositivos adicionales	10.772,03
3ZS2714-0CC30-0YD0	200 dispositivos adicionales	18.551,66
3ZS2715-0CC30-0YD0	500 dispositivos adicionales	35.710,88
3ZS2716-0CC30-0YD0	1000 dispositivos adicio.	47.875,35
3ZS2711-8CC30-0YA0	Licencia completa Básico Plus (Básico+Wep Option+Expert)	Cons.

3ZS2813-2CC20-0YA0 Paq con Sentron3200. Con un producto SENTRON Power Manager obtendrá la licencia "Paquete Básico" y 3 unidades de SENTRON PAC 3200 (7KM2112-0BA00-3AA0) Cons.

CONCEPTO | PRECIO EUROS

SENTRON PAC

ANALIZADORES DE RED SENTRON PAC

Sentron PAC3100
- Utilizable en redes TN, TT y IT
- Medida directa hasta 480V UL-L , CATIII
- Medida de intensidad vía trafo x/5A, CATIII
- Tensión de mando flexible AC 100…240V±10% 50/60Hz / DC 110…250V±10%
- Interfase RS485 integrada con protocolo Modbus RTU
- 2 entradas digitales autoalim. para registros de estados
- 2 salidas digitales para información de kWh/ kvarh, para impulsos o maniobras a distancia via software



7KM3133-0BA00-3AA0 Terminales de tornillo AC100...240V/DC110...250V 605,96

SENTRON PAC3200

- Utilizable en redes TN, TT y IT
- Medida directa hasta 690V UL-L , CATIII
- Medida de intensidad via trafo x/5A o x/1A, CATIII
- Tension de mando flexible AC 95…240V ±10% 50/60Hz / DC 110…340V ±10% Redes con tensiones pequeñas: DC 22…65V ±10%.
- Interfase Ethernet 10 Mbit/s integrada
- 1 contacto de entrada y otro de salida digital multifuncional para una adaptación óptima a cada aplicacion

7KM2112-0BA00-3AA0 Terminales de Tornillo AC 95...240 V / DC 110...340 V 957,83

7KM2111-1BA00-3AA0 Terminales de Tornillo (Mando tensiones pequeñas) DC 22..65 V 957,83

7KM2112-0BA00-2AA0 Conexión terminales en anillo AC 95...240 V / DC 110...340 V 957,83

SENTRON PAC4200

- Utilizable en redes TN, TT y IT
- Medida directa hasta 690V UL-L , CATIII
- Registro de intensidad para trafo x/5A ó x/1A, CATIII
- Tensión de mando flexible AC 95…240V ±10% 50/60Hz / DC 110…340V ±10%
- Interfase a Ethernet integrada 10/100 Mbit/s
- 3 conexiones simultáneas
- Funcion Gateway
- Dos entradas y salidas digitales multifuncionales para una adaptación óptima a cada aplicación

7KM4212-0BA00-3AA0 Terminales de Tornillo AC 95...240 V / DC 110...340 V 2.171,55

7KM4211-1BA00-3AA0 Terminales de Tornillo para DC Uc: 22-65DC, AC 95...240 V/DC 110...340 V 2.301,71

7KM4212-0BA00-2AA0 Conexión terminales en anillo AC 95...240 V / DC 110...340 V 2.171,55

ACCESORIOS

Módulo de comunicación

7KM9300-0AB01-0AA0	PROFIBUS DP (3200, 4200)	303,35
7KM9300-0AM00-0AA0	RS485 (3200, 4200)	304,81
7KM9300-0AE01-0AA0	PROFINET (3200, 4200	609,06

7KM9200-0AB00-0AA0 Expansión 4 entradas / 2 salidas digitales (sólo 4200) 297,27

7KM9900-0XA00-0AA0 Adaptador para montaje je sobre Carril DIN 75,99

Para corroborar la validez de este documento consulte la siguiente página web	
Código Seguro de Validación	**61e705588eec45f88ea7f2f5f0494641001**
Url de validación	*https://eamic.elda.es/absis/idi/arx/idiarxabsaweb/asp/verificadorfirma.asp*
Metadatos	**Origen: Origen administración Estado de elaboración: Copia auténtica de documento original**

CONCEPTO	PRECIO EUROS	CONCEPTO	PRECIO EUROS

CONTADORES DE ENERGIA

SERIE ENERGY

MONOFASICO

Alimentación 230 Vac (-15%/+10%) 50/60 Hz. Numerador mecánico sin puesta a cero. De energía activa.

Código	Modelo	Versión	
	Conexión directa	modular	
ZVE321600	Energy-230 micro	1 DIN	108,85



Alimentación 230 Vac (-15%/+10%) 50/60 Hz.
Display LCD a 7+5 dígitos. De energía activa.

	Conexión directa		
ZVE044400	Energy - 230 D22	2 DIN	134,16
	Inserción directa		
ZVN973400	Energy - 230 D63	3 DIN	238,52



Alimentación 230 Vac (-15%÷+15%) 50/60 Hz.
Numerador mecánico sin puesta a cero.
De energía activa.

	Conexión directa		
ZVN960100	Energy - 230 LC	2 DIN	172,82
	Entradas amperimétricas aisladas		
ZVN950289	Energy 230-TAi	3 DIN	242,26

CONFORME A DIRECTIVA MID

Alimentación 230 Vac (-15%÷+10%) 50 Hz.
Numerador mecánico sin puesta a cero.
De energía activa.

	Conexión directa		
ZVE299400	Energy - 230 M	2 DIN	183,37
ZVN950200*	Energy - 230 MLC	2 DIN	192,58

* salida de impulsos.

TRIFASICO



Alimentación 3x230 (400) Vac (-15%/+10%) 50/60 Hz
Display LCD a 7+5 dígitos.
De energía activa.

	Inserción directa		
ZVN984100	Energy - 400 D90	7 DIN	447,25



Alimentación 3x230 Vac fase-neutro.
(400 Vac fase - fase)(-15%÷+10%) 50/60 Hz.
Numerador mecánico, sin puesta a cero.
De energía activa trifasico.

ZVN964300	Energy - 400 PWR	4 DIN	325,85
	Entradas amperimétricas aisladas		
ZVN963500	Energy - 400 PWRi	4 DIN	418,46



Autoalimentación 3x230 fase-neutro
(400 Vac fase - fase)(-10%÷+10%).
Numerador mecánico doble para activa/reactiva, sin puesta a cero.
De energía activa y reactiva con 2 salidas de impulso.

ZVN971800	Energy - 400 PAR	4 DIN	480,22

Para corroborar la validez de este documento consulte la siguiente página web	
Código Seguro de Validación	**61e705588eec45f88ea7f2f5f0494641001**
Url de validación	*https://eamic.elda.es/absis/idi/arx/idiarxabsaweb/asp/verificadorfirma.asp*
Metadatos	**Origen: Origen administración Estado de elaboración: Copia auténtica de documento original**

EDICIONES TARIFEC® S.A.
APDO. 23.119
08080 BARCELONA
TEL. (93) 338 00 66

CIRCUTOR

tarifa
edición 1 - 2017

GRUPO H
5 APARTADO
29 PAGINA

CONCEPTO				PRECIO EUROS
ANALIZADORES DE REDES FIJOS				
CVM-A ANALIZADORES DE REDES Y CALIDAD DE SUMINISTRO ELECTRICO PANEL				
 Equipo de medida 4 cuadrantes con PowerStudio embedded. Módulo M-CVM-AB-Datalogger integrado.Opcional Modbus/TCP.				
M56311	CVM-A1500-ITF-485-ICT2	Panel 144x144		1.187,89
CVM-A ANALIZADORES DE REDES PANEL, DISPLAY A COLOR				
 Equipo de medida 4 cuadrantes.				
 **M56111**	CVM-B150-ITF-485-ICT2	Panel 144x144		622,16
M56011	CVM-B100-ITF-485-ICT2	Panel 96x96		515,03
MODULOS EXPANDIBLES PARA CVM-A y CVM-B				
M56E01	M-CVM-AB-8I-8TOTR			159,02
M56E02	M-CVM-AB-8I-8TOR			169,55
M56E03	M-CVM-AB-4AI-8AO			224,27
M56E05	M-CVM-AB-Modbus-TCP (bridge)			219,76
M56E0A	M-CVM-AB-Modbus-TCP (switch)			219,76
M56E06	M-CVM-AB-DATALOGGER			312,09
M56E07	M-CVM-AB-MBUS			147,48
M56E08	M-CVM-AB-LonWorks			170,13
M56E09	M-CVM-AB-Profibus			461,52
	Junta estanqueidad IP65			
M5ZZ5U	para CVM-AB (96x96)			13,84
M5ZZ5V	para CVM-AB (144x144)			17,79
CVM-C10 ANALIZADORES DE REDES PANEL 96x96				
Alimentación 85...265VCA / 95...300VCC, medida 300V F-N /520V F-F				
 **M55911**	CVM-C10-ITF-485-ICT2	Panel 96x96		279,35
M55921	CVM-C10-MC-485-ICT2			279,35
M55942	CVM-C10-ITF-IN-485-IC2			279,35
M559210000V00	CVM-C10-mV-485-ICT2			279,35
M55961	CVM-C10-FLEX-IN-485-ICT2			273,87
M818110041500	FLEX-RMAG70			118,28
M818120041500	FLEX-RMAG120			125,91
M5ZZ5T	Junta estanqueidad IP64 para CVM-C10 (96x96)			13,84
CVM-C5 ANALIZADOR MULTIMETRO PANEL 96x96				
Alimentación 85..265Vca / 95..300Vcc, medida 300V f-n /520V f-f.				
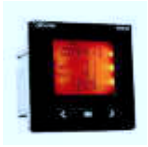 **M55853**	CVM-C5-IC	/5-/1A		178,43
M55873	CVM-C5-MC-IC	/250mA		178,43
	Módulo de medida			
M55884	CVM-C5-ITF-485-IC	/5-/1A	RS-485	237,44
M55894	CVM-C5-MC-485-IC	/250mA		237,44
M558940000V00	CVM-C5-mV-485-C/333mV			237,44
M55885	CVM-C5-ITF-485-I			237,44
M55875	CVM-C5-MC-485-I			237,44
M558750000V00	CVM-C5-mV-485-I			237,44

CONCEPTO				PRECIO EUROS
CVM MINI ANALIZADORES DE REDES TRIFASICOS				
Carril DIN (3 módulos) - Alimentación 85...275V ca.				
 **M52000**	CVM-MINI			276,41
M52011	CVM-MINI-ITF-C2			289,42
M52071	CVM-MINI-MC-ITF-C2			289,42
M52021	CVM-MINI-ITF-RS485-C2			357,51
M52081	CVM-MINI-MC-ITF-RS485-C2			357,51
M52031	CVM-MINI-ITF-HAR-RS485-C2			395,05
M520J1	CVM-MINI-ITF-ETH-C2			388,59
M520L1	CVM-MINI-MC-ETH-C2			388,59
M520F1	CVM-MINI-ITF-BACnet-C2			388,59
M520H1	CVM-MINI-MC-BACnet-C2			388,59
M52091	CVM-MINI-ITF-LonWorks-C2			388,59
M5220810000V00	CVM MINI-mV-ITF-RS485-C2			357,51
M5ZZF1	Adaptador panel CVM-MINI (72x72)			6,19
CVM NET ANALIZADORES DE REDES TRIFASICOS				
Carril DIN (3 módulos) - Alimentación 230V ca.				
 **M54B21**	CVM-NET-ITF-RS485-C2			308,06
M54B31	CVM-NET-MC-ITF-RS485-C2			308,07
M54B310000V00	CVM NET-mV-ITF-RS485-C2			308,07
 12 analizadores de redes trifásicos/monofásicos en 1 equipo carril DIN (6 módulos) - Alimentación 85...265Vca / 95...300Vcc.				
M55782	CVM-NET4+-MC-RS485-C2			956,92
CVM 1D ANALIZADORES DE REDES MONOFASICOS				
 Carril DIN (1 módulo) - Alim. y medida 86...276Vca. Equipo de medida monofásico y 4 cuadrantes.				
M55510	CVM 1D-C		250mA...32A	90,41
M55511	CVM 1D-RS485-C			114,63
CVM-BD ANALIZADORES DE REDES TRIFASICOS				
 Carril DIN (8 módulos). 230Vca.				
M52111	CVM-BD-RED-C2-H			659,91
M52122	CVM-BD-RED-C420-H			702,31
M52123	CVM-BD-RED-420-H			735,98
WiBeee, ANALIZADORES DE CONSUMO				
Analizadores de redes Carril DIN (0 módulos). Alimentación 85...265 V 50/60 Hz.				
 **M57010**	Wibeee-M-L		Monofasico	190,90
M57011	Wibeee-M-R			190,90
M57020	Wibeee-T-L		Trifásico	305,50
M57021	Wibeee-T-R			305,50
 **M57022**	Wibeee-3P			305,50
M57023	Wibeee Max			850,00
M57024	Wibeee Max Plus			892,00
CVM-A ANALIZADORES DE REDES Y CALIDAD DE SUMINISTRO ELECTRICO PANEL				
 Alimentación 85...265 V/ 120...300V, medida 600V/ 1000V .				
M56311	CVM-A1500-TIF-485-ICT2		144x144	1.187,89

Para corroborar la validez de este documento consulte la siguiente página web	
Código Seguro de Validación	**61e705588eec45f88ea7f2f5f0494641001**
Url de validación	*https://eamic.elda.es/absis/idi/arx/idiarxabsaweb/asp/verificadorfirma.asp*
Metadatos	**Origen: Origen administración Estado de elaboración: Copia auténtica de documento original**

EDICIONES TARIFEC® S.A.
APDO. 23.119
08080 BARCELONA
TEL. (93) 338 00 66

CIRCUTOR

tarifa
edición 1 - 2017

GRUPO H
5 APARTADO 30 PAGINA

CONCEPTO				PRECIO EUROS
QNA500				
EQUIPO DE REGISTRO DE CALIDAD DE SUMINISTRO ELECTRICO				
Formados por un módulo BASE (alimentación) + módulo Medida + módulo entradas/salidas				
Q20911	K-QNA 500	Clase S		1.512,97
Q20912	K-QNA 500 8I0		8/8 digital	1.975,95
Q20913	K-QNA 500 8I0R		8/8 relé	1.975,95
Q20931	K-QNA 500-A	Clase A		2.017,29
Q20932	K-QNA 500-A 8I0		8/8 digital	2.634,61
Q20933	K-QNA 500-A 8I0R		8/8 relé	2.634,61
MODULOS ADICIONALES				
Q20901	QNA500	Clase S		1.197,37
Q20921	QNA500-A	Clase A		1.596,48
Q20902	8I0		8/8 transistor	478,74
Q20903	8I0R		8/8 relé	478,74
ACCESORIOS DE COMUNICACIONES				
RS2RS / TCP1RS+ CONVERSORES DE MEDIO				
M62141	RS2RS Conversor inteligente RS-232/485, y amplificador (control RTS), para PC			198,89
M54040	Conversor USB a RS-485			142,11
M54050	Conversor USB a RS-232			138,80
M62121	TCP1RS+ Conv. RS-485 / Ethernet (modbus/TCP)			200,97
M54033	TCP2RS+ Convertidor RS-232 / RS-485 / Ethernet (modbus/TCP). Servidor web integrado y web setup			452,21
Conversor de M-Bus a Modbus				
M540A0	CMBUS-8	h.8 esclavos Mbus		399,93
M540B0	CMBUS-24	h. 24 esclavos Mbus		921,60
AIR, CONVERSORES Y SONDAS INALÁMBRICOS				
M62001	air GATEWAY Router RS485 Modbus /RTU a Radio			391,23
M62002	air BRIDGE Router Radio a RS485 Modbus/RTU			391,23
M62003	air REPEATER Repetidor de señal			285,92
M62004	air THL Medidor inalámbrico de temperatura, humedad relativa y luminosidad			304,48
M62005	air HANDZER Medidor portàtil de señal de cobertura			392,27
M62006	air TIDCI 2 sensor NTC + 3 contador impulsos S0			432,46
MODEMS				
Q30250	CM-GSM/GPRS Módem RS-232/RS-485-GSM/GPRS			234,60
Q30230	Modem router SGE-3G/GPRS Modem router GPRS-3G con comunicaciones Ethernet			813,25
ACCESORIOS PARA ANALIZADORES DE REDES				
M90211	Software Power Studio con licencia HASP USB			395,00
M90231	Software Power Studio Scada con licencia HASP USB			2.135,25

CONCEPTO				PRECIO EUROS
TRANSFORMADORES EFICIENTES MC				
Conjunto CVM NRG96-MC + 3 MC1.				
		Ø int. mm.	Fases	
M73121	MC3-63	7,1	3	53,95
M73122	MC3-125	14,6		55,51
M73123	MC3-250	26		64,94
M73116	MC1-35-50/100/150	35	1	42,06
M73113	MC1-20-150/200/250	20		33,89
M73114	MC1-30-250/400/500	30		36,90
M73115	MC1-55-250/1000/1500	55		39,55
M73117	MC1-80-1000/1500/2000	80		43,38
Trifásico núcleo abierto				
M73602	SC3-125.	15		138,57
SISTEMAS DE CONTROL				
SERIE EDS				
Gestor energético con powerStudio y servidor web y XML integrado, bus expansión RS-485 Modbus, conexión Ethernet 10/100 Base/TX 6 módulos carril DIN				
M61010	EDS Telegestor energético			577,08
M61020	EDS -Deluxe			645,38
Con comunicaciones 3G				
M61012	EDS -3G Telegestor energético			836,11
M61022	EDS -3G-Deluxe			932,57
M610A1	Antena GXS2 4Ghz, 2,14dBi + cable 5m.			80,54
M610A2	Antena GC2 4Ghz, 2,14dBi antiobanda			142,63
SISTEMAS DE CONTROL DE MAXIMA DEMANDA				
M61410	MDC-20 Control predictivo, 6 cargas en local, ampliable.			651,82
M61430	MDC-4 Control por nivel, 4 cargas			393,41
SERIE LM CENTRALIZADORES DE IMPULSOS Y CONTACTOS				
M31566	LM-TCP+	50 entr. digitales		620,17
M31567	LM25-M	25 entr. digitales		377,72
M31563	LM-4I / 4O-M	4 entr. digitales 4 salidas digitales		297,05
M31565	LM-4A / 2IO-M	2 entr. digitales 4 entr. analógicas 2 salidas digitales		281,06
SISTEMAS DE CONTROL PARA ALUMBRADO PUBLICO				
M63001	CIRLAMP manager			709,49
M63002	CIRLAMP 8I / 8O Módulo entr. / salidas			324,80
M63021	CIRLAMP nodo DN			103,53
M63011	CIRLAMP nodo 1..10			103,53
M63030	CIRLAMP nodo DALI			103,53
ACCESORIOS DE COMUNICACIONES				
Conversores comunicaciones cable				
M62141	RS2RS Conversor inteligente RS-232/485 y amplificador control RTS para PC			198,89
M54040	Conversor USB a RS-485			142,11
M54050	Conversor USB a RS-232			138,80

Para corroborar la validez de este documento consulte la siguiente página web	
Código Seguro de Validación	**61e705588eec45f88ea7f2f5f0494641001**
Url de validación	*https://eamic.elda.es/absis/idi/arx/idiarxabsaweb/asp/verificadorfirma.asp*
Metadatos	**Origen: Origen administración Estado de elaboración: Copia auténtica de documento original**

EDICIONES TARIFEC® S.A.
APDO. 23.119
08080 BARCELONA
TEL. (93) 338 00 66

CIRCUTOR

tarifa
edición 1 - 2017

GRUPO H
5 APARTADO 31 PAGINA

	CONCEPTO		PRECIO EUROS
	M62121	TCP1RS+ Conversor RS-485 /Ethernet modbus/TCP	200,97
	M54033	TCP2RS+ Conversor RS-232/RS-485/Ethernet modbus/TCP. Servidor web integrado y web setup	452,21
	**M540A0**	CMBUS-8 Conversor de M-Bus a Modbus, hasta 8 esclavos Mbus	399,93
	M540B0	CMBUS-24 Igual, hasta 24 esclavos Mbus	921,60
		Conversores y sondas inalámbricos	
	**M62001**	air GATEWAY Router RS485 Modbus / RTU a Radio	391,23
	M62002	air BRIDGE Router Radio a RS485 Modbus / RTU	391,23
	M62003	air REPEATER Repetidor de señal	285,92
	**M62004**	air THL Medidor inalámbrico de temperatura, humedad relativa y luminosidad	304,48
	M62005	air HANDZER Medidor portátil de señal de cobertura	392,27
	M62006	air TIDCI 2 sensor NTC + 2 contador impulsos S0	432,46
		Módems	
	Q30250	Módem RS-232/RS-485 GSM / GPRS	234,60
	Q30230	Módem router SGE-3G / GPRS	813,25
		SONDA DE TEMPERATURA Y HUMEDAD	
	**M61310**	TH-DG-RS485	186,80
		CAPTADOR DE IMPULSOS	
	**M62311**	ReadWatt	115,59
	M62331	PS-100-240VCC Fuente de alimentación	25,80
		ANALIZADORES REDES PORTATILES	
		SERIE AR6 CON DISPLAY GRAFICO	
	**M82511**	AR6 Kit básico con display gráfico color, batería y alimentador	3.171,87
	M82512	AR6 Kit maleta. Incluye AR6 (M82511) + maleta troley de transporte	3.551,10
		KITS ANALIZADORES PORTÁTILES CON SENSORES DE CORRIENTE	
		AR6 Kit Maleta (M82512) +	
	M82541	+3 sensores CPG-5 y 3 CPG-2000/200	4.856,25
	M8252V	+3 pinzas CPRG-500	4.138,21
	M8252T	+4 pinzas CPRG-500	4.328,22
	M8252R	+3 pinzas CPRG-1000	4.138,21
	M8252P	+4 pinzas CPRG-1000	4.328,22
	M82522	IRA6 Kit Maleta 3AM54-Flex: Incluye AR6 (M82512) + 1 kit 3 AM54-FLEX (M82532)	4.267,85
	M82523	IRA6 Kit Maleta 4AM54-Flex: Incluye Kit Maleta AR6 (M82512) + 1 kit 4 AM54-FLEX (M82533)	4.502,94
		SENSORES DE CORRIENTE RÍGIDAS	
	Código	Tipo Kit pinzas Rango medida	
	M810B1	CPG-5 1 0,05...5A	195,81
	M810B2	CPG-100 1...100A	241,45
	M810B3	CPRG-500 1...500A	231,12
	M810B4	CPRG-1000 1...1000A	231,12
	M810B5	CPG-200/2000 1...200A/10...2000A	318,01
	M810BD*	CFG-5 1...5A	358,88
	M810BE*	CFG-10 0,2 mA...10A	876,11
	* Sensores de corriente residual		

	CONCEPTO		PRECIO EUROS
	Código	Tipo Kit pinzas Rango medida	
	M810C1	CPG-5 2 0,05...5A	585,15
	M810C2	CPG-100 1...100A	721,57
	M810C3	CPRG-500 1...500A	690,72
	M810C4	CPRG-1000 1...1000A	690,72
	M810C5	CPG-200/2000 1...200A/10...2000A	950,32
	M810D1	CPG-5 4 0,05...5A	774,53
	M810D2	CPG-100 1...100A	955,09
	M810D3	CPRG-500 1...500A	914,26
	M810D4	CPRG-1000 1...1000A	914,26
	M810D5	CPG-200/2000 1...200A/10...2000A	1.257,87
		SENSORES DE CORRIENTE	
		Kit de pinzas flexibles. Longitud sensor 54 cm. Escala100 / 1000 / 10000 A	
	M82539	KIT 4 pinzas AMS14-FLEX Long.14 cm. escala 100/200A	817,94
	M82533	KIT 4 pinzas flexibles AM54-FLEX	1.025,06
	M82532	KIT 3 pinzas flexibles AM54-FLEX	842,81
	M82531	1 pinza AM54-FLEX + bridas todos los colores	281,71
		ACCESORIOS	
	**M82503**	Funda protección AR6	75,99
	M82504	Maleta de transporte Trolley para AR6	381,84
	M89909	Pinza de cocodrilo	9,41
	M82501	Cables de tensión (UL) negros con 12 bridas 6 colores (AR6)	130,43
	M82502	Abrazaderas 5 colores AM54-flex	11,26
	M82505	Bridas color cables de tensión	27,68
	M82506	Lexan frontal colores fases (AR6)	59,63
	M82507	Alimentador AR6	85,23
	M82508	Batería AR6	120,62
		SERIE AR5	
	**M80111**	AR5-L Analizador portátil trifásico con 4 entradas de corriente Cables de tensión y alimentador incluidos.	2.292,44
		PROGRAMAS	
	**M80223**	Programa AR.5-AR5L-FL Flicker (evaluación PST y PLT)	473,11
	M80224	Programa AR.5-AR5L-PERTURB Detección perturbaciones en la red	606,99
	M80225	Programa AR.5-AR5L-CM CHECK METER, verificador contadores	732,00
	M80226	Programa AR.5-AR5L-Fast FAST CHECK, arranque de motores	607,01
	M80229	Programa AR.5-AR5L-Leak Meter, detección y análisis de fugas	607,01
		SENSORES DE CORRIENTE RÍGIDAS	
	Código	Tipo Kit pinzas Rango medida	
	M810B1	CPG-5 1 0,05...5A	195,81
	M810B2	CPG-100 1...100A	241,45
	M810B3	CPRG-500 1...500A	231,12
	M810B4	CPRG-1000 1...1000A	231,12
	M810B5	CPG-200/2000 1...200A/10...2000A	318,01
	M810BD*	CFG-5 1...5A	358,88
	M810BE*	CFG-10 0,2 mA...10A	876,11
	* Sensores de corriente residual		
	M810C1	CPG-5 2 0,05...5A	585,15
	M810C2	CPG-100 1...100A	721,57
	M810C3	CPRG-500 1...500A	690,72
	M810C4	CPRG-1000 1...1000A	690,72
	M810C5	CPG-200/2000 1...200A/10...2000A	950,32
	M810D1	CPG-5 4 0,05...5A	774,53
	M810D2	CPG-100 1...100A	955,09
	M810D3	CPRG-500 1...500A	914,26
	M810D4	CPRG-1000 1...1000A	914,26
	M810D5	CPG-200/2000 1...200A/10...2000A	1.257,87

Para corroborar la validez de este documento consulte la siguiente página web	
Código Seguro de Validación	**61e705588eec45f88ea7f2f5f0494641001**
Url de validación	*https://eamic.elda.es/absis/idi/arx/idiarxabsaweb/asp/verificadorfirma.asp*
Metadatos	**Origen: Origen administración Estado de elaboración: Copia auténtica de documento original**

EDICIONES TARIFEC® S.A.
APDO. 23.119
08080 BARCELONA
TEL. (93) 338 00 66

CIRCUTOR

tarifa
edición 1 - 2017

GRUPO H
5 APARTADO
31 a PAGINA

CONCEPTO			PRECIO EUROS
SENSORES DE CORRIENTE FLEXIBLES			
Incluye 3 pinzas (kit-3), amplificador y aliment. 9V.			
		Long. Sensor	
M81141	kit 3 C-FLEX 20000/2000/200 A-45 (cm.)		871,88
M81142	kit 3 C-FLEX 20000/2000/200 A-80 (cm.)		1.017,67
M81143	kit 3 C-FLEX 20000/2000/200 A-120 (cm.)		1.443,23
KITS ANALIZADORES PORTATILES			
Con analizador AR5-L. Transporte bolsa, * maleta. Software Power-Vision incluido en todos los kits.			
Programa: Armónicos			
M80811	Kit 3L AR5L	3xCPR-1000, 1xCPR-500	2.883,58
M80821	Kit 4L AR5L	3xCP-2000/200,1xCPR-1000	3.091,26
Programa: Armónicos Perturbaciones			
M80853	Kit 12L AR5L-RBT	3xC-FLEX-80 cm. 1xCF-5	3.565,42
M80653*	Kit 12LM AR5L-RBT	3xC-FLEX-80 cm. 1xCF-5	3.625,78
ACCESORIOS Y RECAMBIOS			
M89925	Conjunto shunt AR5-AR5-L		428,49
M89926	Alimentador cargador e interfaz (RS-232)		250,34
M89905	Bolsa transporte AR5-AR5-L		101,65
M89923	Maleta 1000L (con espuma protectora, pinzas CPR-1000, para AR5-L)		293,33
M89924	Maleta 2000L (con espuma protectora, pinzas CPR-2000, para AR5-L)		293,33
M8992F	Maleta C-FLEX (con espuma protectora, pinzas C-FLEX para AR5, AR5-L))		293,33
M89921	Estuche para pinzas AR5-L		110,70
M8991E	Cable de comunicación a PC		43,19
M89904	Batería		27,70
M8990B	Cjto 4 cables tens. 1000V Cat III (UL)		75,83
M8992C	Cable de AR5-L a alimentador		60,29
M89909	Pinza cocodrilo (1 unidad)		9,41
CIR-e+ ANALIZADORES PORTATILES PARA AUDITORIAS ENERGETICAS			
Incluyen bolsa transporte, pinzas cocodrilo, sensores flexibles 54cm., cable medida y alimentación, tarjeta SD y lector de tarjeta.			
M85060	CIR-e³ / 3 sin pinzas		830,15
M85070	CIR-e³ / 3 CPG-100 pinzas 3x3xCP100		1.483,01
M85050	CIR-e³ / 3 E-FLEX54 pinzas 3xE-Flex 54cm		1.643,30
SENSORES DE CORRIENTE RÍGIDAS			
Código	Tipo	Rango medida	
M86019	Kit 3 CPG-5 CIR-e³	0,05...5A	694,42
M8601A	Kit 3 CPG-100 CIR-e³	1...100A	706,92
M86016	Kit 3 CPG-500 CIR-e³	1...500A	738,96
M86017	Kit 3 CPG-1000 CIR-e³	1...1000A	738,96
M86018	Kit 3 CPG-200/2000 CIR-e³	1...200A /10...2000A	1.031,77
SENSORES FLEXIBLES			
Incluye 3 pinzas (kit-3), amplificador y aliment. 9V.			
Código	Tipo	(Longitud - Escalas)	
M86010	kit 3 R-FLEX 54 - 20000/2000/200		871,71
M86013	kit 3 R-FLEX 80 - 20000/2000/200		947,73
M86014	kit 3 R-FLEX 120 - 20000/2000/200		1.132,04
M86015	kit 3 AMS14-FLEX 20000/2000/200		708,04
M8601B	kit 3 R-FLEX 54 - 20000/2000/200		744,81

CONCEPTO			PRECIO EUROS
CAVA ANALIZADOR PORTÁTIL DE CALIDAD DE SUMINISTRO			
Incluyen bolsa transporte, pinzas cocodrilo, cable medida y alimentación, tarjeta SD y lector de tarjeta.			
M86030	Cable comunicación RS-232		33,57
M86020	Kit 6 cables tensión		127,99
M89909	Pinza de cocodrilo (1 unidad)		9,41
M89931	Bolsa de transporte		111,47
SERIE CAVA ANALIZADOR MONOFASICO DE CALIDAD DE RED			
Registrador monofásico de tensión, flicker y armónicos. Salida RS-232			
Q20112	CAVA-251		442,28
Q20122	CAVA-252	+ corriente	523,44
Q20132	CAVA-253	+ corriente, potencia acrtiva	663,14
SENSORES DE CORRIENTE			
M81015	CP-2000/200A		307,55
M81014	CPR-1000A		223,53
M81013	CPR-500A		223,53
M81012	CP-100A		233,52
M81011	CP-5A		189,37
VLOG-10 ANALIZADOR MONO DE CALIDAD DE SUMINISTRO			
M84101	Analizador monofásico para captura y registro de cortes, huecos, sobretensiones y perfil de carga de tensión		215,48
ACCESORIOS PARA ANALIZADORES DE REDES			
M89909	VCC-1	Pinza cocodrilo, 1 unidad	9,41
M82505	TBV	Bridas color cables de tensión	27,68
M8990C	MAV-7	Adaptador magnetico	26,40
M8990D	MAV-7x3	3 x Adaptador magnético tensión	79,18
M8990E	MAV-7x4	4 x Adaptador magnético tensión	105,58
M8990F	MAV-7x5	5 x Adaptador magnético tensión	131,98
MYeBOX ANALIZADOR REDES PORTATIL TRIFASICO CON REGISTRO DE EVENTOS DE CALIDAD Y TRANSITORIOS			
Analizador com almacenamiento en memoria SD y Cloud. Incluye cables de tensión, pinzas cocodrilos, cable USB, correa sujeción, soporte magnético, batería, alimentador y bolsa transporte.			
		Comunicación	
M84023	kit MYeBOX-150	WiFI	1.696,67
M84033	kit MYeBOX-1500	WiFI + 3G	2.089,64
Kits analizador portátil con sensores de corriente. Para otras combinaciones de pinzas o long., consultar.			
M8404B	MYeBOX-150-3FLEXR45		2.078,25
M8405B	MYeBOX-1500-3FLEXR45		2.471,22
M8404C	MYeBOX-150-4FLEXR45		2.205,45
M8405C	MYeBOX-1500-4FLEXR45		2.598,42
M8404D	MYeBOX-150-3FLEXR80		2.182,98
M8405D	MYeBOX-1500-3FLEXR80		2.575,95
M8404E	MYeBOX-150-4FLEXR80		2.345,08
M8405E	MYeBOX-1500-4FLEXR80		2.738,05
M84043	MYeBOX-150-3CPG100		2.404,09
M84053	MYeBOX-1500-3CPG100		2.797,06
M84045	MYeBOX-150-3CPRG500		2.373,85
M84055	MYeBOX-1500-3CPRG500		2.766,82

Para corroborar la validez de este documento consulte la siguiente página web	
Código Seguro de Validación	**61e705588eec45f88ea7f2f5f0494641001**
Url de validación	*https://eamic.elda.es/absis/idi/arx/idiarxabsaweb/asp/verificadorfirma.asp*
Metadatos	**Origen: Origen administración Estado de elaboración: Copia auténtica de documento original**

EDICIONES TARIFEC® S.A.
APDO. 23.119
08080 BARCELONA
TEL. (93) 338 00 66

CIRCUTOR

tarifa
edición 1 - 2017

GRUPO H
5 APARTADO
32 PAGINA

CONCEPTO			PRECIO EUROS
SENSORES DE CORRIENTE RIGIDAS			
Código	Tipo	Rango medida	
			
M810B1	CPG-5	0,05A/0,5...5	195,81
M810B2	CPG-100	1A/10...100 A	241,45
M810B3	CPRG-500	1A/50 ... 500A	231,12
M810B4	CPRG-1000	1A/20... 1000A	231,12
M810B5	CPG-200/2000	1/10...200A/10/150...2000A	318,01
M810C1	CPG-5	0,05A/0,5...5A	585,15
M810C2	CPG-100	1A/10...100A	721,57
M810C3	CPRG-500	1A/50...500A	690,72
M810C4	CPRG-1000	1A/20...1000A	690,72
M810C5	CPG-200/2000	1/10...200A/10/150...2000A	950,32
M810D1	CPG-5	0,05A/0,5...5A	774,53
M810D2	CPG-100	1A/10... 100A	955,09
M810D3	CPRG-500	1A/50... 500A	914,26
M810D4	CPRG-1000	1A/20...1000A	914,26
M810D5	CPG-200/2000	1/10...200A/10/150...2000A	1.257,87
Sensores de corriente residual.			358,88
M810BD	CFG-5	0,01A/0,1...5 A	876,11
M810BE	CFG-10	0,05A/0,1...10 A	
SENSORES CORRIENTE FLEXIBLES			
		Long.Sensor	
			
M81611	FLEX-R45	45 cm	127,19
M81612	FLEX-R80	80 cm	162,10
M81613	FLEX-R120	120 cm	223,10
M81631	FLEX-R45	45 cm	381,58
M81632	FLEX-R80	80 cm	486,31
M81633	FLEX-R120	120 cm	669,29
M81641	FLEX-R45	45 cm	508,78
M81642	FLEX-R80	80 cm	648,41
M81643	FLEX-R120	120 cm	892,39
ACCESORIOS Y RECAMBIOS			
			
M84011	Batería para MYeBOX		49,82
M84012	Alimentador para MYeBOX		50,83
M84014	Marcadores		17,07
M84015	Bolsa transporte		63,42
M84016	Correa para MYeBOX		7,10
M84017	Soporte magnético para MYeBOX		60,19
EQUIPOS DE MEDIDA Y VERIFICACION DE CENTROS DE TRANSFORMACION			
MEDIDORDE TENSION PASO Y CONTACTO			
			
P6012300A0000	GETEST Medidor tensión paso y contacto 5...50A		6.807,28
P6990A	Carro GETEST Carro transporte		876,39
COMPROBADORES DE RELES			
			
P6021100A0000	CR-50	50A versión maletín	2.967,75
P6021200A0000	CR-100	100A versión maletín	3.486,37
P6021300A0000	CR-250	250A	4.294,59
			
P69903	Trafo CR-250 Transformador 2500A para CR-250		1.348,34
P69902	Cable-CR-250 Long. 1,5 m / 2500A		564,72
P69901	Carro CR250. De transporte		540,27
COMPROBADORES DE RIGIDEZ ELECTRICA			
			
P6031200A0000	OT2-60D Aceite aislante 60kV		Cons.

CONCEPTO			PRECIO EUROS
MICROOHMIMETROS			
			
P6071100A0000	MH-10	(puente Thomson)	3.399,36
P6071400A0000	MH-10/100u	10/100A	4.565,42
MEGAOHMIMETROS			
			
P6052100A0000	MD-5060e	Digital 5kV c/memoria y comunicaciones	2.611,34
P6052200A0000	MD-10kVe	Digital 10kV	3.650,34
TELUROMETRO			
			
P6062200A0000	TL-6e	4 vías	1.547,40
PINZAS AMPERIMETRAS ALTA TENSION			
			
M80132	PI-23-50 Hz	PI-23+maletín-50 Hz	
M801320010000	PI-23-60 Hz	PI-23+maletín-60 Hz	Cons.
M89941	Pértiga 6 m de 2 m)	Pértiga 6 m (3 tramos	
SOFTWARE DE GESTION ENERGETICA			
POWERVISION PARA EQUIPOS PORTATILES CON MEMORIA			
			
M90413	PowerVisiónPlus Software de lectura, descarga y tratamiento de ficheros para equipos con memoria. Descarga automática para Analizadores de Calidad de Suministro QNA		204,59
POWERSTUDIO/POWERSTUDIO SCADA PARA SUPERVISION ENERGETICA			
			
M90211	PowerStudio (Licencia USB) Software de supervisión energético para edificios e instalaciones industriales. Permite controlar cada instalación		395,00
			
M90231	PowerStudio (Licencia USB) Versión 4.0 Software de supervisión energético para edificios e instalaciones industriales. visualización de informes, esquemas y diagramas unifilares		2.135,25
			
M90241	PowerStudio Scada (Licencia USB) Versión 4.0 Software de supervisión energético para edificios e instalaciones industriales. visualización de informes, esquemas y diagramas unifilares		8.083,30
			
M91111	OPC Server para PS/PSS/PSSDS (Licencia USB) Plataforma de integración que permite integrar los parámetros procedentes de PowerStudio (o cualquiera de sus versiones), en una plataforma SCADA de mercado		639,09
			
M91301	SQL Data Export Herramienta de software para la integración de los datos procedentes de PS/PSS, hacia una base de datos nueva o existente del tipo SQL		639,09
DATABOX PLATAFORMA CLOUD			
			
Databox	Software con licencia en la nube (Plataforma Cloud Databox) para gestionar los parámetros para la óptima realización Auditorías Energéticas		Cons.
SBOX, GATEWAY PARA PLATAFORMA DATA BOX			
Para enviar datos de los equipos conectados al puerto RS-485 o Ethernet hacia la plataforma en la nube Databox para la realización de auditorías energéticas y mejoras relativas a la Eficiencia Energética Eléctrica.			
			
M61920	SBOX 3G VPN Gateway con comunicaciones 3G a través de red VPN(1) y tarjeta SIM		483,00
M61930	SBOX 3G NET Gateway con comunicaciones 3G (requiere tarjeta SIM por parte del usuario)		483,00

Para corroborar la validez de este documento consulte la siguiente página web	
Código Seguro de Validación	**61e705588eec45f88ea7f2f5f0494641001**
Url de validación	*https://eamic.elda.es/absis/idi/arx/idiarxabsaweb/asp/verificadorfirma.asp*
Metadatos	**Origen: Origen administración Estado de elaboración: Copia auténtica de documento original**

EDICIONES TARIFEC® S.A.
APDO. 23.119
08080 BARCELONA
TEL. (93) 338 00 66

Tools ELECTRO

tarifa
edición 8 - 2017

GRUPO H
5 APARTADO
3 PAGINA

CONCEPTO | PRECIO EUROS

INSTRUMENTOS DE MEDIDA

MULTIMETROS DIGITALES COMPACTOS

CARACTERISTICAS COMUNES:
- Selección de escalas manual
- Prueba de diodos y de transistores
- Indicador acústico de continuidad
- Pantalla de 3 1/2 dígitos



ET830L Multímetro compacto. Manual 26,73
200mV/2/20/200 / 600V
200/600V
20/200µA/2/20/200mA/10A
200Ω / 2k / 20k / 200kΩ /2MΩ

ET74CE10 Multímetro digital selección manual 49,50



ET82 Multimetro digital selección manual+ estuche 29,90
200mV/2/20/200/600V
200/600V
2/20/200mA /10A
200Ω /20k/200kΩ /2MΩ .
1,5V/9V



ET84 Multímetro digital con función de auto-calibración 49,50
Automática / Manual
60/600mV/6/60/600V
2/20/200/600V
600/6000µA/60/600mA/10A
6000µA/600mA/10A
600Ω/6/60k/600kΩ
6MΩ/60MΩ



ET0980 Multímetro TRMS selección manual 153,00
Medidas: 91x189x31,5 mm.
De 4 1/2 dígitos. Alta precisión.
Medida verdadero valor eficaz TRMS
200mV / 2/20/200/1000V CC
2/20/200/700V CA
2/20/200mA / 10A CC / CA
200Ω/2/20/200kΩ/2/20MΩ
20kHz
2000pF / 20/200nF / 2/20µF
Bloqueo de lectura, apagado automático

GENERADORES DE TONO Y TRAZADORES DE CABLES

Trazadores de líneas



ET6812 Conjunto de generador de tono y amplificador 89,00
Trazado del cable, prueba de continuidad, detección de línea libre, ocupada, en llamada

Comprobador de cables de datos



ET6810 Comprobador de cables de datos y cable coaxial 49,00
Comprobación de cables trenzados.
Comprobación de corto, abierto, invertido, mal conectado. Prueba EIA/TIA568A,568B y 10Base-T, Integridad del blindaje. Prueba del cable instalado y conexiones.

CONCEPTO | PRECIO EUROS

ANALIZADORES DE POTENCIA



ANALIZADORES DE REDES ELECTRICAS

Nanovip Cube Analizador de redes con mordaza nanoflex de 3000A 2.800,00

CONJUNTO DE INSTRUMENTOS SEGUN R.E.B.T.

CATEGORIA ESPECIALISTA



Maleta categoría
ETM340 Básica con 6305-01 4.725,00
ETM370 Especialista con Nanovip Cube 4.515,00
ETM361-03 Especialista con 6310-03 5.880,00
ETM361-11 Especialista con 6310-11 6.878,00

ACCESORIOS - KIT QUIROFANO

ET1032 Adaptador impedancias 249,00

ET1081 Electrodo medidor aislamiento 160,00



LUXOMETROS

ET6612T Luxómetro digital 200.00 lux 99,50
ET6612L Luxómetro multifunción, todo tipo de luz incluido LED. 99,50

CABLES DE PRUEBA

ET9960 Para multímetros y pinzas amperímetras para ET0830 2,20



SONDAS DE TEMPERATURA

ET9393 Sonda de inmersión tipo "K". 123,00
Margen medición: -50° a 900°C.
Medidas varilla: 100x8 mm.

COMPLEMENTOS

ET3202 Adaptador tipo K a banana 4mm. 4,33

Para corroborar la validez de este documento consulte la siguiente página web	
Código Seguro de Validación	**61e705588eec45f88ea7f2f5f0494641001**
Url de validación	*https://eamic.elda.es/absis/idi/arx/idiarxabsaweb/asp/verificadorfirma.asp*
Metadatos	**Origen: Origen administración Estado de elaboración: Copia auténtica de documento original**

EDICIONES TARIFEC® S.A.
APDO. 23.119
08080 BARCELONA
TEL. (93) 338 00 66

Kainos
GOSSEN ESPAÑOLA

tarifa
edición 4 - 2016

GRUPO H
APARTADO 5
PAGINA 5

CONCEPTO	PRECIO EUROS
MULTÍMETROS DIGITALES PROFESIONALES	
Alcance del suministro: Multímetro, cables con puntas de prueba, funda protectora de goma y pilas. Certificado de calibración DAkkS (equivalente a ENAC) y manual de uso en CD. Accesorio recomendado: Estuche HitBag.	
 **METRAHIT 2+** M205A Multímetro TRMS con todas las características de los METRAHIT con display de 3 6/7 dígitos y barra gráfica. Precisión 0,5%, Resolución en corriente continua 10 µA.	189
 **METRAHIT WORLD** M206A Como METRAHIT 2+ y además medición de frecuencia y capacidad. Interface de datos IR y protección IP52 Multímetro, cables con puntas de prueba y pilas. Funda de goma GH X-TRA y Estuche HitBag.	299
 **METRAHIT BASE** M241A Multímetro digital 4½ dígitos con barra analógica y retroiluminación. Medida de tensión y corriente en verdadero valor eficaz. Precisión básica 0,05%. Alimentación 2 pilas AA de 1,5 V. Protección IP52. Incluye medida de frecuencia y temperatura (sonda opcional).	283
 **METRAHIT PRO** M242A Como METRAHIT BASE + medida en corriente continua con resolución de 0,1 mA.	340
 **METRAHIT TECH** M243A Como METRAHIT PRO + medida en corriente continua con resolución de 0,1 ¼A, Medida de capacidad y temperatura. Multímetro, cables con puntas de prueba, funda protectora de goma y pilas. Estuche HitBag.	390
 **METRAHIT X-TRA** M240A Como METRAHIT TECH + medida en corriente continua con resolución de 0,1 nA, Interface infrarrojo para PC, Memoria de 4Mb (15400 medidas), Alimentador de red. Maletín rígido HC20	495
 **METRAHIT EBASE** M251A Multímetro digital 4 6/7 dígitos con barra analógica y retroiluminación.15 funciones de multímetro, Interfaz por infrarrojos. TRMS AC y AC + DC medición de tensión. Precisión básica de ± 0,05% (V DC). Protección IP-52	449
 **METRAHIT ESPECIAL** M252A Como METRAHIT EBASE + medida en corriente continua con resolución de 0,1 mA. Maletín rígido HC20.	497
 **METRAHIT ETECH** M253A Como METRAHIT ESPECIAL + medida en corriente continua con resolución de 0,1 ¼A, Medida de capacidad y temperatura.	558
 **METRAHIT EXTRA** M250A Como METRAHIT ETECH + medida en corriente continua con resolución de 0,1 nA, Memoria de 2048 kB con capacidad para 61.600 mediciones. Alimentador de red. Estuche HiBag y maletín HC20..	655
 **METRAHIT OUTDOOR** M240O Como METRAHIT X-TRA con protección IP65.	558

CONCEPTO	PRECIO EUROS
 Estuche HiBag, maletín HC20, USB-Hit y Metrawin10	
METRAHIT 30M M230B Multímetro TRMS de 6½ digitos para laboratorio. Medida de temperatura y Data logger. Resolución 0,1µV y 0,1 nA.	939
 **METRAHIT ENERGY** M249A Añade a las principales medidas de un METRAHIT la medida de Potencias y Energías (AC/DC).	852
 **Accesorio** Z228A PMA16. Adaptador para la medición del consumo de energía en receptores eléctricos con el METRAHIT ENERGY Estuche HiBag, maletín HC20, USB X-TRA	59
 **METRAHIT ULTRA** M248A Multímetro TRMS con 2 MByte de memoria para almacenamiento de hasta 300.000 valores con fecha y hora, (muestreo intervalos de 10 ms a 9 h), dependiendo de los valores medidos. Interface de datos IR. Estuche HitBag, maletín HC20, App para smarthone ANDROID.	660
 **METRAHIT ULTRA BT** M248B Mismas funciones que METRAHIT ULTRA pero con control remoto mediante Bluetooth. Estuche F822	730
 **METRAport 40S** M234D Plegable con funciones de automoción. Display de 4 3/4, de gran tamaño, TRMS AC, Autofusible (fusible electrónico reseteable). Alcance del suministro: Multímetro, cables con puntas de prueba, batería recargable, cargador y manual de uso.	589
 **METRALINE EXM25A** M210A Multímetro para uso en atmósferas explosivas. Ex CE CAT IV IP64. Homologado según directiva ATEX 94/9EG.	1.100
MULTÍMETROS MULTIFUNCIÓN	
Alcance del suministro: Multímetro, cables con puntas de prueba, funda protectora de goma y pilas. Certificado de calibración DAkkS (equivalente a ENAC) y manual de uso en CD. Accesorios recomendados: Estuche HitBag y maletín HC20.	
 **METRAHIT ISO** M246B Multímetro digital de 4 3/4 digitos. 26 funciones de multímetros + Medida de aislamiento.	699
 **METRAHIT COIL** M246C Multímetro específicamente diseñado para la comprobación de motores.Aislamiento hasta 3,1 GΩ con tensiones hasta 1000 V. Detección de cortocircuito en bobinas.	903
 **METRAHIT TCOM** M246A Multímetro digital de 3 3/4 digitos. Mide, además de las funciones de multímetro, aislamiento, resistencia de bucle, capacidad y longitud de cable.	802
 **METRAHIT TCOM PLUS** M246S Como METRAHIT T-COM más medida de medida de longitud de cablescon inmunidad a interferencias.	850
METRAHIT 27M M227A Multímetro y Data logger digital de 4 3/4 digitos. Miliohmetro.	1.014

Para corroborar la validez de este documento consulte la siguiente página web	
Código Seguro de Validación	61e705588eec45f88ea7f2f5f0494641001
Url de validación	https://eamic.elda.es/absis/idi/arx/idiarxabsaweb/asp/verificadorfirma.asp
Metadatos	Origen: Origen administración Estado de elaboración: Copia auténtica de documento original

EDICIONES TARIFEC® S.A.
APDO. 23.119
08080 BARCELONA
TEL. (93) 338 00 66

Kainos
GOSSEN ESPAÑOLA

tarifa
edición 4 - 2016

GRUPO H
APARTADO 5 PAGINA 6

CONCEPTO			PRECIO EUROS
	Multímetro, cables con puntas de prueba, funda protectora de goma y alimentador de red + pilas.		
	**METRAHIT ISO AERO**	M246M	878
	Multímetro digital de 4 3/4 digitos + Medida de aislamiento. Especial p/mantenimeinto de aeronaves.		
	Multímetro, cables con puntas de prueba, funda protectora de goma, baterías recargables, cargador y 2 pinzas Kelvin KC4		
	**METRAHIT 27I**	M227B	1.319
	Multímetro y Data logger digital de 4 3/4 digitos. Medidor de aislamiento, Miliohmetro.		
	Multímetro, cables con puntas de prueba, funda protectora de goma, baterías recargables, cargador, 2 pinzas Kelvin KC4, 2 sondas Kelvin KC27, Pack USB y Maletin HC30. Certificado de calibración DAkkS (equivalente a ENAC) y manual de uso en CD.		
	**METRAHIT 27AS**	M227C	1.799
	Multímetro y Data logger digital de 4 3/4 digitos. Medidor de aislamiento, Miliohmetro. Especial AVIONICA.		
	El suministro incluye: funda protectora de goma, baterias recargables y cargador de red. Certificado de calibración DAkkS (equivalente a ENAC) y manual de uso.		
	**METRAHIT H+E CAR**	M227T	1.132
	Multímetro específico para el mantenimiento y reparación de coches eléctricos e híbridos. Además de un milliohmetro y un multímetro realiza medidas de aislamiento en la gama de gigaohmios.		
	**METRAHIT H+ CAR SET**	M227U	1.435
	Mismas características que METRAHIT H+E CAR pero con cables de conexión, puntas de prueba y pinzas Kelvin en un maletín con espacio para el multímetro.		
	MULTÍMETROS ANALÓGICOS		
	Alcance de suministro: multímetro y pilas. Accesorios recomendados: Juego de conexiones KS17-2 y Estuche F809.		
	**METRAHIT 1A**	M100A	175
	Multímetro Analógico. Equipo básico para Hobby y Enseñanza.		
	METRAHIT 2A	M101A	233
	Multímetro Analógico. Clase 2,5		
	Alcance de suministro: multímetro y pilas. Accesorios recomendados: Juego de conexiones KS17-2 y Estuche F841.		
	**METRAmax 2**	M102A	172
	Multímetro Analógico con protección contra sobrecargas y cero a la izquierda o centrado especialmente diseñado para la Enseñanza		
	**METRAmax 3**	M103A	212
	Multímetro Analógico con protección contra sobrecargas. Alcance de suministro: multímetro, conexiones y pilas. Accesorio recomendado: Estuche F822		
	**METRAport 3A**	M113A	465
	Multímetro Analógico con pantalla inclinable y escala de tipo espejo, clase de precisión 1,5. Indicado para trabajos de laboratorio y enseñanza.		

CONCEPTO			PRECIO EUROS
	CALIBRADORES		
	Alcance de suministro: Calibrador, cables con puntas de prueba, pilas y funda protectora de goma. Con certificado de calibración DAkkS (equivalente al certificado ENAC). Accesorios recomendados: Estuche HitBag y Maletín HC20.		
	**METRAHIT CAL**	M244A	1.065
	Calibrador multifunción para procesos – 18 Funciones de calibrado. Precisión básica en tensión continua 0,05 %. Simulación de V, mV, mA (activos y pasivos), Pt100, Pt1000, Ni100, Ni1000, Termopares K, J, L, T, U, E, S, R, B, Resistencia de 5…200 Ω Generador de frecuencia y pulsos 1 Hz … 1000 Hz.		
	**METRACAL MC**	M245A	1.512
	Calibrador universal, simulador y multímetro. Simulación de mA / mV ...V / °C (PT100/1000, Ni100/1000, termopares: J, L, T, U, K, E, S, R, B, N)/ Resistencia 30...2000 Ω. Calibración y medición simultánea (U / I). Generador de frecuencia y pulsos: 1 Hz a 2 kHz. Simulador de transmisor (0 ... 24 mA)..Multímetro de precisión (V, A, Ω, F, Hz, °C / F). 30.000 (60.000) dígitos y triple display.		
	Alcance de suministro: Calibrador, cables con puntas de prueba, pilas y funda protectora de goma. Multímetro, cables con puntas de prueba, pilas y funda protectora de goma. Maletín de transporte que alberga ambos instrumentos y sus accesorios. Ambos instrumentos incluyen certificado de calibración DAkkS (equivalente al certificado ENAC).		
	**METRAHIT CAL PACK**	M244B	1.572
	Calibrador multifunción para procesos METRAHit CAL + Multímetro digital TRMS METRAHit X-TRA.		
	CALIBRADOR SERIE ECONÓMICA		
	Alcance del suministro: Calibrador con conexiones, maletín y pilas.		
	**PROVA-100**	PROVA100	476
	Calibrador para procesos industriales (mA, V, rampas, paso a paso). Simulador de señales, Funciones: rampas, autorrampas y paso a paso, 3 alcances seleccionables en mA y V, como: «4-20», «0-20» y «0-24».		
	PINZAS DE CORRIENTE PARA MULTÍMETROS (Salida tensión, mV)		
	**CP30**	Z201B	379
	Alcance 30 A AC-DC, Salida 100 mV/A, 25 mmØ		
	**CP330**	Z202B	339
	Alcance 30 y 300 A AC-DC, Salida 10 y 1 mV/A, 25 mmØ		
	**CP1100**	Z203B	319
	Alcance 100 y 1000 A AC-DC, Salida 10 y 1 mV/A, 32 mmØ		
	**CP1800**	Z204A	251
	Alcance 125 ADC, 1250 AAC, Salida 10mV A(DC) y 1mV/A(AC), 32 mmØ		
	**WZ11B**	Z208B	199
	Alcance 0,5-20 y 5-200 A AC, Salida 100 y 10 mV/A, 20 mmØ		
	**WZ12B**	Z219B	154
	Alcance 0,01-100 A AC, Salida 0,1 mV/A, 15 mmØ		

Para corroborar la validez de este documento consulte la siguiente página web	
Código Seguro de Validación	61e705588eec45f88ea7f2f5f0494641001
Url de validación	https://eamic.elda.es/absis/idi/arx/idiarxabsaweb/asp/verificadorfirma.asp
Metadatos	Origen: Origen administración Estado de elaboración: Copia auténtica de documento original

EDICIONES TARIFEC® S.A.
APDO. 23.119
08080 BARCELONA
TEL. (93) 338 00 66

KainoS GOSSEN ESPAÑOLA

tarifa
edición 4 - 2016

GRUPO H
5 APARTADO 7 PAGINA

CONCEPTO			PRECIO EUROS
	**WZ12C**	Z219C Alcance 0,001-15 y 1-150 A AC, Salida 1 mV/mA y 1 mV/A, 15 mmØ	189
	**Z3512A**	Z225A Alcance 0,001-1 /10/100/1000 A AC, Salida 1000/ 100/10/1 mV/mA, 52 mm Ø	468
	**Z821B**	Z821B Alcance 1-3000 A AC, Salida 0,33 mV/A, 64 mmØ	403
	**METRAFLEX 300M**	Z207M Alcance 3-30-300 A AC, Salida 1000-100-10 mV/A, 50 mmØ	475
	**METRAFLEX P300**	Z502E Alcance 3-30-300 A AC, Salida 1000-100-10 mV/A, 140 mmØ	441
	**METRAFLEX 3000**	Z207E Alcance 3-30-300 A AC, Salida 100-10-1 mV/A, 200 mmØ	488
	PINZAS DE CORRIENTE PARA MULTÍMETROS (Salida corriente, mA)		
	**WZ12A**	Z219A Alcance 15-180 A AC, Salida 1 mA/A, 15 mmØ	105
	**WZ12D**	Z219D Alcance 0,03-150 A AC, Salida 1 mA/A, 15 mmØ	158
	**WZ11A**	Z208A Alcance 1-200 A AC, Salida 1 mA/A, 20 mm»	132
	**Z3511**	GTZ3511 000R0001 Alcance 4-500 A AC, Salida 1 mA/A, 30x63 mm&	188
	**Z3512**	GTZ3512 000R0001 Alcance 0,5-1000 A AC, Salida 1 mA/A, 52 mmØ	237
	**Z3514**	GTZ3514 000R0001 Alcance 1-2000 A AC, Salida 1 mA/A, 64 mmØ	367
	ACCESORIOS PARA MULTÍMETROS		
	**KS17-2**	GTY3620034 P0002 Juego de conexiones de 1,3 m con puntas de prueba.	32
	**GH18**	GTZ3212000 R0001 Funda protectora de goma para MetraHit	42
	GH X-TRA	Z104C Funda protectora de goma para MetraHit Starline	34
	**HitBag**	Z115A Estuche para MetraHit y MetraHit Starline	53
	**F809**	GTY3172083 P01 Estuche para METRAHIT 1A y 2A	37
	**F841**	Z104A Estuche para MATRAmax 2 y 3	60
	**F822**	GTY3172095 P1 Estuche para METRAport 3A	63
	**HC20**	Z113A Maletín rígido para un multímetro y accesorios.	45
	**HC30**	Z113B Maletín rígido para dos multímetros y accesorios.	72
	**Z-3431-TA**	Z102T Adaptador para medida de temperatura usando termopar tipo K (no incluido).	19

CONCEPTO			PRECIO EUROS
	**USB-Hit**	Z216A Interface USB para multímetros MetraHit	206
	**Z3240**	GTZ3240000 R0001 METRAwin 10. Software para adquisición y registro de datos mediante multímetro.	187
	**USB X-TRA**	Z216C Interface USB para multímetros MetraHit-STARLINE	214
	RECALIBRACIÓN DE MULTÍMETROS		
		Certificado de calibración DAkkS (equivalente a ENAC) de los siguientes modelos.	
	METRAHIT 2+		83
	METRHIT WORLD		88
	METRAHIT BASE		88
	METRAHIT PRO		93
	METRAHIT TECH		103
	METRAHIT X-TRA		98
	METRAHIT EBASE		111
	METRAHIT ESPECIAL		111
	METRAHIT ETECH		126
	METRAHIT EXTRA		148
	METRAHIT OUTDOOR		98
	METRAHIT 30M		148
	METRAHIT ENERGY		136
	METRAHIT ULTRA		148
	METRAHIT ULTRA BT		148
	METRAHIT ISO		109
	METRAHIT ISO AERO		131
	METRAHIT T-COM		98
	METRAHIT T-COM PLUS		120
	METRAHIT 27M		120
	METRAHIT 27I		131
	METRAHIT H+ECAR		131
	METRAHIT CAL		212
	METRACAL MC		250
	MULTÍMETROS DIGITALES SERIE ECONÓMICA		
		Multímetro, puntas de prueba y funda protectora.	
	M-300	M300 Multímetro digital de bolsillo de 3½ dígitos, autorrango, prueba de diodos continuidad (aviso acústico). Medida de Tensión DC y AC, Corriente DC Resistencia.	22
		Multímetro y puntas de prueba.	
	**M-1015B**	M1015B Multímetro analógico de 6 funciones en 15 alcances. Medida de Tensión DC y AC, Corriente DC, Resistencia, Prueba de pilas Decibelios.	17
		Multímetro, puntas de prueba, sonda estantándar tipo K y funda protectora.	
	**MY-60**	MY60 Multímetro digital de 3½ dígitos, apagado automático, Incluye puntas de prueba y funda protectora. Medida de Tensión DC y AC, Corriente DC y AC, Resistencia, Prueba de diodos y transistores y mide continuidad con señal acústica.	58
		Multímetro, puntas de prueba y funda protectora.	
	**MY-74**	MY74 Multímetro digital de 3½ dígitos, apagado automático, Incluye puntas de prueba y funda protectora. Medida de Tensión DC y AC, Corriente DC y AC, Resistencia, Capacidades, Frecuencia, Temperatura, Prueba de diodos y transistores y mide continuidad con señal acústica.	69

Para corroborar la validez de este documento consulte la siguiente página web	
Código Seguro de Validación	**61e705588eec45f88ea7f2f5f0494641001**
Url de validación	*https://eamic.elda.es/absis/idi/arx/idiarxabsaweb/asp/verificadorfirma.asp*
Metadatos	**Origen: Origen administración Estado de elaboración: Copia auténtica de documento original**

EDICIONES TARIFEC® S.A.
APDO. 23.119
08080 BARCELONA
TEL. (93) 338 00 66

KainoS
GOSSEN ESPAÑOLA

tarifa
edición 4 - 2016

GRUPO H
APARTADO 5
PAGINA 8

CONCEPTO	PRECIO EUROS
 **MS-8250A** MS8250A Multímetro digital, display LCD de 3999 dígitos con retroiluminación. Mide: Tensión hasta 600 V, corriente µA, mA y hasta 10 A, resistencia, capacidad, frecuencia y continuidad.	60
 **MS-8250C** MS8250C Multímetro con display doble de 6599 dígitos con lectura de magnitud secundaria (p.ej. V / Hz) y barra gráfica. Medición TRMS en AC. Mide: frecuencia tanto en tensión como en corriente, resistencia, capacidad, continuidad y diodos. El software de adquisición de datos permite generar gráficos y hojas de cálculo. La velocidad de muestreo es de 2 muestras/segundo. Instrumento, puntas de prueba Kelvin, alimentador de red, sonda de prueba SMD.	121
 **MS-5308** MS5308 Puente RCL con gran pantalla LCD dual. Pruebas de inductancia (200uH~~2000H), capacitancia (20000pF~~2.0mF) y resistencia (20.000Ω~~200.0MΩ). Interfaz USB y Software de análisis.	310
PINZAS DE MEDIDA PROFESIONALES Alcance del suministro: Pinza	
 **METRACLIP 41** M320A 0…40 A AC-DC, Maxilar 25 mm Ø	414
 **METRACLIP 410** M320B 0…400 A AC-DC, Maxilar 25 mm Ø Alcance del suministro: Pinza, pilas y estuche.	299
 **METRACLIP 61** M311D 0…300 A AC, Maxilar 40 mmØ.	367
 **METRACLIP 62** M311F 0...200 mA / 2000 mA / 10 A AC-DC, Max. 18 mmØ	875
PINZAS DE MEDIDA SERIE ECONÓMICA Alcance del suministro: Pinza, puntas de prueba, pilas y estuche.	
 **TES-3050** TES3050 400-1000 A AC/DC, 400 mV-4-40-400-600 V DC, 4-40-400-600 V AC, 40 MΩ, 800 kHz RMS. Maxilar 46 mm Ø.	468
 **TES-3040** TES3040 400-1000 A AC, 400 mV-4-40-400-600 V DC, 4 40-400-600 V AC, 800 kHz. Maxilar 46 mm Ø.	234
 **3810CL** 3810CL True RMS, 400-1000 A AC, 400-600 V AC, 400-1000 A DC, 400-600 V. DC, 0-2000 Ω. Maxilar: 40 mm Ø máx.	241
 **M266** M266 0 … 600 V DC/AC, 0 … 600 A AC, 0 … 20 kΩ . Maxilar 54 mm Ø.	51
 **CM-03** CM03 Especial bajas corrientes, resolución 10µA.40-400 mA AC, 4-40-100 A 400 V AC, 400 Ω..Max. 30 mmØ	443
 **CMP-200** CMP200 200 mA, 2 A, 200 A. Resolución de 0,1 mA. Maxilar: 23 mm.	119
 **MS-2015A** MS2015A 60/ 600/ 1000A AC, 600 mV/ 6/ 60/ 600 / 1000 V AC/DC,600 Ω/ 6/ 60/ 600 kΩ, 6/ 60 MΩ, 9,999/ 99,99/ 999,9 Hz/ 9,999/ 99,99/999,9 kHz, 9,999 MHz 9,999/ 99,99/ 999,9 nF/ 9,999/ 99,99/ 999,9 µF,9,999/ 99,99 mF . Maxilar 40 mm Ø.	93

CONCEPTO	PRECIO EUROS
 **MS2009A** MS2009A 2/20/200/600 A AC , 200 mV/2/20/200/600 V DC, 2/20/200/600 V AC, 200/2k/20k/200k/2M/20MΩ. Maxilar 26 mm Ø.	64
 **CMP-2000** CMP2000 Corriente AC (TRUE RMS) hasta 1500 A y DC hasta 2000A. Tensión AC AC (TRUE RMS) hasta 750V y DC hasta 1000 V. Medida de resistencia prueba de continuidad, Medida de capacitancia, temperatura, frecuencia. Maxilar 57 mm Ø.	345
 **DCM-2000DR** DCM2000DR Corriente AC/DC hasta 2000 A RMS. Tensión AC/ AC hasta 1000 V RMS. Medida de resistencia, frecuencia, capacidad. Maxilar 55 mm Ø. Alcance del suministro: Pinza, puntas de prueba, pilas, CD con software de conexión a PC, Cable USB y estuche.	556
 **MS-2115B** MS2115B 66/ 660/ 1000A AC/DC, 600 mV/ 6,6/ 66/ 660/1000 V AC/DC, 600Ω / 6/ 60/ 600 kΩ, 6/ 60 MΩ, 60,00/ 600,0 Hz/ 6,000/ 60,00/ 600,0 kHz, 6,000/ 60,00 MHz, 6,000/ 60,00/ 600,0 nF/ 6,000/ 60,00/ 600,0 µF 6,000/ 60,00 mF. Maxilar 40 mm Ø.	167
MEDIDORES DE AISLAMIENTO HASTA 1000V	
 **METRISO C** M541J Medida de aislamiento hasta 1000V. El suministro incluye correa de transporte, pilas, cables de conexión y certificado de fabrica. Accesorio recomendado: Maletín rígido HC30-C.	645
 **METRISO INTRO** M550N Medida de aislamiento hasta 1000V. Medida de bajas resistencias y de tensión 1000V. El suministro incluye cables de conexión con puntas de prueba, correa de transporte. Accesorio recomendado: Estuche Z550C	550
 **METRISO BASE** M550O El suministro incluye, cables de conexión con puntas de prueba, pinzas cocodrilo, pilas, correa de transporte y certificado DaKKs (equivalente a ENAC). Accesorio recomendado: Estuche Z550C Medida de aislamiento hasta 500V. Medida de bajas resistencias y de tensión 500V.	710
 **METRISO TECH** M550P Medida de aislamiento hasta 1000V. Medida de bajas resistencias y de tensión 1000V.	810
 **METRISO XTRA** M550S Medida de aislamiento hasta 1000V. Medida de bajas resistencias y de tensión 1000V. El suministro incluye cables de conexión con puntas de prueba, pinzas cocodrilo, pilas, cable USB, correa de transporte y certificado DaKKs (equivalente a ENAC). Accesorio recomendado: Estuche Z550C	1.115
 **METRISO PRO** M550R Analógico. Medida de aislamiento hasta 1000V. Medida de bajas resistencias y de tensión 1000V. El suministro incluye cables de conexión con puntas de prueba, pinzas cocodrilo, pilas, correa de transporte y certificado de calibración de fábrica. Accesorio recomendado: Estuche Z550C	895
 **METRISO 5024** M540E Medida de aislamiento hasta 500V. Medida de resistencia: 0…4 Ω y tensión: 0…500V AC-DC. El suministro incluye estuche, fusible de recambio y pilas.	449

Para corroborar la validez de este documento consulte la siguiente página web	
Código Seguro de Validación	**61e705588eec45f88ea7f2f5f0494641001**
Url de validación	*https://eamic.elda.es/absis/idi/arx/idiarxabsaweb/asp/verificadorfirma.asp*
Metadatos	**Origen: Origen administración Estado de elaboración: Copia auténtica de documento original**

EDICIONES TARIFEC® S.A.
APDO. 23.119
08080 BARCELONA
TEL. (93) 338 00 66

KainoS
GOSSEN ESPAÑOLA

tarifa
edición 4 - 2016

GRUPO H
APARTADO 5 PAGINA 9

CONCEPTO	PRECIO EUROS
 **METRALINE ISO-CHECK** M507C Medida de aislamiento hasta 1000 V. Comprobación de protectores de sobretensión (varistores) hasta 1000 V. Medida de tensión alterna y continua. El suministro incluye estuche.	394
MEDIDORES DE AISLAMIENTO 5000V	
 **METRISO PRIME** M550T Medida de aislamiento de alta tensión hasta 5000V con 8 valores de tensión nominales: 100, 250, 500, 1000, 1500, 2000, 2500, 5000V. El suministro incluye 2 pinzas cocodrilo KY5000A y correa de transporte. Accesorio recomendado: Estuche F2000.	1.210
 **METRISO PRIME-SET** M551T Equipo de medida completo. El suministro incluye METRISO PRIME, 2 pinzas cocodrilo KY5000A, cable de guarda y maletín modelo F2000.	1.425
 **METRISO PRIME-SET** M551U Equipo de medida completo, alimentación a magneto. El suministro incluye METRISO PRIME a magneto, 2 pinzas cocodrilo KY5000A, cable de guarda y maletín modelo F2000.	1.570
 **METRISO PRIME+** M5000 Con indicación digital y además medida de Tensión hasta 1000V, Frecuencia de 15 Hz hasta 1 kHz y Capacidades desde 0,1 a 5 µF. Alimenta. por pilas y conexión a 230V AC o 12V DC. El suministro incluye además, 2 pinzas cocodrilo KY5000A, cable de conexión a red y certificado de calibración DaKKs (equivalente a ENAC). Accesorio recomendado: Estuche F2000.	2.212
ACCESORIOS PARA MEDIDORES DE AISLAMIENTO	
2049K159 Electrodo medida de impedancia de suelos (triángulo).	65
Z580B 2 Pinzas cocodrilo. KY500A	32
Z580D Conexiones de 5 m. Leadex 5000	168
Z580C Cable de guarda con pinza cocodrilo. GUARD5000A	109
Z700D Estuche de transporte F2000 para METRISO 5000...	153
Z550C Estuche para METRISO con bolsillo exterior para conexiones.	86
Z541C Maletín de transporte HC30-C para METRISO C	43
MEDIDORES DE AISLAMIENTO 10 kV	
 **MD-10KVX** MD10KVX Medida de resistencias de aislamiento hasta 10 TΩ, con 4 tensiones de prueba pre-seleccionados, 500V - 1 kV - 5 kV - 10 kV. Otras tensiones de prueba pueden ser seleccionados en pasos de 25V, 100V o 500V. El suministro incluye Puntas de prueba, Cable de guarda, adaptador de red, cable USB, software MegaLogg2, maletín de transporte.	3.096
Impresora para el volcado de los datos realizados por MD-10KVX.	349

CONCEPTO	PRECIO EUROS
MEDIDORES DE AISLAMIENTO SERIE ECONÓMICA	
 **ST-1504** ST1504 Indicación analógica. Medida de aislamiento hasta 1000V, continuidad y tensión. El suministro incluye conexiones y maletín.	221
 **TES-1600** TES1600 Indicación digital. Medida de aislamiento hasta 1000V, continuidad y tensión. El suministro incluye conexiones y estuche.	286
 **M261** M261KAINOS Módulo que permite realizar de un modo sencillo pruebas de aislamiento a 500V DC al adaptarlo a la pinza M266. El suministro incluye la pinza de medida.	92
 **IMI 341** IMI341 Indicación analógica. Medida de aislamiento hasta 1000 V y continuidad. El suministro incluye conexiones y estuche.	702
 **4103 IN** 4103IN Indicación digital 6 dígitos en caja robusta formato maletín. Medidas de aislamiento hasta 5 kV.E I suministro Incluye cable de guarda y conexiones estándar.	806
 **4104 IN** 4104IN Indicación digital 6 dígitos en caja robusta formato maletín. Medidas de aislamiento hasta 10 kV. El suministro Incluye cable de guarda y conexiones estándar.	903
MEDIDORES DE TIERRAS	
 **GEOHM C** M590J Permite la realización de medidas con sistemas a 3 ó 4 hilos. Es posible medir la resistividad de terrenos. Alimentación a batería .Sigue la norma VDE 0413 parte 5. Incluye memoria y puerto IrDa para comunicación con PC. El suministro incluye correa de transporte, pilas y certificado de calibración de fabrica.	655
 **KIT GEOHM C** M590J-KAINOS GEOHM C y los accesorios de medida en un maletín. El suministro incluye El instrumento, correa de transporte, 2 carretes de cable de 25m, 1 carrete de cable de 50 m, cable con puntas tipo banana, pinza cocodrilo, 4 picas de tierra, maleta de transporte para instrumento y accesorios, pilas y certificado de calibración de fabrica.	1.138
ACCESORIOS PARA MEDIDORES DE TIERRAS	
1122K046 Conexión de 2 m de longitud terminada en bananas.	10
2015K004 Pinza de cocodrilo AK-2	4
2049K165 Pica de tierra(Barrena). Par la medición se precisan 4 unidades.	39
585025A Carrete con 25 m de cable azul.	54
585025R Carrete con 25 m de cable rojo.	54
585050N Carrete con 50 m de cable negro.	99
2115K029 Maleta de transporte para medidor y sus accesorios	98
MEDIDORES DE TIERRAS SERIE ECONÓMICA	
 **ST-1520** ST1520 Indicación digital 3½ dígitos (LCD), autoapagado a los 3 minutos, alimentación a pilas (1,5 V x 6). El suministro incluye: 2 picas, 3 cables de conexión adecuados para medición y maletín de transporte con manual de uso y manejo.	270

Para corroborar la validez de este documento consulte la siguiente página web	
Código Seguro de Validación	**61e705588eec45f88ea7f2f5f0494641001**
Url de validación	*https://eamic.elda.es/absis/idi/arx/idiarxabsaweb/asp/verificadorfirma.asp*
Metadatos	**Origen: Origen administración Estado de elaboración: Copia auténtica de documento original**

EDICIONES TARIFEC® S.A.
APDO. 23.119
08080 BARCELONA
TEL. (93) 338 00 66

KainoS GOSSEN ESPAÑOLA

tarifa
edición 4 - 2016

GRUPO H
APARTADO 5 PAGINA 10

CONCEPTO	PRECIO EUROS
COPROBADORES DE DIFERENCIALES Y BUCLE	
 **PROFITEST C** M521J Instrumento de comprobación de instalaciones baja tensión según EN 61557. Impedancia de bucle, prueba de diferenciales, resistencia de tierra, secuencia de fases. El suministro incluye correa de transporte, pilas y certificado de calibración de fabrica.	751
Z521A Adaptador de tres polos	82
Z541C HC30-C Maletín de transporte	43
 **METRALINE Z-CHECK** M507A Medida de impedancia de bucle (0 ... 200 Ω) e impedancia de línea. Calculo de corriente de cortocircuito (0 ... 23 kA). El suministro incluye estuche.	394
 **METRALINE RCD-CHECK** M507B Comprobador de diferenciales, corriente de disparo y tiempo de disparo. Medida de la impedancia de bucle y tensión de contacto. Diferenciales aplicables, tipo A, AC y selectivos. Medida de tensión alterna. El suministro incluye estuche.	394
OTROS COMPROBADORES	
 **ST-850** ST850 Indicador de sucesión de fases, 90 ... 600V AC (50 ... 60 Hz), con estuche de mano.	96
 **855-PR** 855PR Indicador de sucesión de fases, 90 ... 600V AC (50 ... 60 Hz), con estuche de mano.	102
 **Volt Stick** 482081 Detector de tensión, sin contacto. Detecta entre 230 y 1000V AC (50-60 Hz).	20
 **Volt Stick PRO** 832050 Detector de tensión de alta selectividad, cable a cable. Detecta entre 12 y 600V AC (50-60 Hz).	44
 **PROFI-LCD PLUS** TESTBOYP ROFILCDP Detector de tensión entre 6 .... 1000V AC / DC; 0 .... 400 Hz . Continuidad: 0 .... 150 Ω, Resistencia 0 .... 2000 Ω, Identificación de fases.Identificación de la secuencia de fases hasta 750 V.	185
 **PROFI-LED PU** TESTBOYP ROFILEDP Detector de tensión entre 6 .... 1000V AC / DC; 0 .... 400 Hz Continuidad: 0 .... 500 kΩ, Identificación de fases.Identificación de la secuencia de fases hasta 750 V.	110
COPROBADORES MULTIFUNCIÓN	
 **PROFITEST MBASE+** M520S El medidor/comprobador PROFITEST MBASE+ permite comprobar rápida y eficazmente protecciones según DIN VDE 0100, parte 600:2008, y otras normas y reglamentaciones nacionales específicas. El comprobador funciona con microprocesador y cumple todas las reglamentaciones de la IEC 61557/EN 61557/VDE 0413. El suministro incluye 1 Conector adaptador a enchufe, PRO-Schuko. 1 Adaptador de medida de en sistemas trifásicos, PRO-A3 II. 2 pinzas de cocodrilo. 1 Correa para el hombro. Juego de baterías recargables, Z502H. 1 alimentador de red Z502P, 1 cable USB, 1 certificado de calibración DaKKs (equivalente a ENAC).	1.425

CONCEPTO	PRECIO EUROS
 **KIT PROFITEST MBASE+** M520S-KAINOS PROFITEST MBASE+ y accesorios de medida en un maletín. El suministro incluye 1 Conector adaptador a enchufe, PRO-Schuko. 1 Adaptador de medida en sistemas trifásicos, PRO-A3 II. 2 pinzas de cocodrilo. 1 Correa para el hombro. Juego de baterías recargables, Z502H. 1 alimentador de red Z502P, 1 cable USB, Cable de 25m para medidas, 1 Pica de tierra, 1 certificado de calibración DaKKs (equivalente a ENAC), Maletín F2000 para instrumento y accesorios.	1.652
MALETAS COMPROBACIÓN DE INSTALACIONES	
 **GQ-94** GQ94 Maleta para la verificación de las instalaciones eléctricas de los establecimientos sanitarios. Compuesta por: Comprobador de instalaciones PROFITEST MBASE+ y sus accesorios de medida, M520S. Adaptador PRO-RLO, de 10 m, Z501P. Multimetro Metrahit PRO (TRMS), M242E. Impedancia de carga DF-32. Módulo verificación de monitores de aislamiento y corrientes de fuga, DF32. Electrodo medida de impedancia de suelos (triángulo), 2049K159. Juego de 3 cables conexión de 1 m, 934062100/1/2 Sonda de tierra (barrena), 2049K165. Cable de conexión de 25 m, 1122K043. Maleta de transporte, 2115K028.	2.369
 **ESPECIALISTA** REBTES Maleta para la verificación de las instalaciones eléctricas. Compuesta por: Comprobador de instalaciones PROFITEST MBASE+ y sus accesorios de medida, M520S. Adaptador de 10 m PRO-RLO II, Z501P. Pinza de corriente WZ12C, Z219C. Detector de tensión VOLTSTICK, 482081. Luxómetro TES-1330A, TES1330. Multímetro TES-2700, TES2700. Cable conexión de 25 m, 1122K043. Sonda de tierra (barrena), 2049K165. Electrodo medida de impedancia de suelos (triángulo), 2049K159. Impedancia de carga DF-32, DF32. Juego de 3 cables conexión de 1 m, 934062100/1/2 Maleta de transporte, 2115K028.	2.456
ACCESORIOS Y REPUESTOS PARA COMPROBADORES DE INSTALACIONES	
Z501P PRO-RLO II. Cable especial para medición de resistencias de cables; incluye puntas de prueba y 10 m de cable	182
Z219C WZ12C. Pinza de corriente de 15 mm Ø. 2 Rangos seleccionables: 1mA ...15 A; 1 A ... 150 A; las relaciones de cada rango son: 1mV/1mA;1 mV/A.	189
Z225A Z3512A. Pinza para medición de corriente de fugas (1 mA...1000 A).	468
Z501E CLIP0100S Pinza para Profitest 0100SII. Alcance 0,001-15 y 1-150 A AC, Salida 1 mV/mA y 1 mV/A, 15 mm «	172
Z501O PRO-A3 II. Adaptador medida sistemas trifásicos.	132
GTZ3228000 R0001 PRO-Schuko. Enchufe de pruebas tipo Schuko.	87

Para corroborar la validez de este documento consulte la siguiente página web	
Código Seguro de Validación	**61e705588eec45f88ea7f2f5f0494641001**
Url de validación	*https://eamic.elda.es/absis/idi/arx/idiarxabsaweb/asp/verificadorfirma.asp*
Metadatos	**Origen: Origen administración Estado de elaboración: Copia auténtica de documento original**

EDICIONES TARIFEC® S.A.
APDO. 23.119
08080 BARCELONA
TEL. (93) 338 00 66

KainoS GOSSEN ESPAÑOLA

tarifa
edición 4 - 2016

GRUPO H
5 APARTADO 11 PAGINA

	CONCEPTO		PRECIO EUROS
Z700D	Estuche de transporte F2000		153
2115k028	Maleta de transporte.		141
1122K043	Cable de conexión de 25 m.		35
2049K165	Pica de tierra (barrena).		39
2049K159	Electrodo medida de impedancia de suelos (triángulo).		65
DF32	Impedancia de carga DF-32.		85
934062100/1/2	Juego de 3 cables conexión de 1 m, 934062100/1/2.		30

ANALIZADORES DE RED



AD6830 AD6830 — 2.250
Analizador de redes trifásicas. Con un juego de pinzas AD6802 con tres escalas de corriente 10, 100 y 1000A . Amplitud máx del conductor 55mm. El suministro incluye además: 4 cables de prueba (3 m), 4pinzas cocodrilo, 1 bolsa de transporte, 1 cable USB/RS232, 8 baterias de 1,5 V, 1 CD con software y manual de uso.



AD6830 AD6830-07 — 2.369
Analizador de redes trifásicas. Con un juego de 3 pinzas flexibles AD3007 con dos escalas de corriente, 300–3000 A. El suministro incluye además: 4 cables de prueba (3 m), 4pinzas cocodrilo, 1 bolsa de transporte, 1 cable USB/RS232, 8 baterias de 1,5 V, 1 CD con software y manual de uso.



KAINOPHI KAINOPHI — 589
Medidor de ángulo de fase portátil. Tensión-Tensión y Tensión-Intensidad en un solo instrumento. El suministro incluye; Juego de conexiones (4 cables de 2 m), 4 pinzas cocodrilo y estuche.

COMPROBADORES DE EQUIPOS ELÉCTRICOS



SECUTEST BASE M7050-V001 — 1.856
Comprobador de electrodomésticos, equipos médicos y equipos de soldadura según DIN VDE 0701-0702, IEC 62353 y IEC 60974-4



SECUTEST BASE 10 M7050-V002 — 2.054
Comprobador de electrodomésticos, equipos médicos y equipos de soldadura según DIN VDE 0701-0702, IEC 62353 y IEC 60974-4. Corriente de prueba 10 A.



METRATESTER 5+ M700D — 750
Comprobador de equipos y dispositives eléctricos VDE 0701-0702. Incluye certificado de calibración del fabricante.

MEDIDAS FÍSICAS



TES-1311A TES1311 — 139
Termómetro con entrada para sonda termopar K (no incluida en el suministro). Medida de -50…+199,9/ 1350ºC.



TES-1322A TES1322 — 364
Termómetro óptico y de contacto. Medida de -20…500ºC (óptico) y -50…+1333ºC (sonda termopar K, no incluida en el suministro) con estuche.

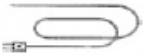

TPK01 Sonda termopar K con cable de conexión de 1m para medida de ambiente (aire), temperatura máx. 200ºC. — 18



TPK02 Sonda termopar K con cable de conexión de 1m para medida en fluidos, temperatura máx. 1000ºC. — 55



TPK03 - Sonda termopar K con cable de conexión de 1m para medida de contacto superficial, temperatura máx. 750ºC. — 73

	CONCEPTO	PRECIO EUROS
	**DIT-130** Termómetro con puntero láser y medición hasta 380ºC. Entrada para termopar K, incluido en el suministro. Memoria de 20 valores. Alarma Max. Min.	132
	TES-1360A Termohigrómetro. Medida de temperatura de -20 … +60 ºC y Humedad relativa de 10 … 95 %. El suministro incluye maletín.	281
	**AVM-03** Termoanemómetro de hélice. Medida de temperaatura de 0 … 60 ºC y velocidad de aire de 0 … 45 m/s. El suministro incluye maletín.	409
	**RM 1501** Tacómetro óptico. Medida de 10 … 99999 rpm, con estuche.	356
	**RM 1502** Adaptador para la medida por contacto. Medida de 10 …29999 rpm, con estuche.	86
	**TES-1330A** Luxómetro. Medida de 200-2000-20000 lux, con estuche.	163
	**TES-1335** Luxómetro. Medida de 400-4000-40000-40000 lux, con estuche.	286

Para corroborar la validez de este documento consulte la siguiente página web	
Código Seguro de Validación	61e705588eec45f88ea7f2f5f0494641001
Url de validación	https://eamic.elda.es/absis/idi/arx/idiarxabsaweb/asp/verificadorfirma.asp
Metadatos	Origen: Origen administración Estado de elaboración: Copia auténtica de documento original

EDICIONES TARIFEC® S.A.
APDO. 23.119
08080 BARCELONA
TEL. (93) 338 00 66

KPS soluciones en energía

tarifa
edición 3 - 2017

GRUPO H
APARTADO 5
PAGINA 19

CONCEPTO			PRECIO EUROS
PINZAS AMPERIMETRICAS			
Digitales. Avisador acústico de continuidad y prueba de diodos. Selección automática de escalas. Retención de lecturas.			
KPS-PA70 TRMS			
Maxilar Ø 40 mm. Indicador batería baja y autoapagado			
602150001	KPS-PA70 - 6000 cuentas 1000Aac/dc, 750Vac, 1000Vdc, 60MW. 10kHz, 100µF		372,00
KPS-PA60 TRMS			
Maxilar Ø 40 mm. Indicador batería baja y autoapagado			
602150002	KPS-PA60 - 4000 cuentas 1000Aac/dc, 600Vac/dc, 40MW. 10MHz, 4000µF		318,00
KPS-PA40			
Maxilar Ø 42 mm. Medida temperatura -40° a 750°C			
602150003	KPS-PA40 - 4000 cuentas 1000Aac/dc, 700Vac, 1000Vdc, 40MW. 100kHz, 40µF		252,00
KPS-PA30			
Maxilar Ø 40 mm. Indicador batería baja y autoapagado			
602150005	KPS-PA30 - 6000 cuentas 1000Aac, 600Vac/dc, 60MW. 10MHz, 4000µF		185,90
KPS-PA10			
Maxilar Ø 42 mm.			
602150006	KPS-PA10 - 2000 cuentas 1000Aac, 750Vac, 1000Vdc, 2MW.		88,90
KPS-PA20 MINI MINIPINZA AMPERIMÉTRICA			
Maxilar Ø 26 mm. con iluminación			
602150017	KPS-PA20MINI - 4000 cuentas 600Aac/dc, 600Vac, 600Vdc, 40MW. 100kHz, 100µF		88,20
KPS-PF10 PINZA DE FUGAS			
Maxilar Ø 31 mm.			
602150020	KPS-PF10 - 2000 cuentas 600Aac/dc 3 Escalas seleccionables manualmente: 2mA/20mA/60A		195,30
MULTIMETROS DIGITALES			
Avisador acústico de continuidad y prueba de diodos. Retención de lecturas.			
KPS-MT60 TRMS			
Software de gestión y cable USB. Detección de tensión sin contacto. Selección automática de escalas. Indicador batería baja y autoapagado.			
602250001	KPS-MT60 - 6600 cuentas 660Vac/dc, 10Aac7dc, 66MW. 66MHz, 66µF		205,00

CONCEPTO			PRECIO EUROS
KPS-MT50			
Prueba de transistores. Detección de tensión sin contacto. Selección automática de escalas.			
602250002	KPS-MT50 - 4000 cuentas 750Vac, 1000Vdc, 10Aac/dc, 40MW. 10MHz, 4000µF, -20° a 1000°C.		150,00
KPS-MT45			
Prueba de transistores. Indicador de batería baja.			
602250019	KPS-MT45 - 2000 cuentas 750Vca 1000Vdc, 10Aac/dc, 200MW. 20kHz, 100µF, -20° a 1000°C.		85,00
KPS-MT30			
602250004	KPS-MT30 - 2000 cuentas 600Vca/dc, 10Adc, 2MW.		44,50
KPS-MT10 DE BOLSILLO			
Detección de tensión sin contacto. Autoapagado.			
602250005	KPSMT10 - 4000 cuentas 600Vca/dc, 400mA ac/dc, 40MW. 100kHz, 100µF.		39,50
KPS-MT20L BUSCAPOLOS			
Detección de tensión sin contacto con avisador acústico y luminoso. Punta retractil. Prueba de diodos. Autoapagado.			
602350006	KPS-MT20L - 2000 cuentas 600Vac/dc, 20MW.		55,65
PUNTAS DE PRUEBA			
602990070	KPS-PT40	p/KPS-CF20	36,75
602990041	KPS-PT30	CAT III 600V con adaptadores cocodrilo	26,25
602990042	KPS-PT20	largas CAT IV 600V	12,08
602990076	KPS-PT15	cortas CAT II 1.000V	9,50
DETECTORES DE TENSION Y CONTINUIDAD			
Detección de tensión alterna y contínua hasta 380V, indicación por LEDs. Indicación de polaridad.			
KPS-DT20			
602350004	KPS-DT20	Detector de tensión y polaridad	20,48
KPS-MS8900			
Indicadores: pitido y LED intermitente indican que hay tensión.			
602350008	KPS-DT10	Detector de tensión sin contacto 90V-1000V~	14,56

Para corroborar la validez de este documento consulte la siguiente página web	
Código Seguro de Validación	**61e705588eec45f88ea7f2f5f0494641001**
Url de validación	*https://eamic.elda.es/absis/idi/arx/idiarxabsaweb/asp/verificadorfirma.asp*
Metadatos	**Origen: Origen administración Estado de elaboración: Copia auténtica de documento original**

EDICIONES TARIFEC® S.A.
APDO. 23.119
08080 BARCELONA
TEL. (93) 338 00 66

KPS soluciones en energía

tarifa
edición 3 - 2017

GRUPO H
APARTADO 5
PAGINA 20

CONCEPTO | PRECIO EUROS

MEDIDORES AUXILIARES

MEDIDOR DE TIERRA DIGITAL KPS-TL10



Indicador batería baja . Retención de lecturas. Auto-apagado. Incluye 2 picas auxiliares, tres cables y maletín de transporte.

602350001 KPS-TL10 2000 cuentas 350,00
Resistencia: 10/100/1000W.
Tensión: 0-30Vac

MEDIDOR DIGITAL DE LA RESISTENCIA DE TIERRA KPS-TL20



602350010 KPS-TL20 4000 cuentas 410,00
Resistencia: 40/400/4kW.
Tensión: 0-400Vac

MEDIDOR DE AISLAMIENTO KPS-MA20



Con tensiones de ensayo hasta 1000Vdc. Toma de medidas puntuales o programadas. Indicador batería baja. Autoapagado. Incluye puntas de prueba, baterías, pinzas y maletín de transporte.

602350003 KPS-MA20 2000 cuentas 295,00
Resistencia: 20/200/2000MW.
250/500/1000Vdc; hasta 600Vac
Continuidad < 200W.

MEDIDOR DE DIGITAL DE AISLAMIENTO KPS-MA30



Con tensiones de ensayo hasta 1000Vdc. Indicador batería baja y medición de pilas del equipo. Incluye puntas de prueba, baterias y maletín de transporte. Pantalla LCD retroiluminada de grandes dimensiones

602350011 KPS-MA30 2000 cuentas 464,00
20/200/2MW; hasta 500Vac
Continuidad 20/200/2000W.

TERMOMETRO DE INFRARROJOS KPS-TM15



Puntero láser. Selección automática de escalas. Indicador de batería baja y autoapagado.

602450013 KPS-TM15 180,00
Escala: -20 a 350°C

LUXOMETRO DIGITAL KPS-LX30LED



Selección de unidad FC/LUX/CD. Selección automática de escalas. Retención de lecturas. Indicador de batería baja, autoapagado y display retroiluminado.

602450011 KPS-LX30LED 2000 cuentas 150,00
Escala: 0.00~200000Lux

EQUIPOS DE MEDIDA INDUSTRIALES

COMPROBADOR DE FASES / GIRO KPS-CF20



Indicador de secuencia de fases en sistemas trifásicos; acústicos, luminososo y batería baja. Incluye puntas de prueba, cocodrilo y funda de transporte.

602350007 KPS-CF20 158,60
Secuencia de fases, conex. motores, fases abiertas

CONCEPTO | PRECIO EUROS

TACÓMETRO DIGITAL CON CONTACTO KPS-TC10



Medida de velocidades angulares de 50 a 20.000 rev/min.
Medida de velocidad lineal: m/min, m/sg, pies/min, pies/sg, pulgada/ min.
Retención de lecturas en pantalla.
Caudal volumétrico: pies^3/min, m^3/min, m^3/sg.
Retención de valores máximo, mínimo y promedio.
Registro de hasta 100 medidas.
Función autoapagado e indicador de batería baja.
Display retroiluminado.

602450008 KPS-TC10 134,40
Velocidades angulares de 50 a 20000 rev/min

TACÓMETRO DIGITAL CON CONTACTO KPS-TC20



Medida de velocidades angulares de 50 a 100.000 rev/min.
Distancia de medida: 50 a 250mm.
Retención de lecturas en pantalla
Retención de valores máximo, mínimo y promedio
Registro de hasta 100 medidas.
Función autoapagado e indicador de batería baja.
Display retroiluminado.

602450009 KPS-TC20 120,75
Velocidades angulares de 50 a 100000 rev/min

Para corroborar la validez de este documento consulte la siguiente página web	
Código Seguro de Validación	**61e705588eec45f88ea7f2f5f0494641001**
Url de validación	*https://eamic.elda.es/absis/idi/arx/idiarxabsaweb/asp/verificadorfirma.asp*
Metadatos	**Origen: Origen administración Estado de elaboración: Copia auténtica de documento original**

EDICIONES TARIFEC® S.A.
APDO. 23.119
08080 BARCELONA
TEL. (93) 338 00 66

KYORITSU

tarifa
edición 8 - 2017

GRUPO H
5 APARTADO
1 PAGINA

INSTRUMENTOS DE MEDIDA

PINZAS AMPERIMETRICAS

ANALOGICAS



	CONCEPTO	PRECIO EUROS
2608A	193x78x39 mm. Mordaza: Ø33 mm Alcances de medición: 6/15/60/150/300A CA 150/300/600V CA 60V CC - 1kΩ/10kΩ Bloqueo de lectura por aguja Temperatura	105,00

DIGITALES CA

Características comunes:
- Bloqueo de lectura. Apagado automático.
- Con indicador acústico de continuidad.



2031	147x58,5x26 mm. Mordaza: Ø24 mm Alcances de medición: 20A/200A CA Sin indicador acústico	167,00



2007R	204x81x36 mm. Mordaza: Ø33mm Alcances de medición: 600A/100A CA 600V CA / 600V CC 600Ω/6kΩ	108,00



2017R	204x81x36 mm. Mordaza: Ø33mm Alcances de medición: 60/600/1000A CA 60 / 600V CA 60 / 600V CC 600Ω/6/60/600kΩ	144,00



2040	243x77x36 mm. Mordaza: Ø33 mm. 0~600,0A CA 6/60/600V CA 600 mV/6/60/600V CC 10/100Hz/ 1Khz/10Khz 600Ω / 6/60/600kΩ / 6/60MΩ Comprobación de diodos. Máx./ Mín. Barra gráfica. Detector de tensión.	197,00



2127R	204x81x36 mm. Mordaza: Ø33mm Alcances de medición: 60/600/1000A CA 60/600V CA 60/600V CC 600Ω/6/60/600kΩ/6/40MΩ/	200,00
2200	Pinza digital 1000A 33 mm.	125,00



2200R	Pinza amperimétrica digital CA extraplana Ø33 mm.	169,00
2002R	247x105x49mm. Mordaza Ø55 mm. Alcances como 2002PA Medida valor eficaz: TRMS Bloqueo de picos	303,00



KT200	Pinza CA digital compacta. 184x44x27 mm. Mordaza Ø 30mm. Hasta 400A CA, 600V CC/CA, 4kW Bloqueo lectura, apagado automático, indicador acústico de continuidad.	63,00

MORDAZA ABIERTA



	Pinza amperimétrica de mordaza flexible	
2204R	4/40/400A, TRMS	400,00
2210R	30/300/3000A, TRMS	427,00
2300R	Digital, compacta, 100CA/CC con mordaza abierta hasta Ø10mm. 161x40x30 mm. Detección de tensión sin contacto, bloqueo de lectura, cero automático	209,00

DIGITALES CA/CC

Características comunes:
- Bloqueo de lectura. Apagado automático.
- Cero automático.



KT203	Pinza CA/CC digital compacta. Indicador acústico de continuidad. 40/400A CA/CC, 400/600V CA/CC 400Ω / 4 kΩ Medidas: 187x68,5x38,5 mm. Mordaza Ø 30mm.	147,00



2033	147x59x26mm. Mordaza Ø24 mm. Alcances de medición: 40A/300A CA, CC	316,00



2003A	250x105x49mm. Mordaza Ø55 mm. Alcances de medición: 400A/2000A CA, CC 400V/750V CA - 400/1000V CC 400/4000Ω Maxímetro, indicador acústico y salida CC	462,00



2009R	250x105x49 mm. Pinza Ø55 mm. Alcances de medición: 400A/2000A CA, CC 40/400/750V CA - 40/400/1000V CC 400/4000Ω Frecuencia 10~4000Hz Indicador acústico, bloqueo de pisos Salida CC	674,00

Características comunes:
- Con indicador acústico de continuidad.
- Bloqueo de lectura y de picos. Máx./ Mín.
- Barra gráfica. Pantalla iluminada
- Detector de tensión sin contacto.
- 6/60/600V CA, 600mV / 6/60/600V CC
- 10/100Hz/ 1Khz/10Khz
- 600Ω / 6/60/600kΩ / 6/60MΩ
- Accesorios: Cables de prueba, estuche y manual de instrucciones.



2046R	243x77x36mm. Mordaza Ø33 mm. Medida valor eficaz: TRMS 0-600A CA / CC Con sonda de temperatura	333,00



2055	254x82x36mm. Mordaza Ø40 mm. Medida valor eficaz: TRMS 0-600/1000A CA / CC Sin temperatura ni bloqueo de picos.	257,00



2056R	254x82x36mm. Mordaza Ø40 mm. Medida valor eficaz: TRMS 0-600/1000A CA / CC Con sonda de temperatura	379,00

INSTRUMENTOS PARA LOCALIZACION DE FUGAS

PINZAS LOCALIZADORAS DE FUGAS

Características comunes:
- Bloqueo de lectura. Apagado automático.
- Selector de frecuencia.
- Efecto campo magnético ext.Ø15mm 100A.



2431	Digital miniatura. Mordaza Ø24 mm. 149x60x26mm. Alcance medición: 20mA/200mA/200A CA Efecto de campo: 10 mA máx.	581,00

Para corroborar la validez de este documento consulte la siguiente página web	
Código Seguro de Validación	**61e705588eec45f88ea7f2f5f0494641001**
Url de validación	*https://eamic.elda.es/absis/idi/arx/idiarxabsaweb/asp/verificadorfirma.asp*
Metadatos	**Origen: Origen administración Estado de elaboración: Copia auténtica de documento original**

EDICIONES TARIFEC® S.A.
APDO. 23.119
08080 BARCELONA
TEL. (93) 338 00 66

KYORITSU

tarifa
edición 8 - 2017

GRUPO H
5 APARTADO
1a PAGINA

	CONCEPTO	PRECIO EUROS
		
2434	Digitales compactas 169x75x40mm. Mordaza Ø28 mm. Alcances de medición: 400mA/4A/100A CA Efecto de campo: 20 mA máx.	362,00
2432	185x81x82mm. Mordaza Ø40 mm. Alcances de medición: 4mA/40mA/100A CA Efecto de campo: 2 mA máx. Bloqueo de picos	705,00
2433	185x81x32mm. Mordaza Ø40 mm. 40mA/400mA/400A CA Efecto de campo: 10 mA máx. Bloqueo de picos	622,00
2433R	185x81x32mm. Mordaza Ø40 mm. Medida valor eficaz: TRMS 40mA/400mA/400A CA Efecto de campo: 10 mA máx. Bloqueo de picos. Salida.	689,00
2413R	Mordaza Ø68 mm. Medida valor eficaz: TRMS 200mA	798,00

REGISTRADORES DE FUGAS

Mordazas disponibles: mod. 8141, 8142, 8143.
Margen de medición 100/1000mA.
Modo de registro: contínuo, eventos, valor má-ximo y captura.
Nº de entradas 3 canales.
Intervalos de medición: 1, 2, 5, 10, 15, 20, 30 segundos - 1, 2, 5, 10, 15, 20, 30, 60 minutos.



5001	111x60x42mm. Batería 6 x LR6 Tiempo contínuo disponible 40 días en modo de registro de eventos.		561,00

MORDAZAS



8141	Mordaza Ø 24 mm.	30A CA	300,00
8142	Mordaza Ø 40 mm.	70A CA	361,00
8143	Mordaza Ø 68 mm.	100A CA	521,00

MULTIMETROS
ANALOGICOS



1110	Medidas: 94x140x39 mm. 0,3/3/12/30/120/300/600V CC (20kΩ/V) 12/30/120/300/600V CA (9kΩ/V) 60µA/30/300mA CC 3/30/300kΩ Selección de escalas manual. Diodos por led, indicador acústico, decibelios, temperatura opcional	91,00

DIGITALES COMPACTOS

Características comunes:
- Selección de escala automática.
- Bloqueo de lectura. Apagado automático.
- Prueba de diodos.
- Indicador acústico de continuidad.



1018H	Digital bolsillo, 107x54x10 mm. 400mV/4/40/400/600V CA 4/40/400/600V CC 400Ω/4/40/400kΩ/4/40MΩ 10/100Hz / 1/10/100/200kHz 4/40/400nF / 4/40/200µF	41,00

	CONCEPTO	PRECIO EUROS
		
1019R	Digital bolsillo, 126x85x18 mm. 600mV/6/60/600V CC 4/40/400/600V CA 6/60/600V CC 600Ω/6/60/600kΩ / 4 / 40MΩ 6/60/600nF/6/60/600µF	99,00
		
1009	Digital, 155x75x33 mm. Medición relativa. 400mV/4/40/400/600V CA/CC 400/4000µA/40/400mA/4/10A CA/CC 400Ω/4/40/400kΩ/4/40MΩ 5,12/512Hz/5,12/512kHz/5,12/10MHz 4/40/400nF / 4/40/100µF	72,00
		
1011	Digital, V CA/CC, A CA/CC, Ω, cont. cap., diodos, temp.	117,00
		
1012	Digital, TMRS, V CA/CC, A CA/CC, Ω, cont., cap., diodos, temp.	169,00
1021R	Mult.dig,TRMS,VCA/CC,ACA/CC,Ω, cont.cap.Hz. Lect. Dir. Mor. ext.	140,00

ALTAS PRESTACIONES



Multímetro versátil

1051	Para electricidad y electrónica	339,00
1052	Para electricidad y electrónica avanzado	379,00



Multímetro profesional

1061	Gran precisión	600,00
1062	Gran precisión, superior de la gama	650,00

DIGITALES COMPACTOS Y ESPECIALES

Características comunes:
- Selección de escala automática.
- Bloqueo de lectura. Apagado automático.
- Indicador acústico de continuidad.



1030	Digital tipo lápiz, 190x39x31 mm. 400mV/4/40/400/600V CC 4/40/400/600V CA 400Ω/4/40/400kΩ/4/40MΩ 5/50/500Hz / 5/50/200kHz 5,12/512nF / 5,12/51,2/100µF Prueba de diodos, pantalla iluminada y función linterna.	105,00



KEWMATE2000	Digital de bolsillo con mordaza abierta Ø 6mm.128x87x21 mm. 340mV/3,4/34/340/600V CC 3,4/34/340/600V CA, 60A CC/CA 340Ω/3,4/34/340kΩ/3,4/34MΩ 0–10kHz (A) / 0–300kHz (V) Con barra gráfica	145,00



KEWMATE2001	Digital de bolsillo con mordaza abierta Ø 10mm.128x91x27 mm. 340mV/3,4/34/340/600V CC 3,4/34/340/600V CA, 100A CC/CA 340Ω/3,4/34/340kΩ/3,4/34MΩ 0–10kHz (A) / 0–300kHz (V) Con barra gráfica	196,00
KEWMATE2012R	Digital de bolsillo con mordaza abierta Ø 12mm.	246,00

MORDAZA SENSOR

8115	Amplia la intensidad CA/CC de la mayoría de multímetros	261,00

Para corroborar la validez de este documento consulte la siguiente página web	
Código Seguro de Validación	**61e705588eec45f88ea7f2f5f0494641001**
Url de validación	*https://eamic.elda.es/absis/idi/arx/idiarxabsaweb/asp/verificadorfirma.asp*
Metadatos	**Origen: Origen administración Estado de elaboración: Copia auténtica de documento original**

EDICIONES TARIFEC® S.A.
APDO. 23.119
08080 BARCELONA
TEL. (93) 338 00 66

KYORITSU

tarifa
edición 8 - 2017

GRUPO H
5 APARTADO
1b PAGINA

CONCEPTO			PRECIO EUROS
DETECTORES DE TENSION			
Características comunes: - Autodiagnóstico. - Prueba de continuidad LED y Acústico. - Indicador rotación de fases. - Led aviso de circuito activo. - Función de linterna. - Encendido y apagado automático.			
	**170**	Comprobador de tensión y continuidad a LEDs. Con contacto.	113,00
	171	Comprobador de tensión y continuidad a LEDs y digital. Con contacto.	164,00
	**5711**	Detector de tens. Volt Stick. Sin contacto.	40,00
MEDIDORES DE AISLAMIENTO			
Características comunes 3132A / 3031A: - Bloqueo pulsador de prueba. - Apagado automático. - Indicador acústico de continuidad. - Indicación circuito activo. - Ajuste a 0 resistencia cables de prueba. - Intensidad prueba continuidad 200mA.			
ANALOGICOS			
	**3132A**	Medidas:106x160x72 mm. IP54 Tensión prueba: 250/500/1000V Margen medición: 100/200/400MΩ Continuidad: 3Ω/500Ω 600V CA	369,00
	**3431**	Medidas:97x156x46 mm Tensión prueba: 250/500/1000V Margen medición: 200MΩ (250, 500V) 2000MΩ (1000V) 600V CA/CC	583,00
DIGITALES			
	**3021**	Medidas:105x158x70 mm. IP40 Tensión prueba: 125/250/500/1000V Margen medición: 4000~2000MΩ Continuidad: 40Ω/400Ω 720V CA/CC Pantalla iluminable, sonda control remoto, función comparador, memoria 99 puntos	438,00
	**3005A**	Medidas:185x167x89 mm. IP54 Tensión prueba: 250/500/1000V Margen medición: 20/200/2000MΩ Continuidad: 20Ω/200Ω/2000Ω 600V CA	478,00
MEDIDOR DE AISLAMIENTO BAJA / ALTA TENSION - ALTA TENSION			
DIGITALES			
		Pantalla digital iluminada con barra gráfica. Bloqueo pulsador de prueba. Indicador voltaje de salida. Descarga automática. Temporizador. Apagado automático. Medidas: 205x152x94 mm.	
	**3125A**	Tensión de prueba 500V/99,9~1000MΩ Margen de medición 500V/99,9~1000MΩ 1000V/99,9~999MΩ~2,00GΩ 2500V/99,9~999MΩ~9,99GΩ~100,0GΩ 5000V/99,9~999MΩ~9,99GΩ~ 99,9GΩ~1000GΩ	1.200,00
	**3126**	1000GW 5mA	2.383,00
	3127	1000GΩ 5mA	2.500,00
	3128	500/1000/2500/5000/10000/12000V 35TΩ	6.295,00

CONCEPTO			PRECIO EUROS
MEDIDORES DE TIERRA CON PICAS			
	**4102A**	Analógico. Med.: 105x158x70 mm Resistencia tierra: 12/120/1200Ω Tensión tierra: 30V CA. IP54	456,00
	**4105A**	Digital. Med.: 105x158x70 mm Resistencia tierra: 20/200/2000Ω Tensión tierra: 200V CA. IP54	458,00
	**4105DL**	Digital. Med.: 121x188x59 mm Resistencia tierra: 20/200/2000Ω Tensión tierra: 300V CA. IP67	710,00
	4105DL-H	Medidor de tierra digital 2000Ω. IP65; estuche rígido.	610,00
	**4106**	Digital, medidor de tierra y resistividad del terreno	1.781,00
MEDIDORES DE TIERRA ESPECIALES			
	**4200**	Pinza digital 246x120x54mm. Ø 32 mm. Resistencia tierra 20/200/600/1200Ω 1000mA/10A/30A CA	1.567,00
	4202	Igual con Bluetooth	1.916,00
	4300	Medidor digital simplificado 200/2000Ω	375,00
MEDIDORES DE BUCLE DIGITALES			
Visualización de tensión suministro para prueba, indicación estado correcto conexión, bloqueo del pulsador de prueba.			
	**4118A**	Med.: 185x115x86 mm Impedancia: 20/200/2000Ω Int.prueba máx. :2000Ω (15 mA) Período prueba máx. :2000Ω (280ms) Int.cortocircuito máx.:20kA (25A 20ms)	427,00
	**4140**	Medidor 2000Ω Tecnología ATT. Rotación de fases Hz, Voltaje	902,00
COMPROBADOR DIFERENCIALES DIGITAL			
	**5406A**	Intens. disparo 10/20/30/200/300/500mA Resolución mínima 1 ms Bloqueo pulsador de prueba Intensidade prueba constante Selector ángulo de fase Comprobación diferenciales CC Medidas: 185x115x86mm.	534,00
EQUIPOS MULTIFUNCION			
DIGITALES			
	**6016**	Medidor de bucle hasta 2000Ω, IpCC hasta 20kA, diferenciales 10,30,100, 300,500,1000 mA, tensión de prueba 250-500-1000V CA, medición tensión contacto, aviso de circuito activo. 136x235x114 mm. IP54	1.750,00
	**6010B**	Continuidad hasta 200Ω Tensión de prueba 200Ω 1000 V Medidor de bucle hasta 2000Ω, diferenciales 10,30,100,300,1000mA tensión 100-260V CA medición tensión contacto, aviso de circuito activo, memoria interna 186x167x89 mm.	790,00
	**8212USB**	Adaptador de comunicación para 6050 y 6010B	127,00
	**6024PV**	Medidor de aislamiento para fotovoltaica y tierras	1.200,00

Para corroborar la validez de este documento consulte la siguiente página web	
Código Seguro de Validación	**61e705588eec45f88ea7f2f5f0494641001**
Url de validación	*https://eamic.elda.es/absis/idi/arx/idiarxabsaweb/asp/verificadorfirma.asp*
Metadatos	**Origen: Origen administración Estado de elaboración: Copia auténtica de documento original**

EDICIONES TARIFEC® S.A.
APDO. 23.119
08080 BARCELONA
TEL. (93) 338 00 66

KYORITSU

tarifa
edición 8 - 2017

GRUPO H
APARTADO 5
PAGINA 1c

CONCEPTO			PRECIO EUROS
	ANALOGICOS		
6018F	Med.: 130x183x100 mm. Tensión prueba: 50M/100M/2000MΩ 250V/500V/1000V. Tensión: 600V CA		1.141,00
	DATA LOGGER		
5010	Registrador intensidad carga y fuga		719,00
5020	Registr. intensidad carga, fuga y voltaje		1.078,00
	MORDAZAS SENSOR PARA DATALOGGER INTENSIDAD DE CARGA Y FUGA		
8146	24 mm. 30 ACA	carga y fuga	288,00
8147	40 mm. 70 ACA		359,00
8148	68 mm. 100 ACA		503,00
8121	24 mm. 100 ACA	carga	144,00
8122	40 mm. 500 ACA		180,00
8123	55 mm. 1000 ACA		216,00
	ACCESORIOS		
8309	Sensor voltaje para datalogger 5020		171,00
8320	Adaptador CA		137,00
9119	Estuche rígido		144,00
9135	Estuche blando		117,00
7146	Adaptador banana 4 mm.		48,30
7185	Cable de extensión		66,00
	INDICADOR DE GIRO DE FASES		
8031CE	Con indicador de fase abierta Medidas: 106x75x40mm. Tensión: 110~600V CA Tiempo límite uso continuado: 5min. Respuesta frecuencia: 50/60Hz		120,00
8031F	Con cables seguridad		209,00
8035	Sin contacto		303,00
	CALIBRADORES DE LAZO		
2500	Con pinza amperimétrica Ø 6mm.		451,00
2510	Idem. con registro de datos.		1.000,00
	ANALIZADOR DE POTENCIA COMPACTO		
	ANALIZADOR DE REDES ELECTRICAS		
	Parámetros: voltaje, corriente, potencia activa, aparente, reactiva, energía activa, aparente, reactiva, factor potencia, corriente de neutro, frecuencímetro. Márgenes: 600V CA/500A CA/70Hz. Dimensiones: 175x120x65 mm.		
6305-00	Bluetooth		2.500,00
6305-01	Bluetooth + 3 mordazas 8125		3.096,00
6305-03	+ 3 mordazas 8124		3.294,00
6305-05	+ 3 mordazas 8126		3.079,00
6305-07	+ 3 mordazas 8127		3.010,00
6305-09	+ 3 mordazas 8128		3.102,00

CONCEPTO		PRECIO EUROS
	ANALIZADOR DE POTENCIA Y CALIDAD DE SUMINISTRO	
	ANALIZADOR DE REDES ELECTRICAS Y ARMONICOS CON PANTALLA EN COLOR	
6315-00	Armo. Calidad suministro	3.770,00
6315-01	6310 + 3 mordazas 8125 (500ACA)	4.463,00
6315-03	+ 3 mordazas 8124 (1000ACA)	4.694,00
6315-05	+ 3 mordazas 8126 (200ACA)	4.442,00
6315-07	+ 3 mordazas 8127 (100ACA)	4.368,00
6315-09	+ 3 mordazas 8128 (5ACA)	4.473,00
6315-11	+ mordaza 8129-03 (3000ACA)	5.093,00
	ACCESORIOS	
	Cables, estuches y adaptadores (6300 y 6310).	
7141B	Juego de cables voltaje p.6305, 6315	100,00
7198	Cable prueba pinza cocodrilo peq. dimensiones	41,00
9132	Estuche con imán	167,00
8312	Adaptador de alimentación	193,00
8325F	Sensor Flicker	541,00
	MORDAZAS SENSOR CORRIENTE	
	De carga para analizadores de redes electricas (6300 y 6310).	
	Mordaza sensor	
8124	1000 ACA, Ø 68 mm.	315,00
8125	500 ACA, Ø 40 mm.	204,00
8126	200 ACA, Ø 40 mm.	218,00
8127	100 ACA, Ø 68 mm.	193,00
8128	5 ACA (Max. 50 ACA), Ø 24 mm.	232,00
	Mordaza sensor flexible	
8129-01	1 canal 3000 ACA, Ø 150 mm.	641,00
8129-03	3 canales 3000 ACA, Ø 150 mm.	1.607,00
8130	Accesorio mordaza 1000A Ø110mm.	395,00
	De carga y fuga p/analizador redes electricas (6310).	
8146	Mordaza sensor 30 ACA, Ø 24 mm.	288,00
8147	Mordaza sensor 70 ACA, Ø 40 mm.	359,00
8148	Mordaza sensor 100 ACA, Ø 68 mm.	503,00
	De carga para analizador de redes electricas (6310).	
8141	Mordaza sensor 30 ACA, Ø 24 mm.	300,00
8142	Mordaza sensor 70 ACA, Ø 40 mm.	361,00
8143	Mordaza sensor 100 ACA, Ø 68 mm.	521,00
	CABLES DE PRUEBA	
	Para multímetros y pinzas amperimétricas	
7066A	universales	10,00
7067	para 2805	14,70
7061	para 8113	21,00
7220A	para 1051, 1052, 1061, 1062	20,00
7107	para 2002PA, 2002R, 2003A y 2009A	10,00
7234	con pinzas de cocodrilo	59,00
7014	De salida para 2002PA, 2002R, 2412, 2003A, 2009A, 2010	71,00
7073	para 2413F	67,00
	Para medida de aislamiento con control remoto	
7150A	para 3021, 3321A, 6018	100,00
7165	Cables de prueba Linea para 3125	55,00
7167	Cables de prueba Guard para 3125	25,20

Para corroborar la validez de este documento consulte la siguiente página web	
Código Seguro de Validación	61e705588eec45f88ea7f2f5f0494641001
Url de validación	https://eamic.elda.es/absis/idi/arx/idiarxabsaweb/asp/verificadorfirma.asp
Metadatos	Origen: Origen administración Estado de elaboración: Copia auténtica de documento original

EDICIONES
TARIFEC® S.A.
APDO. 23.119
08080 BARCELONA
TEL. (93) 338 00 66

KYORITSU

		CONCEPTO	PRECIO EUROS
	**7122B**	Cables p/3005, 3007A, 3132A, 6011A	48,00
	7103	Cables para 3321A, 3322A, 3323A, 3315-3316, 6017, 6018, 3313	89,00
	**7082**	Cable p/ registrador modelo 3124	45,00
	7083	Cable p/ cargar batería p/ modelo 3124	42,00
	7084	Cables de tierra y guard p/ mod. 3124	61,00
	7168A	Cable rojo con pinza cocodrilo p/3125	166,00
	7224A	Cable negro con pinza cocodrilo p/3128	34,00
	7225A	Cable verde con pinza cocodrilo p/3128	34,00
	**7226A**	Cable rojo con punta de gancho p/3128	62,00
	7227A	Cable de prueba rojo con pinza cocodrilo para 3128	170,00
	7244A	Cable de prueba con pinza de cocodrilo p. 6024PV	43,00
	7253	Cable de prueba largo con pinza de cocodrilo; 15m	400,00
	7254	Cable de prueba largo con pinza de cocodrilo; 15m; p3128	400,00
	7260	Cable de prueba con control remoto p.3431	50,00
	7261	Cable de prueba con pinza de cocodrilo; p. 3431	33,00
	7264	Cable de tierra: p.3025A;3121B; 3122B;3125A	40,00
	7265	Cableguard; p.3025A, 3121B, 3122B, 3125A	40,00
	7131	Pinza de cocodrilo para cable 7103	11,60
	7101	Punta de prueba para cable 7103	8,40
		Cables para medida de bucle y comprobación de diferenciales.	
	**7125**	De prueba conector europeo 4118A, 4120A, 5406A	20,00
	7121B	De medición en cuadro para 4118A, 4120A, 5406A y 6050	87,00
	KAMP10	De prueba conector europeo 6010A - 6010 B - 6011A	18,00
	**7132A**	Conex. tierra para 6015, 6011A	28,40
	7133B	Para medición en cuadro para 6010A, 6010B, 6011A	85,00
	7188A	Para medición en cuadros para 6016	117,60
	7196A	Sonda control remoto 6016	51,50
	7218A	Cable con toma europea para mod. 6016	29,40
	7246	Cables de prueba ara medición en cuadro para 4140	100,00
		Cables para medida de tierra.	
	**7095A**	Con picas para 4102A/4105A	47,30
	7127A	Simplificada para 4102A/4105A	48,30
	7228A	Con picas, para modelo 6016	73,50
	7229A	Cables medición rojo (40m) verde/ amarillo/negro (20m), para 4106	187,00
	7238A	Cables medición simplificada p/ 4106	62,00
	7245A	Estuche con carretes, cables de prueba y picas p.6024PV	233,00
	7266	Cables medición verde (5m), amarillo 10m) y rojo (20m), 4 4105DL	67,00
	7272	Estuche con carretes, cables de prueba y picas p.4105DL	300,00
	**7100**	Estuche con cables en carrete para 6017 y 6018	213,00
	8032	2 picas auxiliares para 4102/4105A/ 4102A/6018/4106	27,00

		CONCEPTO	PRECIO EUROS
		Cables de prueba de seguridad.	
	7153A	IEC 61010-2-031, Cat. III, 600V	31,50
	7154B	Pinzas cocodrilo, puntera, Cat. III, 600V	50,40
	7155B	Pinzas cocodrilo y puntas de prueba con fusible.	28,40
	7156B	Cable prueba seguridad con fusible y pinzas de cocodrilo.	79,00
	7157B	Pinzas cocodrilo de seguridad	20,00
	7158B	Pinzas de cocodrilo	20,00
	7159B	Cables de prueba de seguridad con fusible puntas y pinzas cocodrilo.	60,00
		Cables de prueba para analizadores de redes y registradores	
	7170	Cable aliment. para 3128, 6300, 6310	27,30
	7199	Cable conexión para 8129	12,60
		SONDAS DE TEMPERATURA	
	**8405**	De superficie punta cerámica máx. 500°C	477,00
	8406	De superficie máx. 500°C	366,00
	8407	Para líquidos y semisólidos máx. 700°C	330,00
	8408	Para líquidos y semisólidos máx. 600°C	330,00
	8216	Para 2046R, 2056R, 1011	41,00
	7060	Para 1106, 1108, 1110, 2608A	66,00
		COMPLEMENTOS	
	7069	Sonda de alta tensión h. 10kV CA/CC	131,00
	7031	Sonda de Ohmios para 2606/2604	15,00
	7034	Sonda de Ohmios para 2904/2411	27,00
	8210	Adaptador comunicaciones por infrarrojos, software para 6015	180,00

Para corroborar la validez de este documento consulte la siguiente página web	
Código Seguro de Validación	**61e705588eec45f88ea7f2f5f0494641001**
Url de validación	*https://eamic.elda.es/absis/idi/arx/idiarxabsaweb/asp/verificadorfirma.asp*
Metadatos	**Origen: Origen administración Estado de elaboración: Copia auténtica de documento original**

EDICIONES TARIFEC® S.A.
APDO. 23.119
08080 BARCELONA
TEL. (93) 338 00 66

METREL®

tarifa
edición 3 - 2017

GRUPO H
APARTADO 5
PAGINA 21

CONCEPTO		PRECIO EUROS
KITS REBTS		
602500012	Kit comprobador seguridad + pinza vatimétrica	1.650,00
602500011	Kit REBT básico comprobador seguridad + pinza vatimétrica + pinzade fugas	2.150,00
602500013	Kit REBT comprobador seguridad + analizador de redes	3.101,00
602500006	Kit REBT cat. especialista completo	3.350,00
602500007	Kit REBT cat. especialista completo + subcategoría quirófanos	3.490,00
COMPROBADORES MULTIFUNCIÓN		
 602200128	MI 3152 EurotestXC	3.633,00
 602200083	MI 3105 (EU) EurotestXA	3.268,00
 602200116	MI 3102H BT EurotestXE 2,5kV	2.921,00
 602200118	MI 3102 BT EurotestXE	2.514,00
 602200103	MI 3100 SE EurotestEASI	1.547,00
 602200064	MI 2086	2.108,00
COMPROBADORES DE INSTALACIONES FV		
 602600038	MI 3108 EurotestPV	4.297,00
 602600036	MI 3109 EurotestPV Lite	2.793,00
 602990033	A 1378 EurotestPV Remote	1.123,00
COMPROBADORES DE INSTALACIONES		
 602200086	MI 3108 EurotestPV	1.193,00
 602200085	MI 3109 EurotestPV Lite	941,00
 602200084	A 1378 EurotestPV Remote	909,00
CERTIFICADORES DE CUADROS / DISPOSITIVOS PORTÁTILES / MÁQUINAS		
 602300039	MI 3394 CE MultiTesterXA	9.288,00
 602200087	MI 3321 MultiServicerXA	4.453,00
 602990067	MI 3310 SigmaGT	3.633,00
 602990023	MI 3311 GammaGT	954,00

CONCEPTO		PRECIO EUROS
ANALIZADORES DE REDES		
 602600044	MI 2892 Power Master	6.556,00
602600052	MI 2885 Master Q4	5.041,00
602600050	MI 2883 Energy Master	3.293,00
MEDIDORES Y COMPROBADORES EN A.T.		
 602100022	MI 3252 MicroOhm 100A	6.574,00
 602100021	MI 3250 MicroOhm 10A	4.030,00
 602100018	MI 3200	3.319,00
 602100019	MI 3201 TeraOhm 5kV Plus	3.133,00
 602100037	MI 3280	Cons.
 602100036	MI 3290 Earth Analyzer	Cons.
 602100024	MI 3295 Step Contact Voltage	7.686,00
CERTIFICADORES DE LAN		
 602400013	MI 2016 Multi LAN 350	4.106,00
 602100012	MI 2014 Cable Scanner	745,00

Para corroborar la validez de este documento consulte la siguiente página web	
Código Seguro de Validación	**61e705588eec45f88ea7f2f5f0494641001**
Url de validación	*https://eamic.elda.es/absis/idi/arx/idiarxabsaweb/asp/verificadorfirma.asp*
Metadatos	**Origen: Origen administración Estado de elaboración: Copia auténtica de documento original**

EDICIONES TARIFEC® S.A.
APDO. 23.119
08080 BARCELONA
TEL. (93) 338 00 66

sofamel

tarifa
edición 2 - 2017

GRUPO H
APARTADO 5
PAGINA 17

CONCEPTO

PRECIO EUROS

DETECTOR DE TENSION

MOD. TESTER PRC

OPTICO Y ACUSTICO



Verificador de tensión sin contacto directo, fácil de manejar y utilizar. Adecuado p/ una variada gama de aplicaciones. Confirma la presencia de tensión mediante un LED rojo y zumbador con señal acústica.

Código Ref.
635200 TESTER PRC 52,79

Información técnica TESTER PRC
Monitor óptico y acústico
Rango de medida de 12V a 1000V AC
Fuente de alimentación 2x 1,5V
Protección IP 44
Categoría de sobrecarga CAT III 1000V
Certificados TÜV/GS
IEC/EN 61010-1
Dimensión 160 x 25 mm
Peso 45 g
Lámpara Linterna ED incorporada
Color rojo
Incluye 2 baterías modelo AAA LR03

Garantía de fábrica de 3 años.

MOD. TESTER PD

OPTICO Y ACUSTICO



Verificador de tensión con discriminador de fase dotado de dos pértigas. La presencia de tensión y la prueba de continuidad se indican mediante señal óptica con LEDs.

635205 TESTER PD 160,90

Información técnica TESTER PD
Monitor óptico12 LEDs
Panel de control con la punta del dedo / botón RCD
Rango de medida rango automático
Rango de tensión 6 - 1000V AC/DC, 0 - 400Hz
Prueba de continuidad 0 - 500k con señal acústica
Indicación de fase > 100V AC
Carga conmutable Is ~ 30mA ED(DT) = 30 seg.
Fuente de alimentación 2x 1,5V
Categoris de sobrecarga CAT IV 1000V
Dimensiones 238x70x30mm
Protección IP 65
Peso 200 g
Color rojo
Incluye 2 baterías modelo AAA LR03
Suministro opcional bolsa

Garantía de fábrica de 3 años.

CONCEPTO

PRECIO EUROS

PINZAS AMPERIMÉTRICAS DIGITALES

MOD. MULTÍMETRO CAM





Multímetro con abrazadera amperimétrica no invasiva Ac/Dc hasta 600 A.

Código Ref.
635210 MULTÍMETRO CAM 238,80

Información técnica Multímetro CAM
Pantalla 4digit LCD, 6599counts
Corriente AC 60A, 600A, 40 to 400Hz
Precisión ±3,0%+10 dígitos en consumo
Resolución más alta 10mA
Corriente DC 60A, 600A
Precisión ±3,0% +10 dígitos en consumo
Resolución más alta 10mA
Tensión AC 600mV, 6, 60, 600V, 40 to 400Hz
Presición ±1,5%+10 dígitos hasta 600mV / ±1,2%+5 dígitos hasta 60V / ±1,5%+10 dígitos hasta 600V
Resolución más alta 100µV
Impedancia de entrada 10MΩ
Tensión DC 600m, 6, 60, 600V
Resición ±0,8%+3 dígitos hasta 60V / ±1,0%+5 digit till 600V
Resolución más alta 100µV
Impedancia de entrada 10MΩ
Frecuencia mediante abrazadera 600Hz, 1kHz, >1A AC rms
Resolución más alta ±1,5%+5 dígitos hasta 1kHz
Impedancia de entrada 100mHz
Frecuencia mediante abrazadera 600Hz, 6kHz, 10kHz, >0,2V AC rms
Presición ±1,5%+5 dígitos hasta 10kHz
Resolución más alta 100mHz
Ciclo de trabajo 10 to 95%, ±3,0%, >1A AC rms
Respuesta de frecuencia 10Hz to 1kHz
Resistencia 600, 6k, 60k, 600k, 6M, 60MΩ
Presición ±1,2%+2 dígitos hasta 6M© ±2,0%+5 dígitos hastal 60MΩ
Resolución más alta 100mΩ
Prueba de diodos corriente directa ~1mA, caída de tensión ~3,3V
Resolución 1mV
Prueba de continuidad zumbador con resistencia bajo 30Ω
Fuente de alimentación 3x 1,5V
Categorías de sobrecarga CAT III 600V
Dimensiones 220 x 75 x 35mm
Protección IP44
Peso 340g
Certificados TÜV/GS
IEC/EN 61010-1
Color rojo
Volumen de suministro 1x líneas de medición
Incluye 1 batería 1,5V, AAA, LR03

Garantía de fábrica de 3 años.

Para corroborar la validez de este documento consulte la siguiente página web	
Código Seguro de Validación	**61e705588eec45f88ea7f2f5f0494641001**
Url de validación	*https://eamic.elda.es/absis/idi/arx/idiarxabsaweb/asp/verificadorfirma.asp*
Metadatos	**Origen: Origen administración Estado de elaboración: Copia auténtica de documento original**

EDICIONES TARIFEC® S.A.
APDO. 23.119
08080 BARCELONA
TEL. (93) 338 00 66

Weidmüller

CONCEPTO	PRECIO EUROS	CONCEPTO	PRECIO EUROS
COMPROBADORES DE TENSION			
 **9918880000** Master Check Comprobador de tensión Indicador LED para tensión 6-400V AC/DC, continuidad, detección fase.	40,28		
 **9918860000** Combi check Comprobador de tensión Indicador LED para tensión 6-690V AC/DC, continuidad, detección fase, comprobación sentido por giro motor. Electrodo contacto	61,60		
 **1279330000** Combi Chec Pro Comprobador de tensión Indicador LED para tensión AC/DC, continuidad, detección fase, comprobación sentido de giro motor. Electrodo contacto. Teclas función de carga conmutable. 6...690VAC/DC	68,67		
 **9918920000** Multi Check Comprobador de tensión. Pantalla LCD. Indicador LED p/ tensión Botón test, función de carga, hold. 5...500V AC/DC	73,38		
 **9918850000** Digi Check Comprobador de tensión Pantalla LCD. Indicador LED p/ tensión Botón test, función de carga, hold. Iluminación de las puntas de prueba 5...690V AC/DC	113,55		
 **9918870000** Digi Check Pro Comprobador de tensión Pantalla LCD. Indicador LED p/ tensión Botón test, función de carga, hold. Iluminación de las puntas de prueba.	132,40		
MULTIMETROS DIGITALES			
 **9427300000** TEMPHASER - Multímetro digital Para mediciones de tensión, resistencia, capacidad, frecuencia, temperatura. 0,2...600 VAC/DC	106,48		
 **9425830000** 125 S - Multímetro digital Para mediciones de tensión, resistencia. 0,32...600 Vdc / 0,2...600 VAC	95,59		
 **9423580000** 1037 - Multímetro digital Multifuncional con pinza amperimétrica hasta 400A.	193,66		
 **9427370000** Multímeter 2606 - Pinza amperimétrica digital 2606 hasta 1000V. Multifuncional para mediciones de resistencia, capacidad, frecuencia.	235,28		
 **9427460000** MG KIT CA 600 - Maletín con pinza amperimétrica y multímetro. Para mediciones de tensión, resistencia, capacidad, frecuencia, temperatura.	232,03		
 **9006890000** SP 303 - Buscapolos. Destornillador	3,61		

Para corroborar la validez de este documento consulte la siguiente página web	
Código Seguro de Validación	**61e705588eec45f88ea7f2f5f0494641001**
Url de validación	*https://eamic.elda.es/absis/idi/arx/idiarxabsaweb/asp/verificadorfirma.asp*
Metadatos	**Origen: Origen administración Estado de elaboración: Copia auténtica de documento original**



Para corroborar la validez de este documento consulte la siguiente página web	
Código Seguro de Validación	61e705588eec45f88ea7f2f5f0494641001
Url de validación	https://eamic.elda.es/absis/idi/arx/idiarxabsaweb/asp/verificadorfirma.asp
Metadatos	Origen: Origen administración Estado de elaboración: Copia auténtica de documento original

Motores preferentes

Series SIMOTICS GP de aluminio y SIMOTICS SD de fundición de hierro

Gama estándar 1LE10 (aluminio) y 1LE15 (hierro)

8 días · 15 días · 20 días

Potencia 50Hz kW	HP	Potencia 60 Hz kW	Tamaño	Referencia	Precio en euros para resto de complementos de la referencia									Descuento 30A/30P
					2-2AA4	2-2AB4	**2-2FA4**	2-2FB4	**2-2KA4**	**3-4AA4**	3-4AB4	**3-4FA4**	3-4FB4	
2 polos · 3000 rpm a 50 Hz · 3600 rpm a 60 Hz · IE3 · Eficiencia premium														IE3
0,75	1	0,86	80M	**1LE1003-0DA2.-....**	**452**	480	**494**	522	**518**	-	-	-	-	
1,1	1,5	1,27		**1LE1003-0DA3.-....**	**518**	546	**559**	588	**587**	-	-	-	-	
1,5	2	1,75	90S	**1LE1003-0EA0.-....**	**598**	631	**648**	681	**680**	-	-	-	-	
2,2	3	2,55	90L	**1LE1003-0EA4.-....**	**770**	803	**820**	853	**861**	-	-	-	-	
3	4	3,45	100L	**1LE1003-1AA4.-....**	**872**	963	**934**	1.025	-	**872**	963	**934**	1.025	
4	5,5	4,55	112M	**1LE1003-1BA2.-....**	**1.020**	1.120	**1.100**	1.190	-	**1.020**	1.120	**1.100**	1.190	
5,5	7,5	6,3	132S	**1LE1003-1CA0.-....**	**1.290**	1.420	**1.390**	1.520	-	**1.290**	1.420	**1.390**	1.520	
7,5	10	8,6		**1LE1003-1CA1.-....**	**1.640**	1.780	**1.740**	1.880	-	**1.640**	1.780	**1.740**	1.880	
11	15	12,6	160M	**1LE1003-1DA2.-....**	-	-	-	-	-	**2.270**	2.410	**2.400**	2.540	
15	20	17,3		**1LE1003-1DA3.-....**	-	-	-	-	-	**2.970**	3.100	**3.100**	3.230	
18,5	25	21,3	160L	**1LE1003-1DA4.-....**	-	-	-	-	-	**3.540**	3.670	**3.670**	3.800	
22	30	24,5	180M	**1LE1003-1EA2.-....**	-	-	-	-	-	→	**4.490**	↘	↓	
				1LE1503-1EA2.-....	-	-	-	-	-	4.570	4.760	→	**4.990**	
30	40	33,5	200L	**1LE1003-2AA4.-....**	-	-	-	-	-	→	**5.770**	↘	↓	
				1LE1503-2AA4.-....	-	-	-	-	-	5.920	6.120	→	**6.390**	
37	50	41,5		**1LE1003-2AA5.-....**	-	-	-	-	-	→	**7.180**	↘	↓	
				1LE1503-2AA5.-....	-	-	-	-	-	7.440	7.640	→	**7.910**	
45	60	51	225M	**1LE1503-2BA2.-....**	-	-	-	-	-	**8.350**	8.620	-	-	
55	75	62	250M	**1LE1503-2CA2.-....**	-	-	-	-	-	**10.000**	10.300	-	-	
75	100	84	280S	**1LE1503-2DA0.-....**	-	-	-	-	-	**13.500**	13.800	-	-	
90	125	101	280M	**1LE1503-2DA2.-....**	-	-	-	-	-	**15.900**	16.300	-	-	
2 polos · 3000 rpm a 50 Hz · 3600 rpm a 60 Hz · IE2 · Alta eficiencia														IE2
0,75	1	0,86	80M	**1LE1001-0DA2.-....**	**377**	405	**418**	447	**439**	-	-	-	-	
1,1	1,5	1,27		**1LE1001-0DA3.-....**	**430**	459	**472**	500	**496**	-	-	-	-	
1,5	2	1,75	90S	**1LE1001-0EA0.-....**	**498**	531	**548**	581	**575**	-	-	-	-	
2,2	3	2,55	90L	**1LE1001-0EA4.-....**	**642**	675	**692**	725	**726**	-	-	-	-	
3	4	3,45	100L	**1LE1001-1AA4.-....**	**770**	862	**832**	924	-	**770**	862	**832**	924	
4	5,5	4,55	112M	**1LE1001-1BA2.-....**	**912**	1.003	**989**	1.080	-	**912**	1.003	**989**	1.080	
5,5	7,5	6,3	132S	**1LE1001-1CA0.-....**	**1.140**	1.280	**1.240**	1.380	-	**1.140**	1.280	**1.240**	1.380	
7,5	10	8,6		**1LE1001-1CA1.-....**	**1.450**	1.580	**1.550**	1.680	-	**1.450**	1.580	**1.550**	1.680	
11	15	12,6	160M	**1LE1001-1DA2.-....**	-	-	-	-	-	**2.020**	2.150	**2.150**	2.280	
15	20	17,3		**1LE1001-1DA3.-....**	-	-	-	-	-	**2.630**	2.770	**2.760**	2.900	
18,5	25	21,3	160L	**1LE1001-1DA4.-....**	-	-	-	-	-	**3.140**	3.270	**3.270**	3.400	
22	30	24,5	180M	**1LE1001-1EA2.-....**	-	-	-	-	-	**3.800**	3.990	→	**4.210**	
				1LE1501-1EA2.-....	-	-	-	-	-	4.050	4.240	→	4.460	
30	40	33,5	200L	**1LE1001-2AA4.-....**	-	-	-	-	-	**4.930**	5.120	→	**5.390**	
				1LE1501-2AA4.-....	-	-	-	-	-	5.240	5.440	→	5.700	
37	50	41,5		**1LE1001-2AA5.-....**	-	-	-	-	-	**6.190**	6.380	→	**6.650**	
				1LE1501-2AA5.-....	-	-	-	-	-	6.580	6.770	→	7.040	
45	60	51	225M	**1LE1501-2BA2.-....**	-	-	-	-	-	**7.590**	7.850	-	-	
55	75	62	250M	**1LE1501-2CA2.-....**	-	-	-	-	-	**9.010**	9.270	-	-	
75	100	84	280S	**1LE1501-2DA0.-....**	-	-	-	-	-	**12.300**	12.700	-	-	
90	125	101	280M	**1LE1501-2DA2.-....**	-	-	-	-	-	**14.600**	14.900	-	-	
2 polos · 3000 rpm a 50 Hz · 3600 rpm a 60 Hz · IE1 · Eficiencia estándar														IE1
0,18	1/4	0,21	63M	**1LE1002-0BA2.-....**	**228**	257	**262**	291	**262**	-	-	-	-	
0,25	1/3	0,29		**1LE1002-0BA3.-....**	**242**	271	**276**	305	**276**	-	-	-	-	
0,37	1/2	0,43	71M	**1LE1002-0CA2.-....**	**245**	276	**283**	313	**283**	-	-	-	-	
0,55	3/4	0,63		**1LE1002-0CA3.-....**	**275**	305	**312**	343	**312**	-	-	-	-	
					↓	↓	↓	↓	↓	↓	↓	↓	↓	
Tensión					230/400V 50Hz, 460VY 60Hz					400/690V 50Hz, 460VD 60Hz				
Protección térmica:						PTC		PTC			PTC		PTC	
Forma constructiva:					IM B3		IM B5		IM B14	IM B3		IM B5		

→ Seleccionar el tipo con sondas a la derecha
↓ Seleccionar el tipo en fundición abajo
↘ Seleccionar el tipo en fundición con sondas

Para corroborar la validez de este documento consulte la siguiente página web	
Código Seguro de Validación	**61e705588eec45f88ea7f2f5f0494641001**
Url de validación	*https://eamic.elda.es/absis/idi/arx/idiarxabsaweb/asp/verificadorfirma.asp*
Metadatos	**Origen: Origen administración Estado de elaboración: Copia auténtica de documento original**

Motores preferentes

Series SIMOTICS GP de aluminio y SIMOTICS SD de fundición de hierro

Gama estándar 1LE10 (aluminio) y 1LE15 (hierro)

8 días · 15 días · 20 días

Potencia 50Hz kW	HP	Potencia 60 Hz kW	Tamaño	Referencia	Precio en euros para resto de complementos de la referencia									Descuento 30A/30P
					2-2AA4	2-2AB4	2-2FA4	2-2FB4	2-2KA4	3-4AA4	3-4AB4	3-4FA4	3-4FB4	3-4JA4
4 polos · 1500 rpm a 50 Hz · 1800 rpm a 60 Hz · IE3 · Eficiencia premium														IE3
0,55	0,75	0,63	80M	1LE1003-0DB2.-....	448	476	490	518	490	-	-	-	-	-
0,75	1	0,86		1LE1003-0DB3.-....	490	518	531	560	531	-	-	-	-	-
1,1	1,5	1,27	90S	1LE1003-0EB0.-....	580	613	630	663	630	-	-	-	-	-
1,5	2	1,75	90L	1LE1003-0EB4.-....	687	720	737	770	737	-	-	-	-	-
2,2	3	2,55	100L	1LE1003-1AB4.-....	791	882	853	944	853	791	882	853	944	-
3	4	3,45		1LE1003-1AB5.-....	912	1.000	974	1.070	974	912	1.000	974	1.070	-
4	5,5	4,55	112M	1LE1003-1BB2.-....	1.110	1.200	1.190	1.280	1.190	1.110	1.200	1.190	1.280	-
5,5	7,5	6,3	132S	1LE1003-1CB0.-....	1.400	1.540	1.500	1.640	-	1.400	1.540	1.500	1.640	1.500
7,5	10	8,6	132M	1LE1003-1CB2.-....	1.770	1.900	1.870	2.000	-	1.770	1.900	1.870	2.000	1.870
11	15	12,6	160M	1LE1003-1DB2.-....	2.320	2.460	2.450	2.590	-	2.320	2.460	2.450	2.590	2.460
15	20	17,3	160L	1LE1003-1DB4.-....	3.020	3.150	3.150	3.280	-	3.020	3.150	3.150	3.280	3.160
18,5	25	21,3	180M	1LE1003-1EB2.-....	-	-	-	-	-	→	3.840	→	4.070	↓
				1LE1503-1EB2.-....	-	-	-	-	-	3.870	4.070	4.090	4.290	4.130
22	30	25,3	180L	1LE1003-1EB4.-....	-	-	-	-	-	→	4.420	→	4.640	↓
				1LE1503-1EB4.-....	-	-	-	-	-	4.510	4.700	4.730	4.930	4.770
30	40	34,5	200L	1LE1003-2AB5.-....	-	-	-	-	-	→	5.690	→	5.960	↓
				1LE1503-2AB5.-....	-	-	-	-	-	5.850	6.040	6.120	6.310	6.190
37	50	42,5	225S	1LE1503-2BB0.-....	-	-	-	-	-	6.690	6.960	-	-	-
45	60	52	225M	1LE1503-2BB2.-....	-	-	-	-	-	7.880	8.150	-	-	-
55	75	63	250M	1LE1503-2CB2.-....	-	-	-	-	-	9.570	9.840	-	-	-
75	100	86	280S	1LE1503-2DB0.-....	-	-	-	-	-	12.700	13.000	-	-	-
90	125	104	280M	1LE1503-2DB2.-....	-	-	-	-	-	15.000	15.300	-	-	-
110	150	127	315S	1LE1503-3AB0.-....	-	-	-	-	-	18.600	19.000	-	-	-
132	180	152	315M	1LE1503-3AB2.-....	-	-	-	-	-	22.100	22.400	-	-	-
160	220	184	315L	1LE1503-3AB4.-....	-	-	-	-	-	26.700	27.000	-	-	-
200	270	230		1LE1503-3AB5.-....	-	-	-	-	-	33.200	33.600	-	-	-
4 polos · 1500 rpm a 50 Hz · 1800 rpm a 60 Hz · IE2 - Alta eficiencia														IE2
0,55	0,75	0,63	80M	1LE1001-0DB2.-....	374	403	416	444	416	-	-	-	-	-
0,75	1	0,86		1LE1001-0DB3.-....	408	436	450	478	450	-	-	-	-	-
1,1	1,5	1,27	90S	1LE1001-0EB0.-....	482	516	532	566	532	-	-	-	-	-
1,5	2	1,75	90L	1LE1001-0EB4.-....	573	606	623	656	623	-	-	-	-	-
2,2	3	2,55	100L	1LE1001-1AB4.-....	702	794	764	856	764	702	794	764	856	-
3	4	3,45		1LE1001-1AB5.-....	808	899	870	961	870	808	899	870	961	-
4	5,5	4,55	112M	1LE1001-1BB2.-....	992	1.080	1.070	1.160	1.070	992	1.080	1.070	1.160	-
5,5	7,5	6,3	132S	1LE1001-1CB0.-....	1.230	1.370	1.330	1.470	-	1.230	1.370	1.330	1.470	1.340
7,5	10	8,6	132M	1LE1001-1CB2.-....	1.570	1.700	1.670	1.800	-	1.570	1.700	1.670	1.800	1.670
11	15	12,6	160M	1LE1001-1DB2.-....	2.060	2.200	2.190	2.330	-	2.060	2.200	2.190	2.330	2.210
15	20	17,3	160L	1LE1001-1DB4.-....	2.660	2.800	2.790	2.930	-	2.660	2.800	2.790	2.930	2.810
18,5	25	21,3	180M	1LE1001-1EB2.-....	-	-	-	-	-	3.220	3.410	3.440	3.630	3.480
				1LE1501-1EB2.-....	-	-	-	-	-	3.430	3.620	3.640	3.840	3.680
22	30	25,3	180L	1LE1001-1EB4.-....	-	-	-	-	-	3.750	3.940	3.970	4.160	4.000
				1LE1501-1EB4.-....	-	-	-	-	-	3.990	4.180	4.200	4.400	4.240
30	40	34,5	200L	1LE1001-2AB5.-....	-	-	-	-	-	4.850	5.050	5.120	5.310	5.190
				1LE1501-2AB5.-....	-	-	-	-	-	5.170	5.360	5.430	5.630	5.510
37	50	42,5	225S	1LE1501-2BB0.-....	-	-	-	-	-	6.060	6.320	-	-	-
45	60	52	225M	1LE1501-2BB2.-....	-	-	-	-	-	7.140	7.400	-	-	-
55	75	63	250M	1LE1501-2CB2.-....	-	-	-	-	-	8.670	8.930	-	-	-
75	100	86	280S	1LE1501-2DB0.-....	-	-	-	-	-	11.600	12.000	-	-	-
90	125	104	280M	1LE1501-2DB2.-....	-	-	-	-	-	13.700	14.000	-	-	-
110	150	127	315S	1LE1501-3AB0.-....	-	-	-	-	-	17.100	17.400	-	-	-
132	180	152	315M	1LE1501-3AB2.-....	-	-	-	-	-	20.200	20.600	-	-	-
160	220	184	315L	1LE1501-3AB4.-....	-	-	-	-	-	24.400	24.700	-	-	-
200	270	230		1LE1501-3AB5.-....	-	-	-	-	-	30.500	30.800	-	-	-
4 polos · 1500 rpm a 50 Hz · 1800 rpm a 60 Hz · IE1 - Eficiencia estándar														IE1
0,12	1/6	0,14	63M	1LE1002-0BB2.-....	224	253	258	287	258	-	-	-	-	-
0,18	1/4	0,21		1LE1002-0BB3.-....	242	271	276	305	276	-	-	-	-	-
0,25	1/3	0,29	71M	1LE1002-0CB2.-....	243	273	280	311	280	-	-	-	-	-
0,37	1/2	0,43		1LE1002-0CB3.-....	270	300	307	338	307	-	-	-	-	-
0,55	3/4	0,63	80M	1LE1002-0DB2.-....	310	338	351	380	351	-	-	-	-	-
					↓	↓	↓	↓	↓	↓	↓	↓	↓	↓
Tensión					230/400V 50Hz, 460VY 60Hz					400/690V 50Hz, 460VD 60Hz				
Protección térmica:						PTC		PTC			PTC		PTC	
Forma constructiva:					IM B3		IM B5		IM B14	IM B3		IM B5		IM B35

Para corroborar la validez de este documento consulte la siguiente página web	
Código Seguro de Validación	61e705588eec45f88ea7f2f5f0494641001
Url de validación	https://eamic.elda.es/absis/idi/arx/idiarxabsaweb/asp/verificadorfirma.asp
Metadatos	Origen: Origen administración Estado de elaboración: Copia auténtica de documento original

Motores preferentes

Series SIMOTICS GP de aluminio y SIMOTICS SD de fundición de hierro

Gama estándar 1LE10 (aluminio) y 1LE15 (hierro)

15 días 20 días

Potencia 50Hz kW	HP	Potencia 60 Hz kW	Tamaño	Referencia	Precio en euros para resto de complementos de la referencia									Descuento 30A/30P
					2-2AA4	2-2AB4	2-2FA4	2-2FB4	2-2KA4	3-4AA4	3-4AB4	3-4FA4	3-4FB4	3-4JA4
6 polos · 1000 rpm a 50 Hz · 1200 rpm a 60 Hz · Eficiencia Premium														IE3
0,37	1/2	0,43	80M	**1LE1003-0DC2.-....**	434	463	476	504	500	-	-	-	-	-
0,55	3/4	0,63		**1LE1003-0DC3.-....**	502	531	544	572	571	-	-	-	-	-
0,75	1	0,86	90 S	**1LE1003-0EC0.-....**	**568**	601	**618**	651	**649**	-	-	-	-	-
1,1	1,5	1,27	90 L	**1LE1003-0EC4.-....**	**704**	737	**754**	787	**792**	-	-	-	-	-
1,5	2	1,75	100 L	**1LE1003-1AC4.-....**	**782**	874	**844**	936	**844**	**782**	874	**844**	936	-
2,2	3	2,55	112M	**1LE1003-1BC2.-....**	**992**	1.080	**1.070**	1.160	**1.070**	**992**	1.080	**1.070**	1.160	-
3	4	3,45	132S	**1LE1003-1CC0.-....**	**1.240**	1.380	**1.340**	1.480	**1.340**	**1.240**	1.380	**1.340**	1.480	-
4	5,5	4,55	132M	**1LE1003-1CC2.-....**	**1.530**	1.660	**1.630**	1.760	-	**1.530**	1.660	**1.630**	1.760	**1.630**
5,5	7,5	6,3		**1LE1003-1CC3.-....**	**1.920**	2.060	**2.020**	2.160	-	**1.920**	2.060	**2.020**	2.160	**2.020**
7,5	10	8,6	160M	**1LE1003-1DC2.-....**	**2.440**	2.580	**2.570**	2.710	-	**2.440**	2.580	**2.570**	2.710	**2.580**
11	15	12,6	160L	**1LE1003-1DC4.-....**	**3.370**	3.500	**3.500**	3.630	-	**3.370**	3.500	**3.500**	3.630	**3.510**
15	20	18	180L	**1LE1003-1EC4.-....**	-	-	-	-	-	**4.520**	4.720	**4.750**	4.940	**4.790**
				1LE1503-1EC4.-....	-	-	-	-	-	4.810	5.010	5.030	5.230	5.070
18,5	25	22	200L	**1LE1003-2AC4.-....**	-	-	-	-	-	**5.520**	5.710	**5.790**	5.980	**5.860**
				1LE1503-2AC4.-....	-	-	-	-	-	5.880	6.080	6.150	6.350	6.230
22	30	26,5		**1LE1003-2AC5.-....**	-	-	-	-	-	**6.400**	6.600	**6.670**	6.870	**6.750**
				1LE1503-2AC5.-....	-	-	-	-	-	6.800	7.000	7.070	7.270	7.150
30	40	36	225M	**1LE1503-2BC2.-....**	-	-	-	-	-	**8.610**	8.880	-	-	-
37	50	44,5	250M	**1LE1503-2CC2.-....**	-	-	-	-	-	**10.500**	10.800	-	-	-
45	60	54	280S	**1LE1503-2DC0.-....**	-	-	-	-	-	**12.700**	13.000	-	-	-
55	75	66	280M	**1LE1503-2DC2.-....**	-	-	-	-	-	**15.000**	15.300	-	-	-
75	100	90	315S	**1LE1503-3AC0.-....**	-	-	-	-	-	**20.400**	20.700	-	-	-
90	125	108	315M	**1LE1503-3AC2.-....**	-	-	-	-	-	**22.900**	23.200	-	-	-
110	150	132	315L	**1LE1503-3AC4.-....**	-	-	-	-	-	**27.600**	27.900	-	-	-
132	180	158		**1LE1503-3AC5.-....**	-	-	-	-	-	**32.800**	33.100	-	-	-
160	220	192		**1LE1503-3AC6.-....**	-	-	-	-	-	**39.800**	40.200	-	-	-
6 polos · 1000 rpm a 50 Hz · 1200 rpm a 60 Hz · IE2 - Alta eficiencia														IE2
0,37	1/2	0,43	80M	**1LE1001-0DC2.-....**	362	390	403	432	403	-	-	-	-	-
0,55	3/4	0,63		**1LE1001-0DC3.-....**	419	447	461	489	461	-	-	-	-	-
0,75	1	0,86	90S	**1LE1001-0EC0.-....**	**474**	507	**524**	557	**524**	-	-	-	-	-
1,1	1,5	1,27	90L	**1LE1001-0EC4.-....**	**587**	620	**637**	670	**637**	-	-	-	-	-
1,5	2	1,75	100L	**1LE1001-1AC4.-....**	**694**	-	**756**	847	**756**	-	-	-	-	-
2,2	3	2,55	112M	**1LE1001-1BC2.-....**	**880**	-	**957**	1.050	**957**	-	-	-	-	-
3	4	3,45	132S	**1LE1001-1CC0.-....**	**1.100**	-	**1.200**	1.340	-	**1.100**	1.240	**1.200**	-	-
4	5,5	4,55	132M	**1LE1001-1CC2.-....**	**1.360**	-	**1.460**	-	-	**1.360**	1.500	**1.460**	1.600	-
5,5	7,5	6,3		**1LE1001-1CC3.-....**	**1.710**	-	-	-	-	**1.710**	1.850	**1.810**	1.950	-
7,5	10	8,6	160M	**1LE1001-1DC2.-....**	-	-	-	-	-	**2.170**	2.300	**2.300**	2.430	-
11	15	12,6	160L	**1LE1001-1DC4.-....**	-	-	-	-	-	**2.990**	3.130	**3.120**	3.260	-
15	20	18	180L	**1LE1001-1EC4.-....**	-	-	-	-	-	**4.000**	4.190	-	-	-
				1LE1501-1EC4.-....	-	-	-	-	-	4.250	4.440	-	-	-
18,5	25	22	200L	**1LE1001-2AC4.-....**	-	-	-	-	-	**4.890**	5.080	-	-	-
				1LE1501-2AC4.-....	-	-	-	-	-	5.200	5.390	-	-	-
22	30	26,5		**1LE1001-2AC5.-....**	-	-	-	-	-	**5.670**	5.860	-	-	-
				1LE1501-2AC5.-....	-	-	-	-	-	6.030	6.220	-	-	-
6 polos · 1000 rpm a 50 Hz · 1200 rpm a 60 Hz · IE1 · Eficiencia estándar														IE1
0,09	1/8	0,1	63M	**1LE1002-0BC2.-....**	**243**	272	**277**	306	**277**	-	-	-	-	-
0,18	1/4	0,21	71M	**1LE1002-0CC2.-....**	**257**	288	**295**	326	**295**	-	-	-	-	-
0,25	1/3	0,29		**1LE1002-0CC3.-....**	**287**	318	**325**	355	**325**	-	-	-	-	-
0,37	1/2	0,43	80M	**1LE1002-0DC2.-....**	**323**	351	**365**	393	**365**	-	-	-	-	-
0,55	3/4	0,63		**1LE1002-0DC3.-....**	**374**	402	**415**	444	**415**	-	-	-	-	-
					↓	↓	↓	↓	↓	↓	↓	↓	↓	↓
Tensión					230/400V 50Hz, 460VY 60Hz					400/690V 50Hz, 460VD 60Hz				
Protección térmica:						PTC		PTC			PTC		PTC	
Forma constructiva:					IM B3		IM B5		IM B14	IM B3		IM B5		IM B35

Para corroborar la validez de este documento consulte la siguiente página web	
Código Seguro de Validación	**61e705588eec45f88ea7f2f5f0494641001**
Url de validación	*https://eamic.elda.es/absis/idi/arx/idiarxabsaweb/asp/verificadorfirma.asp*
Metadatos	**Origen: Origen administración Estado de elaboración: Copia auténtica de documento original**

Motores preferentes

Series SIMOTICS GP de aluminio y SIMOTICS SD de fundición de hierro

Gama optimizada para uso con variador 1LE10 (aluminio) y 1LE15 (hierro)

25 días

Potencia 50Hz kW	HP	Potencia 60 Hz kW	Tamaño	Referencia	Precio en euros para resto de complementos de la referencia			Descuento 30A/30P
					2-1AF4	2-1FF4	2-1JF4	2-1KF4
4 polos · 1500 rpm a 50 Hz · 1800 rpm a 60 Hz								
2,2	3	2,55	100L	1LE1092-1AB4.-....	577	639	-	639
3	4	3,45		1LE1092-1AB5.-....	664	726	-	726
4	5,5	4,55	112M	1LE1092-1BB2.-....	848	925	-	925
5,5	7,5	6,3	132S	1LE1092-1CB0.-....	1.090	1.190	1.190	-
7,5	10	8,6	132M	1LE1092-1CB2.-....	1.390	1.490	1.500	-
11	15	12,6	160M	1LE1092-1DB2.-....	1.820	1.950	1.960	-
15	20	17,3	160L	1LE1092-1DB4.-....	2.360	2.490	2.500	-
18,5	25	21,3	180M	1LE1592-1EB2.-....	3.280	3.500	3.540	-
22	30	25,3	180L	1LE1592-1EB4.-....	3.870	4.090	4.120	-
30	40	34,5	200L	1LE1592-2AB5.-....	5.000	5.260	5.340	-
37	50	42,5	225S	1LE1592-2BB0.-....	5.880	-	-	-
45	60	52	225M	1LE1592-2BB2.-....	7.110	-	-	-
55	75	63	250M	1LE1592-2CB2.-....	8.670	-	-	-
75	100	86	280S	1LE1592-2DB0.-....	12.600	-	-	-
90	125	104	280M	1LE1592-2DB2.-....	14.800	-	-	-
110	150	127	315S	1LE1592-3AB0.-....	17.800	-	-	-
132	180	152	315M	1LE1592-3AB2.-....	21.100	-	-	-
160	220	184	315L	1LE1592-3AB4.-....	25.200	-	-	-
200	270	230		1LE1592-3AB5.-....	31.400	-	-	-
					↓	↓	↓	↓
	Tensión				220/380V 50Hz, 440VY 60Hz			
	Protección térmica:				sondas KTY			
	Forma constructiva:				IM B3	IM B5	IM B5	IM B14

1500

Motores de dos velocidades (polos conmutables)

15 días

Potencia vel. baja kW	Potencia vel. alta kW	Tamaño	Referencia Tensión 400V, 50Hz, forma B3, PTC	Precio en euros	Descuento 30A
4/2 polos 1500/3000rpm					
0,65	2,5	100L	1LE1011-1AP43-4AB4	925	
0,8	3,1		1LE1011-1AP53-4AB4	1.070	
1,1	4,4	112M	1LE1011-1BP23-4AB4	1.290	
6/4 polos 1000/1500rpm					
0,6	1,7	100L	1LE1012-1AQ43-4AB4	976	
0,75	2,1		1LE1012-1AQ53-4AB4	1.070	
0,9	3	112M	1LE1012-1BQ23-4AB4	1.210	
1,2	3,9	132S	1LE1012-1CQ03-4AB4	1.550	
1,7	5,4	132M	1LE1012-1CQ23-4AB4	1.840	
2,5	7,2	160M	1LE1012-1DQ23-4AB4	2.560	
3,7	12	160L	1LE1012-1DQ43-4AB4	3.600	
8/4 polos 750/1500rpm					
0,5	2	100L	1LE1011-1AR43-4AB4	806	
0,65	2,5		1LE1011-1AR53-4AB4	902	
0,9	3,6	112M	1LE1011-1BR23-4AB4	1.020	
1,1	4,7	132S	1LE1011-1CR03-4AB4	1.440	
1,4	6,4	132M	1LE1011-1CR23-4AB4	1.780	
2,2	9,5	160M	1LE1011-1DR23-4AB4	2.350	
3,3	14	160L	1LE1011-1DR43-4AB4	3.350	

Para corroborar la validez de este documento consulte la siguiente página web	
Código Seguro de Validación	61e705588eec45f88ea7f2f5f0494641001
Url de validación	https://eamic.elda.es/absis/idi/arx/idiarxabsaweb/asp/verificadorfirma.asp
Metadatos	Origen: Origen administración Estado de elaboración: Copia auténtica de documento original

Motores para uso de red según Reglamento

Series SIMOTICS GP de aluminio y SIMOTICS SD de fundición de hierro

Gama estándar

8 días · 15 días · 20 días · 25 días · Consultar

Potencia 50 Hz kW	HP	Potencia 60 Hz kW	Tamaño	IE	Notas	Referencia B3	Precio catálogo Descuento 30K	Precio tipo preferente Descuento 30A/30P 230/400V	400/690V	Referencia B5/V1 (en 1LE1 315L solo V1)	Precio catálogo Descuento 30K	Precio tipo preferente Descuento 30A/30P 230/400V	400/690V
2 Polos · Gama estándar													
0,18	1/4	0,21	63M	1▲		1LE1002-0BA2 ■ - ■ AA4	278	228	-	1LE1002-0BA2 ■ - ■ FA4	319	262	-
0,25	1/3	0,29		1▲		1LE1002-0BA3 ■ - ■ AA4	295	242	-	1LE1002-0BA3 ■ - ■ FA4	336	276	-
0,37	1/2	0,43	71M	1▲	●	1LE1002-0CA2 ■ - ■ AA4	299	245	-	1LE1002-0CA2 ■ - ■ FA4	345	283	-
0,55	3/4	0,63		1▲	●	1LE1002-0CA3 ■ - ■ AA4	335	275	-	1LE1002-0CA3 ■ - ■ FA4	381	312	-
0,75	1	0,86	80M	3▼	●	1LE1003-0DA2 ■ - ■ AA4	565	452	-	1LE1003-0DA2 ■ - ■ FA4	617	494	-
1,1	1,5	1,27		3▼	●	1LE1003-0DA3 ■ - ■ AA4	647	518	-	1LE1003-0DA3 ■ - ■ FA4	699	559	-
1,5	2	1,75	90S	3▼	●	1LE1003-0EA0 ■ - ■ AA4	747	598	-	1LE1003-0EA0 ■ - ■ FA4	810	648	-
2,2	3	2,55	90L	3▼	●	1LE1003-0EA4 ■ - ■ AA4	962	770	-	1LE1003-0EA4 ■ - ■ FA4	1.025	820	-
3	4	3,45	100L	3▼	●	1LE1003-1AA4 ■ - ■ AA4	1.090	872	872	1LE1003-1AA4 ■ - ■ FA4	1.167	934	934
4	5,5	4,55	112M	3▼	●	1LE1003-1BA2 ■ - ■ AA4	1.280	1.020	1.020	1LE1003-1BA2 ■ - ■ FA4	1.376	1.100	1.100
5,5	7,5	6,3	132S	3▼	●	1LE1003-1CA0 ■ - ■ AA4	1.610	1.290	1.290	1LE1003-1CA0 ■ - ■ FA4	1.735	1.390	1.390
7,5	10	8,6		3▼	●	1LE1003-1CA1 ■ - ■ AA4	2.050	1.640	1.640	1LE1003-1CA1 ■ - ■ FA4	2.175	1.740	1.740
11	15	12,6	160M	3▼	●	1LE1003-1DA2 ■ - ■ AA4	2.840	-	2.270	1LE1003-1DA2 ■ - ■ FA4	3.002	-	2.400
15	20	17,3		3▼	●	1LE1003-1DA3 ■ - ■ AA4	3.710	-	2.970	1LE1003-1DA3 ■ - ■ FA4	3.872	-	3.100
18,5	25	22	160L	3▼	●	1LE1003-1DA4 ■ - ■ AA4	4.420	-	3.540	1LE1003-1DA4 ■ - ■ FA4	4.582	-	3.670
22	30	24,5	180M	3▼	●	1LE1003-1EA2 ■ - ■ AA4 ▶	4.930	-	4.490	1LE1003-1EA2 ■ - ■ FA4 ©▶	5.186	-	4.990
30	40	33,5	200L	3▼	●	1LE1003-2AA4 ■ - ■ AA4 ▶	6.400	-	5.770	1LE1003-2AA4 ■ - ■ FA4 ©▶	6.711	-	6.390
37	50	41,5		3▼	●	1LE1003-2AA5 ■ - ■ AA4 ▶	8.030	-	7.180	1LE1003-2AA5 ■ - ■ FA4 ©▶	8.341	-	7.910
45	60	51	225M	3▼		1LE1503-2BA2 ■ - ■ AA4	9.600	-	8.350	1LE1503-2BA2 ■ - ■ FA4	10.002	-	-
55	75	62	250M	3▼		1LE1503-2CA2 ■ - ■ AA4	11.500	-	10.000	1LE1503-2CA2 ■ - ■ FA4	11.983	-	-
75	100	84	280S	3▼		1LE1503-2DA0 ■ - ■ AA4	15.500	-	13.500	1LE1503-2DA0 ■ - ■ FA4	16.203	-	-
90	125	101	280M	3▼		1LE1503-2DA2 ■ - ■ AA4	18.300	-	15.900	1LE1503-2DA2 ■ - ■ FA4	19.003	-	-
110	150	123	315S	3▼		1LE1503-3AA0 ■ - ■ AA4	21.900	-	-	1LE1503-3AA0 ■ - ■ FA4	22.900	-	-
132	180	148	315M	3▼		1LE1503-3AA2 ■ - ■ AA4	26.300	-	-	1LE1503-3AA2 ■ - ■ FA4	27.300	-	-
160	220	180	315L	3▼		1LE1503-3AA4 ■ - ■ AA4	32.700	-	-	1LE1503-3AA4 ■ - ■ GA4	34.130	-	-
200	270	224		3▼		1LE1503-3AA5 ■ - ■ AA4	40.800	-	-	1LE1503-3AA5 ■ - ■ GA4	42.230	-	-
250	340	250	315L	3▲		1LE5503-3AA6 ■ - ■ AA3	46.100	-	-	1LE5503-3AA6 ■ - ■ GA3	47.110	-	-
315	420	315		3▲		1LE5503-3AA7 ■ - ■ AA3	58.100	-	-	1LE5503-3AA7 ■ - ■ GA3	59.110	-	-
355	480	355	355L	3▲		1LE5603-3BA3 ■ - ■ AB3	67.700	-	-	1LE5603-3BA3 ■ - ■ GB3	71.700	-	-
400	540	400		3▲		1LE5603-3BA4 ■ - ■ AB3	77.400	-	-	1LE5603-3BA4 ■ - ■ GB3	81.400	-	-
500	670	500		3▲		1LE5603-3BA5 ■ - ■ AB3	101.000	-	-	1LE5603-3BA5 ■ - ■ GB3	105.000	-	-
2 Polos - Potencia aumentada (carcasa reducida)													
0,37	1/2	0,43	63M	1		1LE1002-0BA6 ■ - ■ AA4	299			1LE1002-0BA6 ■ - ■ FA4	340		
0,75	1	0,86	71M	3▼		1LE1003-0CA6 ■ - ■ AA4	Consultar			1LE1003-0CA6 ■ - ■ FA4	Consultar		
1,5	2	1,75	80M	3▼		1LE1003-0DA6 ■ - ■ AA4	Consultar			1LE1003-0DA6 ■ - ■ FA4	Consultar		
3	4	3,45	90L	3▼		1LE1003-0EA6 ■ - ■ AA4	Consultar			1LE1003-0EA6 ■ - ■ FA4	Consultar		
4	5,5	4,55	100L	3▼		1LE1003-1AA6 ■ - ■ AA4	Consultar			1LE1003-1AA6 ■ - ■ FA4	Consultar		
5,5	7,5	6,3	112M	3▼		1LE1003-1BA6 ■ - ■ AA4	Consultar			1LE1003-1BA6 ■ - ■ FA4	Consultar		
11	15	12,6	132M	3▼	●	1LE1003-1CA6 ■ - ■ AA4	2.840			1LE1003-1CA6 ■ - ■ FA4	2.965		
22	30	25,3	160L	3▼	●	1LE1003-1DA6 ■ - ■ AA4	5.030			1LE1003-1DA6 ■ - ■ FA4	5.192		
30	40	33,5	180L	3▼	●	1LE1003-1EA6 ■ - ■ AA4	6.400			1LE1003-1EA6 ■ - ■ FA4	6.656		
45	60	51	200L	3▼	●	1LE1003-2AA6 ■ - ■ AA4	9.350			1LE1003-2AA6 ■ - ■ FA4	9.661		
55	75	62	225M	3▼		1LE1503-2BA6 ■ - ■ AA4	11.500			1LE1503-2BA6 ■ - ■ FA4	11.902		
75	100	84	250M	3▼		1LE1503-2CA6 ■ - ■ AA4	15.700			1LE1503-2CA6 ■ - ■ FA4	16.183		
110	150	123	280M	3▼		1LE1503-2DA6 ■ - ■ AA4	21.900			1LE1503-2DA6 ■ - ■ FA4	22.603		

Tensión y frecuencia										
230/400V Δ/Y 50Hz 460V Y 60Hz	2	2					2	2		
400/690V Δ/Y 50Hz 460V Δ 60Hz	3	4					3	4		
500V Y 50Hz	2	7					2	7		
500V Δ 50Hz	4	0					4	0		

Para corroborar la validez de este documento consulte la siguiente página web	
Código Seguro de Validación	61e705588eec45f88ea7f2f5f0494641001
Url de validación	https://eamic.elda.es/absis/idi/arx/idiarxabsaweb/asp/verificadorfirma.asp
Metadatos	Origen: Origen administración Estado de elaboración: Copia auténtica de documento original

Motores para uso de red según Reglamento

Series SIMOTICS GP de aluminio y SIMOTICS SD de fundición de hierro

Gama estándar — 8 días · 15 días · 20 días · 25 días · Consultar

Potencia 50 Hz kW	Potencia 50 Hz HP	Potencia 60 Hz kW	Tamaño	IE	Notas	Referencia **B35**	Precio catálogo Descuento 30K	Precio tipo preferente Descuento 30A/30P 230/400V	Precio tipo preferente Descuento 30A/30P 400/690V	Referencia **B14** normal (pequeña)	Precio catálogo Descuento 30K	Precio tipo preferente Descuento 30A/30P 230/400V	Precio tipo preferente Descuento 30A/30P 400/690V
2 Polos · Gama estándar													
0,18	1/4	0,21	63M	1▲		1LE1002-0BA2 ■ - ■ JA4	325	-	-	1LE1002-0BA2 ■ - ■ KA4	319	262	-
0,25	1/3	0,29		1▲		1LE1002-0BA3 ■ - ■ JA4	342	-	-	1LE1002-0BA3 ■ - ■ KA4	336	276	-
0,37	1/2	0,43	71M	1▲	●	1LE1002-0CA2 ■ - ■ JA4	349	-	-	1LE1002-0CA2 ■ - ■ KA4	345	283	-
0,55	3/4	0,63		1▲	●	1LE1002-0CA3 ■ - ■ JA4	385	-	-	1LE1002-0CA3 ■ - ■ KA4	381	312	-
0,75	1	0,86	80M	3▼	●	1LE1003-0DA2 ■ - ■ JA4	620	-	-	1LE1003-0DA2 ■ - ■ KA4	617	518	-
1,1	1,5	1,27		3▼	●	1LE1003-0DA3 ■ - ■ JA4	702	-	-	1LE1003-0DA3 ■ - ■ KA4	699	587	-
1,5	2	1,75	90S	3▼	●	1LE1003-0EA0 ■ - ■ JA4	812	-	-	1LE1003-0EA0 ■ - ■ KA4	810	680	-
2,2	3	2,55	90L	3▼	●	1LE1003-0EA4 ■ - ■ JA4	1.027	-	-	1LE1003-0EA4 ■ - ■ KA4	1.025	861	-
3	4	3,45	100L	3▼	●	1LE1003-1AA4 ■ - ■ JA4	1.175	-	-	1LE1003-1AA4 ■ - ■ KA4	1.167	-	-
4	5,5	4,55	112M	3▼	●	1LE1003-1BA2 ■ - ■ JA4	1.385	-	-	1LE1003-1BA2 ■ - ■ KA4	1.376	-	-
5,5	7,5	6,3	132S	3▼	●	1LE1003-1CA0 ■ - ■ JA4	1.740	-	-	1LE1003-1CA0 ■ - ■ KA4	1.735	-	-
7,5	10	8,6		3▼	●	1LE1003-1CA1 ■ - ■ JA4	2.180	-	-	1LE1003-1CA1 ■ - ■ KA4	2.175	-	-
11	15	12,6	160M	3▼	●	1LE1003-1DA2 ■ - ■ JA4	3.020	-	-	1LE1003-1DA2 ■ - ■ KA4	3.002	-	-
15	20	17,3		3▼	●	1LE1003-1DA3 ■ - ■ JA4	3.890	-	-	1LE1003-1DA3 ■ - ■ KA4	3.872	-	-
18,5	25	22	160L	3▼	●	1LE1003-1DA4 ■ - ■ JA4	4.600	-	-	1LE1003-1DA4 ■ - ■ KA4	4.582	-	-
22	30	24,5	180M	3▼	●	1LE1003-1EA2 ■ - ■ JA4	5.230	-	-				
30	40	33,5	200L	3▼	●	1LE1003-2AA4 ■ - ■ JA4	6.800	-	-				
37	50	41,5		3▼	●	1LE1003-2AA5 ■ - ■ JA4	8.430	-	-				
45	60	51	225M	3▼		1LE1503-2BA2 ■ - ■ JA4	10.100	-	-				
55	75	62	250M	3▼		1LE1503-2CA2 ■ - ■ JA4	12.200	-	-				
75	100	84	280S	3▼		1LE1503-2DA0 ■ - ■ JA4	16.400	-	-				
90	125	101	280M	3▼		1LE1503-2DA2 ■ - ■ JA4	19.200	-	-				
110	150	123	315S	3▼		1LE1503-3AA0 ■ - ■ JA4	23.050	-	-				
132	180	148	315M	3▼		1LE1503-3AA2 ■ - ■ JA4	27.450	-	-				
160	220	180	315L	3▼		1LE1503-3AA4 ■ - ■ JA4	33.850	-	-				
200	270	224		3▼		1LE1503-3AA5 ■ - ■ JA4	41.950	-	-				
250	340	250	315L	3▲		1LE5503-3AA6 ■ - ■ JA3	47.250	-	-				
315	420	315		3▲		1LE5503-3AA7 ■ - ■ JA3	59.250	-	-				
355	480	355	355L	3▲		1LE5603-3BA3 ■ - ■ JB3	71.900	-	-				
400	540	400		3▲		1LE5603-3BA4 ■ - ■ JB3	81.600	-	-				
500	670	500		3▲		1LE5603-3BA5 ■ - ■ JB3	105.200	-	-				
2 Polos - Potencia aumentada (carcasa reducida)													
0,37	1/2	0,43	63M	1		1LE1002-0BA6 ■ - ■ JA4	346			1LE1002-0BA6 ■ - ■ KA4	340		
0,75	1	0,86	71M	3▼		1LE1003-0CA6 ■ - ■ JA4	Consultar			1LE1003-0CA6 ■ - ■ KA4	Consultar		
1,5	2	1,75	80M	3▼		1LE1003-0DA6 ■ - ■ JA4	Consultar			1LE1003-0DA6 ■ - ■ KA4	Consultar		
3	4	3,45	90L	3▼		1LE1003-0EA6 ■ - ■ JA4	Consultar			1LE1003-0EA6 ■ - ■ KA4	Consultar		
4	5,5	4,55	100L	3▼		1LE1003-1AA6 ■ - ■ JA4	Consultar			1LE1003-1AA6 ■ - ■ KA4	Consultar		
5,5	7,5	6,3	112M	3▼		1LE1003-1BA6 ■ - ■ JA4	Consultar			1LE1003-1BA6 ■ - ■ KA4	Consultar		
11	15	12,6	132M	3▼	●	1LE1003-1CA6 ■ - ■ JA4	2.970			1LE1003-1CA6 ■ - ■ KA4	2.965		
22	30	25,3	160L	3▼	●	1LE1003-1DA6 ■ - ■ JA4	5.210			1LE1003-1DA6 ■ - ■ KA4	5.192		
30	40	33,5	180L	3▼	●	1LE1003-1EA6 ■ - ■ JA4	6.700						
45	60	51	200L	3▼	●	1LE1003-2AA6 ■ - ■ JA4	9.750						
55	75	62	225M	3▼		1LE1503-2BA6 ■ - ■ JA4	12.000						
75	100	84	250M	3▼		1LE1503-2CA6 ■ - ■ JA4	16.400						
110	150	123	280M	3▼		1LE1503-2DA6 ■ - ■ JA4	22.800						

Tensión y frecuencia								
230/400V Δ/Y 50Hz 460V Y 60Hz	2	2				2	2	
400/690V Δ/Y 50Hz 460V Δ 60Hz	3	4				3	4	
500V Y 50Hz	2	7				2	7	
500V Δ 50Hz	4	0				4	0	

Para corroborar la validez de este documento consulte la siguiente página web	
Código Seguro de Validación	**61e705588eec45f88ea7f2f5f0494641001**
Url de validación	*https://eamic.elda.es/absis/idi/arx/idiarxabsaweb/asp/verificadorfirma.asp*
Metadatos	**Origen: Origen administración Estado de elaboración: Copia auténtica de documento original**

Motores para uso de red según Reglamento

Series SIMOTICS GP de aluminio y SIMOTICS SD de fundición de hierro

Gama estándar

8 días · 15 días · 20 días · 25 días · Consultar

Potencia 50 Hz kW	HP	Potencia 60 Hz kW	Tamaño	IE	Notas	Referencia B3	Precio catálogo Descuento 30K	Precio tipo preferente Descuento 30A/30P 230/400V	400/690V	Referencia B5/V1 (en 1LE1 315L solo V1)	Precio catálogo Descuento 30K	Precio tipo preferente Descuento 30A/30P 230/400V	400/690V
4 Polos · Gama estándar													
0,12	1/6	0,14	63M	1▲		1LE1002-0BB2 ■ - ■ AA4	273	224	-	1LE1002-0BB2 ■ - ■ FA4	314	258	-
0,18	1/4	0,21		1▲		1LE1002-0BB3 ■ - ■ AA4	295	242	-	1LE1002-0BB3 ■ - ■ FA4	336	276	-
0,25	1/3	0,29	71M	1▲	●	1LE1002-0CB2 ■ - ■ AA4	296	243	-	1LE1002-0CB2 ■ - ■ FA4	342	280	-
0,37	1/2	0,43		1▲	●	1LE1002-0CB3 ■ - ■ AA4	329	270	-	1LE1002-0CB3 ■ - ■ FA4	375	307	-
0,55	3/4	0,63	80M	1▲	●	1LE1002-0DB2 ■ - ■ AA4	387	310	-	1LE1002-0DB2 ■ - ■ FA4	439	351	-
0,75	1	0,86		3▼	●	1LE1003-0DB3 ■ - ■ AA4	612	490	-	1LE1003-0DB3 ■ - ■ FA4	664	531	-
1,1	1,5	1,27	90S	3▼	●	1LE1003-0EB0 ■ - ■ AA4	725	580	-	1LE1003-0EB0 ■ - ■ FA4	788	630	-
1,5	2	1,75	90L	3▼	●	1LE1003-0EB4 ■ - ■ AA4	859	687	-	1LE1003-0EB4 ■ - ■ FA4	922	737	-
2,2	3	2,55	100L	3▼	●	1LE1003-1AB4 ■ - ■ AA4	989	791	791	1LE1003-1AB4 ■ - ■ FA4	1.066	853	853
3	4	3,45		3▼	●	1LE1003-1AB5 ■ - ■ AA4	1.140	912	912	1LE1003-1AB5 ■ - ■ FA4	1.217	974	974
4	5,5	4,55	112M	3▼	●	1LE1003-1BB2 ■ - ■ AA4	1.390	1.110	1.110	1LE1003-1BB2 ■ - ■ FA4	1.486	1.190	1.190
5,5	7,5	6,3	132S	3▼	●	1LE1003-1CB0 ■ - ■ AA4	1.750	1.400	1.400	1LE1003-1CB0 ■ - ■ FA4	1.875	1.500	1.500
7,5	10	8,6	132M	3▼	●	1LE1003-1CB2 ■ - ■ AA4	2.210	1.770	1.770	1LE1003-1CB2 ■ - ■ FA4	2.335	1.870	1.870
11	15	12,6	160M	3▼	●	1LE1003-1DB2 ■ - ■ AA4	2.900	2.320	2.320	1LE1003-1DB2 ■ - ■ FA4	3.062	2.450	2.450
15	20	17,3	160L	3▼	●	1LE1003-1DB4 ■ - ■ AA4	3.770	3.020	3.020	1LE1003-1DB4 ■ - ■ FA4	3.932	3.150	3.150
18,5	25	21,3	180M	3▼	●	1LE1003-1EB2 ■ - ■ AA4 ▶	4.190	-	3.840	1LE1003-1EB2 ■ - ■ FA4 ▶	4.446	-	4.070
22	30	25,3	180L	3▼	●	1LE1003-1EB4 ■ - ■ AA4 ▶	4.850	-	4.420	1LE1003-1EB4 ■ - ■ FA4 ▶	5.106	-	4.640
30	40	34,5	200L	3▼	●	1LE1003-2AB5 ■ - ■ AA4 ▶	6.310	-	5.690	1LE1003-2AB5 ■ - ■ FA4 ▶	6.621	-	5.960
37	50	42,5	225S	3▼		1LE1503-2BB0 ■ - ■ AA4	7.690	-	6.690	1LE1503-2BB0 ■ - ■ FA4	8.092	-	-
45	60	52	225M	3▼		1LE1503-2BB2 ■ - ■ AA4	9.060	-	7.880	1LE1503-2BB2 ■ - ■ FA4	9.462	-	-
55	75	63	250M	3▼		1LE1503-2CB2 ■ - ■ AA4	11.000	-	9.570	1LE1503-2CB2 ■ - ■ FA4	11.483	-	-
75	100	86	280S	3▼		1LE1503-2DB0 ■ - ■ AA4	14.600	-	12.700	1LE1503-2DB0 ■ - ■ FA4	15.303	-	-
90	125	104	280M	3▼		1LE1503-2DB2 ■ - ■ AA4	17.200	-	15.000	1LE1503-2DB2 ■ - ■ FA4	17.903	-	-
110	150	127	315S	3▼		1LE1503-3AB0 ■ - ■ AA4	21.400	-	18.600	1LE1503-3AB0 ■ - ■ FA4	22.400	-	-
132	180	152	315M	3▼		1LE1503-3AB2 ■ - ■ AA4	25.400	-	22.100	1LE1503-3AB2 ■ - ■ FA4	26.400	-	-
160	220	184	315L	3▼		1LE1503-3AB4 ■ - ■ AA4	30.700	-	26.700	1LE1503-3AB4 ■ - ■ GA4	31.710	-	-
200	270	230		3▼		1LE1503-3AB5 ■ - ■ AA4	38.200	-	33.200	1LE1503-3AB5 ■ - ■ GA4	39.210	-	-
250	340	250	315L	3▲		1LE5503-3AB6 ■ - ■ AA3	43.200	-	-	1LE5503-3AB6 ■ - ■ GA3	44.210	-	-
315	420	315		3▲		1LE5503-3AB7 ■ - ■ AA3	54.600	-	-	1LE5503-3AB7 ■ - ■ GA3	55.610	-	-
355	480	355	355L	3▲		1LE5603-3BB3 ■ - ■ AB3	63.600	-	-	1LE5603-3BB3 ■ - ■ GB3	67.600	-	-
400	540	400		3▲		1LE5603-3BB4 ■ - ■ AB3	72.000	-	-	1LE5603-3BB4 ■ - ■ GB3	76.000	-	-
500	670	500		3▲		1LE5603-3BB5 ■ - ■ AB3	93.400	-	-	1LE5603-3BB5 ■ - ■ GB3	97.400	-	-
4 Polos - Potencia aumentada (carcasa reducida)													
0,25	1/4	0,29	63M	1		1LE1002-0BB6 ■ - ■ AA4	296			1LE1002-0BB6 ■ - ■ FA4	337		
0,55	3/4	0,63	71M	1		1LE1002-0CB6 ■ - ■ AA4	407			1LE1002-0CB6 ■ - ■ FA4	453		
1,1	1,5	1,27	80M	3▼		1LE1003-0DB6 ■ - ■ AA4	consultar			1LE1003-0DB6 ■ - ■ FA4	consultar		
2,2	3,0	2,55	90L	3▼		1LE1003-0EB6 ■ - ■ AA4	consultar			1LE1003-0EB6 ■ - ■ FA4	consultar		
4	5,5	4,55	100L	3▼		1LE1003-1AB6 ■ - ■ AA4	consultar			1LE1003-1AB6 ■ - ■ FA4	consultar		
5,5	7,5	6,3	112M	3▼		1LE1003-1BB6 ■ - ■ AA4	consultar			1LE1003-1BB6 ■ - ■ FA4	consultar		
11	15	12,6	132M	3▼	●	1LE1003-1CB6 ■ - ■ AA4	2.900			1LE1003-1CB6 ■ - ■ FA4	3.025		
18,5	25	21,3	160L	3▼	●	1LE1003-1DB6 ■ - ■ AA4	4.270			1LE1003-1DB6 ■ - ■ FA4	4.432		
30	40	34,5	180L	3▼	●	1LE1003-1EB6 ■ - ■ AA4	6.310			1LE1003-1EB6 ■ - ■ FA4	6.566		
37	50	42,5	200L	3▼	●	1LE1003-2AB6 ■ - ■ AA4	7.480			1LE1003-2AB6 ■ - ■ FA4	7.791		
55	75	63	225M	3▼		1LE1503-2BB6 ■ - ■ AA4	11.000			1LE1503-2BB6 ■ - ■ FA4	11.402		
75	100	86	250M	3▼		1LE1503-2CB6 ■ - ■ AA4	14.800			1LE1503-2CB6 ■ - ■ FA4	15.283		
110	150	127	280M	3▼		1LE1503-2DB6 ■ - ■ AA4	21.400			1LE1503-2DB6 ■ - ■ FA4	22.103		

Tensión y frecuencia								
230/400V Δ/Y 50Hz 460V Y 60Hz	2	2				2	2	
400/690V Δ/Y 50Hz 460V Δ 60Hz	3	4				3	4	
500V Y 50Hz	2	7				2	7	
500V Δ 50Hz	4	0				4	0	

Para corroborar la validez de este documento consulte la siguiente página web	
Código Seguro de Validación	**61e705588eec45f88ea7f2f5f0494641001**
Url de validación	*https://eamic.elda.es/absis/idi/arx/idiarxabsaweb/asp/verificadorfirma.asp*
Metadatos	**Origen: Origen administración Estado de elaboración: Copia auténtica de documento original**

Motores para uso de red según Reglamento

Series SIMOTICS GP de aluminio y SIMOTICS SD de fundición de hierro

Gama estándar

8 días · 15 días · 20 días · 25 días · Consultar

Potencia 50 Hz kW	HP	Potencia 60 Hz kW	Tamaño	IE	Notas	Referencia B35	Precio catálogo Descuento 30K	Precio tipo preferente Descuento 30A/30P 230/400V	400/690V	Referencia B14 normal (pequeña)	Precio catálogo Descuento 30K	Precio tipo preferente Descuento 30A/30P 230/400V	400/690V
4 Polos · Gama estándar													
0,12	1/6	0,14	63M	1▲		1LE1002-0BB2 ■ - ■	320	-	-	1LE1002-0BB2 ■ - ■ KA4	314	258	-
0,18	1/4	0,21		1▲		1LE1002-0BB3 ■ - ■	342	-	-	1LE1002-0BB3 ■ - ■ KA4	336	276	-
0,25	1/3	0,29	71M	1▲	●	1LE1002-0CB2 ■ - ■	346	-	-	1LE1002-0CB2 ■ - ■ KA4	342	280	-
0,37	1/2	0,43		1▲	●	1LE1002-0CB3 ■ - ■	379	-	-	1LE1002-0CB3 ■ - ■ KA4	375	307	-
0,55	3/4	0,63	80M	1▲	●	1LE1002-0DB2 ■ - ■ JA4	442	-	-	1LE1002-0DB2 ■ - ■ KA4	439	351	-
0,75	1	0,86		3▼	●	1LE1003-0DB3 ■ - ■ JA4	667	-	-	1LE1003-0DB3 ■ - ■ KA4	664	531	-
1,1	1,5	1,27	90S	3▼	●	1LE1003-0EB0 ■ - ■ JA4	790	-	-	1LE1003-0EB0 ■ - ■ KA4	788	630	-
1,5	2	1,75	90L	3▼	●	1LE1003-0EB4 ■ - ■ JA4	924	-	-	1LE1003-0EB4 ■ - ■ KA4	922	737	-
2,2	3	2,55	100L	3▼	●	1LE1003-1AB4 ■ - ■ JA4	1.074	-	-	1LE1003-1AB4 ■ - ■ KA4	1.066	853	-
3	4	3,45		3▼	●	1LE1003-1AB5 ■ - ■ JA4	1.225	-	-	1LE1003-1AB5 ■ - ■ KA4	1.217	974	-
4	5,5	4,55	112M	3▼	●	1LE1003-1BB2 ■ - ■ JA4	1.495	-	-	1LE1003-1BB2 ■ - ■ KA4	1.486	1.190	-
5,5	7,5	6,3	132S	3▼	●	1LE1003-1CB0 ■ - ■ JA4	1.880	-	1.500	1LE1003-1CB0 ■ - ■ KA4	1.875	-	-
7,5	10	8,6	132M	3▼	●	1LE1003-1CB2 ■ - ■ JA4	2.340	-	1.870	1LE1003-1CB2 ■ - ■ KA4	2.335	-	-
11	15	12,6	160M	3▼	●	1LE1003-1DB2 ■ - ■ JA4	3.080	-	2.460	1LE1003-1DB2 ■ - ■ KA4	3.062	-	-
15	20	17,3	160L	3▼	●	1LE1003-1DB4 ■ - ■ JA4	3.950	-	3.160	1LE1003-1DB4 ■ - ■ KA4	3.932	-	-
18,5	25	21,3	180M	3▼	●	1LE1003-1EB2 ■ - ■ JA4 ©	4.490	-	4.130				
22	30	25,3	180L	3▼	●	1LE1003-1EB4 ■ - ■ JA4 ©	5.150	-	4.770				
30	40	34,5	200L	3▼	●	1LE1003-2AB5 ■ - ■ JA4 ©	6.710	-	6.190				
37	50	42,5	225S	3▼		1LE1503-2BB0 ■ - ■ JA4	8.190	-	-				
45	60	52	225M	3▼		1LE1503-2BB2 ■ - ■ JA4	9.560	-	-				
55	75	63	250M	3▼		1LE1503-2CB2 ■ - ■ JA4	11.700	-	-				
75	100	86	280S	3▼		1LE1503-2DB0 ■ - ■ JA4	15.500	-	-				
90	125	104	280M	3▼		1LE1503-2DB2 ■ - ■ JA4	18.100	-	-				
110	150	127	315S	3▼		1LE1503-3AB0 ■ - ■ JA4	22.550	-	-				
132	180	152	315M	3▼		1LE1503-3AB2 ■ - ■ JA4	26.550	-	-				
160	220	184	315L	3▼		1LE1503-3AB4 ■ - ■ JA4	31.850	-	-				
200	270	230		3▼		1LE1503-3AB5 ■ - ■ JA4	39.350	-	-				
250	340	250	315L	3▲		1LE5503-3AB6 ■ - ■ JA4	44.350	-	-				
315	420	315		3▲		1LE5503-3AB7 ■ - ■ JA4	55.750	-	-				
355	480	355	355L	3▲		1LE5603-3BB3 ■ - ■ JA4	67.800	-	-				
400	540	400		3▲		1LE5603-3BB4 ■ - ■ JA4	76.200	-	-				
500	670	500		3▲		1LE5603-3BB5 ■ - ■ JA4	97.600	-	-				
4 Polos - Potencia aumentada (carcasa reducida)													
0,25	1/4	0,29	63M	1		1LE1002-0BB6 ■ - ■ JA4	343			1LE1002-0BB6 ■ - ■ KA4	337		
0,55	3/4	0,63	71M	1		1LE1002-0CB6 ■ - ■ JA4	457			1LE1002-0CB6 ■ - ■ KA4	453		
1,1	1,5	1,27	80M	3▼		1LE1003-0DB6 ■ - ■ JA4	consultar			1LE1003-0DB6 ■ - ■ KA4	consultar		
2,2	3,0	2,55	90L	3▼		1LE1003-0EB6 ■ - ■ JA4	consultar			1LE1003-0EB6 ■ - ■ KA4	consultar		
4	5,5	4,55	100L	3▼		1LE1003-1AB6 ■ - ■ JA4	consultar			1LE1003-1AB6 ■ - ■ KA4	consultar		
5,5	7,5	6,3	112M	3▼		1LE1003-1BB6 ■ - ■ JA4	consultar			1LE1003-1BB6 ■ - ■ KA4	consultar		
11	15	12,6	132M	3▼	●	1LE1003-1CB6 ■ - ■ JA4	3.030			1LE1003-1CB6 ■ - ■ KA4	3.025		
18,5	25	21,3	160L	3▼	●	1LE1003-1DB6 ■ - ■ JA4	4.450			1LE1003-1DB6 ■ - ■ KA4	4.432		
30	40	34,5	180L	3▼	●	1LE1003-1EB6 ■ - ■ JA4	6.610						
37	50	42,5	200L	3▼	●	1LE1003-2AB6 ■ - ■ JA4	7.880						
55	75	63	225M	3▼		1LE1503-2BB6 ■ - ■ JA4	11.500						
75	100	86	250M	3▼		1LE1503-2CB6 ■ - ■ JA4	15.500						
110	150	127	280M	3▼		1LE1503-2DB6 ■ - ■ JA4	22.300						

Tensión y frecuencia							
230/400V Δ/Y 50Hz 460V Y 60Hz	2	2			2	2	
400/690V Δ/Y 50Hz 460V Δ 60Hz	3	4			3	4	
500V Y 50Hz	2	7			2	7	
500V Δ 50Hz	4	0			4	0	

Para corroborar la validez de este documento consulte la siguiente página web	
Código Seguro de Validación	**61e705588eec45f88ea7f2f5f0494641001**
Url de validación	*https://eamic.elda.es/absis/idi/arx/idiarxabsaweb/asp/verificadorfirma.asp*
Metadatos	**Origen: Origen administración Estado de elaboración: Copia auténtica de documento original**

Motores para uso de red según Reglamento

Series SIMOTICS GP de aluminio y SIMOTICS SD de fundición de hierro

Gama estándar

15 días · 20 días · 25 días · Consultar

Potencia 50 Hz kW	HP	Potencia 60 Hz kW	Tamaño	IE	Notas	Referencia **B3**	Precio catálogo Descuento 30K	Precio tipo preferente Descuento 30A/30P 230/400V	400/690V	Referencia **B5/V1** (en 1LE1 315L solo V1)	Precio catálogo Descuento 30K	Precio tipo preferente Descuento 30A/30P 230/400V	400/690V
6 Polos · Gama estándar													
0,09	1/8	0,1	63M	1▲		1LE1002-0BC2 ■ - ■ AA4	296	243	-	1LE1002-0BC2 ■ - ■ FA4	337	277	-
0,18	1/4	0,21	71M	1▲	●	1LE1002-0CC2 ■ - ■ AA4	314	257	-	1LE1002-0CC2 ■ - ■ FA4	360	295	-
0,25	1/3	0,29		1▲	●	1LE1002-0CC3 ■ - ■ AA4	350	287	-	1LE1002-0CC3 ■ - ■ FA4	396	325	-
0,37	1/2	0,43	80M	1▲	●	1LE1002-0DC2 ■ - ■ AA4	404	323	-	1LE1002-0DC2 ■ - ■ FA4	456	365	-
0,55	3/4	0,63		1▲	●	1LE1002-0DC3 ■ - ■ AA4	467	374	-	1LE1002-0DC3 ■ - ■ FA4	519	415	-
0,75	1	0,86	90S	3▼	●	1LE1003-0EC0 ■ - ■ AA4	710	568	-	1LE1003-0EC0 ■ - ■ FA4	773	618	-
1,1	1,5	1,3	90L	3▼	●	1LE1003-0EC4 ■ - ■ AA4	880	704	-	1LE1003-0EC4 ■ - ■ FA4	943	754	-
1,5	2	1,75	100L	3▼	●	1LE1003-1AC4 ■ - ■ AA4	978	782	782	1LE1003-1AC4 ■ - ■ FA4	1.055	844	844
2,2	3	2,55	112M	3▼	●	1LE1003-1BC2 ■ - ■ AA4	1.240	992	992	1LE1003-1BC2 ■ - ■ FA4	1.336	1.070	1.070
3	4	3,45	132S	3▼	●	1LE1003-1CC0 ■ - ■ AA4	1.550	1.240	1.240	1LE1003-1CC0 ■ - ■ FA4	1.675	1.340	1.340
4	5,5	4,55	132M	3▼	●	1LE1003-1CC2 ■ - ■ AA4	1.910	1.530	1.530	1LE1003-1CC2 ■ - ■ FA4	2.035	1.630	1.630
5,5	7,5	6,3		3▼	●	1LE1003-1CC3 ■ - ■ AA4	2.400	1.920	1.920	1LE1003-1CC3 ■ - ■ FA4	2.525	2.020	2.020
7,5	10	8,6	160M	3▼	●	1LE1003-1DC2 ■ - ■ AA4	3.050	2.440	2.440	1LE1003-1DC2 ■ - ■ FA4	3.212	2.570	2.570
11	15	12,6	160L	3▼	●	1LE1003-1DC4 ■ - ■ AA4	4.210	3.370	3.370	1LE1003-1DC4 ■ - ■ FA4	4.372	3.500	3.500
15	20	18	180L	3▼	●	1LE1003-1EC4 ■ - ■ AA4	5.200	-	4.520	1LE1003-1EC4 ■ - ■ FA4	5.456	-	4.750
18,5	25	22	200L	3▼	●	1LE1003-2AC4 ■ - ■ AA4	6.340	-	5.520	1LE1003-2AC4 ■ - ■ FA4	6.651	-	5.790
22	30	26,5		3▼	●	1LE1003-2AC5 ■ - ■ AA4	7.360	-	6.400	1LE1003-2AC5 ■ - ■ FA4	7.671	-	6.670
30	40	36	225M	3▼		1LE1503-2BC2 ■ - ■ AA4	9.900	-	8.610	1LE1503-2BC2 ■ - ■ FA4	10.302	-	-
37	50	44,5	250M	3▼		1LE1503-2CC2 ■ - ■ AA4	12.100	-	10.500	1LE1503-2CC2 ■ - ■ FA4	12.583	-	-
45	60	54	280S	3▼		1LE1503-2DC0 ■ - ■ AA4	14.600	-	12.700	1LE1503-2DC0 ■ - ■ FA4	15.303	-	-
55	75	66	280M	3▼		1LE1503-2DC2 ■ - ■ AA4	17.200	-	15.000	1LE1503-2DC2 ■ - ■ FA4	17.903	-	-
75	100	90	315S	3▼		1LE1503-3AC0 ■ - ■ AA4	23.400	-	20.400	1LE1503-3AC0 ■ - ■ FA4	24.400	-	-
90	125	108	315M	3▼		1LE1503-3AC2 ■ - ■ AA4	26.300	-	22.900	1LE1503-3AC2 ■ - ■ FA4	27.300	-	-
110	150	132	315L	3▼		1LE1503-3AC4 ■ - ■ AA4	31.700	-	27.600	1LE1503-3AC4 ■ - ■ GA4	32.700	-	-
132	180	158		3▼		1LE1503-3AC5 ■ - ■ AA4	37.700	-	32.800	1LE1503-3AC5 ■ - ■ GA4	38.700	-	-
160	220	192		3▼		1LE1503-3AC6 ■ - ■ AA4	45.800	-	39.800	1LE1503-3AC6 ■ - ■ GA4	46.800	-	-
200	270	200	315L	3▲		1LE5503-3AC7 ■ - ■ AA3	51.000	-	-	1LE5503-3AC7 ■ - ■ GA3	52.010	-	-
250	340	250		3▲		1LE5503-3AC8 ■ - ■ AA3	64.200	-	-	1LE5503-3AC8 ■ - ■ GA3	65.210	-	-
315	420	315	355L	3▲		1LE5603-3BC2 ■ - ■ AB3	85.200	-	-	1LE5603-3BC2 ■ - ■ GB3	89.200	-	-
355	480	355		3▲		1LE5603-3BC3 ■ - ■ AB3	91.100	-	-	1LE5603-3BC3 ■ - ■ GB3	95.100	-	-
400	540	400		3▲		1LE5603-3BC4 ■ - ■ AB3	98.800	-	-	1LE5603-3BC4 ■ - ■ GB3	102.800	-	-
6 Polos - Potencia aumentada (carcasa reducida)													
2,2	3	2,55	100L	3▼		1LE1003-1AC6 ■ - ■ AA4	consultar			1LE1003-1AC6 ■ - ■ FA4	consultar		
3	4	3,45	112M	3▼		1LE1003-1BC6 ■ - ■ AA4	consultar			1LE1003-1BC6 ■ - ■ FA4	consultar		
7,5	10	8,6	132M	3▼		1LE1003-1CC6 ■ - ■ AA4	consultar			1LE1003-1CC6 ■ - ■ FA4	consultar		
15	20	17,3	160L	3▼		1LE1003-1DC6 ■ - ■ AA4	consultar			1LE1003-1DC6 ■ - ■ FA4	consultar		
18,5	25	22	180L	3▼	●	1LE1003-1EC6 ■ - ■ AA4	6.340			1LE1003-1EC6 ■ - ■ FA4	6.596		
30	40	34,5	200L	3▼	●	1LE1003-2AC6 ■ - ■ AA4	9.630			1LE1003-2AC6 ■ - ■ FA4	9.941		
37	50	44,5	225M	3▼		1LE1503-2BC6 ■ - ■ AA4	12.100			1LE1503-2BC6 ■ - ■ FA4	12.502		
45	60	54	250M	3▼		1LE1503-2CC6 ■ - ■ AA4	14.700			1LE1503-2CC6 ■ - ■ FA4	15.183		
75	100	90	280M	3▼		1LE1503-2DC6 ■ - ■ AA4	23.400			1LE1503-2DC6 ■ - ■ FA4	24.103		

Tensión y frecuencia											
230/400V Δ/Y 50Hz 460V Y 60Hz	2	3	2	4				2	3	2	4
400/690V Δ/Y 50Hz 460V Δ 60Hz	2	4	7	0				2	4	7	0
500V Y 50Hz											
500V Δ 50Hz											

Para corroborar la validez de este documento consulte la siguiente página web	
Código Seguro de Validación	**61e705588eec45f88ea7f2f5f0494641001**
Url de validación	*https://eamic.elda.es/absis/idi/arx/idiarxabsaweb/asp/verificadorfirma.asp*
Metadatos	**Origen: Origen administración Estado de elaboración: Copia auténtica de documento original**

Motores para uso de red según Reglamento

Series SIMOTICS GP de aluminio y SIMOTICS SD de fundición de hierro

Gama estándar

15 días · 20 días · 25 días · Consultar

Potencia 50 Hz kW	HP	Potencia 60 Hz kW	Tamaño	IE	Notas	Referencia B35	Precio catálogo Descuento 30K	Precio tipo preferente Descuento 30A/30P 230/400V	400/690V	Referencia B14 normal (pequeña)	Precio catálogo Descuento 30K	Precio tipo preferente Descuento 30A/30P 230/400V	400/690V
6 Polos · Gama estándar													
0,09	1/8	0,1	63M	1▲		1LE1002-0BC2 ■ - ■ JA4	343	-	-	1LE1002-0BC2 ■ - ■ KA4	337	277	-
0,18	1/4	0,21	71M	1▲	●	1LE1002-0CC2 ■ - ■ JA4	364	-	-	1LE1002-0CC2 ■ - ■ KA4	360	295	-
0,25	1/3			1▲	●	1LE1002-0CC3 ■ - ■ JA4	400	-	-	1LE1002-0CC3 ■ - ■ KA4	396	325	-
0,37	1/2	0,43	80M	1▲	●	1LE1002-0DC2 ■ - ■ JA4	459	-	-	1LE1002-0DC2 ■ - ■ KA4	456	365	-
0,55	3/4	0,63		1▲	●	1LE1002-0DC3 ■ - ■ JA4	522	-	-	1LE1002-0DC3 ■ - ■ KA4	519	415	-
0,75	1	0,86	90S	3▼	●	1LE1003-0EC0 ■ - ■ JA4	775	-	-	1LE1003-0EC0 ■ - ■ KA4	773	649	-
1,1	1,5	1,3	90L	3▼	●	1LE1003-0EC4 ■ - ■ JA4	945	-	-	1LE1003-0EC4 ■ - ■ KA4	943	792	-
1,5	2	1,75	100L	3▼	●	1LE1003-1AC4 ■ - ■ JA4	1.063	-	-	1LE1003-1AC4 ■ - ■ KA4	1.055	844	-
2,2	3	2,55	112M	3▼	●	1LE1003-1BC2 ■ - ■ JA4	1.345	-	-	1LE1003-1BC2 ■ - ■ KA4	1.336	1.070	-
3	4	3,45	132S	3▼	●	1LE1003-1CC0 ■ - ■ JA4	1.680	-	-	1LE1003-1CC0 ■ - ■ KA4	1.675	1.340	-
4	5,5	4,55	132M	3▼	●	1LE1003-1CC2 ■ - ■ JA4	2.040	-	1.630	1LE1003-1CC2 ■ - ■ KA4	2.035	-	-
5,5	7,5	6,3		3▼	●	1LE1003-1CC3 ■ - ■ JA4	2.530	-	2.020	1LE1003-1CC3 ■ - ■ KA4	2.525	-	-
7,5	10	8,6	160M	3▼	●	1LE1003-1DC2 ■ - ■ JA4	3.230	-	2.580	1LE1003-1DC2 ■ - ■ KA4	3.212	-	-
11	15	12,6	160L	3▼	●	1LE1003-1DC4 ■ - ■ JA4	4.390	-	3.510	1LE1003-1DC4 ■ - ■ KA4	4.372	-	-
15	20	18	180L	3▼	●	1LE1003-1EC4 ■ - ■ JA4	5.500	-	4.790				
18,5	25	22	200L	3▼	●	1LE1003-2AC4 ■ - ■ JA4	6.740	-	5.860				
22	30	26,5		3▼	●	1LE1003-2AC5 ■ - ■ JA4	7.760	-	6.750				
30	40	36	225M	3▼		1LE1503-2BC2 ■ - ■ JA4	10.400	-	-				
37	50	44,5	250M	3▼		1LE1503-2CC2 ■ - ■ JA4	12.800	-	-				
45	60	54	280S	3▼		1LE1503-2DC0 ■ - ■ JA4	15.500	-	-				
55	75	66	280M	3▼		1LE1503-2DC2 ■ - ■ JA4	18.100	-	-				
75	100	90	315S	3▼		1LE1503-3AC0 ■ - ■ JA4	24.550	-	-				
90	125	108	315M	3▼		1LE1503-3AC2 ■ - ■ JA4	27.450	-	-				
110	150	132	315L	3▼		1LE1503-3AC4 ■ - ■ JA4	32.850	-	-				
132	180	158		3▼		1LE1503-3AC5 ■ - ■ JA4	38.850	-	-				
160	220	192		3▼		1LE1503-3AC6 ■ - ■ JA4	46.950	-	-				
200	270	200	315L	3▲		1LE5503-3AC7 ■ - ■ JA0	52.150	-	-				
250	340	250		3▲		1LE5503-3AC8 ■ - ■ JA0	65.350	-	-				
315	420	315	355L	3▲		1LE5603-3BC2 ■ - ■ JB0	89.400	-	-				
355	480	355		3▲		1LE5603-3BC3 ■ - ■ JB0	95.300	-	-				
400	540	400		3▲		1LE5603-3BC4 ■ - ■ JB0	103.000	-	-				
6 Polos - Potencia aumentada (carcasa reducida)													
2,2	3	2,55	100L	3▼		1LE1003-1AC6 ■ - ■ JA4	consultar			1LE1003-1AC6 ■ - ■ KA4	consultar		
3	4	3,45	112M	3▼		1LE1003-1BC6 ■ - ■ JA4	consultar			1LE1003-1BC6 ■ - ■ KA4	consultar		
7,5	10	8,6	132M	3▼		1LE1003-1CC6 ■ - ■ JA4	consultar			1LE1003-1CC6 ■ - ■ KA4	consultar		
15	20	17,3	160L	3▼		1LE1003-1DC6 ■ - ■ JA4	consultar			1LE1003-1DC6 ■ - ■ KA4	consultar		
18,5	25	22	180L	3▼	●	1LE1003-1EC6 ■ - ■ JA4	6.640						
30	40	34,5	200L	3▼	●	1LE1003-2AC6 ■ - ■ JA4	10.030						
37	50	44,5	225M	3▼		1LE1503-2BC6 ■ - ■ JA4	12.600						
45	60	54	250M	3▼		1LE1503-2CC6 ■ - ■ JA4	15.400						
75	100	90	280M	3▼		1LE1503-2DC6 ■ - ■ JA4	24.300						

Tensión y frecuencia											
230/400V Δ/Y 50Hz 460V Y 60Hz	2	2						2	2		
400/690V Δ/Y 50Hz 460V Δ 60Hz	3	4						3	4		
500V Y 50Hz	2	7						2	7		
500V Δ 50Hz	4	0						4	0		

Para corroborar la validez de este documento consulte la siguiente página web	
Código Seguro de Validación	**61e705588eec45f88ea7f2f5f0494641001**
Url de validación	*https://eamic.elda.es/absis/idi/arx/idiarxabsaweb/asp/verificadorfirma.asp*
Metadatos	**Origen: Origen administración Estado de elaboración: Copia auténtica de documento original**

Motores para uso de red según Reglamento

Series SIMOTICS GP de aluminio y SIMOTICS SD de fundición de hierro

Gama estándar

15 días · 20 días · 25 días · Consultar

Potencia 50 Hz kW	HP	Potencia 60 Hz kW	Tamaño	IE	Notas	Referencia **B3**	Precio catálogo Descuento 30K	Precio tipo preferente Descuento 30A/30P 230/400V	400/690V	Referencia **B5/V1** (en 1LE1 315L solo V1)	Precio catálogo Descuento 30K	Precio tipo preferente Descuento 30A/30P 230/400V	400/690V
8 Polos · Gama estándar													
0,09	1/8	0,1	71M	1 ▲	●	1LE1002-0CD2 ■ - ■ AA4	330	-	-	1LE1002-0CD2 ■ - ■ FA4	376	-	-
0,12	1/6	0,14		1 ▲	●	1LE1002-0CD3 ■ - ■ AA4	372	-	-	1LE1002-0CD3 ■ - ■ FA4	418	-	-
0,18	1/4	0,21	80M	2		1LE1501-0DD2 ■ - ■ AA4	631	-	-	1LE1501-0DD2 ■ - ■ FA4	683	-	-
0,25	1/3	0,29		2		1LE1501-0DD3 ■ - ■ AA4	776	-	-	1LE1501-0DD3 ■ - ■ FA4	828	-	-
0,37	1/2	0,43	90S	2		1LE1501-0ED0 ■ - ■ AA4	911	-	-	1LE1501-0ED0 ■ - ■ FA4	974	-	-
0,55	3/4	0,63	90L	2		1LE1501-0ED4 ■ - ■ AA4	1.050	-	-	1LE1501-0ED4 ■ - ■ FA4	1.113	-	-
0,75	1	0,86	100L	1 ▲	●	1LE1002-1AD4 ■ - ■ AA4	729	-	-	1LE1002-1AD4 ■ - ■ FA4	806	-	-
1,1	1,5	1,27		1 ▲	●	1LE1002-1AD5 ■ - ■ AA4	922	-	-	1LE1002-1AD5 ■ - ■ FA4	999	-	-
1,5	2	1,75	112M	1 ▲	●	1LE1002-1BD2 ■ - ■ AA4	1.100	-	-	1LE1002-1BD2 ■ - ■ FA4	1.196	-	-
2,2	3	2,55	132S	1 ▲	●	1LE1002-1CD0 ■ - ■ AA4	1.420	-	-	1LE1002-1CD0 ■ - ■ FA4	1.545	-	-
3	4	3,45	132M	1 ▲	●	1LE1002-1CD2 ■ - ■ AA4	1.730	-	-	1LE1002-1CD2 ■ - ■ FA4	1.855	-	-
4	5,5	4,55	160M	1 ▲	●	1LE1002-1DD2 ■ - ■ AA4	2.120	-	-	1LE1002-1DD2 ■ - ■ FA4	2.282	-	-
5,5	7,5	6,3		1 ▲	●	1LE1002-1DD3 ■ - ■ AA4	2.630	-	-	1LE1002-1DD3 ■ - ■ FA4	2.792	-	-
7,5	10	8,6	160L	1 ▲	●	1LE1002-1DD4 ■ - ■ AA4	3.250	-	-	1LE1002-1DD4 ■ - ■ FA4	3.412	-	-
11	15	13,2	180L	1 ▲		1LE1502-1ED4 ■ - ■ AA4	4.270	-	-	1LE1502-1ED4 ■ - ■ FA4	4.526	-	-
15	20	18	200L	1 ▲		1LE1502-2AD5 ■ - ■ AA4	5.640	-	-	1LE1502-2AD5 ■ - ■ FA4	5.951	-	-
18,5	25	22	225S	1 ▲		1LE1502-2BD0 ■ - ■ AA4	6.610	-	-	1LE1502-2BD0 ■ - ■ FA4	7.012	-	-
22	30	26,5	225M	1 ▲		1LE1502-2BD2 ■ - ■ AA4	7.670	-	-	1LE1502-2BD2 ■ - ■ FA4	8.072	-	-
30	40	36	250M	1 ▲		1LE1502-2CD2 ■ - ■ AA4	10.100	-	-	1LE1502-2CD2 ■ - ■ FA4	10.583	-	-
37	50	44,5	280S	1 ▲		1LE1502-2DD0 ■ - ■ AA4	12.200	-	-	1LE1502-2DD0 ■ - ■ FA4	12.903	-	-
45	60	54	280M	1 ▲		1LE1502-2DD2 ■ - ■ AA4	14.800	-	-	1LE1502-2DD2 ■ - ■ FA4	15.503	-	-
55	75	66	315S	1 ▲		1LE1502-3AD0 ■ - ■ AA4	18.100	-	-	1LE1502-3AD0 ■ - ■ FA4	19.100	-	-
75	100	90	315M	1 ▲		1LE1502-3AD2 ■ - ■ AA4	24.200	-	-	1LE1502-3AD2 ■ - ■ FA4	25.200	-	-
90	125	108	315L	1 ▲		1LE1502-3AD4 ■ - ■ AA4	28.600	-	-	1LE1502-3AD4 ■ - ■ GA4	29.610	-	-
110	150	132		1 ▲		1LE1502-3AD5 ■ - ■ AA4	34.500	-	-	1LE1502-3AD5 ■ - ■ GA4	35.510	-	-
132	180	158		1 ▲		1LE1502-3AD6 ■ - ■ AA4	41.300	-	-	1LE1502-3AD6 ■ - ■ GA4	42.310	-	-
160	220	160	315L	3 ▲		1LE5503-3AD. ■ - ■ AA3	consultar	-	-	1LE5503-3AD. ■ - ■ GA3	consultar	-	-
200	270	200		3 ▲		1LE5503-3AD. ■ - ■ AA3	consultar	-	-	1LE5503-3AD. ■ - ■ GA3	consultar	-	-
250	340	250	355L	3 ▲		1LE5603-3BD. ■ - ■ AB4	consultar	-	-	1LE5603-3BD. ■ - ■ GB3	consultar	-	-
315	420	315		3 ▲		1LE5603-3BD. ■ - ■ AB4	consultar	-	-	1LE5603-3BD. ■ - ■ GB3	consultar	-	-
8 Polos - Potencia aumentada (carcasa reducida)													
15	20	22	180M	1 ▲		1LE1502-1ED6 ■ - ■ AA4	5.640			1LE1502-1ED6 ■ - ■ FA4	5.896		
18,5	25	36	200L	1 ▲		1LE1502-2AD6 ■ - ■ AA4	6.610			1LE1502-2AD6 ■ - ■ FA4	6.921		
30	40	44,5	225M	1 ▲		1LE1502-2BD6 ■ - ■ AA4	8.920			1LE1502-2BD6 ■ - ■ FA4	9.322		
37	50	54	250M	1 ▲		1LE1502-2CD6 ■ - ■ AA4	11.200			1LE1502-2CD6 ■ - ■ FA4	11.683		
55	75	90	280M	1 ▲		1LE1502-2DD6 ■ - ■ AA4	16.400			1LE1502-2DD6 ■ - ■ FA4	17.103		

Tensión y frecuencia									
230/400V Δ/Y 50Hz 460V Y 60Hz	2	3	2	4	2	4	2	3	2	4	2	4
400/690V Δ/Y 50Hz 460V Δ 60Hz	2	4	7	0	2	4	7	0				
500V Y 50Hz												
500V Δ 50Hz												

Para corroborar la validez de este documento consulte la siguiente página web	
Código Seguro de Validación	**61e705588eec45f88ea7f2f5f0494641001**
Url de validación	*https://eamic.elda.es/absis/idi/arx/idiarxabsaweb/asp/verificadorfirma.asp*
Metadatos	**Origen: Origen administración Estado de elaboración: Copia auténtica de documento original**

Motores para uso de red según Reglamento

Series SIMOTICS GP de aluminio y SIMOTICS SD de fundición de hierro

Gama estándar

15 días · 20 días · 25 días · Consultar

Potencia 50 Hz kW	HP	Potencia 60 Hz kW	Tamaño	IE	Notas	Referencia B35	Precio catálogo Descuento 30K	Precio tipo preferente Descuento 30A/30P 230/400V	400/690V	Referencia B14 normal (pequeña)	Precio catálogo Descuento 30K	Precio tipo preferente Descuento 30A/30P 230/400V	400/690V
8 Polos · Gama estándar													
0,09	1/8	0,1	71M	1▲	●	1LE1002-0CD2 ■ - ■ JA4	380	-	-	1LE1002-0CD2 ■ - ■ KA4	376	-	-
0,12	1/6	0,14		1▲	●	1LE1002-0CD3 ■ - ■ JA4	422	-	-	1LE1002-0CD3 ■ - ■ KA4	418	-	-
0,18	1/4	0,21	80M	2		1LE1501-0DD2 ■ - ■ JA4	686	-	-	1LE1501-0DD2 ■ - ■ KA4	683	-	-
0,25	1/3	0,29		2		1LE1501-0DD3 ■ - ■ JA4	831	-	-	1LE1501-0DD3 ■ - ■ KA4	828	-	-
0,37	1/2	0,43	90S	2		1LE1501-0ED0 ■ - ■ JA4	976	-	-	1LE1501-0ED0 ■ - ■ KA4	974	-	-
0,55	3/4	0,63	90L	2		1LE1501-0ED4 ■ - ■ JA4	1.115	-	-	1LE1501-0ED4 ■ - ■ KA4	1.113	-	-
0,75	1	0,86	100L	1▲	●	1LE1002-1AD4 ■ - ■ JA4	814	-	-	1LE1002-1AD4 ■ - ■ KA4	806	-	-
1,1	1,5	1,27		1▲	●	1LE1002-1AD5 ■ - ■ JA4	1.007	-	-	1LE1002-1AD5 ■ - ■ KA4	999	-	-
1,5	2	1,75	112M	1▲	●	1LE1002-1BD2 ■ - ■ JA4	1.205	-	-	1LE1002-1BD2 ■ - ■ KA4	1.196	-	-
2,2	3	2,55	132S	1▲	●	1LE1002-1CD0 ■ - ■ JA4	1.550	-	-	1LE1002-1CD0 ■ - ■ KA4	1.545	-	-
3	4	3,45	132M	1▲	●	1LE1002-1CD2 ■ - ■ JA4	1.860	-	-	1LE1002-1CD2 ■ - ■ KA4	1.855	-	-
4	5,5	4,55	160M	1▲	●	1LE1002-1DD2 ■ - ■ JA4	2.300	-	-	1LE1002-1DD2 ■ - ■ KA4	2.282	-	-
5,5	7,5	6,3		1▲	●	1LE1002-1DD3 ■ - ■ JA4	2.810	-	-	1LE1002-1DD3 ■ - ■ KA4	2.792	-	-
7,5	10	8,6	160L	1▲	●	1LE1002-1DD4 ■ - ■ JA4	3.430	-	-	1LE1002-1DD4 ■ - ■ KA4	3.412	-	-
11	15	13,2	180L	1▲		1LE1502-1ED4 ■ - ■ JA4	4.570	-	-				
15	20	18	200L	1▲		1LE1502-2AD5 ■ - ■ JA4	6.040	-	-				
18,5	25	22	225S	1▲		1LE1502-2BD0 ■ - ■ JA4	7.110	-	-				
22	30	26,5	225M	1▲		1LE1502-2BD2 ■ - ■ JA4	8.170	-	-				
30	40	36	250M	1▲		1LE1502-2CD2 ■ - ■ JA4	10.800	-	-				
37	50	44,5	280S	1▲		1LE1502-2DD0 ■ - ■ JA4	13.100	-	-				
45	60	54	280M	1▲		1LE1502-2DD2 ■ - ■ JA4	15.700	-	-				
55	75	66	315S	1▲		1LE1502-3AD0 ■ - ■ JA4	19.250	-	-				
75	100	90	315M	1▲		1LE1502-3AD2 ■ - ■ JA4	25.350	-	-				
90	125	108	315L	1▲		1LE1502-3AD4 ■ - ■ JA4	29.750	-	-				
110	150	132		1▲		1LE1502-3AD5 ■ - ■ JA4	35.650	-	-				
132	180	158		1▲		1LE1502-3AD6 ■ - ■ JA4	42.450	-	-				
160	220	160	315L	3▲		1LE5503-3AD. ■ - ■ JA3	consultar	-	-				
200	270	200		3▲		1LE5503-3AD. ■ - ■ JA3	consultar	-	-				
250	340	250	355L	3▲		1LE5603-3BD. ■ - ■ JB3	consultar	-	-				
315	420	315		3▲		1LE5603-3BD. ■ - ■ JB3	consultar	-	-				
8 Polos - Potencia aumentada (carcasa reducida)													
15	20	22	180M	1▲		1LE1502-1ED6 ■ - ■ JA4	5.940						
18,5	25	36	200L	1▲		1LE1502-2AD6 ■ - ■ JA4	7.010						
30	40	44,5	225M	1▲		1LE1502-2BD6 ■ - ■ JA4	9.420						
37	50	54	250M	1▲		1LE1502-2CD6 ■ - ■ JA4	11.900						
55	75	90	280M	1▲		1LE1502-2DD6 ■ - ■ JA4	17.300						

Tensión y frecuencia							
230/400V Δ/Y 50Hz 460V Y 60Hz	2	2			2	2	
400/690V Δ/Y 50Hz 460V Δ 60Hz	3	4			3	4	
500V Y 50Hz	2	7			2	7	
500V Δ 50Hz	4	0			4	0	

MOTORES RED

8

Para corroborar la validez de este documento consulte la siguiente página web	
Código Seguro de Validación	**61e705588eec45f88ea7f2f5f0494641001**
Url de validación	*https://eamic.elda.es/absis/idi/arx/idiarxabsaweb/asp/verificadorfirma.asp*
Metadatos	**Origen: Origen administración Estado de elaboración: Copia auténtica de documento original**

Motores para uso con variador según Reglamento

Series SIMOTICS GP de aluminio y SIMOTICS SD de fundición de hierro

Gama estándar

8 días · 15 días · 20 días · 25 días · Consultar

Potencia 50 Hz kW	Potencia 50 Hz HP	Potencia 60 Hz kW	Tamaño	IE	Notas	Referencia B3	Precio catálogo Descuento 30K	Precio tipo preferente Descuento 30A/30P 230/400V	Precio tipo preferente Descuento 30A/30P 400/690V	Referencia B5/V1 (en 1LE1 315L solo V1)	Precio catálogo Descuento 30K	Precio tipo preferente Descuento 30A/30P 230/400V	Precio tipo preferente Descuento 30A/30P 400/690V
2 Polos · Gama estándar													
0,18	1/4	0,21	63M	1 ▲		1LE1002-0BA2 ■ - ■ AA4	278	228	-	1LE1002-0BA2 ■ - ■ FA4	319	262	-
0,25	1/3	0,29		1 ▲		1LE1002-0BA3 ■ - ■ AA4	295	242	-	1LE1002-0BA3 ■ - ■ FA4	336	276	-
0,37	1/2	0,43	71M	1 ▲	●	1LE1002-0CA2 ■ - ■ AA4	299	245	-	1LE1002-0CA2 ■ - ■ FA4	345	283	-
0,55	3/4	0,63		1 ▲	●	1LE1002-0CA3 ■ - ■ AA4	335	275	-	1LE1002-0CA3 ■ - ■ FA4	381	312	-
0,75	1	0,86	80M	2 ▲▼	●	1LE1001-0DA2 ■ - ■ AA4	471	377	-	1LE1001-0DA2 ■ - ■ FA4	523	418	-
1,1	1,5	1,27		2 ▲▼	●	1LE1001-0DA3 ■ - ■ AA4	538	430	-	1LE1001-0DA3 ■ - ■ FA4	590	472	-
1,5	2	1,75	90S	2 ▲▼	●	1LE1001-0EA0 ■ - ■ AA4	622	498	-	1LE1001-0EA0 ■ - ■ FA4	685	548	-
2,2	3	2,55	90L	2 ▲▼	●	1LE1001-0EA4 ■ - ■ AA4	802	642	-	1LE1001-0EA4 ■ - ■ FA4	865	692	-
3	4	3,45	100L	2 ▲▼	●	1LE1001-1AA4 ■ - ■ AA4	963	770	770	1LE1001-1AA4 ■ - ■ FA4	1.040	832	832
4	5,5	4,55	112M	2 ▲▼	●	1LE1001-1BA2 ■ - ■ AA4	1.140	912	912	1LE1001-1BA2 ■ - ■ FA4	1.236	989	989
5,5	7,5	6,3	132S	2 ▲▼	●	1LE1001-1CA0 ■ - ■ AA4	1.430	1.140	1.140	1LE1001-1CA0 ■ - ■ FA4	1.555	1.240	1.240
7,5	10	8,6		2 ▲▼	●	1LE1001-1CA1 ■ - ■ AA4	1.810	1.450	1.450	1LE1001-1CA1 ■ - ■ FA4	1.935	1.550	1.550
11	15	12,6	160M	2 ▲▼	●	1LE1001-1DA2 ■ - ■ AA4	2.520	-	2.020	1LE1001-1DA2 ■ - ■ FA4	2.682	-	2.150
15	20	17,3		2 ▲▼	●	1LE1001-1DA3 ■ - ■ AA4	3.290	-	2.630	1LE1001-1DA3 ■ - ■ FA4	3.452	-	2.760
18,5	25	21,3	160L	2 ▲▼	●	1LE1001-1DA4 ■ - ■ AA4	3.920	-	3.140	1LE1001-1DA4 ■ - ■ FA4	4.082	-	3.270
22	30	24,5	180M	2 ▲▼	●	1LE1001-1EA2 ■ - ■ AA4	4.470	-	3.800	1LE1001-1EA2 ■ - ■ FA4 ▶	4.726	-	4.210
30	40	33,5	200L	2 ▲▼	●	1LE1001-2AA4 ■ - ■ AA4	5.800	-	4.930	1LE1001-2AA4 ■ - ■ FA4 ▶	6.111	-	5.390
37	50	41,5		2 ▲▼	●	1LE1001-2AA5 ■ - ■ AA4	7.280	-	6.190	1LE1001-2AA5 ■ - ■ FA4 ▶	7.591	-	6.650
45	60	51	225M	2 ▲▼		1LE1501-2BA2 ■ - ■ AA4	8.930	-	7.590	1LE1501-2BA2 ■ - ■ FA4	9.332	-	-
55	75	62	250M	2 ▲▼		1LE1501-2CA2 ■ - ■ AA4	10.600	-	9.010	1LE1501-2CA2 ■ - ■ FA4	11.083	-	-
75	100	84	280S	2 ▲▼		1LE1501-2DA0 ■ - ■ AA4-Z L51	16.360	-	Ⓟ	1LE1501-2DA0 ■ - ■ FA4-Z L51	17.063	-	-
90	125	101	280M	2 ▲▼		1LE1501-2DA2 ■ - ■ AA4-Z L51	19.060	-	Ⓟ	1LE1501-2DA2 ■ - ■ FA4-Z L51	19.763	-	-
110	150	123	315S	2 ▲▼		1LE1501-3AA0 ■ - ■ AA4-Z L51	22.550	-	-	1LE1501-3AA0 ■ - ■ FA4-Z L51	23.550	-	-
132	180	148	315M	2 ▲▼		1LE1501-3AA2 ■ - ■ AA4-Z L51	26.650	-	-	1LE1501-3AA2 ■ - ■ FA4-Z L51	27.650	-	-
160	220	180	315L	2 ▲▼		1LE1501-3AA4 ■ - ■ AA4-Z L51	32.650	-	-	1LE1501-3AA4 ■ - ■ GA4-Z L51	34.080	-	-
200	270	224		2 ▲▼		1LE1501-3AA5 ■ - ■ AA4-Z L51	40.250	-	-	1LE1501-3AA5 ■ - ■ GA4-Z L51	41.680	-	-
250	340	250	315L	3 ▲		1LE5503-3AA6 ■ - ■ AB3-Z L51	48.436	-	-	1LE5503-3AA6 ■ - ■ GB3-Z L51	49.446	-	-
315	420	315		3 ▲		1LE5503-3AA7 ■ - ■ AB3-Z L51	60.436	-	-	1LE5503-3AA7 ■ - ■ GB3-Z L51	61.446	-	-
355	480	355	355L	3 ▲		1LE5603-3BA3 ■ - ■ AB3-Z L51	69.800	-	-	1LE5603-3BA3 ■ - ■ GB3-Z L51	73.800	-	-
400	540	400		3 ▲		1LE5603-3BA4 ■ - ■ AB3-Z L51	79.500	-	-	1LE5603-3BA4 ■ - ■ GB3-Z L51	83.500	-	-
500	670	500		3 ▲		1LE5603-3BA5 ■ - ■ AB3-Z L51	103.100	-	-	1LE5603-3BA5 ■ - ■ GB3-Z L51	107.100	-	-
2 Polos - Potencia aumentada (carcasa reducida)													
0,37	1/2	0,43	63M	1		1LE1002-0BA6 ■ - ■ AA4	299			1LE1002-0BA6 ■ - ■ FA4	340		
0,75	1	0,86	71M	2 ▼		1LE1001-0CA6 ■ - ■ AA4	consultar			1LE1001-0CA6 ■ - ■ FA4	consultar		
1,5	2	1,75	80M	2 ▼		1LE1001-0DA6 ■ - ■ AA4	622			1LE1001-0DA6 ■ - ■ FA4	674		
3	4	3,45	90L	2 ▼		1LE1001-0EA6 ■ - ■ AA4	963			1LE1001-0EA6 ■ - ■ FA4	1.026		
4	5,5	4,55	100L	2 ▼	●	1LE1001-1AA6 ■ - ■ AA4	1.140			1LE1001-1AA6 ■ - ■ FA4	1.217		
5,5	7,5	6,3	112M	2 ▼	●	1LE1001-1BA6 ■ - ■ AA4	1.430			1LE1001-1BA6 ■ - ■ FA4	1.526		
11	15	12,6	132M	2 ▲▼	●	1LE1001-1CA6 ■ - ■ AA4	2.520			1LE1001-1CA6 ■ - ■ FA4	2.645		
22	30	25,3	160L	2 ▲▼	●	1LE1001-1DA6 ■ - ■ AA4	4.630			1LE1001-1DA6 ■ - ■ FA4	4.792		
30	40	33,5	180L	2 ▲▼	●	1LE1001-1EA6 ■ - ■ AA4	5.800			1LE1001-1EA6 ■ - ■ FA4	6.056		
45	60	51	200L	2 ▲▼	●	1LE1001-2AA6 ■ - ■ AA4	8.680			1LE1001-2AA6 ■ - ■ FA4	8.991		
55	75	62	225M	2 ▲▼		1LE1501-2BA6 ■ - ■ AA4	10.800			1LE1501-2BA6 ■ - ■ FA4	11.202		
75	100	84	250M	2 ▲▼		1LE1501-2CA6 ■ - ■ AA4	14.800			1LE1501-2CA6 ■ - ■ FA4	15.283		
110	150	123,0	280M	2 ▲▼		1LE1501-2DA6 ■ - ■ AA4-Z L51	22.860			1LE1501-2DA6 ■ - ■ FA4-Z L51	23.563		

Tensión y frecuencia								
230/400V Δ/Y 50Hz 460V Y 60Hz	2	2				2	2	
400/690V Δ/Y 50Hz 460V Δ 60Hz	3	4				3	4	
500V Y 50Hz	2	7				2	7	
500V Δ 50Hz	4	0				4	0	

Para corroborar la validez de este documento consulte la siguiente página web	
Código Seguro de Validación	**61e705588eec45f88ea7f2f5f0494641001**
Url de validación	*https://eamic.elda.es/absis/idi/arx/idiarxabsaweb/asp/verificadorfirma.asp*
Metadatos	**Origen: Origen administración Estado de elaboración: Copia auténtica de documento original**

Motores para uso con variador según Reglamento

Series SIMOTICS GP de aluminio y SIMOTICS SD de fundición de hierro

Gama estándar — 8 días · 15 días · 20 días · 25 días · Consultar

Potencia 50 Hz kW	Potencia 50 Hz HP	Potencia 60 Hz kW	Tamaño	IE	Notas	Referencia B35	Precio catálogo Descuento 30K	Precio tipo preferente Descuento 30A/30P 230/400V	Precio tipo preferente Descuento 30A/30P 400/690V	Referencia B14 normal (pequeña)	Precio catálogo Descuento 30K	Precio tipo preferente Descuento 30A/30P 230/400V	Precio tipo preferente Descuento 30A/30P 400/690V
2 Polos · Gama estándar													
0,18	1/4	0,21	63M	1 ▲		1LE1002-0BA2 ■ - ■ JA4	325	-	-	1LE1002-0BA2 ■ - ■ KA4	319	262	-
0,25	1/3	0,29		1 ▲		1LE1002-0BA3 ■ - ■ JA4	342	-	-	1LE1002-0BA3 ■ - ■ KA4	336	276	-
0,37	1/2	0,43	71M	1 ▲	●	1LE1002-0CA2 ■ - ■ JA4	349	-	-	1LE1002-0CA2 ■ - ■ KA4	345	283	-
0,55	3/4	0,63		1 ▲	●	1LE1002-0CA3 ■ - ■ JA4	385	-	-	1LE1002-0CA3 ■ - ■ KA4	381	312	-
0,75	1	0,86	80M	2 ▲▼	●	1LE1001-0DA2 ■ - ■ JA4	526	-	-	1LE1001-0DA2 ■ - ■ KA4	523	439	-
1,1	1,5	1,27		2 ▲▼	●	1LE1001-0DA3 ■ - ■ JA4	593	-	-	1LE1001-0DA3 ■ - ■ KA4	590	496	-
1,5	2	1,75	90S	2 ▲▼	●	1LE1001-0EA0 ■ - ■ JA4	687	-	-	1LE1001-0EA0 ■ - ■ KA4	685	575	-
2,2	3	2,55	90L	2 ▲▼	●	1LE1001-0EA4 ■ - ■ JA4	867	-	-	1LE1001-0EA4 ■ - ■ KA4	865	726	-
3	4	3,45	100L	2 ▲▼	●	1LE1001-1AA4 ■ - ■ JA4	1.048	-	-	1LE1001-1AA4 ■ - ■ KA4	1.040	-	-
4	5,5	4,55	112M	2 ▲▼	●	1LE1001-1BA2 ■ - ■ JA4	1.245	-	-	1LE1001-1BA2 ■ - ■ KA4	1.236	-	-
5,5	7,5	6,3	132S	2 ▲▼	●	1LE1001-1CA0 ■ - ■ JA4	1.560	-	-	1LE1001-1CA0 ■ - ■ KA4	1.555	-	-
7,5	10	8,6		2 ▲▼	●	1LE1001-1CA1 ■ - ■ JA4	1.940	-	-	1LE1001-1CA1 ■ - ■ KA4	1.935	-	-
11	15	12,6	160M	2 ▲▼	●	1LE1001-1DA2 ■ - ■ JA4	2.700	-	-	1LE1001-1DA2 ■ - ■ KA4	2.682	-	-
15	20	17,3		2 ▲▼	●	1LE1001-1DA3 ■ - ■ JA4	3.470	-	-	1LE1001-1DA3 ■ - ■ KA4	3.452	-	-
18,5	25	21,3	160L	2 ▲▼	●	1LE1001-1DA4 ■ - ■ JA4	4.100	-	-	1LE1001-1DA4 ■ - ■ KA4	4.082	-	-
22	30	24,5	180M	2 ▲▼	●	1LE1001-1EA2 ■ - ■ JA4	4.770	-	-				
30	40	33,5	200L	2 ▲▼	●	1LE1001-2AA4 ■ - ■ JA4	6.200	-	-				
37	50	41,5		2 ▲▼	●	1LE1001-2AA5 ■ - ■ JA4	7.680	-	-				
45	60	51	225M	2 ▲▼		1LE1501-2BA2 ■ - ■ JA4	9.430	-	-				
55	75	62	250M	2 ▲▼		1LE1501-2CA2 ■ - ■ JA4	11.300	-	-				
75	100	84	280S	2 ▲▼		1LE1501-2DA0 ■ - ■ JA4-Z L51	17.260	-	-				
90	125	101	280M	2 ▲▼		1LE1501-2DA2 ■ - ■ JA4-Z L51	19.960	-	-				
110	150	123	315S	2 ▲▼		1LE1501-3AA0 ■ - ■ JA4-Z L51	23.700	-	-				
132	180	148	315M	2 ▲▼		1LE1501-3AA2 ■ - ■ JA4-Z L51	27.800	-	-				
160	220	180	315L	2 ▲▼		1LE1501-3AA4 ■ - ■ JA4-Z L51	33.800	-	-				
200	270	224		2 ▲▼		1LE1501-3AA5 ■ - ■ JA4-Z L51	41.400	-	-				
250	340	250	315L	3 ▲		1LE5503-3AA6 ■ - ■ JB3-Z L51	49.586	-	-				
315	420	315		3 ▲		1LE5503-3AA7 ■ - ■ JB3-Z L51	61.586	-	-				
355	480	355	355L	3 ▲		1LE5603-3BA3 ■ - ■ JB3-Z L51	74.000	-	-				
400	540	400		3 ▲		1LE5603-3BA4 ■ - ■ JB3-Z L51	83.700	-	-				
500	670	500		3 ▲		1LE5603-3BA5 ■ - ■ JB3-Z L51	107.300	-	-				
2 Polos - Potencia aumentada (carcasa reducida)													
0,37	1/2	0,43	63M	1		1LE1002-0BA6 ■ - ■ JA4	346			1LE1002-0BA6 ■ - ■ KA4	340		
0,75	1	0,86	71M	2 ▼		1LE1001-0CA6 ■ - ■ JA4	consultar			1LE1001-0CA6 ■ - ■ KA4	consultar		
1,5	2	1,8	80M	2 ▼		1LE1001-0DA6 ■ - ■ JA4	677			1LE1001-0DA6 ■ - ■ KA4	674		
3	4	3,45	90L	2 ▼		1LE1001-0EA6 ■ - ■ JA4	1.028			1LE1001-0EA6 ■ - ■ KA4	1.026		
4	5,5	4,55	100L	2 ▼	●	1LE1001-1AA6 ■ - ■ JA4	1.225			1LE1001-1AA6 ■ - ■ KA4	1.217		
5,5	7,5	6,3	112M	2 ▼	●	1LE1001-1BA6 ■ - ■ JA4	1.535			1LE1001-1BA6 ■ - ■ KA4	1.526		
11	15	12,6	132M	2 ▲▼	●	1LE1001-1CA6 ■ - ■ JA4	2.650			1LE1001-1CA6 ■ - ■ KA4	2.645		
22	30	25,3	160L	2 ▲▼	●	1LE1001-1DA6 ■ - ■ JA4	4.810			1LE1001-1DA6 ■ - ■ KA4	4.792		
30	40	33,5	180L	2 ▲▼	●	1LE1001-1EA6 ■ - ■ JA4	6.100						
45	60	51	200L	2 ▲▼	●	1LE1001-2AA6 ■ - ■ JA4	9.080						
55	75	62	225M	2 ▲▼		1LE1501-2BA6 ■ - ■ JA4	11.300						
75	100	84	250M	2 ▲▼		1LE1501-2CA6 ■ - ■ JA4	15.500						
110	150	123	280M	2 ▲▼		1LE1501-2DA6 ■ - ■ JA4-Z L51	23.760						

Tensión y frecuencia						
230/400V Δ/Y 50Hz 460V Y 60Hz	2	2		2	2	
400/690V Δ/Y 50Hz 460V Δ 60Hz	3	4		3	4	
500V Y 50Hz	2	7		2	7	
500V Δ 50Hz	4	0		4	0	

2

MOTORES VARIADOR

Para corroborar la validez de este documento consulte la siguiente página web	
Código Seguro de Validación	**61e705588eec45f88ea7f2f5f0494641001**
Url de validación	*https://eamic.elda.es/absis/idi/arx/idiarxabsaweb/asp/verificadorfirma.asp*
Metadatos	**Origen: Origen administración Estado de elaboración: Copia auténtica de documento original**

Motores para uso con variador según Reglamento

Series SIMOTICS GP de aluminio y SIMOTICS SD de fundición de hierro

Gama estándar

8 días · 15 días · 20 días · 25 días · Consultar

Potencia 50 Hz kW	Potencia 50 Hz HP	Potencia 60 Hz kW	Tamaño	IE	Notas	Referencia B3	Precio catálogo Descuento 30K	Precio tipo preferente Descuento 30A/30P 230/400V	Precio tipo preferente Descuento 30A/30P 400/690V	Referencia B5/V1 (en 1LE1 315L solo V1)	Precio catálogo Descuento 30K	Precio tipo preferente Descuento 30A/30P 230/400V	Precio tipo preferente Descuento 30A/30P 400/690V
4 Polos · Gama estándar													
0,12	1/6	0,14	63M	1 ▲		1LE1002-0BB2 ■ - ■ AA4	273	224	-	1LE1002-0BB2 ■ - ■ FA4	314	258	-
0,18	1/4	0,21		1 ▲		1LE1002-0BB3 ■ - ■ AA4	295	242	-	1LE1002-0BB3 ■ - ■ FA4	336	276	-
0,25	1/3	0,29	71M	1 ▲	●	1LE1002-0CB2 ■ - ■ AA4	296	243	-	1LE1002-0CB2 ■ - ■ FA4	342	280	-
0,37	1/2	0,43		1 ▲	●	1LE1002-0CB3 ■ - ■ AA4	329	270	-	1LE1002-0CB3 ■ - ■ FA4	375	307	-
0,55	3/4	0,63	80M	1 ▲	●	1LE1002-0DB2 ■ - ■ AA4	387	310	-	1LE1002-0DB2 ■ - ■ FA4	439	351	-
0,75	1	0,86		2 ▲▼	●	1LE1001-0DB3 ■ - ■ AA4	510	408	-	1LE1001-0DB3 ■ - ■ FA4	562	450	-
1,1	1,5	1,27	90S	2 ▲▼	●	1LE1001-0EB0 ■ - ■ AA4	603	482	-	1LE1001-0EB0 ■ - ■ FA4	666	532	-
1,5	2	1,75	90L	2 ▲▼	●	1LE1001-0EB4 ■ - ■ AA4	716	573	-	1LE1001-0EB4 ■ - ■ FA4	779	623	-
2,2	3	2,55	100L	2 ▲▼	●	1LE1001-1AB4 ■ - ■ AA4	878	702	702	1LE1001-1AB4 ■ - ■ FA4	955	764	764
3	4	3,45		2 ▲▼	●	1LE1001-1AB5 ■ - ■ AA4	1.010	808	808	1LE1001-1AB5 ■ - ■ FA4	1.087	870	870
4	5,5	4,55	112M	2 ▲▼	●	1LE1001-1BB2 ■ - ■ AA4	1.240	992	992	1LE1001-1BB2 ■ - ■ FA4	1.336	1.070	1.070
5,5	7,5	6,3	132S	2 ▲▼	●	1LE1001-1CB0 ■ - ■ AA4	1.540	1.230	1.230	1LE1001-1CB0 ■ - ■ FA4	1.665	1.330	1.330
7,5	10	8,6	132M	2 ▲▼	●	1LE1001-1CB2 ■ - ■ AA4	1.960	1.570	1.570	1LE1001-1CB2 ■ - ■ FA4	2.085	1.670	1.670
11	15	12,6	160M	2 ▲▼	●	1LE1001-1DB2 ■ - ■ AA4	2.580	2.060	2.060	1LE1001-1DB2 ■ - ■ FA4	2.742	2.190	2.190
15	20	17,3	160L	2 ▲▼	●	1LE1001-1DB4 ■ - ■ AA4	3.330	2.660	2.660	1LE1001-1DB4 ■ - ■ FA4	3.492	2.790	2.790
18,5	25	21,3	180M	2 ▲▼	●	1LE1001-1EB2 ■ - ■ AA4	3.790	-	3.220	1LE1001-1EB2 ■ - ■ FA4	4.046	-	3.440
22	30	25,3	180L	2 ▲▼	●	1LE1001-1EB4 ■ - ■ AA4	4.410	-	3.750	1LE1001-1EB4 ■ - ■ FA4	4.666	-	3.970
30	40	34,5	200L	2 ▲▼	●	1LE1001-2AB5 ■ - ■ AA4	5.710	-	4.850	1LE1001-2AB5 ■ - ■ FA4	6.021	-	5.120
37	50	42,5	225S	2 ▲▼		1LE1501-2BB0 ■ - ■ AA4	7.130	-	6.060	1LE1501-2BB0 ■ - ■ FA4	7.532	-	-
45	60	52	225M	2 ▲▼		1LE1501-2BB2 ■ - ■ AA4	8.400	-	7.140	1LE1501-2BB2 ■ - ■ FA4	8.802	-	-
55	75	63	250M	2 ▲▼		1LE1501-2CB2 ■ - ■ AA4	10.200	-	8.670	1LE1501-2CB2 ■ - ■ FA4	10.683	-	-
75	100	86	280S	2 ▲▼		1LE1501-2DB0 ■ - ■ AA4-Z L51	15.560	-	Ⓟ	1LE1501-2DB0 ■ - ■ FA4-Z L51	16.263	-	-
90	125	104	280M	2 ▲▼		1LE1501-2DB2 ■ - ■ AA4-Z L51	17.960	-	Ⓟ	1LE1501-2DB2 ■ - ■ FA4-Z L51	18.663	-	-
110	150	127	315S	2 ▲▼		1LE1501-3AB0 ■ - ■ AA4-Z L51	22.050	-	Ⓟ	1LE1501-3AB0 ■ - ■ FA4-Z L51	23.050	-	-
132	180	152	315M	2 ▲▼		1LE1501-3AB2 ■ - ■ AA4-Z L51	25.750	-	Ⓟ	1LE1501-3AB2 ■ - ■ FA4-Z L51	26.750	-	-
160	220	184	315L	2 ▲▼		1LE1501-3AB4 ■ - ■ AA4-Z L51	30.650	-	Ⓟ	1LE1501-3AB4 ■ - ■ GA4-Z L51	31.660	-	-
200	270	230		2 ▲▼		1LE1501-3AB5 ■ - ■ AA4-Z L51	37.850	-	Ⓟ	1LE1501-3AB5 ■ - ■ GA4-Z L51	38.860	-	-
250	340	250	315L	3 ▲		1LE5503-3AB6 ■ - ■ AB3-Z L51	45.536	-	Ⓟ	1LE5503-3AB6 ■ - ■ GB3-Z L51	46.546	-	-
315	420	315		3 ▲		1LE5503-3AB7 ■ - ■ AB3-Z L51	56.936	-	Ⓟ	1LE5503-3AB7 ■ - ■ GB3-Z L51	57.946	-	-
355	480	355	355L	3 ▲		1LE5603-3BB3 ■ - ■ AB3-Z L51	65.700	-	-	1LE5603-3BB3 ■ - ■ GB3-Z L51	69.700	-	-
400	540	400		3 ▲		1LE5603-3BB4 ■ - ■ AB3-Z L51	74.100	-	-	1LE5603-3BB4 ■ - ■ GB3-Z L51	78.100	-	-
500	670	500		3 ▲		1LE5603-3BB5 ■ - ■ AB3-Z L51	95.500	-	-	1LE5603-3BB5 ■ - ■ GB3-Z L51	99.500	-	-
4 Polos - Potencia aumentada (carcasa reducida)													
0,25	1/4	0,29	63M	1		1LE1002-0BB6 ■ - ■ AA4	296			1LE1002-0BB6 ■ - ■ FA4	337		
0,55	3/4	0,63	71M	1		1LE1002-0CB6 ■ - ■ AA4	407			1LE1002-0CB6 ■ - ■ FA4	453		
1,1	1,5	1,27	80M	2 ▲		1LE1001-0DB6 ■ - ■ AA4	603			1LE1001-0DB6 ■ - ■ FA4	655		
2,2	3,0	2,55	90L	2 ▲	●	1LE1001-0EB6 ■ - ■ AA4	878			1LE1001-0EB6 ■ - ■ FA4	941		
4	5,5	4,55	100L	2 ▲	●	1LE1001-1AB6 ■ - ■ AA4	1.240			1LE1001-1AB6 ■ - ■ FA4	1.317		
5,5	7,5	6,3	112M	2 ▲	●	1LE1001-1BB6 ■ - ■ AA4	1.540			1LE1001-1BB6 ■ - ■ FA4	1.636		
11	15	12,6	132M	2 ▲▼	●	1LE1001-1CB6 ■ - ■ AA4	2.580			1LE1001-1CB6 ■ - ■ FA4	2.705		
18,5	25	21,3	160L	2 ▲▼	●	1LE1001-1DB6 ■ - ■ AA4	3.930			1LE1001-1DB6 ■ - ■ FA4	4.092		
30	40	34,5	180L	2 ▲▼	●	1LE1001-1EB6 ■ - ■ AA4	5.710			1LE1001-1EB6 ■ - ■ FA4	5.966		
37	50	42,5	200L	2 ▲▼	●	1LE1001-2AB6 ■ - ■ AA4	6.930			1LE1001-2AB6 ■ - ■ FA4	7.241		
55	75	63	225M	2 ▲▼		1LE1501-2BB6 ■ - ■ AA4	10.400			1LE1501-2BB6 ■ - ■ FA4	10.802		
75	100	86	250M	2 ▲▼		1LE1501-2CB6 ■ - ■ AA4	14.000			1LE1501-2CB6 ■ - ■ FA4	14.483		
110	150	127	280M	2 ▲▼		1LE1501-2DB6 ■ - ■ AA4-Z L51	22.360			1LE1501-2DB6 ■ - ■ FA4-Z L51	23.063		

Tensión y frecuencia								
230/400V Δ/Y 50Hz 460V Y 60Hz	2	2				2	2	
400/690V Δ/Y 50Hz 460V Δ 60Hz	3	4				3	4	
500V Y 50Hz	2	7				2	7	
500V Δ 50Hz	4	0				4	0	

Para corroborar la validez de este documento consulte la siguiente página web	
Código Seguro de Validación	**61e705588eec45f88ea7f2f5f0494641001**
Url de validación	*https://eamic.elda.es/absis/idi/arx/idiarxabsaweb/asp/verificadorfirma.asp*
Metadatos	**Origen: Origen administración Estado de elaboración: Copia auténtica de documento original**

Motores para uso con variador según Reglamento

Series SIMOTICS GP de aluminio y SIMOTICS SD de fundición de hierro

Gama estándar

8 días · 15 días · 20 días · 25 días · Consultar

Potencia 50 Hz kW	Potencia 50 Hz HP	Potencia 60 Hz kW	Tamaño	IE	Notas	Referencia B35	Precio catálogo	Precio tipo preferente Descuento 30A/30P 230/400V	Precio tipo preferente Descuento 30A/30P 400/690V	Referencia B14 normal (pequeña)	Precio catálogo	Precio tipo preferente Descuento 30A/30P 230/400V	Precio tipo preferente Descuento 30A/30P 400/690V
Des-cuento 30K													
4 Polos · Gama estándar													
0,12	1/6	0,14	63M	1 ▲		1LE1002-0BB2 ■ - ■ JA4	320	-	-	1LE1002-0BB2 ■ - ■ KA4	314	258	-
0,18	1/4	0,21		1 ▲		1LE1002-0BB3 ■ - ■ JA4	342	-	-	1LE1002-0BB3 ■ - ■ KA4	336	276	-
0,25	1/3	0,29	71M	1 ▲	●	1LE1002-0CB2 ■ - ■ JA4	346	-	-	1LE1002-0CB2 ■ - ■ KA4	342	280	-
0,37	1/2	0,43		1 ▲	●	1LE1002-0CB3 ■ - ■ JA4	379	-	-	1LE1002-0CB3 ■ - ■ KA4	375	307	-
0,55	3/4	0,63	80M	1 ▲	●	1LE1002-0DB2 ■ - ■ JA4	442	-	-	1LE1002-0DB2 ■ - ■ KA4	439	351	-
0,75	1	0,86		2 ▲▼	●	1LE1001-0DB3 ■ - ■ JA4	565	-	-	1LE1001-0DB3 ■ - ■ KA4	562	450	-
1,1	1,5	1,27	90S	2 ▲▼	●	1LE1001-0EB0 ■ - ■ JA4	668	-	-	1LE1001-0EB0 ■ - ■ KA4	666	532	-
1,5	2	1,75	90L	2 ▲▼	●	1LE1001-0EB4 ■ - ■ JA4	781	-	-	1LE1001-0EB4 ■ - ■ KA4	779	623	-
2,2	3	2,55	100L	2 ▲▼	●	1LE1001-1AB4 ■ - ■ JA4	963	-	-	1LE1001-1AB4 ■ - ■ KA4	955	764	-
3	4	3,45		2 ▲▼	●	1LE1001-1AB5 ■ - ■ JA4	1.095	-	-	1LE1001-1AB5 ■ - ■ KA4	1.087	870	-
4	5,5	4,55	112M	2 ▲▼	●	1LE1001-1BB2 ■ - ■ JA4	1.345	-	-	1LE1001-1BB2 ■ - ■ KA4	1.336	1.070	-
5,5	7,5	6,3	132S	2 ▲▼	●	1LE1001-1CB0 ■ - ■ JA4	1.670	-	1.340	1LE1001-1CB0 ■ - ■ KA4	1.665	-	-
7,5	10	8,6	132M	2 ▲▼	●	1LE1001-1CB2 ■ - ■ JA4	2.090	-	1.670	1LE1001-1CB2 ■ - ■ KA4	2.085	-	-
11	15	12,6	160M	2 ▲▼	●	1LE1001-1DB2 ■ - ■ JA4	2.760	-	2.210	1LE1001-1DB2 ■ - ■ KA4	2.742	-	-
15	20	17,3	160L	2 ▲▼	●	1LE1001-1DB4 ■ - ■ JA4	3.510	-	2.810	1LE1001-1DB4 ■ - ■ KA4	3.492	-	-
18,5	25	21,3	180M	2 ▲▼	●	1LE1001-1EB2 ■ - ■ JA4	4.090	-	3.480				
22	30	25,3	180L	2 ▲▼	●	1LE1001-1EB4 ■ - ■ JA4	4.710	-	4.000				
30	40	34,5	200L	2 ▲▼	●	1LE1001-2AB5 ■ - ■ JA4	6.110	-	5.190				
37	50	42,5	225S	2 ▲▼		1LE1501-2BB0 ■ - ■ JA4	7.630	-	-				
45	60	52	225M	2 ▲▼		1LE1501-2BB2 ■ - ■ JA4	8.900	-	-				
55	75	63	250M	2 ▲▼		1LE1501-2CB2 ■ - ■ JA4	10.900	-	-				
75	100	86	280S	2 ▲▼		1LE1501-2DB0 ■ - ■ JA4-Z L51	16.460	-	-				
90	125	104	280M	2 ▲▼		1LE1501-2DB2 ■ - ■ JA4-Z L51	18.860	-	-				
110	150	127	315S	2 ▲▼		1LE1501-3AB0 ■ - ■ JA4-Z L51	23.200	-	-				
132	180	152	315M	2 ▲▼		1LE1501-3AB2 ■ - ■ JA4-Z L51	26.900	-	-				
160	220	184	315L	2 ▲▼		1LE1501-3AB4 ■ - ■ JA4-Z L51	31.800	-	-				
200	270	230		2 ▲▼		1LE1501-3AB5 ■ - ■ JA4-Z L51	39.000	-	-				
250	340	250	315L	3 ▲		1LE5503-3AB6 ■ - ■ JB3-Z L51	46.686	-	-				
315	420	315		3 ▲		1LE5503-3AB7 ■ - ■ JB3-Z L51	58.086	-	-				
355	480	355	355L	3 ▲		1LE5603-3BB3 ■ - ■ JB3-Z L51	69.900	-	-				
400	540	400		3 ▲		1LE5603-3BB4 ■ - ■ JB3-Z L51	78.300	-	-				
500	670	500		3 ▲		1LE5603-3BB5 ■ - ■ JB3-Z L51	99.700	-	-				
4 Polos - Potencia aumentada (carcasa reducida)													
0,25	1/4	0,29	63M	1		1LE1002-0BB6 ■ - ■ JA4	343			1LE1002-0BB6 ■ - ■ KA4	337		
0,55	3/4	0,63	71M	1		1LE1002-0CB6 ■ - ■ JA4	457			1LE1002-0CB6 ■ - ■ KA4	453		
1,1	1,5	1,27	80M	2 ▲		1LE1001-0DB6 ■ - ■ JA4	658			1LE1001-0DB6 ■ - ■ KA4	655		
2,2	3,0	2,55	90L	2 ▲		1LE1001-0EB6 ■ - ■ JA4	943			1LE1001-0EB6 ■ - ■ KA4	941		
4	5,5	4,55	100L	2 ▲	●	1LE1001-1AB6 ■ - ■ JA4	1.325			1LE1001-1AB6 ■ - ■ KA4	1.317		
5,5	7,5	6,3	112M	2 ▲	●	1LE1001-1BB6 ■ - ■ JA4	1.645			1LE1001-1BB6 ■ - ■ KA4	1.636		
11	15	12,6	132M	2 ▲	●	1LE1001-1CB6 ■ - ■ JA4	2.710			1LE1001-1CB6 ■ - ■ KA4	2.705		
18,5	25	21,3	160L	2 ▲▼	●	1LE1001-1DB6 ■ - ■ JA4	4.110			1LE1001-1DB6 ■ - ■ KA4	4.092		
30	40	34,5	180L	2 ▲▼	●	1LE1001-1EB6 ■ - ■ JA4	6.010						
37	50	42,5	200L	2 ▲▼	●	1LE1001-2AB6 ■ - ■ JA4	7.330						
55	75	63	225M	2 ▲▼		1LE1501-2BB6 ■ - ■ JA4	10.900						
75	100	86	250M	2 ▲▼		1LE1501-2CB6 ■ - ■ JA4	14.700						
110	150	127	280M	2 ▲▼		1LE1501-2DB6 ■ - ■ JA4-Z L51	23.260						

Tensión y frecuencia						
230/400V Δ/Y 50Hz 460V Y 60Hz	2	2		2	2	
400/690V Δ/Y 50Hz 460V Δ 60Hz	3	4		3	4	
500V Y 50Hz	2	7		2	7	
500V Δ 50Hz	4	0		4	0	

4

MOTORES VARIADOR

Para corroborar la validez de este documento consulte la siguiente página web	
Código Seguro de Validación	**61e705588eec45f88ea7f2f5f0494641001**
Url de validación	*https://eamic.elda.es/absis/idi/arx/idiarxabsaweb/asp/verificadorfirma.asp*
Metadatos	**Origen: Origen administración Estado de elaboración: Copia auténtica de documento original**

Motores para uso con variador según Reglamento

Series SIMOTICS GP de aluminio y SIMOTICS SD de fundición de hierro

Gama estándar

15 días · 20 días · 25 días · Consultar

Potencia 50 Hz kW	HP	Potencia 60 Hz kW	Tamaño	IE	Notas	Referencia B3	Precio catálogo Des-cuento 30K	Precio tipo preferente Descuento 30A/30P 230/ 400V	400/ 690V	Referencia B5/V1 (en 1LE1 315L solo V1)	Precio catálogo Des-cuento 30K	Precio tipo preferente Descuento 30A/30P 230/ 400V	400/ 690V
6 Polos · Gama estándar													
0,09	1/8	0,1	63M	1▲		1LE1002-0BC2 ■ - ■ AA4	296	243	-	1LE1002-0BC2 ■ - ■ FA4	337	277	-
0,18	1/4	0,21	71M	1▲	●	1LE1002-0CC2 ■ - ■ AA4	314	257	-	1LE1002-0CC2 ■ - ■ FA4	360	295	-
0,25	1/3	0,29		1▲	●	1LE1002-0CC3 ■ - ■ AA4	350	287	-	1LE1002-0CC3 ■ - ■ FA4	396	325	-
0,37	1/2	0,43	80M	1▲	●	1LE1002-0DC2 ■ - ■ AA4	404	323	-	1LE1002-0DC2 ■ - ■ FA4	456	365	-
0,55	3/4	0,63		1▲	●	1LE1002-0DC3 ■ - ■ AA4	467	374	-	1LE1002-0DC3 ■ - ■ FA4	519	415	-
0,75	1	0,86	90S	2▲▼	●	1LE1001-0EC0 ■ - ■ AA4	592	474	-	1LE1001-0EC0 ■ - ■ FA4	655	524	-
1,1	1,5	1,27	90L	2▲▼	●	1LE1001-0EC4 ■ - ■ AA4	734	587	-	1LE1001-0EC4 ■ - ■ FA4	797	637	-
1,5	2	1,75	100L	2▲▼	●	1LE1001-1AC4 ■ - ■ AA4	867	694	-	1LE1001-1AC4 ■ - ■ FA4	944	756	-
2,2	3	2,55	112M	2▲▼	●	1LE1001-1BC2 ■ - ■ AA4	1.100	880	-	1LE1001-1BC2 ■ - ■ FA4	1.196	957	-
3	4	3,45	132S	2▲▼	●	1LE1001-1CC0 ■ - ■ AA4	1.380	1.100	1.100	1LE1001-1CC0 ■ - ■ FA4	1.505	1.200	1.200
4	5,5	4,55	132M	2▲▼	●	1LE1001-1CC2 ■ - ■ AA4	1.700	1.360	1.360	1LE1001-1CC2 ■ - ■ FA4	1.825	1.460	1.460
5,5	7,5	6,3		2▲▼	●	1LE1001-1CC3 ■ - ■ AA4	2.140	1.710	1.710	1LE1001-1CC3 ■ - ■ FA4	2.265	-	1.810
7,5	10	8,6	160M	2▲▼	●	1LE1001-1DC2 ■ - ■ AA4	2.710	-	2.170	1LE1001-1DC2 ■ - ■ FA4	2.872	-	2.300
11	15	12,6	160L	2▲▼	●	1LE1001-1DC4 ■ - ■ AA4	3.740	-	2.990	1LE1001-1DC4 ■ - ■ FA4	3.902	-	3.120
15	20	18	180L	2▲▼	●	1LE1001-1EC4 ■ - ■ AA4	4.700	-	4.000	1LE1001-1EC4 ■ - ■ FA4	4.956	-	-
18,5	25	22	200L	2▲▼	●	1LE1001-2AC4 ■ - ■ AA4	5.750	-	4.890	1LE1001-2AC4 ■ - ■ FA4	6.061	-	-
22	30	26,5		2▲▼	●	1LE1001-2AC5 ■ - ■ AA4	6.670	-	5.670	1LE1001-2AC5 ■ - ■ FA4	6.981	-	-
30	40	36	225M	2▲▼		1LE1501-2BC2 ■ - ■ AA4	9.180	-	-	1LE1501-2BC2 ■ - ■ FA4	9.582	-	-
37	50	44,5	250M	2▲▼		1LE1501-2CC2 ■ - ■ AA4	11.200	-	-	1LE1501-2CC2 ■ - ■ FA4	11.683	-	-
45	60	54	280S	2▲▼		1LE1501-2DC0 ■ - ■ AA4-Z L51	15.460	-	-	1LE1501-2DC0 ■ - ■ FA4-Z L51	16.163	-	-
55	75	66	280M	2▲▼		1LE1501-2DC2 ■ - ■ AA4-Z L51	17.960	-	-	1LE1501-2DC2 ■ - ■ FA4-Z L51	18.663	-	-
75	100	90	315S	2▲▼		1LE1501-3AC0 ■ - ■ AA4-Z L51	23.850	-	-	1LE1501-3AC0 ■ - ■ FA4-Z L51	24.850	-	-
90	125	108	315M	2▲▼		1LE1501-3AC2 ■ - ■ AA4-Z L51	26.650	-	-	1LE1501-3AC2 ■ - ■ FA4-Z L51	27.650	-	-
110	150	132	315L	2▲▼		1LE1501-3AC4 ■ - ■ AA4-Z L51	31.650	-	-	1LE1501-3AC4 ■ - ■ GA4-Z L51	32.660	-	-
132	180	158		2▲▼		1LE1501-3AC5 ■ - ■ AA4-Z L51	37.350	-	-	1LE1501-3AC5 ■ - ■ GA4-Z L51	38.360	-	-
160	220	192		2▲▼		1LE1501-3AC6 ■ - ■ AA4-Z L51	44.850	-	-	1LE1501-3AC6 ■ - ■ GA4-Z L51	45.860	-	-
200	270	200	315L	2▲▼		1LE5503-3AC7 ■ - ■ AB3-Z L51	53.336	-	-	1LE5503-3AC7 ■ - ■ GB4-Z L51	54.346	-	-
250	340	250		2▲▼		1LE5503-3AC8 ■ - ■ AB3-Z L51	66.536	-	-	1LE5503-3AC8 ■ - ■ GB4-Z L51	67.546	-	-
315	420	315	355L	2▲▼		1LE5603-3BC2 ■ - ■ AB3-Z L51	87.300	-	-	1LE5603-3BC2 ■ - ■ GB4-Z L51	91.300	-	-
355	480	355		2▲▼		1LE5603-3BC3 ■ - ■ AB3-Z L51	93.200	-	-	1LE5603-3BC3 ■ - ■ GB4-Z L51	97.200	-	-
400	540	400		2▲▼		1LE5603-3BC4 ■ - ■ AB3-Z L51	100.900	-	-	1LE5603-3BC4 ■ - ■ GB4-Z L51	104.900	-	-
6 Polos - Potencia aumentada (carcasa reducida)													
2,2	3	2,55	100L	2▲▼	●	1LE1001-1AC6 ■ - ■ AA4	1.100			1LE1001-1AC6 ■ - ■ FA4	1.177		
3	4	3,45	112M	2▲▼	●	1LE1001-1BC6 ■ - ■ AA4	1.380			1LE1001-1BC6 ■ - ■ FA4	1.476		
7,5	10	8,6	132M	2▲▼	●	1LE1001-1CC6 ■ - ■ AA4	2.710			1LE1001-1CC6 ■ - ■ FA4	2.835		
15	20	17,3	160L	2▲▼	●	1LE1001-1DC6 ■ - ■ AA4	4.840			1LE1001-1DC6 ■ - ■ FA4	5.002		
18,5	25	22	180L	2▲▼	●	1LE1001-1EC6 ■ - ■ AA4	5.750			1LE1001-1EC6 ■ - ■ FA4	6.006		
30	40	34,5	200L	2▲▼	●	1LE1001-2AC6 ■ - ■ AA4	8.930			1LE1001-2AC6 ■ - ■ FA4	9.241		
37	50	44,5	225M	2▲▼		1LE1501-2BC6 ■ - ■ AA4	11.400			1LE1501-2BC6 ■ - ■ FA4	11.802		
45	60	54	250M	2▲▼		1LE1501-2CC6 ■ - ■ AA4	13.900			1LE1501-2CC6 ■ - ■ FA4	14.383		
75	100	90	280M	2▲▼		1LE1501-2DC6 ■ - ■ AA4-Z L51	24.160			1LE1501-2DC6 ■ - ■ FA4-Z L51	24.863		

Tensión y frecuencia								
230/400V Δ/Y 50Hz 460V Y 60Hz	2	3	2	4		2	3	2	4
400/690V Δ/Y 50Hz 460V Δ 60Hz (690 con filtro)	2	4	7	0		2	4	7	0
500V Y 50Hz									
500V Δ 50Hz									

Para corroborar la validez de este documento consulte la siguiente página web	
Código Seguro de Validación	**61e705588eec45f88ea7f2f5f0494641001**
Url de validación	*https://eamic.elda.es/absis/idi/arx/idiarxabsaweb/asp/verificadorfirma.asp*
Metadatos	**Origen: Origen administración Estado de elaboración: Copia auténtica de documento original**

Motores para uso con variador según Reglamento

Series SIMOTICS GP de aluminio y SIMOTICS SD de fundición de hierro

Gama estándar

15 días · 20 días · 25 días · Consultar

Potencia 50 Hz kW	HP	Potencia 60 Hz kW	Tamaño	IE	Notas	Referencia B35	Precio catálogo Descuento 30K	Precio tipo preferente Descuento 30A/30P 230/400V	400/690V	Referencia B14 normal (pequeña)	Precio catálogo Descuento 30K	Precio tipo preferente Descuento 30A/30P 230/400V	400/690V
6 Polos · Gama estándar													
0,09	1/8	0,1	63M	1▲		1LE1002-0BC2 ■ - ■ JA4	343	-	-	1LE1002-0BC2 ■ - ■ KA4	337	277	-
0,18	1/4	0,21	71M	1▲	●	1LE1002-0CC2 ■ - ■ JA4	364	-	-	1LE1002-0CC2 ■ - ■ KA4	360	295	-
0,25	1/3	0,29		1▲	●	1LE1002-0CC3 ■ - ■ JA4	400	-	-	1LE1002-0CC3 ■ - ■ KA4	396	325	-
0,37	1/2	0,43	80M	1▲	●	1LE1002-0DC2 ■ - ■ JA4	459	-	-	1LE1002-0DC2 ■ - ■ KA4	456	365	-
0,55	3/4	0,63		1▲	●	1LE1002-0DC3 ■ - ■ JA4	522	-	-	1LE1002-0DC3 ■ - ■ KA4	519	415	-
0,75	1	0,86	90S	2▲▼	●	1LE1001-0EC0 ■ - ■ JA4	657	-	-	1LE1001-0EC0 ■ - ■ KA4	655	524	-
1,1	1,5	1,27	90L	2▲▼	●	1LE1001-0EC4 ■ - ■ JA4	799	-	-	1LE1001-0EC4 ■ - ■ KA4	797	637	-
1,5	2	1,75	100L	2▲▼	●	1LE1001-1AC4 ■ - ■ JA4	952	-	-	1LE1001-1AC4 ■ - ■ KA4	944	756	-
2,2	3	2,55	112M	2▲▼	●	1LE1001-1BC2 ■ - ■ JA4	1.205	-	-	1LE1001-1BC2 ■ - ■ KA4	1.196	957	-
3	4	3,45	132S	2▲▼	●	1LE1001-1CC0 ■ - ■ JA4	1.510	-	-	1LE1001-1CC0 ■ - ■ KA4	1.505	-	-
4	5,5	4,55	132M	2▲▼	●	1LE1001-1CC2 ■ - ■ JA4	1.830	-	-	1LE1001-1CC2 ■ - ■ KA4	1.825	-	-
5,5	7,5	6,3		2▲▼	●	1LE1001-1CC3 ■ - ■ JA4	2.270	-	-	1LE1001-1CC3 ■ - ■ KA4	2.265	-	-
7,5	10	8,6	160M	2▲▼	●	1LE1001-1DC2 ■ - ■ JA4	2.890	-	-	1LE1001-1DC2 ■ - ■ KA4	2.872	-	-
11	15	12,6	160L	2▲▼	●	1LE1001-1DC4 ■ - ■ JA4	3.920	-	-	1LE1001-1DC4 ■ - ■ KA4	3.902	-	-
15	20	18	180L	2▲▼	●	1LE1001-1EC4 ■ - ■ JA4	5.000	-	-				
18,5	25	22	200L	2▲▼	●	1LE1001-2AC4 ■ - ■ JA4	6.150	-	-				
22	30	26,5		2▲▼		1LE1001-2AC5 ■ - ■ JA4	7.070	-	-				
30	40	36	225M	2▲▼		1LE1501-2BC2 ■ - ■ JA4	9.680	-	-				
37	50	44,5	250M	2▲▼		1LE1501-2CC2 ■ - ■ JA4	11.900	-	-				
45	60	54	280S	2▲▼		1LE1501-2DC0 ■ - ■ JA4-Z L51	16.360	-	-				
55	75	66	280M	2▲▼		1LE1501-2DC2 ■ - ■ JA4-Z L51	18.860	-	-				
75	100	90	315S	2▲▼		1LE1501-3AC0 ■ - ■ JA4-Z L51	25.000	-	-				
90	125	108	315M	2▲▼		1LE1501-3AC2 ■ - ■ JA4-Z L51	27.800	-	-				
110	150	132	315L	2▲▼		1LE1501-3AC4 ■ - ■ JA4-Z L51	32.800	-	-				
132	180	158		2▲▼		1LE1501-3AC5 ■ - ■ JA4-Z L51	38.500	-	-				
160	220	192		2▲▼		1LE1501-3AC6 ■ - ■ JA4-Z L51	46.000	-	-				
200	270	200	315L	3▲		1LE5503-3AC7 ■ - ■ JB3-Z L51	54.486	-	-				
250	340	250		3▲		1LE5503-3AC8 ■ - ■ JB3-Z L51	67.686	-	-				
315	420	315	355L	3▲		1LE5603-3BC2 ■ - ■ JB3-Z L51	91.500	-	-				
355	480	355		3▲		1LE5603-3BC3 ■ - ■ JB3-Z L51	97.400	-	-				
400	540	400		3▲		1LE5603-3BC4 ■ - ■ JB3-Z L51	105.100	-	-				
6 Polos - Potencia aumentada (carcasa reducida)													
2,2	3	2,55	100L	2▲▼	●	1LE1001-1AC6 ■ - ■ JA4	1.185			1LE1001-1AC6 ■ - ■ KA4	1.177		
3	4	3,45	112M	2▲▼	●	1LE1001-1BC6 ■ - ■ JA4	1.485			1LE1001-1BC6 ■ - ■ KA4	1.476		
7,5	10	8,6	132M	2▲▼	●	1LE1001-1CC6 ■ - ■ JA4	2.840			1LE1001-1CC6 ■ - ■ KA4	2.835		
15	20	17,3	160L	2▲▼	●	1LE1001-1DC6 ■ - ■ JA4	5.020			1LE1001-1DC6 ■ - ■ KA4	5.002		
18,5	25	22	180L	2▲▼	●	1LE1001-1EC6 ■ - ■ JA4	6.050						
30	40	34,5	200L	2▲▼	●	1LE1001-2AC6 ■ - ■ JA4	9.330						
37	50	44,5	225M	2▲▼		1LE1501-2BC6 ■ - ■ JA4	11.900						
45	60	54	250M	2▲▼		1LE1501-2CC6 ■ - ■ JA4	14.600						
75	100	90	280M	2▲▼		1LE1501-2DC6 ■ - ■ JA4-Z L51	25.060						

Tensión y frecuencia													
230/400V Δ/Y 50Hz 460V Y 60Hz	2	3	2	4	2	4	7	0	2	3	2	4	2	4	7	0
400/690V Δ/Y 50Hz 460V Δ 60Hz (690 con filtro)																
500V Y 50Hz																
500V Δ 50Hz																

6

MOTORES VARIADOR

Para corroborar la validez de este documento consulte la siguiente página web	
Código Seguro de Validación	**61e705588eec45f88ea7f2f5f0494641001**
Url de validación	*https://eamic.elda.es/absis/idi/arx/idiarxabsaweb/asp/verificadorfirma.asp*
Metadatos	**Origen: Origen administración Estado de elaboración: Copia auténtica de documento original**

Motores para uso con variador según Reglamento

Series SIMOTICS GP de aluminio y SIMOTICS SD de fundición de hierro

Gama estándar

15 días · 20 días · 25 días · Consultar

Potencia 50 Hz kW	HP	Potencia 60 Hz kW	Tamaño	IE	Notas	Referencia **B3**	Precio catálogo Descuento 30K	Precio tipo preferente Descuento 30A/30P 230/400V	400/690V	Referencia **B5/V1** (en 1LE1 315L solo V1)	Precio catálogo Descuento 30K	Precio tipo preferente Descuento 30A/30P 230/400V	400/690V
8 Polos · Gama estándar													
0,09	1/8	0,104	71M	1▲	●	1LE1002-0CD2 ■ - ■ AA4	330	-	-	1LE1002-0CD2 ■ - ■ FA4	376	-	-
0,12	1/6	0,14		1▲	●	1LE1002-0CD3 ■ - ■ AA4	372	-	-	1LE1002-0CD3 ■ - ■ FA4	418	-	-
0,18	1/4	0,21	80M	2		1LE1501-0DD2 ■ - ■ AA4	631	-	-	1LE1501-0DD2 ■ - ■ FA4	683	-	-
0,25	1/3	0,29		2		1LE1501-0DD3 ■ - ■ AA4	776	-	-	1LE1501-0DD3 ■ - ■ FA4	828	-	-
0,37	1/2	0,43	90S	2		1LE1501-0ED0 ■ - ■ AA4	911	-	-	1LE1501-0ED0 ■ - ■ FA4	974	-	-
0,55	3/4	0,63	90L	2		1LE1501-0ED4 ■ - ■ AA4	1.050	-	-	1LE1501-0ED4 ■ - ■ FA4	1.113	-	-
0,75	1	0,86	100L	1▲	●	1LE1002-1AD4 ■ - ■ AA4	729	-	-	1LE1002-1AD4 ■ - ■ FA4	806	-	-
1,1	1,5	1,27		1▲	●	1LE1002-1AD5 ■ - ■ AA4	922	-	-	1LE1002-1AD5 ■ - ■ FA4	999	-	-
1,5	2	1,75	112M	1▲	●	1LE1002-1BD2 ■ - ■ AA4	1.100	-	-	1LE1002-1BD2 ■ - ■ FA4	1.196	-	-
2,2	3	2,55	132S	1▲	●	1LE1002-1CD0 ■ - ■ AA4	1.420	-	-	1LE1002-1CD0 ■ - ■ FA4	1.545	-	-
3	4	3,45	132M	1▲	●	1LE1002-1CD2 ■ - ■ AA4	1.730	-	-	1LE1002-1CD2 ■ - ■ FA4	1.855	-	-
4	5,5	4,55	160M	1▲	●	1LE1002-1DD2 ■ - ■ AA4	2.120	-	-	1LE1002-1DD2 ■ - ■ FA4	2.282	-	-
5,5	7,5	6,3		1▲	●	1LE1002-1DD3 ■ - ■ AA4	2.630	-	-	1LE1002-1DD3 ■ - ■ FA4	2.792	-	-
7,5	10	8,6		1▲	●	1LE1002-1DD4 ■ - ■ AA4	3.250	-	-	1LE1002-1DD4 ■ - ■ FA4	3.412	-	-
11	15	13,2	180L	1▲		1LE1502-1ED4 ■ - ■ AA4	4.270	-	-	1LE1502-1ED4 ■ - ■ FA4	4.526	-	-
15	20	18	200L	1▲		1LE1502-2AD5 ■ - ■ AA4	5.640	-	-	1LE1502-2AD5 ■ - ■ FA4	5.951	-	-
18,5	25	22	225S	1▲		1LE1502-2BD0 ■ - ■ AA4	6.610	-	-	1LE1502-2BD0 ■ - ■ FA4	7.012	-	-
22	30	26,5	225M	1▲		1LE1502-2BD2 ■ - ■ AA4	7.670	-	-	1LE1502-2BD2 ■ - ■ FA4	8.072	-	-
30	40	36	250M	1▲		1LE1502-2CD2 ■ - ■ AA4	10.100	-	-	1LE1502-2CD2 ■ - ■ FA4	10.583	-	-
37	50	44,5	280S	1▲		1LE1502-2DD0 ■ - ■ AA4-Z L51	14.060	-	-	1LE1502-2DD0 ■ - ■ FA4-Z L51	14.763	-	-
45	60	54	280M	1▲		1LE1502-2DD2 ■ - ■ AA4-Z L51	16.660	-	-	1LE1502-2DD2 ■ - ■ FA4-Z L51	17.363	-	-
55	75	66	315S	1▲		1LE1502-3AD0 ■ - ■ AA4-Z L51	20.050	-	-	1LE1502-3AD0 ■ - ■ FA4-Z L51	21.050	-	-
75	100	90	315M	1▲		1LE1502-3AD2 ■ - ■ AA4-Z L51	26.150	-	-	1LE1502-3AD2 ■ - ■ FA4-Z L51	27.150	-	-
90	125	108	315L	1▲		1LE1502-3AD4 ■ - ■ AA4-Z L51	30.550	-	-	1LE1502-3AD4 ■ - ■ GA4-Z L51	31.560	-	-
110	150	132		1▲		1LE1502-3AD5 ■ - ■ AA4-Z L51	36.450	-	-	1LE1502-3AD5 ■ - ■ GA4-Z L51	37.460	-	-
132	180	158		1▲		1LE1502-3AD6 ■ - ■ AA4-Z L51	43.250	-	-	1LE1502-3AD6 ■ - ■ GA4-Z L51	44.260	-	-
160	220	192	315L	3▲		1LE5503-3AD. ■ - ■ AB3-Z L51	Consultar	-	-	1LE5503-3AD. ■ - ■ GB4-Z L51	Consultar	-	-
200	270	230		3▲		1LE5503-3AD. ■ - ■ AB3-Z L51	Consultar	-	-	1LE5503-3AD. ■ - ■ GB4-Z L51	Consultar	-	-
250	340	288	355L	3▲		1LE5603-3BD. ■ - ■ AB3-Z L51	Consultar	-	-	1LE5603-3BD. ■ - ■ GB4-Z L51	Consultar	-	-
315	420	362		3▲		1LE5603-3BD. ■ - ■ AB3-Z L51	Consultar	-	-	1LE5603-3BD. ■ - ■ GB4-Z L51	Consultar	-	-
8 Polos - Potencia aumentada (carcasa reducida)													
15	20	22	180M	1▲		1LE1502-1ED6 ■ - ■ AA4	5.640			1LE1502-1ED6 ■ - ■ FA4	5.896		
18,5	25	36	200L	1▲		1LE1502-2AD6 ■ - ■ AA4	6.610			1LE1502-2AD6 ■ - ■ FA4	6.921		
30	40	44,5	225M	1▲		1LE1502-2BD6 ■ - ■ AA4	8.920			1LE1502-2BD6 ■ - ■ FA4	9.322		
37	50	54	250M	1▲		1LE1502-2CD6 ■ - ■ AA4	11.200			1LE1502-2CD6 ■ - ■ FA4	11.683		
55	75	90	280M	1▲		1LE1502-2DD6 ■ - ■ AA4-Z L51	18.260			1LE1502-2DD6 ■ - ■ FA4-Z L51	18.963		

Tensión y frecuencia										
230/400V Δ/Y 50Hz 460V Y 60Hz	2	3	2	4			2	3	2	4
400/690V Δ/Y 50Hz 460V Δ 60Hz (690 con filtro)	2	4	7	0			2	4	7	0
500V Y 50Hz										
500V Δ 50Hz										

Para corroborar la validez de este documento consulte la siguiente página web	
Código Seguro de Validación	**61e705588eec45f88ea7f2f5f0494641001**
Url de validación	*https://eamic.elda.es/absis/idi/arx/idiarxabsaweb/asp/verificadorfirma.asp*
Metadatos	**Origen: Origen administración Estado de elaboración: Copia auténtica de documento original**

Motores para uso con variador según Reglamento

Series SIMOTICS GP de aluminio y SIMOTICS SD de fundición de hierro

Gama estándar

15 días · 20 días · 25 días · Consultar

Potencia 50 Hz kW	HP	Potencia 60 Hz kW	Tamaño	IE	Notas	Referencia B35	Precio catálogo Descuento 30K	Precio tipo preferente Descuento 30A/30P 230/400V	400/690V	Referencia B14 normal (pequeña)	Precio catálogo Descuento 30K	Precio tipo preferente Descuento 30A/30P 230/400V	400/690V
8 Polos · Gama estándar													
0,09	1/8	0,104	71M	1▲	●	1LE1002-0CD2 ■ - ■ JA4	380	-	-	1LE1002-0CD2 ■ - ■ KA4	376	-	-
0,12	1/6	0,14		1▲	●	1LE1002-0CD3 ■ - ■ JA4	422	-	-	1LE1002-0CD3 ■ - ■ KA4	418	-	-
0,18	1/4	0,21	80M	2		1LE1501-0DD2 ■ - ■ JA4	686	-	-	1LE1501-0DD2 ■ - ■ KA4	683	-	-
0,25	1/3	0,29		2		1LE1501-0DD3 ■ - ■ JA4	831	-	-	1LE1501-0DD3 ■ - ■ KA4	828	-	-
0,37	1/2	0,43	90S	2		1LE1501-0ED0 ■ - ■ JA4	976	-	-	1LE1501-0ED0 ■ - ■ KA4	974	-	-
0,55	3/4	0,63	90L	2		1LE1501-0ED4 ■ - ■ JA4	1.115	-	-	1LE1501-0ED4 ■ - ■ KA4	1.113	-	-
0,75	1	0,86	100L	1▲	●	1LE1002-1AD4 ■ - ■ JA4	814	-	-	1LE1002-1AD4 ■ - ■ KA4	806	-	-
1,1	1,5	1,27		1▲	●	1LE1002-1AD5 ■ - ■ JA4	1.007	-	-	1LE1002-1AD5 ■ - ■ KA4	999	-	-
1,5	2	1,75	112M	1▲	●	1LE1002-1BD2 ■ - ■ JA4	1.205	-	-	1LE1002-1BD2 ■ - ■ KA4	1.196	-	-
2,2	3	2,55	132S	1▲	●	1LE1002-1CD0 ■ - ■ JA4	1.550	-	-	1LE1002-1CD0 ■ - ■ KA4	1.545	-	-
3	4	3,45	132M	1▲	●	1LE1002-1CD2 ■ - ■ JA4	1.860	-	-	1LE1002-1CD2 ■ - ■ KA4	1.855	-	-
4	5,5	4,55	160M	1▲	●	1LE1002-1DD2 ■ - ■ JA4	2.300	-	-	1LE1002-1DD2 ■ - ■ KA4	2.282	-	-
5,5	7,5	6,3		1▲	●	1LE1002-1DD3 ■ - ■ JA4	2.810	-	-	1LE1002-1DD3 ■ - ■ KA4	2.792	-	-
7,5	10	8,6		1▲	●	1LE1002-1DD4 ■ - ■ JA4	3.430	-	-	1LE1002-1DD4 ■ - ■ KA4	3.412	-	-
11	15	13,2	180L	1▲		1LE1502-1ED4 ■ - ■ JA4	4.570	-	-				
15	20	18	200L	1▲		1LE1502-2AD5 ■ - ■ JA4	6.040	-	-				
18,5	25	22	225S	1▲		1LE1502-2BD0 ■ - ■ JA4	7.110	-	-				
22	30	26,5	225M	1▲		1LE1502-2BD2 ■ - ■ JA4	8.170	-	-				
30	40	36	250M	1▲		1LE1502-2CD2 ■ - ■ JA4	10.800	-	-				
37	50	44,5	280S	1▲		1LE1502-2DD0 ■ - ■ JA4-Z L51	14.960	-	-				
45	60	54	280M	1▲		1LE1502-2DD2 ■ - ■ JA4-Z L51	17.560	-	-				
55	75	66	315S	1▲		1LE1502-3AD0 ■ - ■ JA4-Z L51	21.200	-	-				
75	100	90	315M	1▲		1LE1502-3AD2 ■ - ■ JA4-Z L51	27.300	-	-				
90	125	108	315L	1▲		1LE1502-3AD4 ■ - ■ JA4-Z L51	31.700	-	-				
110	150	132		1▲		1LE1502-3AD5 ■ - ■ JA4-Z L51	37.600	-	-				
132	180	158		1▲		1LE1502-3AD6 ■ - ■ JA4-Z L51	44.400	-	-				
160	220	192	315L	3▲		1LE5503-3AD. ■ - ■ JB3-Z L51	Consultar	-	-				
200	270	230		3▲		1LE5503-3AD. ■ - ■ JB3-Z L51	Consultar	-	-				
250	340	288	355L	3▲		1LE5603-3BD. ■ - ■ JB3-Z L51	Consultar	-	-				
315	420	362		3▲		1LE5603-3BD. ■ - ■ JB3-Z L51	Consultar	-	-				
8 Polos - Potencia aumentada (carcasa reducida)													
15	20	22	180M	1▲		1LE1502-1ED6 ■ - ■ JA4	5.940						
18,5	25	36	200L	1▲		1LE1502-2AD6 ■ - ■ JA4	7.010						
30	40	44,5	225M	1▲		1LE1502-2BD6 ■ - ■ JA4	9.420						
37	50	54	250M	1▲		1LE1502-2CD6 ■ - ■ JA4	11.900						
55	75	90	280M	1▲		1LE1502-2DD6 ■ - ■ JA4-Z L51	19.160						

Tensión y frecuencia													
230/400V Δ/Y 50Hz 460V Y 60Hz	2	3	2	4	2	4	7	0		2	3	2	4	2	4	7	0
400/690V Δ/Y 50Hz 460V Δ 60Hz (690 con filtro)													
500V Y 50Hz													
500V Δ 50Hz													

8

MOTORES VARIADOR

Para corroborar la validez de este documento consulte la siguiente página web	
Código Seguro de Validación	**61e705588eec45f88ea7f2f5f0494641001**
Url de validación	*https://eamic.elda.es/absis/idi/arx/idiarxabsaweb/asp/verificadorfirma.asp*
Metadatos	**Origen: Origen administración Estado de elaboración: Copia auténtica de documento original**

Motores optimizados para uso con variador

Series SIMOTICS GP&SD/VSD10 y SIMOTICS FD

Series optimizadas para uso con variador (no aptas para uso de red)

25 días Consultar

Potencia 50 Hz kW	HP	Potencia 60 Hz kW	Tamaño	IES	Notas	Referencia B3	Precio catálogo Descuento 30K/30F[1]	Precio tipo preferente Descuento 30A/30P 220/380V	Referencia B5/V1 (en 1LE1 315L solo V1)	Precio catálogo Descuento 30K/30F[1]	Precio tipo preferente Descuento 30A/30P 220/380V
3000 rpm · Tensión de red 400V 50Hz (tensión en el motor 380V 50Hz)											
3	4	3,45	100L	1▶		1LE1092-1AA4 2 - 1 AF4	830	-	1LE1092-1AA4 2 - 1 FF4	907	-
4	5,5	4,55	112M	1▶		1LE1092-1BA2 2 - 1 AF4	1.060	-	1LE1092-1BA2 2 - 1 FF4	1.156	-
5,5	7,5	6,3	132S	1▶		1LE1092-1CA0 2 - 1 AF4	1.360	-	1LE1092-1CA0 2 - 1 FF4	1.485	-
7,5	10	8,6		2▶		1LE1092-1CA1 2 - 1 AF4	1.740	-	1LE1092-1CA1 2 - 1 FF4	1.865	-
11	15	12,6	160M	1▶		1LE1092-1DA2 2 - 1 AF4	2.270	-	1LE1092-1DA2 2 - 1 FF4	2.432	-
15	20	17,3		1▶		1LE1092-1DA3 2 - 1 AF4	2.950	-	1LE1092-1DA3 2 - 1 FF4	3.112	-
18,5	25	21,3	160L	2▶		1LE1092-1DA4 2 - 1 AF4	3.450	-	1LE1092-1DA4 2 - 1 FF4	3.612	-
22	30	24,5	180M	2▶		1LE1592-1EA2 2 - 1 AF4	4.550	-	1LE1592-1EA2 2 - 1 FF4	4.806	-
30	40	33,5	200L	2▶		1LE1592-2AA4 2 - 1 AF4	5.880	-	1LE1592-2AA4 2 - 1 FF4	6.191	-
37	50	41,5		2▶		1LE1592-2AA5 2 - 1 AF4	7.160	-	1LE1592-2AA5 2 - 1 FF4	7.471	-
45	60	51	225M	2▶		1LE1592-2BA2 2 - 1 AF4	8.370	-	1LE1592-2BA2 2 - 1 FF4	8.772	-
55	75	62	250M	2▶		1LE1592-2CA2 2 - 1 AF4	10.170	-	1LE1592-2CA2 2 - 1 FF4	10.653	-
75	100	84	280S	2▶		1LE1592-2DA0 2 - 1 AF4	14.820	-	1LE1592-2DA0 2 - 1 FF4	15.523	-
90	125	101	280M	2▶		1LE1592-2DA2 2 - 1 AF4	17.440	-	1LE1592-2DA2 2 - 1 FF4	18.143	-
235	315	-	315	2▶		1LM1222-3AB1 1 - 1 AA0	41.400	-	1LM1222-3AB1 1 - 1 JA0	Consultar	-
300	402	-		2▶		1LM1222-3AB3 1 - 1 AA0	51.750	-	1LM1222-3AB3 1 - 1 JA0	Consultar	-
325	436	-		2▶		1LM1222-3AB5 1 - 1 AA0	55.800	-	1LM1222-3AB5 1 - 1 JA0	Consultar	-
350	469	-		2▶		1LM1222-3AB7 1 - 1 AA0	60.300	-	1LM1222-3AB7 1 - 1 JA0	Consultar	-
420	563	-	355	2▶		1LM1222-3BB5 1 - 1 AA0	71.550	-	1LM1222-3BB5 1 - 1 JA0	Consultar	-
445	597	-		2▶		1LM1222-3BB7 1 - 1 AA0	75.600	-	1LM1222-3BB7 1 - 1 JA0	Consultar	-
3000 rpm · 2 polos · Aislamiento especial											
3	4	3,45	100L	1▶		1LE1092-1AA4 ■ - ■ AF4	1.130	-	1LE1092-1AA4 ■ - ■ FF4	1.207	-
4	5,5	4,55	112M	1▶		1LE1092-1BA2 ■ - ■ AF4	1.460	-	1LE1092-1BA2 ■ - ■ FF4	1.556	-
5,5	7,5	6,3	132S	1▶		1LE1092-1CA0 ■ - ■ AF4	1.900	-	1LE1092-1CA0 ■ - ■ FF4	2.025	-
7,5	10	8,6		2▶		1LE1092-1CA1 ■ - ■ AF4	2.280	-	1LE1092-1CA1 ■ - ■ FF4	2.405	-
11	15	12,6	160M	1▶		1LE1092-1DA2 ■ - ■ AF4	3.270	-	1LE1092-1DA2 ■ - ■ FF4	3.432	-
15	20	17,3		1▶		1LE1092-1DA3 ■ - ■ AF4	3.950	-	1LE1092-1DA3 ■ - ■ FF4	4.112	-
18,5	25	21,3	160L	2▶		1LE1092-1DA4 ■ - ■ AF4	4.450	-	1LE1092-1DA4 ■ - ■ FF4	4.612	-
22	30	24,5	180M	2▶		1LE1592-1EA2 ■ - ■ AF4	5.750	-	1LE1592-1EA2 ■ - ■ FF4	6.006	-
30	40	33,5	200L	2▶		1LE1592-2AA4 ■ - ■ AF4	7.480	-	1LE1592-2AA4 ■ - ■ FF4	7.791	-
37	50	41,5		2▶		1LE1592-2AA5 ■ - ■ AF4	8.760	-	1LE1592-2AA5 ■ - ■ FF4	9.071	-
45	60	51	225M	2▶		1LE1592-2BA2 ■ - ■ AF4	10.170	-	1LE1592-2BA2 ■ - ■ FF4	10.572	-
55	75	62	250M	2▶		1LE1592-2CA2 ■ - ■ AF4	12.170	-	1LE1592-2CA2 ■ - ■ FF4	12.653	-
75	100	84	280S	2▶		1LE1592-2DA0 ■ - ■ AF4	17.320	-	1LE1592-2DA0 ■ - ■ FF4	18.023	-
90	125	101	280M	2▶		1LE1592-2DA2 ■ - ■ AF4	19.940	-	1LE1592-2DA2 ■ - ■ FF4	20.643	-
Tensión y frecuencia											
Tensión de red 500V 50Hz, tensión en el motor 480V 50Hz						2 6			2 6		
Tensión de red 690V 50Hz, tensión en el motor 660V 50Hz						3 3			3 3		
3000 rpm · 4 polos · Tensión de red 500V 50Hz (tensión en el motor 480V 50Hz) · Alta eficiencia											
250	335	-	315	2▶		1LM1222-3AB1 2 - 1 AA0	43.740		1LE1592-2DA2 2 - 1 JA0	Consultar	
305	409	-		2▶		1LM1222-3AB3 2 - 1 AA0	52.650		1LE1592-2DA2 2 - 1 JA0	Consultar	
330	443	-		2▶		1LM1222-3AB5 2 - 1 AA0	56.250		1LE1592-2DA2 2 - 1 JA0	Consultar	
375	503	-		2▶		1LM1222-3AB7 2 - 1 AA0	63.450		1LE1592-2DA2 2 - 1 JA0	Consultar	
420	563	-	355	2▶		1LM1222-3BB5 2 - 1 AA0	71.550		1LE1592-2DA2 2 - 1 JA0	Consultar	
460	617	-		2▶		1LM1222-3BB7 2 - 1 AA0	77.850		1LE1592-2DA2 2 - 1 JA0	Consultar	
3000 rpm · 4 polos · Tensión de red 690V 50Hz (tensión en el motor 660V 50Hz) · Alta eficiencia											
225	302	-	315	2▶		1LM1222-3AB1 3 - 1 AA0	58.050		1LM1222-3AB1 3 - 1 JA0	Consultar	
280	375	-		2▶		1LM1222-3AB3 3 - 1 AA0	67.050		1LM1222-3AB3 3 - 1 JA0	Consultar	
300	402	-		2▶		1LM1222-3AB5 3 - 1 AA0	70.650		1LM1222-3AB5 3 - 1 JA0	Consultar	
345	463	-		2▶		1LM1222-3AB7 3 - 1 AA0	77.850		1LM1222-3AB7 3 - 1 JA0	Consultar	
385	516	-	355	2▶		1LM1222-3BB5 3 - 1 AA0	84.150		1LM1222-3BB5 3 - 1 JA0	Consultar	
425	570	-		2▶		1LM1222-3BB7 3 - 1 AA0	91.800		1LM1222-3BB7 3 - 1 JA0	Consultar	

Motores optimizados para uso con convertidor de frecuencia no regulado (sin devolución a red, tipos BLM Basic Line Module o SLM Smart Line Module). Consultar para otros tipos de convertidores regulados (con devolución a red, tipos ALM, *Active Line Module*).

Las potencias indicadas en los SIMOTICS FD (1LM1) son válidas para frecuencias de pulso mayores o iguales a 2,5kHz (reducción del 15% para frecuencia 1,25kHz).

Curva de par variable M~n^2 (para otros tipos de curva pueden ser medidas adicionales, como ventilación forzada).

Las clases de eficiencia IES (según EN 50598-2) corresponden a sistemas de motor y variador SINAMICS G120 - PM240-2 o SINAMICS G120P/G130/G150.

Rodamientos aislados de serie a partir de tamaño 280. Sondas KTY de serie.

Consultar valores de potencia a 60Hz para los 1LM1 en catálogo. La referencia cambia.

[1] Descuento 30K para motores SIMOTICS VSD10 (1LE1), 30F para motores SIMOTICS FD (1LM1)

Para corroborar la validez de este documento consulte la siguiente página web	
Código Seguro de Validación	61e705588eec45f88ea7f2f5f0494641001
Url de validación	https://eamic.elda.es/absis/idi/arx/idiarxabsaweb/asp/verificadorfirma.asp
Metadatos	Origen: Origen administración Estado de elaboración: Copia auténtica de documento original

Motores optimizados para uso con variador

Series SIMOTICS GP&SD/VSD10 y SIMOTICS FD

Series optimizadas para uso con variador (no aptas para uso de red)

25 días Consultar

Potencia 50 Hz kW	HP	Potencia 60 Hz kW	Tamaño	IES	Notas	Referencia B35	Precio catálogo Descuento 30K/30F[1]	Precio tipo preferente Descuento 30A/30P 220/380V	Referencia B14 normal (pequeña)	Precio catálogo Descuento 30K/30F[1]	Precio tipo preferente Descuento 30A/30P 220/380V
3000 rpm · Tensión de red 400V 50Hz (tensión en el motor 380V 50Hz)											
3	4	3,45	100L	1▶		1LE1092-1AA4 2 - 1 JF4	915	-	1LE1092-1AA4 2 - 1 KF4	907	-
4	5,5	4,55	112M	1▶		1LE1092-1BA2 2 - 1 JF4	1.165	-	1LE1092-1BA2 2 - 1 KF4	1.156	-
5,5	7,5	6,3	132S	1▶		1LE1092-1CA0 2 - 1 JF4	1.490	-	1LE1092-1CA0 2 - 1 KF4	1.485	-
7,5	10	8,6		2▶		1LE1092-1CA1 2 - 1 JF4	1.870	-	1LE1092-1CA1 2 - 1 KF4	1.865	-
11	15	12,6	160M	1▶		1LE1092-1DA2 2 - 1 JF4	2.450	-	1LE1092-1DA2 2 - 1 KF4	2.432	-
15	20	17,3		1▶		1LE1092-1DA3 2 - 1 JF4	3.130	-	1LE1092-1DA3 2 - 1 KF4	3.112	-
18,5	25	21,3	160L	2▶		1LE1092-1DA4 2 - 1 JF4	3.630	-	1LE1092-1DA4 2 - 1 KF4	3.612	-
22	30	24,5	180M	2▶		1LE1592-1EA2 2 - 1 JF4	4.850	-			
30	40	33,5	200L	2▶		1LE1592-2AA4 2 - 1 JF4	6.280	-			
37	50	41,5		2▶		1LE1592-2AA5 2 - 1 JF4	7.560	-			
45	60	51	225M	2▶		1LE1592-2BA2 2 - 1 JF4	8.870	-			
55	75	62	250M	2▶		1LE1592-2CA2 2 - 1 JF4	10.870	-			
75	100	84	280S	2▶		1LE1592-2DA0 2 - 1 JF4	15.720	-			
90	125	101	280M	2▶		1LE1592-2DA2 2 - 1 JF4	18.340	-			
235	315	-	315	2▶		1LM1222-3AB1 1 - 1 KA0	43.720	-			
300	402	-		2▶		1LM1222-3AB3 1 - 1 KA0	54.070	-			
325	436	-		2▶		1LM1222-3AB5 1 - 1 KA0	58.120	-			
350	469	-		2▶		1LM1222-3AB7 1 - 1 KA0	62.620	-			
420	563	-	355	2▶		1LM1222-3BB5 1 - 1 KA0	74.770	-			
445	597	-		2▶		1LM1222-3BB7 1 - 1 KA0	78.820	-			
3000 rpm · 2 polos · Aislamiento especial											
3	4	3,45	100L	1▶		1LE1092-1AA4 ■ - ■ JF4	1.215	-	1LE1092-1AA4 ■ - ■ KF4	1.207	-
4	5,5	4,55	112M	1▶		1LE1092-1BA2 ■ - ■ JF4	1.565	-	1LE1092-1BA2 ■ - ■ KF4	1.556	-
5,5	7,5	6,3	132S	1▶		1LE1092-1CA0 ■ - ■ JF4	2.030	-	1LE1092-1CA0 ■ - ■ KF4	2.025	-
7,5	10	8,6		2▶		1LE1092-1CA1 ■ - ■ JF4	2.410	-	1LE1092-1CA1 ■ - ■ KF4	2.405	-
11	15	12,6	160M	1▶		1LE1092-1DA2 ■ - ■ JF4	3.450	-	1LE1092-1DA2 ■ - ■ KF4	3.432	-
15	20	17,3		1▶		1LE1092-1DA3 ■ - ■ JF4	4.130	-	1LE1092-1DA3 ■ - ■ KF4	4.112	-
18,5	25	21,3	160L	2▶		1LE1092-1DA4 ■ - ■ JF4	4.630	-	1LE1092-1DA4 ■ - ■ KF4	4.612	-
22	30	24,5	180M	2▶		1LE1592-1EA2 ■ - ■ JF4	6.050	-			
30	40	33,5	200L	2▶		1LE1592-2AA4 ■ - ■ JF4	7.880	-			
37	50	41,5		2▶		1LE1592-2AA5 ■ - ■ JF4	9.160	-			
45	60	51	225M	2▶		1LE1592-2BA2 ■ - ■ JF4	10.670	-			
55	75	62	250M	2▶		1LE1592-2CA2 ■ - ■ JF4	12.870	-			
75	100	84	280S	2▶		1LE1592-2DA0 ■ - ■ JF4	18.220	-			
90	125	101	280M	2▶		1LE1592-2DA2 ■ - ■ JF4	20.840	-			
Tensión y frecuencia											
Tensión de red 500V 50Hz, tensión en el motor 480V 50Hz						2 6			2 6		
Tensión de red 690V 50Hz, tensión en el motor 660V						3 3			3 3		
3000 rpm · 4 polos · Tensión de red 500V 50Hz (tensión en el motor 480V 50Hz) · Alta eficiencia											
250	335	-	315	2▶		1LM1222-3AB1 2 - 1 KA0	46.060				
305	409	-		2▶		1LM1222-3AB3 2 - 1 KA0	54.970				
330	443	-		2▶		1LM1222-3AB5 2 - 1 KA0	58.570				
375	503	-		2▶		1LM1222-3AB7 2 - 1 KA0	65.770				
420	563	-	355	2▶		1LM1222-3BB5 2 - 1 KA0	74.770				
460	617	-		2▶		1LM1222-3BB7 2 - 1 KA0	81.070				
3000 rpm · 4 polos · Tensión de red 690V 50Hz (tensión en el motor 660V 50Hz) · Alta eficiencia											
225	302	-	315	2▶		1LM1222-3AB1 3 - 1 KA0	60.370				
280	375	-		2▶		1LM1222-3AB3 3 - 1 KA0	69.370				
300	402	-		2▶		1LM1222-3AB5 3 - 1 KA0	72.970				
345	463	-		2▶		1LM1222-3AB7 3 - 1 KA0	80.170				
385	516	-	355	2▶		1LM1222-3BB5 3 - 1 KA0	87.370				
425	570	-		2▶		1LM1222-3BB7 3 - 1 KA0	95.020				

3000

Ver leyenda a pie de página 28.

Para corroborar la validez de este documento consulte la siguiente página web	
Código Seguro de Validación	**61e705588eec45f88ea7f2f5f0494641001**
Url de validación	*https://eamic.elda.es/absis/idi/arx/idiarxabsaweb/asp/verificadorfirma.asp*
Metadatos	**Origen: Origen administración Estado de elaboración: Copia auténtica de documento original**

Motores optimizados para uso con variador

Series SIMOTICS GP&SD/VSD10 y SIMOTICS FD

Series optimizadas para uso con variador (no aptas para uso de red)

25 días Consultar

Potencia 50 Hz kW	HP	Potencia 60 Hz kW	Tamaño	IES	Notas	Referencia B3	Precio catálogo Descuento 30K/30F[1)]	Precio tipo preferente Descuento 30A/30P 220/380V	Referencia B5/V1 (en 1LE1 315L solo V1)	Precio catálogo Descuento 30K/30F[1)]	Precio tipo preferente Descuento 30A/30P 220/380V
1500 rpm · 4 polos · Tensión de red 400V 50Hz (tensión en el motor 380V 50Hz)											
2,2	3	2,55	100L	1▶		1LE1092-1AB4 2 - 1 AF4	721	577	1LE1092-1AB4 2 - 1 FF4	798	639
3	4	3,45		1▶		1LE1092-1AB5 2 - 1 AF4	830	664	1LE1092-1AB5 2 - 1 FF4	907	726
4	5,5	4,55	112M	1▶		1LE1092-1BB2 2 - 1 AF4	1.060	848	1LE1092-1BB2 2 - 1 FF4	1.156	925
5,5	7,5	6,3	132S	1▶		1LE1092-1CB0 2 - 1 AF4	1.360	1.090	1LE1092-1CB0 2 - 1 FF4	1.485	1.190
7,5	10	8,6	132M	1▶		1LE1092-1CB2 2 - 1 AF4	1.740	1.390	1LE1092-1CB2 2 - 1 FF4	1.865	1.490
11	15	12,6	160M	1▶		1LE1092-1DB2 2 - 1 AF4	2.270	1.820	1LE1092-1DB2 2 - 1 FF4	2.432	1.950
15	20	17,3	160L	2▶		1LE1092-1DB4 2 - 1 AF4	2.950	2.360	1LE1092-1DB4 2 - 1 FF4	3.112	2.490
18,5	25	21,3	180M	2▶		1LE1592-1EB2 2 - 1 AF4	3.860	3.280	1LE1592-1EB2 2 - 1 FF4	4.116	3.500
22	30	25,3	180L	2▶		1LE1592-1EB4 2 - 1 AF4	4.550	3.870	1LE1592-1EB4 2 - 1 FF4	4.806	4.090
30	40	34,5	200L	2▶		1LE1592-2AB5 2 - 1 AF4	5.880	5.000	1LE1592-2AB5 2 - 1 FF4	6.191	5.260
37	50	42,5	225S	2▶		1LE1592-2BB0 2 - 1 AF4	6.920	5.880	1LE1592-2BB0 2 - 1 FF4	7.322	-
45	60	52	225M	2▶		1LE1592-2BB2 2 - 1 AF4	8.370	7.110	1LE1592-2BB2 2 - 1 FF4	8.772	-
55	75	63	250M	2▶		1LE1592-2CB2 2 - 1 AF4	10.200	8.670	1LE1592-2CB2 2 - 1 FF4	10.683	-
75	100	86	280S	2▶		1LE1592-2DB0 2 - 1 AF4	14.800	12.600	1LE1592-2DB0 2 - 1 FF4	15.503	-
90	125	104	280M	2▶		1LE1592-2DB2 2 - 1 AF4	17.400	14.800	1LE1592-2DB2 2 - 1 FF4	18.103	-
106		125	315S	2▶		1LE1592-3AB0 2 - 1 AF4	20.900	17.800	1LE1592-3AB0 2 - 1 FF4	21.900	-
130		152	315M	2▶		1LE1592-3AB2 2 - 1 AF4	24.800	21.100	1LE1592-3AB2 2 - 1 FF4	25.800	-
160	220	184	315L	2▶		1LE1592-3AB4 2 - 1 AF4	29.700	25.200	1LE1592-3AB4 2 - 1 GF4	30.710	-
200	270	230		2▶		1LE1592-3AB5 2 - 1 AF4	36.900	31.400	1LE1592-3AB5 2 - 1 GF4	37.910	-
250	335	-	315	2▶		1LM1222-3AB1 1 - 2 AA0	40.860	-	1LM1222-3AB1 1 - 2 JA0	42.710	-
315	422	-		2▶		1LM1222-3AB3 1 - 2 AA0	50.850	-	1LM1222-3AB3 1 - 2 JA0	52.700	-
345	463	-		2▶		1LM1222-3AB5 1 - 2 AA0	55.350	-	1LM1222-3AB5 1 - 2 JA0	57.200	-
400	536	-		2▶		1LM1222-3AB7 1 - 2 AA0	63.450	-	1LM1222-3AB7 1 - 2 JA0	65.300	-
455	610	-	355	2▶		1LM1222-3BB5 1 - 2 AA0	72.450	-	1LM1222-3BB5 1 - 2 JA0	75.240	-
510	684	-		2▶		1LM1222-3BB7 1 - 2 AA0	81.000	-	1LM1222-3BB7 1 - 2 JA0	83.790	-
1500 rpm · 4 polos · Aislamiento especial											
2,2	3	2,55	100L	1▶		1LE1092-1AB4 ■ - ■ AF4	1.021	-	1LE1092-1AB4 ■ - ■ FF4	1.098	-
3	4	3,45		1▶		1LE1092-1AB5 ■ - ■ AF4	1.130	-	1LE1092-1AB5 ■ - ■ FF4	1.207	-
4	5,5	4,55	112M	1▶		1LE1092-1BB2 ■ - ■ AF4	1.460	-	1LE1092-1BB2 ■ - ■ FF4	1.556	-
5,5	7,5	6,3	132S	1▶		1LE1092-1CB0 ■ - ■ AF4	1.900	-	1LE1092-1CB0 ■ - ■ FF4	2.025	-
7,5	10	8,6	132M	1▶		1LE1092-1CB2 ■ - ■ AF4	2.280	-	1LE1092-1CB2 ■ - ■ FF4	2.405	-
11	15	12,6	160M	1▶		1LE1092-1DB2 ■ - ■ AF4	3.270	-	1LE1092-1DB2 ■ - ■ FF4	3.432	-
15	20	17,3	160L	2▶		1LE1092-1DB4 ■ - ■ AF4	3.950	-	1LE1092-1DB4 ■ - ■ FF4	4.112	-
18,5	25	21,3	180M	2▶		1LE1592-1EB2 ■ - ■ AF4	5.060	-	1LE1592-1EB2 ■ - ■ FF4	5.316	-
22	30	25,3	180L	2▶		1LE1592-1EB4 ■ - ■ AF4	5.750	-	1LE1592-1EB4 ■ - ■ FF4	6.006	-
30	40	34,5	200L	2▶		1LE1592-2AB5 ■ - ■ AF4	7.480	-	1LE1592-2AB5 ■ - ■ FF4	7.791	-
37	50	42,5	225S	2▶		1LE1592-2BB0 ■ - ■ AF4	8.720	-	1LE1592-2BB0 ■ - ■ FF4	9.122	-
45	60	52	225M	2▶		1LE1592-2BB2 ■ - ■ AF4	10.170	-	1LE1592-2BB2 ■ - ■ FF4	10.572	-
55	75	63	250M	2▶		1LE1592-2CB2 ■ - ■ AF4	12.200	-	1LE1592-2CB2 ■ - ■ FF4	12.683	-
75	100	86	280S	2▶		1LE1592-2DB0 ■ - ■ AF4	17.300	-	1LE1592-2DB0 ■ - ■ FF4	18.003	-
90	125	104	280M	2▶		1LE1592-2DB2 ■ - ■ AF4	19.900	-	1LE1592-2DB2 ■ - ■ FF4	20.603	-
106		125	315S	2▶		1LE1592-3AB0 ■ - ■ AF4	23.400	-	1LE1592-3AB0 ■ - ■ FF4	24.400	-
130		152	315M	2▶		1LE1592-3AB2 ■ - ■ AF4	29.300	-	1LE1592-3AB2 ■ - ■ FF4	30.300	-
160	220	184	315L	2▶		1LE1592-3AB4 ■ - ■ AF4	34.200	-	1LE1592-3AB4 ■ - ■ GF4	35.210	-
200	270	230		2▶		1LE1592-3AB5 ■ - ■ AF4	41.400	-	1LE1592-3AB5 ■ - ■ GF4	42.410	-
Tensión y frecuencia											
Tensión de red 500V 50Hz, tensión en el motor 480V 50Hz						2 6			2 6		
Tensión de red 690V 50Hz, tensión en el motor 660V						3 3			3 3		
1500 rpm · 4 polos · Tensión de red 500V 50Hz (tensión en el motor 480V 50Hz) · Alta eficiencia											
250	335	-	315	2▶		1LM1222-3AB1 2 - 2 AA0	39.330		1LM1222-3AB1 2 - 2 JA0	41.180	
305	409	-		2▶		1LM1222-3AB3 2 - 2 AA0	51.750		1LM1222-3AB3 2 - 2 JA0	53.600	
330	443	-		2▶		1LM1222-3AB5 2 - 2 AA0	55.800		1LM1222-3AB5 2 - 2 JA0	57.650	
375	503	-		2▶		1LM1222-3AB7 2 - 2 AA0	63.000		1LM1222-3AB7 2 - 2 JA0	64.850	
420	563	-	355	2▶		1LM1222-3BB5 2 - 2 AA0	76.050		1LM1222-3BB5 2 - 2 JA0	78.840	
460	617	-		2▶		1LM1222-3BB7 2 - 2 AA0	79.650		1LM1222-3BB7 2 - 2 JA0	82.440	
1500 rpm · 4 polos · Tensión de red 690V 50Hz (tensión en el motor 660V 50Hz) · Alta eficiencia											
225	302	-	315	2▶		1LM1222-3AB1 3 - 2 AA0	54.000		1LM1222-3AB1 3 - 2 JA0	55.850	
280	375	-		2▶		1LM1222-3AB3 3 - 2 AA0	63.450		1LM1222-3AB3 3 - 2 JA0	65.300	
300	402	-		2▶		1LM1222-3AB5 3 - 2 AA0	67.050		1LM1222-3AB5 3 - 2 JA0	68.900	
345	463	-		2▶		1LM1222-3AB7 3 - 2 AA0	77.850		1LM1222-3AB7 3 - 2 JA0	79.700	
385	516	-	355	2▶		1LM1222-3BB5 3 - 2 AA0	84.600		1LM1222-3BB5 3 - 2 JA0	87.390	
425	570	-		2▶		1LM1222-3BB7 3 - 2 AA0	91.800		1LM1222-3BB7 3 - 2 JA0	94.590	

Ver leyenda a pie de página 28.

Para corroborar la validez de este documento consulte la siguiente página web	
Código Seguro de Validación	61e705588eec45f88ea7f2f5f0494641001
Url de validación	https://eamic.elda.es/absis/idi/arx/idiarxabsaweb/asp/verificadorfirma.asp
Metadatos	Origen: Origen administración Estado de elaboración: Copia auténtica de documento original

Motores optimizados para uso con variador

Series SIMOTICS GP&SD/VSD10 y SIMOTICS FD

Series optimizadas para uso con variador (no aptas para uso de red)

25 días — Consultar

Potencia 50 Hz kW	HP	Potencia 60 Hz kW	Tamaño	IES	Notas	Referencia B35	Precio catálogo Descuento 30K/30F[1]	Precio tipo preferente Descuento 30A/30P 220/380V	Referencia B14 normal (pequeña)	Precio catálogo Descuento 30K/30F[1]	Precio tipo preferente Descuento 30A/30P 220/380V
1500 rpm · 4 polos · Tensión de red 400V 50Hz (tensión en el motor 380V 50Hz)											
2,2	3	2,55	100L	1		1LE1092-1AB4 2 - 1 JF4	806	-	1LE1092-1AB4 2 - 1 KF4	798	639
3	4	3,45		1		1LE1092-1AB5 2 - 1 JF4	915	-	1LE1092-1AB5 2 - 1 KF4	907	726
4	5,5	4,55	112M	1		1LE1092-1BB2 2 - 1 JF4	1.165	-	1LE1092-1BB2 2 - 1 KF4	1.156	925
5,5	7,5	6,3	132S	1		1LE1092-1CB0 2 - 1 JF4	1.490	1.190	1LE1092-1CB0 2 - 1 KF4	1.485	-
7,5	10	8,6	132M	1		1LE1092-1CB2 2 - 1 JF4	1.870	1.500	1LE1092-1CB2 2 - 1 KF4	1.865	-
11	15	12,6	160M	1		1LE1092-1DB2 2 - 1 JF4	2.450	1.960	1LE1092-1DB2 2 - 1 KF4	2.432	-
15	20	17,3	160L	2		1LE1092-1DB4 2 - 1 JF4	3.130	2.500	1LE1092-1DB4 2 - 1 KF4	3.112	-
18,5	25	21,3	180M	2		1LE1592-1EB2 2 - 1 JF4	4.160	3.540			
22	30	25,3	180L	2		1LE1592-1EB4 2 - 1 JF4	4.850	4.120			
30	40	34,5	200L	2		1LE1592-2AB5 2 - 1 JF4	6.280	5.340			
37	50	42,5	225S	2		1LE1592-2BB0 2 - 1 JF4	7.420	-			
45	60	52	225M	2		1LE1592-2BB2 2 - 1 JF4	8.870	-			
55	75	63	250M	2		1LE1592-2CB2 2 - 1 JF4	10.900	-			
75	100	86	280S	2		1LE1592-2DB0 2 - 1 JF4	15.700	-			
90	125	104	280M	2		1LE1592-2DB2 2 - 1 JF4	18.300	-			
106		125	315S	2		1LE1592-3AB0 2 - 1 JF4	22.050	-			
130		152	315M	2		1LE1592-3AB2 2 - 1 JF4	25.950	-			
160	220	184	315L	2		1LE1592-3AB4 2 - 1 JF4	30.850	-			
200	270	230		2		1LE1592-3AB5 2 - 1 JF4	38.050	-			
250	335	-	315	2		1LM1222-3AB1 1 - 2 KA0	43.180	-			
315	422	-		2		1LM1222-3AB3 1 - 2 KA0	53.170	-			
345	463	-		2		1LM1222-3AB5 1 - 2 KA0	57.670	-			
400	536	-		2		1LM1222-3AB7 1 - 2 KA0	65.770	-			
455	610	-	355	2		1LM1222-3BB5 1 - 2 KA0	75.670	-			
510	684	-		2		1LM1222-3BB7 1 - 2 KA0	84.220	-			
1500 rpm · 4 polos · Aislamiento especial											
2,2	3	2,55	100L	1		1LE1092-1AB4 ■ - ■ JF4	1.106	-	1LE1092-1AB4 ■ - ■ KF4	1.098	-
3	4	3,45		1		1LE1092-1AB5 ■ - ■ JF4	1.215	-	1LE1092-1AB5 ■ - ■ KF4	1.207	-
4	5,5	4,55	112M	1		1LE1092-1BB2 ■ - ■ JF4	1.565	-	1LE1092-1BB2 ■ - ■ KF4	1.556	-
5,5	7,5	6,3	132S	1		1LE1092-1CB0 ■ - ■ JF4	2.030	-	1LE1092-1CB0 ■ - ■ KF4	2.025	-
7,5	10	8,6	132M	1		1LE1092-1CB2 ■ - ■ JF4	2.410	-	1LE1092-1CB2 ■ - ■ KF4	2.405	-
11	15	12,6	160M	1		1LE1092-1DB2 ■ - ■ JF4	3.450	-	1LE1092-1DB2 ■ - ■ KF4	3.432	-
15	20	17,3	160L	2		1LE1092-1DB4 ■ - ■ JF4	4.130	-	1LE1092-1DB4 ■ - ■ KF4	4.112	-
18,5	25	21,3	180M	2		1LE1592-1EB2 ■ - ■ JF4	5.360	-			
22	30	25,3	180L	2		1LE1592-1EB4 ■ - ■ JF4	6.050	-			
30	40	34,5	200L	2		1LE1592-2AB5 ■ - ■ JF4	7.880	-			
37	50	42,5	225S	2		1LE1592-2BB0 ■ - ■ JF4	9.220	-			
45	60	52	225M	2		1LE1592-2BB2 ■ - ■ JF4	10.670	-			
55	75	63	250M	2		1LE1592-2CB2 ■ - ■ JF4	12.900	-			
75	100	86	280S	2		1LE1592-2DB0 ■ - ■ JF4	18.200	-			
90	125	104	280M	2		1LE1592-2DB2 ■ - ■ JF4	20.800	-			
106		125	315S	2		1LE1592-3AB0 ■ - ■ JF4	24.550	-			
130		152	315M	2		1LE1592-3AB2 ■ - ■ JF4	30.450	-			
160	220	184	315L	2		1LE1592-3AB4 ■ - ■ JF4	35.350	-			
200	270	230		2		1LE1592-3AB5 ■ - ■ JF4	42.550	-			
Tensión y frecuencia											
Tensión de red 500V 50Hz, tensión en el motor 480V 50Hz						2 6			2 6		
Tensión de red 690V 50Hz, tensión en el motor 660V						3 3			3 3		
1500 rpm · 4 polos · Tensión de red 500V 50Hz (tensión en el motor 480V 50Hz) · Alta eficiencia											
250	335	-	315	2		1LM1222-3AB1 2 - 2 KA0	41.650				
305	409	-		2		1LM1222-3AB3 2 - 2 KA0	54.070				
330	443	-		2		1LM1222-3AB5 2 - 2 KA0	58.120				
375	503	-		2		1LM1222-3AB7 2 - 2 KA0	65.320				
420	563	-	355	2		1LM1222-3BB5 2 - 2 KA0	79.270				
460	617	-		2		1LM1222-3BB7 2 - 2 KA0	82.870				
1500 rpm · 4 polos · Tensión de red 690V 50Hz (tensión en el motor 660V 50Hz) · Alta eficiencia											
225	302	-	315	2		1LM1222-3AB1 3 - 2 KA0	56.320				
280	375	-		2		1LM1222-3AB3 3 - 2 KA0	65.770				
300	402	-		2		1LM1222-3AB5 3 - 2 KA0	69.370				
345	463	-		2		1LM1222-3AB7 3 - 2 KA0	80.170				
385	516	-	355	2		1LM1222-3BB5 3 - 2 KA0	87.820				
425	570	-		2		1LM1222-3BB7 3 - 2 KA0	95.020				

1500

MOTORES VSD/FD

Ver leyenda a pie de página 28.

Para corroborar la validez de este documento consulte la siguiente página web	
Código Seguro de Validación	**61e705588eec45f88ea7f2f5f0494641001**
Url de validación	*https://eamic.elda.es/absis/idi/arx/idiarxabsaweb/asp/verificadorfirma.asp*
Metadatos	**Origen: Origen administración Estado de elaboración: Copia auténtica de documento original**

Motores optimizados para uso con variador

Series SIMOTICS GP&SD/VSD10 y SIMOTICS FD

Series optimizadas para uso con variador (no aptas para uso de red)

25 días Consultar

Potencia 50 Hz kW	HP	Potencia 60 Hz kW[4]	Tamaño	IES	Referencia B3	Precio catálogo Descuento 30F	Referencia V1	Precio catálogo Descuento 30F	Referencia B35	Precio catálogo Descuento 30F
1000rpm · 6 polos · Tensión de red 400V 50Hz (tensión en el motor 380V 50Hz) · Alta eficiencia										
190	255	-	315	2	1LM1222-3AC1 1 -3AA0	46.800	1LM1222-3AC1 1 -3JA0	48.650	1LM1222-3AC1 1 -3KA0	49.120
235	315	-		2	1LM1222-3AC3 1 -3AA0	55.800	1LM1222-3AC3 1 -3JA0	57.650	1LM1222-3AC3 1 -3KA0	58.120
270	362	-		2	1LM1222-3AC5 1 -3AA0	62.550	1LM1222-3AC5 1 -3JA0	64.400	1LM1222-3AC5 1 -3KA0	64.870
300	402	-		2	1LM1222-3AC7 1 -3AA0	68.400	1LM1222-3AC7 1 -3JA0	70.250	1LM1222-3AC7 1 -3KA0	70.720
355	476	-	355	2	1LM1222-3BC5 1 -3AA0	78.750	1LM1222-3BC5 1 -3JA0	81.540	1LM1222-3BC5 1 -3KA0	81.970
390	523	-		2	1LM1222-3BC7 1 -3AA0	85.950	1LM1222-3BC7 1 -3JA0	88.740	1LM1222-3BC7 1 -3KA0	89.170
1000rpm · 6 polos · Tensión de red 500V 50Hz (tensión en el motor 480V 50Hz) · Alta eficiencia										
185	248	-	315	2	1LM1222-3AC1 2 -3AA0	45.900	1LM1222-3AC1 2 -3JA0	47.750	1LM1222-3AC1 2 -3KA0	48.220
230	308	-		2	1LM1222-3AC3 2 -3AA0	54.900	1LM1222-3AC3 2 -3JA0	56.750	1LM1222-3AC3 2 -3KA0	57.220
270	362	-		2	1LM1222-3AC5 2 -3AA0	62.550	1LM1222-3AC5 2 -3JA0	64.400	1LM1222-3AC5 2 -3KA0	64.870
300	402	-		2	1LM1222-3AC7 2 -3AA0	68.400	1LM1222-3AC7 2 -3JA0	70.250	1LM1222-3AC7 2 -3KA0	70.720
360	483	-	355	2	1LM1222-3BC5 2 -3AA0	79.650	1LM1222-3BC5 2 -3JA0	82.440	1LM1222-3BC5 2 -3KA0	82.870
400	536	-		2	1LM1222-3BC7 2 -3AA0	87.750	1LM1222-3BC7 2 -3JA0	90.540	1LM1222-3BC7 2 -3KA0	90.970
1000rpm · 6 polos · Tensión de red 690V 50Hz (tensión en el motor 660V 50Hz) · Alta eficiencia										
170	228	-	315	2	1LM1222-3AC1 3 -3AA0	58.500	1LM1222-3AC1 3 -3JA0	60.350	1LM1222-3AC1 3 -3KA0	60.820
210	282	-		2	1LM1222-3AC3 3 -3AA0	67.050	1LM1222-3AC3 3 -3JA0	68.900	1LM1222-3AC3 3 -3KA0	69.370
250	335	-		2	1LM1222-3AC5 3 -3AA0	75.600	1LM1222-3AC5 3 -3JA0	77.450	1LM1222-3AC5 3 -3KA0	77.920
270	362	-		2	1LM1222-3AC7 3 -3AA0	79.200	1LM1222-3AC7 3 -3JA0	81.050	1LM1222-3AC7 3 -3KA0	81.520
325	436	-	355	2	1LM1222-3BC5 3 -3AA0	91.800	1LM1222-3BC5 3 -3JA0	94.590	1LM1222-3BC5 3 -3KA0	95.020
350	469	-		2	1LM1222-3BC7 3 -3AA0	96.300	1LM1222-3BC7 3 -3JA0	99.090	1LM1222-3BC7 3 -3KA0	99.520

Potencia 50 Hz kW	HP	Potencia 60 Hz kW[4]	Tamaño	IE	Referencia B3	Precio catálogo Descuento 30F	Referencia V1	Precio catálogo Descuento 30F	Referencia B35	Precio catálogo Descuento 30F
750rpm · 6 polos · Tensión de red 400V 50Hz (tensión en el motor 380V 50Hz) · Alta eficiencia										
150	201	-	315	2	1LM1222-3AC1 1 -4AA0	45.900	1LM1222-3AC1 1 -4JA0	47.750	1LM1222-3AC1 1 -4KA0	48.220
180	241	-		2	1LM1222-3AC3 1 -4AA0	53.100	1LM1222-3AC3 1 -4JA0	54.950	1LM1222-3AC3 1 -4KA0	55.420
210	282	-		2	1LM1222-3AC5 1 -4AA0	61.200	1LM1222-3AC5 1 -4JA0	63.050	1LM1222-3AC5 1 -4KA0	63.520
230	308	-		2	1LM1222-3AC7 1 -4AA0	65.700	1LM1222-3AC7 1 -4JA0	67.550	1LM1222-3AC7 1 -4KA0	68.020
270	362	-	355	2	1LM1222-3BC5 1 -4AA0	76.050	1LM1222-3BC5 1 -4JA0	78.840	1LM1222-3BC5 1 -4KA0	79.270
300	402	-		2	1LM1222-3BC7 1 -4AA0	83.700	1LM1222-3BC7 1 -4JA0	86.490	1LM1222-3BC7 1 -4KA0	86.920
750rpm · 6 polos · Tensión de red 500V 50Hz (tensión en el motor 480V 50Hz) · Alta eficiencia										
145	194	-	315	2	1LM1222-3AC1 2 -4AA0	44.550	1LM1222-3AC1 2 -4JA0	46.400	1LM1222-3AC1 2 -4KA0	46.870
185	248	-		2	1LM1222-3AC3 2 -4AA0	54.000	1LM1222-3AC3 2 -4JA0	55.850	1LM1222-3AC3 2 -4KA0	56.320
210	282	-		2	1LM1222-3AC5 2 -4AA0	61.200	1LM1222-3AC5 2 -4JA0	63.050	1LM1222-3AC5 2 -4KA0	63.520
230	308	-		2	1LM1222-3AC7 2 -4AA0	65.700	1LM1222-3AC7 2 -4JA0	67.550	1LM1222-3AC7 2 -4KA0	68.020
270	362	-	355	2	1LM1222-3BC5 2 -4AA0	76.050	1LM1222-3BC5 2 -4JA0	78.840	1LM1222-3BC5 2 -4KA0	79.270
300	402	-		2	1LM1222-3BC7 2 -4AA0	83.700	1LM1222-3BC7 2 -4JA0	86.490	1LM1222-3BC7 2 -4KA0	86.920
750rpm · 6 polos · Tensión de red 690V 50Hz (tensión en el motor 660V 50Hz) · Alta eficiencia										
130	174	-	315	2	1LM1222-3AC1 3 -4AA0	54.900	1LM1222-3AC1 3 -4JA0	56.750	1LM1222-3AC1 3 -4KA0	57.220
170	228	-		2	1LM1222-3AC3 3 -4AA0	66.150	1LM1222-3AC3 3 -4JA0	68.000	1LM1222-3AC3 3 -4KA0	68.470
195	261	-		2	1LM1222-3AC5 3 -4AA0	72.450	1LM1222-3AC5 3 -4JA0	74.300	1LM1222-3AC5 3 -4KA0	74.770
210	282	-		2	1LM1222-3AC7 3 -4AA0	76.950	1LM1222-3AC7 3 -4JA0	78.800	1LM1222-3AC7 3 -4KA0	79.270
250	335	-	355	2	1LM1222-3BC5 3 -4AA0	87.750	1LM1222-3BC5 3 -4JA0	90.540	1LM1222-3BC5 3 -4KA0	90.970
270	362	-		2	1LM1222-3BC7 3 -4AA0	93.600	1LM1222-3BC7 3 -4JA0	96.390	1LM1222-3BC7 3 -4KA0	96.820

Para corroborar la validez de este documento consulte la siguiente página web	
Código Seguro de Validación	**61e705588eec45f88ea7f2f5f0494641001**
Url de validación	*https://eamic.elda.es/absis/idi/arx/idiarxabsaweb/asp/verificadorfirma.asp*
Metadatos	**Origen: Origen administración Estado de elaboración: Copia auténtica de documento original**

Opciones o especialidades de tipos de catálogo

Series SIMOTICS GP, SD y FD

Sobreprecios de algunas opciones comunes para tipos de catálogo (no preferentes) 8 días 10 días 15 días 20 días 25 días 35 días Consultar

Serie 1LE10	Opción	63	71	80	90	100	112	132	160	180	200
Sondas PTC en devanados (3 termistores)	Pos. 15: **B**	36	37,30	35,30	41,40	114	114	171	171	227	227
Sonda KTY (de serie en VSD10)	Pos. 15: **F**	100	100	100	100	114	114	171	171	322	322
Termómetros PT100 en devanados (3)	Pos. 15: **H**	-	-	-	-	1.440	1.440	1.440	1.440	1.440	1.440
Caja de bornes lateral a la derecha vista desde LA	Pos. 16: **5**	-	-	34,20	38,60	99,50	108	117	125	177	208
Caja de bornes lateral a la izquierda vista desde LA	Pos. 16: **6**	-	-	34,20	38,60	99,50	108	117	125	177	208
Protocolo de pruebas de rutina	**B02**	27,30	27,30	27,30	27,30	27,30	27,30	27,30	27,30	27,30	27,30
Pruebas completas presenciadas	**B83**	3.980	4.720	5.460	6.200	6.940	7.680	8.420	9.160	9.900	10.640
Freno (añadir opción con tensión del freno) (no es posible en 1LE15 63-90)	**F01**	300	370	446	535	625	760	980	1.940	4.290	6.000
Tensión del freno a 24Vcc (incluir F01)	**F10**	33,50	33,50	33,50	33,50	50,40	50,40	50,40	50,40	67,20	67,20
Tensión del freno a 230V 50/60Hz (incluir F01)	**F11**	33,50	33,50	33,50	33,50	0	0	0	0	0	0
Tensión del freno a 400V 50/60Hz (incluir F01)	**F12**	33,50	33,50	33,50	33,50	50,40	50,40	50,40	50,40	67,20	67,20
Ventilación forzada (IC416)	**F70**	800	800	800	800	800	940	1.020	1.180	1.300	1.950
Generador de impulsos (encóder) Sendix 5020 HTL 1024 (G01 en 63-71, G11 en 80-200)	**G01** **G11**	790	790	660	700	740	790	830	870	910	950
Sombrerete o tejadillo	**H00**	54	54	54	54	78,40	78,40	137	137	183	275
Agujeros de drenaje (anticondensación)	**H03**	60	62	64,40	71,80	78,70	85,90	93,10	100	107	114
Toma de tierra externa	**H04**	22,80	22,80	22,80	22,80	27,50	27,50	27,50	27,50	35,30	35,30
IP65	**H20**	143	143	143	143	143	143	143	214	287	356
IP56	**H22**	158	158	158	158	158	158	158	235	313	393
Rodamientos reforzados	**L22**	-	-	77,00	85,00	95,90	112	126	167	265	307
Rodamientos reengrasables	**L23**	-	-	-	-	302	310	319	346	364	410
Placa de características de acero inoxidable	**M11**	40,20	40,20	40,20	40,20	40,20	40,20	40,20	40,20	49,10	49,10
Bobinado especial (cifras de tensión 9-0)	**M1Y**	56	63	70,80	83,30	103	125	159	198	255	311
Humedad / temperatura aumentada, 30 a 60 g de agua por m3 de aire	**N30**	130	130	130	130	130	130	130	200	290	400
Humedad / temperatura aumentada, 60 a 100 g de agua por m3 de aire	**N31**	90	190	210	210	210	240	270	380	490	630
Brida B14 grande (seleccionar motor con brida B14)	**P01**	-	-	45,40	45,40	45,40	45,40	56,70	-	-	-
Brida B5 inmediatamente inferior (seleccionar motor con brida B5)	**P02**	-	-	-	-	79	97	124	161	-	-
Adaptador SPM	**Q01**	-	-	-	-	245	274	302	333	359	388
Resistencias calefactoras 230V	**Q02**	394	394	394	394	410	437	494	549	608	699
Caja auxiliar aluminio	**R60**	-	-	-	-	-	-	-	-	270	270
Pintura especial C3 RAL7030	**S02**	35	35	35	35	60	60	80	80	110	120
Pintura especial C4 RAL7030	**S03**	480	480	480	480	510	510	560	560	600	640
Pintura en otros colores estándar	**Y53**	25	25	25	25	40	40	55	55	80	110
Pintura en otros colores especiales	**Y56**	590	590	590	590	630	630	660	660	670	680
Placa adicional con texto	**Y82**	39,50	39,50	39,50	39,50	39,50	39,50	39,50	39,50	66	66

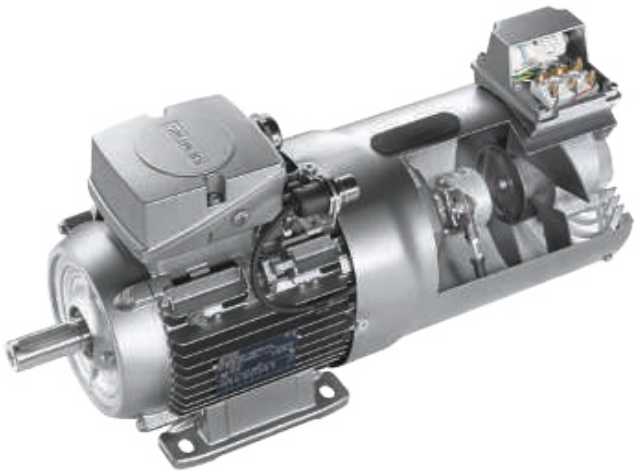

Notas:

► Estos tipos preferentes incluyen sondas. Debe modificarse la penúltima posición de la referencia a una B. El precio ya incluye las sondas.

▲ También disponible tipo con mayor nivel de eficiencia.

➤ También disponible tipo con mayor eficiencia. Incluso en la clase de eficiencia más alta IES2 existen sistemas con mayor rendimiento, como son aquellos en los que se utilizan motores síncronos de reluctancia (VSD4000) y motores SIMOTICS FD Premium Efficiency.

▼ También disponible tipo con menor nivel de eficiencia. Consultar lista D81.1P y regulación de eficiencias (MEPS) del país de destino.

● También disponible en fundición de hierro (serie 1LE15). Consultar lista D81.1P.

© Este precio preferente corresponde al motor con carcasa de fundición de hierro. Debe modificarse la referencia 1LE0 por 1LE5.

℗ Existe como tipo preferente sin rodamientos aislados. Ver listado completo de tipos preferentes.

Para corroborar la validez de este documento consulte la siguiente página web	
Código Seguro de Validación	61e705588eec45f88ea7f2f5f0494641001
Url de validación	https://eamic.elda.es/absis/idi/arx/idiarxabsaweb/asp/verificadorfirma.asp
Metadatos	Origen: Origen administración Estado de elaboración: Copia auténtica de documento original

Opciones o especialidades de tipos de catálogo

Series SIMOTICS GP, SD y FD

Sobreprecios de algunas opciones comunes para tipos de catálogo (no preferentes) 8 días · 10 días · 15 días · 20 días · 25 días · 35 días · Consultar

Serie 1LE15 / 1LE5	Opción	1LE15						1LE5	
		180	200	225	250	280	315	315	355
Sondas PTC en devanados (3 termistores)	Pos. 15: **B**	227	227	310	310	386	386	386	de serie
Sonda KTY en devanados (de serie en VSD10)	Pos. 15: **F**	322	322	441	572	572	843	843	843
Termómetros PT100 en devanados (3)	Pos. 15: **H**	1.440	1.440	1.440	1.590	1.590	1.590	1.590	1.590
Termómetros PT100 en devanados (6)	Pos. 15: **J**	2.350	2.350	2.350	2.350	2.350	2.350	2.350	2.350
Caja de bornes arriba en 1LE5	Pos. 16: **0**	-	-	-	-	-	-	600	600
Caja de bornes 45° lateral a la izquierda vista desde LA en 1LE5	Pos. 16: **2**	-	-	-	-	-	-	0	0
Caja de bornes lateral a la derecha vista desde LA	Pos. 16: **5**	353	416	492	731	821	946	500	600
Caja de bornes lateral a la izquierda vista desde LA	Pos. 16: **6**	353	416	492	731	821	946	500	600
Protocolo de pruebas de rutina	**B02**	27,30	27,30	27,30	27,30	27,30	27,30	27,30	27,30
Pruebas de rutina presenciadas	**B65**	3.700	3.700	3.700	3.700	3.700	3.700	3.700	3.700
Pruebas completas no presenciadas	**B82**	8.400	9.140	9.880	10.620	11.360	12.100	12.100	12.100
Pruebas completas presenciadas	**B83**	9.900	10.640	11.380	12.120	12.860	13.600	13.600	13.600
Freno (añadir opción con tensión del freno) Intorq (F01) o Precima (F04)	**F01**	4.290	6.000	7.620				4.500	6.900
	F04				16.800	23.600	27.500		
Tensión del freno a 24Vcc (incluir F01)	**F10**	67,20	67,20	67,20	67,20	67,20	67,20	67,20	67,20
Tensión del freno a 230V 50/60Hz (incluir F01)	**F11**	0	0	0	0	0	0	0	0
Tensión del freno a 400V 50/60Hz (incluir F01)	**F12**	67,20	67,20	67,20	67,20	67,20	67,20	67,20	67,20
Ventilación forzada (IC416)	**F70**	1.300	1.950	2.430	3.030	3.610	4.070	4.070	5.000
Generador de impulsos (encóder) Sendix 5020 HTL 1024 (G11) o	**G01**							1.450	1.600
1XP8012-10 HTL (G01)	**G11**	910	950	1.010	1.050	1.090	1.130		
Generador de impulsos (encóder) tipo LL861900220	**G04**	2.850	2.850	3.980	3.980	3.980	3.980	4.000	5.900
Sombrerete o tejadillo	**H00**	183	275	364	455	546	729	729	850
Agujeros de drenaje (anticondensación)	**H03**	de serie	de serie	de serie	de serie	de serie	de serie	de serie	de serie
Toma de tierra externa	**H04**	de serie	de serie	de serie	de serie	de serie	de serie	de serie	de serie
IP65	**H20**	287	356	430	502	572	644	644	660
IP56	**H22**	313	393	473	551	631	707	700	1.400
Rodamientos reforzados	**L22**	265	307	346	400	448	500	600	1.400
Rodamientos reengrasables	**L23**	364	410	455	546	de serie	de serie	de serie	de serie
Rodamientos aislados (de serie en VSD10 280-315)	**L51**	-	-	1.680	1.800	1.860	1.950	1.950	2.100
Placa de características de acero inoxidable	**M11**	49,10	49,10	66	66	66	66	66	66
Bobinado especial (cifras de tensión 9-0)	**M1Y**	255	311	460	580	742	964	964	1.100
Humedad / temperatura aumentada, 30 a 60 g de agua por m3 de aire	**N30**	290	400	620	830	1.050	1.280	-	-
Humedad / temperatura aumentada, 60 a 100 g de agua por m3 de aire	**N31**	490	630	890	1.150	1.450	1.730	-	-
Brida B5 inmediatamente inferior (seleccionar motor con brida B5)	**P02**	256	314	404	483	697	929	-	-
Adaptador SPM	**Q01**	359	388	417	446	474	503	503	537
Resistencias calefactoras 230V	**Q02**	608	699	839	866	866	902	902	1.150
Termómetros PT100 en rodamientos (1+1)	**Q72**	4.100	4.100	4.100	4.100	4.100	4.100	1.580	1.580
Caja auxiliar fundición	**R62**	270	270	270	270	270	270	270	3.000
Pintura especial C3 RAL7030	**S02**	110	120	180	220	260	290	290	de serie
Pintura especial C4 RAL7030	**S03**	600	640	680	720	760	790	790	850
Pintura especial C5 RAL7030	**S04**	2.510	2.640	3.050	3.970	4.970	7.680	7.680	8.100
Pintura otros colores estándar	**Y53**	80	110	120	150	180	250	250	300
Pintura otros colores especiales	**Y56**	670	680	690	700	710	720	720	900
Placa adicional con texto	**Y82**	64	64	64	64	64	64	104	104

Serie 1LM1	Opción	315	355
Caja de bornes lateral a la derecha vista desde LA	Pos.15: **B**	0	0
Caja de bornes lateral a la izquierda vista desde LA	Pos.15: **C**	0	0
Sondas PTC en devanados (6 termistores) en lugar de las KTY	**A12**	0	0
Termómetros PT100 en devanados (6)	**A61**	1.860	1.860
Termómetros PT100 en rodamientos (1+1)	**A72**	1.580	1.580
Adaptador SPM	**G50**	537	537
Generador de impulsos (encóder) tipo LL861900220	**H70**	5.930	5.930
Rodamientos reforzados	**K20**	4.010	4.010
Pintura especial RAL7030	**K26**	830	1.010
Resistencias calefactoras 230V	**K45**	1.080	1.150
IP65	**K50**	6.300	6.600
IP56nhs	**K52**	1.240	1.420
Pintura en otros colores	**Y53**	185	211
Pintura especial en otros colores estándar	**Y54**	1.190	1.430
Placa adicional con texto	**Y82**	194	194

De serie en 1LM1:
- dos sensores de temperatura KTY (A25)
- protocolo de pruebas de rutina (B02)
- rodamientos reengrasables (K40)
- agujeros de drenaje (L12)
- toma de tierra externa (L13)
- rodamientos aislados (L27)
- placa de características de acero inoxidable (M40)

Para corroborar la validez de este documento consulte la siguiente página web	
Código Seguro de Validación	**61e705588eec45f88ea7f2f5f0494641001**
Url de validación	*https://eamic.elda.es/absis/idi/arx/idiarxabsaweb/asp/verificadorfirma.asp*
Metadatos	**Origen: Origen administración Estado de elaboración: Copia auténtica de documento original**

SIEMENS

Ingenio para la vida



Bombas de vacío y compresores

Lista de precios 2018

siemens.es/accionamientos

Para corroborar la validez de este documento consulte la siguiente página web	
Código Seguro de Validación	61e705588eec45f88ea7f2f5f0494641001
Url de validación	https://eamic.elda.es/absis/idi/arx/idiarxabsaweb/asp/verificadorfirma.asp
Metadatos	Origen: Origen administración Estado de elaboración: Copia auténtica de documento original

Bombas de vacío y compresores de canal lateral
Tablas

Serie 2BH1

5 días | 15 días | 25 días | 30 días | 35 días

Datos de selección y pedido

Curva	Tipo	Frecuencia Hz	Potencia kW	Tensión V	Corriente A	Peso Kg	Nivel de Ruido dB	Precio €
3 AC - Trifásico								
A110	**2BH1100-7AH06**	50	0,20	200-240 Δ / 345-415 Y	2,1 Δ / 1,2 Y	7	50	**357**
A111		60	0,23	220-275 Δ / 380-480 Y	2,0 Δ / 1,2 Y	7	53	
A120	**2BH1200-7AH06**	50	0,25	200-240 Δ / 345-415 Y	1,38 Δ / 0,8 Y	8	57	**496**
A121		60	0,29	220-275 Δ / 380-480 Y	1,74 Δ / 1,0 Y	8	61	
A130	**2BH1300-7AH06**	50	0,25	200-240 Δ / 345-415 Y	2,1 Δ / 1,2 Y	8	53	**492**
A131		60	0,29	220-275 Δ / 380-480 Y	2,0 Δ / 1,15 Y	8	56	
A132	**2BH1300-7AH16**	50	0,40	200-240 Δ / 345-415 Y	2,6 Δ / 1,5 Y	10	53	**537**
A133		60	0,50	220-275 Δ / 380-480 Y	2,6 Δ / 1,5 Y	10	56	
A140	**2BH1310-7HH26**	50	0,70	200-240 Δ / 345-415 Y	3,8 Δ / 2,2 Y	14	55	**1.010**
A141		60	0,83	220-275 Δ / 380-480 Y	3,75 Δ / 2,15 Y	14	61	
A150	**2BH1490-7AH16**	50	0,60	200-240 Δ / 345-415 Y	2,8 Δ / 1,6 Y	14	63	**684**
A151		60	0,85	220-275 Δ / 380-480 Y	3,6 Δ / 2,1 Y	14	64	
A160	**2BH1400-7AH06**	50	0,70	200-240 Δ / 345-415 Y	3,8 Δ / 2,2 Y	13	63	**648**
A161		60	0,83	220-275 Δ / 380-480 Y	3,75 Δ / 2,15 Y	13	64	
A162	**2BH1400-7AH16**	50	0,85	200-240 Δ / 345-415 Y	4,2 Δ / 2,4 Y	15	63	**684**
A163		60	0,95	220-275 Δ / 380-480 Y	4,0 Δ / 2,3 Y	15	64	
A164	**2BH1400-7AH26**	50	1,30	200-240 Δ / 345-415 Y	6,6 Δ / 3,8 Y	16	63	**693**
A165		60	1,50	220-275 Δ / 380-480 Y	6,9 Δ / 4,0 Y	16	64	
A170	**2BH1410-7HH36**	50	1,60	200-240 Δ / 345-415 Y	7,5 Δ / 4,3 Y	24	66	**1.440**
A171		60	2,05	220-275 Δ / 380-480 Y	7,6 Δ / 4,4 Y	24	69	
A172	**2BH1410-7HH46**	50	2,20	200-240 Δ / 345-415 Y	9,7 Δ / 5,6 Y	27	66	**1.500**
A173		60	2,55	220-275 Δ / 380-480 Y	10,0 Δ / 5,8 Y	27	69	
A180	**2BH1590-7AH26**	50	1,10	200-240 Δ / 345-415 Y	7,5 Δ / 4,3 Y	21	64	**1.090**
A181		60	1,70	220-275 Δ / 380-480 Y	7,6 Δ / 4,4 Y	21	70	
A190	**2BH1500-7AH06**	50	0,85	200-240 Δ / 345-415 Y	4,2 Δ / 2,4 Y	18	64	**800**
A191		60	0,95	220-275 Δ / 380-480 Y	4,0 Δ / 2,3 Y	18	70	
A192	**2BH1500-7AH16**	50	1,30	200-240 Δ / 345-415 Y	6,6 Δ / 3,8 Y	20	64	**930**
A193		60	1,50	220-275 Δ / 380-480 Y	6,9 Δ / 4,0 Y	20	70	
A194	**2BH1500-7AH26**	50	1,60	200-240 Δ / 345-415 Y	7,5 Δ / 4,3 Y	21	64	**1.090**
A195		60	2,05	220-275 Δ / 380-480 Y	7,6 Δ / 4,4 Y	21	70	
A196	**2BH1500-7AH36**	50	2,20	200-240 Δ / 345-415 Y	9,7 Δ / 5,6 Y	25	64	**1.180**
A197		60	2,55	220-275 Δ / 380-480 Y	10,3 Δ / 6,0 Y	25	70	
A200	**2BH1510-7HH46**	50	3,00	200-240 Δ / 345-415 Y	12,5 Δ / 7,2 Y	39	72	**1.650**
A201		60	3,45	220-275 Δ / 380-480 Y	12,6 Δ / 7,3 Y	39	74	
A202	**2BH1510-7HH57**	50	4,00	345-415 Δ	10 Δ	43	72	**1.800**
A203		60	4,60	380-480 Δ	9,9 Δ	43	74	
A210	**2BH1690-7AH26**	50	2,20	200-240 Δ / 345-415 Y	12,5 Δ / 7,2 Y	31	69	**1.450**
A211		60	3,45	220-275 Δ / 380-480 Y	12,6 Δ / 7,3 Y	31	72	
A220	**2BH1600-7AH06**	50	1,60	200-240 Δ / 345-415 Y	8,5 Δ / 4,9 Y	26	69	**1.330**
A221		60	2,05	220-275 Δ / 380-480 Y	8,8Δ / 5,1 Y	26	72	
A222	**2BH1600-7AH16**	50	2,20	200-240 Δ / 345-415 Y	10,0 Δ / 5,8 Y	29	69	**1.410**
A223		60	2,55	220-275 Δ / 380-480 Y	10,3 Δ / 6,5 Y	29	72	
A224	**2BH1600-7AH26**	50	3,00	200-240 Δ / 345-415 Y	12,5 Δ / 7,2 Y	34	69	**1.510**
A225		60	3,45	220-275 Δ / 380-480 Y	12,6 Δ / 7,3 Y	34	72	
A226	**2BH1600-7AH37**	50	4,00	345-415 Δ	9,5 Δ	42	69	**1.590**
A227		60	4,60	380-480 Δ	9,5 Δ	42	72	
A230	**2BH1610-7HH16**	50	2,20	200-240 Δ / 345-415 Y	9,7 Δ / 5,6 Y	42	73	**2.230**
A231		60	2,55	220-275 Δ / 380-480 Y	10,3 Δ / 6,0 Y	42	76	
A232	**2BH1610-7HH26**	50	3,00	200-240 Δ / 345-415 Y	12,5 Δ / 7,2 Y	47	73	**2.340**
A233		60	3,45	220-275 Δ / 380-480 Y	12,6 Δ / 7,3 Y	47	76	
A234	**2BH1610-7HH37**	50	4,30	345-415 Δ	10 Δ	53	73	**2.460**
A235		60	4,80	380-480 Δ	10,4 Δ	53	76	
A236	**2BH1610-7HH47**	50	5,50	345-415 Δ	13,3 Δ	70	73	**2.830**
A237		60	6,30	380-480 Δ	13,3 Δ	70	76	
A238	**2BH1610-7HH57**	50	7,50	345-415 Δ	16,7 Δ	77	73	**2.910**
A239		60	8,60	380-480 Δ	17,3 Δ	77	76	
A260	**2BH1640-7GH37**	50	4,00	345-415 Δ	9,5 Δ	53	74	**1.820**
A261		60	4,60	380-480 Δ	9,5 Δ	53	78	
A262	**2BH1640-7GH47**	50	5,50	345-415 Δ	13,3 Δ	73	74	**2.130**
A263		60	6,30	380-480 Δ	13,3 Δ	73	78	

Para corroborar la validez de este documento consulte la siguiente página web	
Código Seguro de Validación	61e705588eec45f88ea7f2f5f0494641001
Url de validación	https://eamic.elda.es/absis/idi/arx/idiarxabsaweb/asp/verificadorfirma.asp
Metadatos	Origen: Origen administración Estado de elaboración: Copia auténtica de documento original

Serie 2BH1

5 días 15 días 25 días 30 días 35 días

Datos de selección y pedido (Cont.)

Curva	Tipo	Frecuencia Hz	Potencia kW	Tensión V	Corriente A	Peso Kg	Nivel de Ruido dB	Precio €
Trifásico (Cont,)								
A264	**2BH1640-7GH57**	50	7,50	345-415 Δ	16.7 Δ	86	74	**2.180**
A265		60	8,60	380-480 Δ	17.3 Δ	86	78	
A270	**2BH1800-7AH07**	50	4,00	345-415 Δ	9.5 Δ	112	70	**3.380**
A271		60	4,60	380-480 Δ	9.5 Δ	112	74	
A272	**2BH1800-7AH17**	50	5,50	345-415 Δ	13.3 Δ	126	70	**3.720**
A273		60	6,30	380-480 Δ	13.3 Δ	126	74	
A274	**2BH1800-7AH27**	50	7,50	345-415 Δ	16.7 Δ	128	70	**3.860**
A275		60	8,60	380-480 Δ	17.3 Δ	128	74	
A280	**2BH1810-7HH17**	50	5,50	345-415 Δ	13.3 Δ	163	74	**4.960**
A281		60	6,30	380-480 Δ	13.3 Δ	163	78	
A282	**2BH1810-7HH27**	50	7,50	345-415 Δ	17.6 Δ	169	74	**5.180**
A283		60	8,60	380-480 Δ	17.3 Δ	169	78	
A284	**2BH1810-7HH37**	50	11,00	345-415 Δ	28 Δ	205	74	**5.580**
A285		60	12,60	380-480 Δ	29 Δ	205	78	
A286	**2BH1810-7HH47**	50	15,00	345-415 Δ	32.5 Δ	221	74	**5.760**
A287		60	17,30	380-480 Δ	34.5 Δ	221	78	
A320	**2BH1840-7JH27**	50	7,50	345-415 Δ	16.7 Δ	160	74	**5.020**
A321		60	8,60	380-480 Δ	17.6 Δ	160	78	
A322	**2BH1840-7JH37**	50	11,00	345-415 Δ	28 Δ	200	74	**5.580**
A323		60	12,60	380-480 Δ	29 Δ	200	78	
A330	**2BH1900-7AH07**	50	8,50	345-415 Δ	19.1 Δ	172	74	**4.430**
A331		60	9,80	380-480 Δ	19.1 Δ	172	79	
A332	**2BH1900-7AH17**	50	12,50	345-415 Δ	28 Δ	191	74	**4.840**
A333		60	14,50	380-480 Δ	29 Δ	191	79	
A334	**2BH1900-7AH37**	50	18,50	345-415 Δ	37 Δ	204	74	**5.210**
A335		60	21,30	380-480 Δ	39 Δ	204	79	
A340	**2BH1910-7HH17**	50	12,50	345-415 Δ	28 Δ	265	74	**8.050**
A341		60	14,50	380-480 Δ	29 Δ	265	84	
A342	**2BH1910-7HH27**	50	16,50	345-415 Δ	35 Δ	278	74	**8.650**
A343		60	19,00	380-480 Δ	36.5 Δ	278	84	
A344	**2BH1910-7HH37**	50	20,00	345-415 Δ	40 Δ	295	74	**8.860**
A345		60	23,00	380-480 Δ	42 Δ	295	84	
A346	**2BH1910-7HH47**	50	25,00	345-415 Δ	52 Δ	325	74	**9.530**
A347		60	29,00	380-480 Δ	52 Δ	325	84	
A350	**2BH1930-7AH07**	50	8,50	345-415 Δ	18.2 Δ	174	75	**4.830**
A351		60	9,80	380-480 Δ	18.2 Δ	174	80	
A352	**2BH1930-7AH17**	50	12,50	345-415 Δ	28 Δ	193	75	**5.270**
A353		60	14,50	380-480 Δ	29 Δ	193	80	
A354	**2BH1930-7AH37**	50	18,50	345-415 Δ	37 Δ	206	75	**5.670**
A355		60	21,30	380-480 Δ	39 Δ	206	80	
A380	**2BH1943-7GH27**	50	15,00	345-415 Δ	34 Δ	270	75	**10.900**
A381		60	17,50	380-480 Δ	36.5 Δ	270	84	
A382	**2BH1943-7GH37**	50	20,00	345-415 Δ	40 Δ	300	75	**11.300**
A383		60	23,00	380-480 Δ	42 Δ	300	84	
A384	**2BH1943-7GH47**	50	25,00	345-415 Δ	52 Δ	330	75	**12.100**
A385		60	29,00	380-480 Δ	52 Δ	330	84	
1 AC - Monofásico								
A110s	**2BH1100-7AV05**	50	0,20	115 / 230	2,9 / 1,45	7	50	**444**
A111s	**2BH1100-7AV05**	60	0,23	115 / 230	5,2 / 2,6	7	53	
A120s	**2BH1200-7AV05**	50	0,25	115 / 230	3,1 / 1,6	8	57	**626**
A121s	**2BH1200-7AV05**	60	0,32	115 / 230 /	5,7 / 2,9	8	61	
A132s	**2BH1300-7AV15**	50	0,37	115 / 230	5,4 / 2,7	10	53	**644**
A133s	**2BH1300-7AV15**	60	0,45	115 / 230	6,0 / 3,0	10	56	
A164s	**2BH1400-7AV25**	50	1,10	115 / 230	14,6 / 7,3	16	63	**791**
A165s	**2BH1400-7AV25**	60	1,30	115 / 230	16,6 / 8,3	16	64	
A196s	**2BH1500-7AV35**	50	1,50	115 / 230	22 / 11	22	64	**1.470**
A197s	**2BH1500-7AV35**	60	1,75	115 / 230	24 / 12,0	22	70	

Para corroborar la validez de este documento consulte la siguiente página web	
Código Seguro de Validación	**61e705588eec45f88ea7f2f5f0494641001**
Url de validación	*https://eamic.elda.es/absis/idi/arx/idiarxabsaweb/asp/verificadorfirma.asp*
Metadatos	**Origen: Origen administración Estado de elaboración: Copia auténtica de documento original**

Bombas de vacío y compresores de canal lateral
Tablas

Serie 2BH7

5 días | 15 días | 25 días | 30 días | 35 días

Datos de selección y pedido

Tipo	Frecuencia Hz	Potencia kW	Tensión V	Corriente A	Peso Kg	Nivel de Ruido dB	Precio €
1 AC - Monofásico							
2BH7 210-0AV75-7	50 60	0,55 0,63	115 / 230 115 / 230	13,0 / 3,1 14,2 / 7,1	25	57	**1.360**
2BH7 220-0AV75-7	50 60	1,50 1,75	115 / 230 115 / 230	19,4 / 9,7 20,6 / 10,3	31	58	**2.260**
2BH7 310-0AV75-7	50 60	0,94 1,10	115 / 230 115 / 230	15,2 / 7,6 18,0 / 9,0	25	57	**1.800**
2BH7 320-0AV75-7	50 60	1,50 1,75	115 / 230 115 / 230	19,4 / 9,7 20,6 / 10,3	32	59	**2.540**
2BH7 410-0AV45-7	50 60	1,10 1,30	115 / 230 115 / 230	16,0 / 8,0 20,0 / 10,0	28	58	**1.930**
3 AC - Trifásico							
2BH7 210-0AH16-7	50 60	0,55 0,63	200-240 Δ / 345-415 Y 220-275 Δ / 380-480 Y	2,8 Δ / 1,6 Y 3,0 Δ / 1,7 Y	16	57 62	**1.180**
2BH7 220-0AH26-7	50 60	0,81 0,94	200-240 Δ / 345-415 Y 220-275 Δ / 380-480 Y	4,0 Δ / 2,3 Y 4,0 Δ / 2,3 Y	24	58 62	**1.840**
2BH7 220-0AH56-7	50 60	1,50 1,75	200-240 Δ / 345-415 Y 220-275 Δ / 380-480 Y	7,5 Δ / 4,3 Y 7,6 Δ / 4,4 Y	29	58 62	**1.950**
2BH7 310-0AH16-7	50 60	0,55 0,63	200-240 Δ / 345-415 Y 220-275 Δ / 380-480 Y	2,8 Δ / 1,6 Y 3,0 Δ /1,7 Y	17	57 62	**1.520**
2BH7 310-0AH26-7	50 60	0,81 0,94	200-240 Δ / 345-415 Y 220-275 Δ / 380-480 Y	4,0 Δ / 2,3 Y 4,0 Δ / 2,3 Y	18	57 62	**1.540**
2BH7 320-0AH46-7	50 60	1,10 1,30	200-240 Δ / 345-415 Y 220-275 Δ / 380-480 Y	5,4 Δ / 3,1 Y 5,4 Δ / 3,1 Y	25	59 63	**2.110**
2BH7 320-0AH56-7	50 60	1,50 1,75	200-240 Δ / 345-415 Y 220-275 Δ / 380-480 Y	7,5 Δ / 4,3 Y 7,6 Δ / 4,4 Y	31	59 63	**2.190**
2BH7 410-0AH16-7	50 60	1,10 1,30	200-240 Δ / 345-415 Y 220-275 Δ / 380-480 Y	5,4 Δ / 3,1 Y 5,4 Δ / 3,1 Y	22	58 62	**1.680**
2BH7 420-0AH26-7	50 60	1,50 1,75	200-240 Δ / 345-415 Y 220-275 Δ / 380-480 Y	7,5 Δ / 4,3 Y 7,6 Δ / 4,4 Y	32	61 66	**2.320**
2BH7 420-0AH56-7	50 60	3,30 3,80	200-240 Δ / 345-415 Y 220-275 Δ / 380-480 Y	13 Δ / 7,5 Y 13,8 Δ / 8,0 Y	37	61 66	**2.580**
2BH7 510-0AH16-8	50 60	1,50 1,75	200-240 Δ / 345-415 Y 220-275 Δ / 380-480 Y	7,5 Δ / 4,3 Y 7,6 Δ / 4,4 Y	29	64 68	**2.150**
2BH7 510-0AH26-8	50 60	2,20 2,55	200-240 Δ / 345-415 Y 220-275 Δ / 380-480 Y	9,7 Δ / 5,6 Y 10,3 Δ / 6,0 Y	31	64 68	**2.230**
2BH7 520-0AH26-8	50 60	2,20 2,55	200-240 Δ / 345-415 Y 220-275 Δ / 380-480 Y	9,7 Δ / 5,6 Y 10,3 Δ / 6,0 Y	40	64 70	**2.680**
2BH7 520-0AH77-8	50 60	4,00 4,60	345-415 Δ / 600-720 Y 380-480 Δ / 660-720 Y	8,1 Δ / 4,7 Y 8,6 Δ / 4,95 Y	52	65 71	**2.940**
2BH7 530-0AH77-7	50 60	4,00 4,60	345-415 Δ / 600-720 Y 380-480 Δ / 660-720 Y	9,0 Δ / 5,2 Y 9,5 Δ / 5,5 Y	62	67 73	**3.960**
2BH7 530-0AH87-7	50 60	5,50 6,30	345-415 Δ / 600-720 Y 380-480 Δ / 660-720 Y	11,5 Δ / 6,6 Y 12,0 Δ / 6,8 Y	68	67 73	**4.530**
2BH7 610-0AH16-8	50 60	2,20 2,55	200-240 Δ / 345-415 Y 220-275 Δ / 380-480 Y	9,7 Δ / 5,6 Y 10,3 Δ / 6,0 Y	34	65 71	**2.500**
2BH7 610-0AH36-8	50 60	3,30 3,80	200-240 Δ / 345-415 Y 220-275 Δ / 380-480 Y	13 Δ / 7,5 Y 13,8 Δ / 8,0 Y	35	65 71	**2.670**
2BH7 610-3NH16-8	50 60	2,20 2,55	200-240 Δ / 345-415 Y 220-275 Δ / 380-480 Y	9,7 Δ / 5,6 Y 10,3 Δ / 6,0 Y	37	65 71	**2.860**
2BH7 620-0AH36-8	50 60	3,30 3,80	200-240 Δ / 345-415 Y 220-275 Δ / 380-480 Y	13 Δ / 7,5 Y 13,8 Δ / 8,0 Y	50	67 71	**3.340**
2BH7 620-0AH57-8	50 60	5,50 6,30	345-415 Δ / 600-720 Y 380-480 Δ / 660-720 Y	11,5 Δ / 6,6 Y 12,0 Δ / 6,9 Y	70	68 72	**3.710**
2BH7 620-0NH57-8	50 60	5,50 6,30	345-415 Δ / 600-720 Y 380-480 Δ / 660-720 Y	11,5 Δ / 6,6 Y 12,0 Δ / 6,9 Y	73	68 72	**3.960**
2BH7 630-0AH67-7	50 60	7,50 8,60	345-415 Δ / 600-720 Y 380-480 Δ / 660-720 Y	16 Δ / 9,2 Y 16 Δ / 9,2 Y	91	72 76	**4.710**
2BH7 630-0NH67-7	50 60	7,50 8,60	345-415 Δ / 600-720 Y 380-480 Δ / 660-720 Y	16 Δ / 9,2 Y 16 Δ / 9,2 Y	97	72 76	**5.060**

Para corroborar la validez de este documento consulte la siguiente página web	
Código Seguro de Validación	**61e705588eec45f88ea7f2f5f0494641001**
Url de validación	*https://eamic.elda.es/absis/idi/arx/idiarxabsaweb/asp/verificadorfirma.asp*
Metadatos	**Origen: Origen administración Estado de elaboración: Copia auténtica de documento original**

Bombas de vacío y compresores de canal lateral
Curvas características

Serie 2BH1 HT (alta temperatura hasta 160°C)

Curvas a 50Hz y 60Hz, en funcionamiento como vacío y en funcionamiento como compresor

50 Hz Diagrama de selección

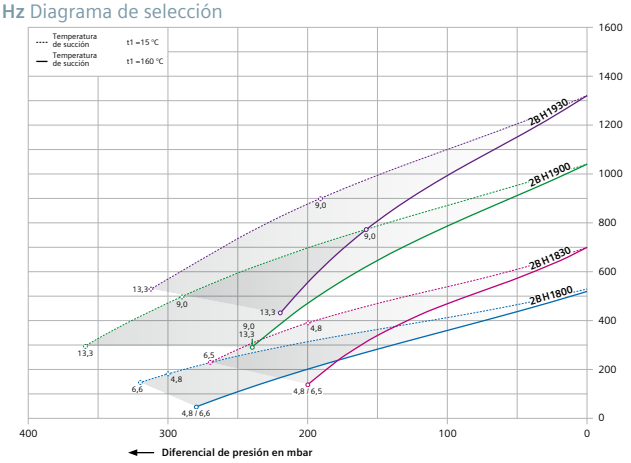

60 Hz Diagrama de selección

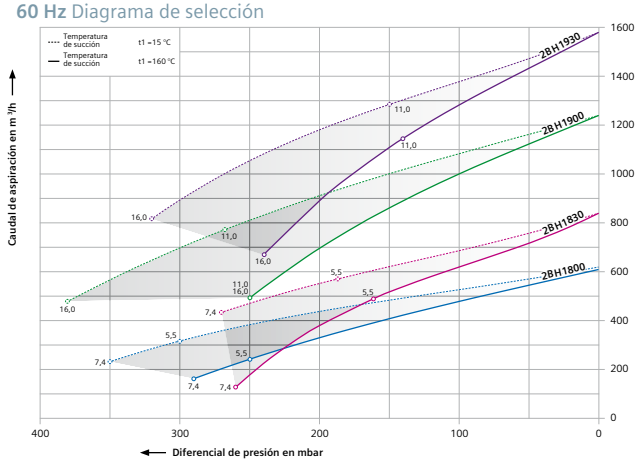

50 Hz Diagrama de selección

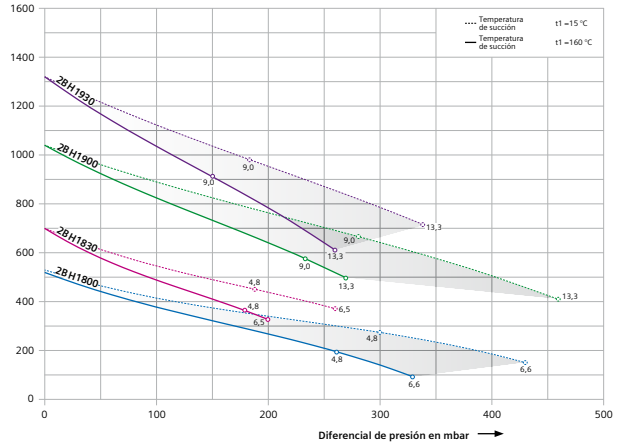

60 Hz Diagrama de selección

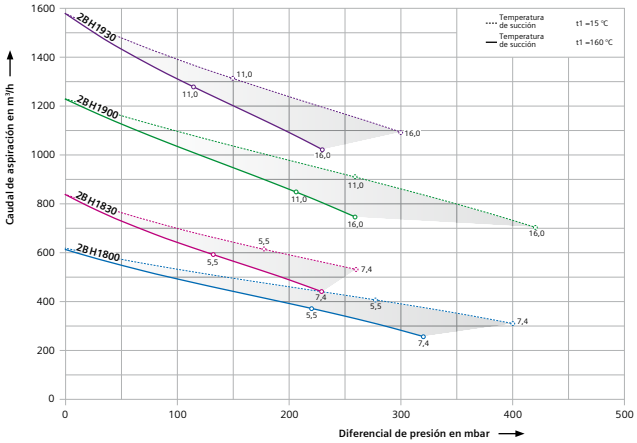

Tablas

30 días

Datos de selección y pedido

Tipo	Frecuencia Hz	Potencia kW	Tensión V	Corriente A	Peso Kg	Nivel de Ruido dB	Precio €
3 AC - Trifásico							
2BH1 800-6AH17	50	4,80	345-415 Δ / 600-720 Y	12,0 Δ / 6,9 Y	137	70	**5.210**
	60	5,50	380-480 Δ / 660-720 Y	11,7 Δ / 6,8 Y	137	74	
2BH1 800-6AH27	50	6,60	345-415 Δ / 600-720 Y	15,0 Δ / 8,7 Y	143	70	**5.450**
	60	7,40	380-480 Δ / 660-720 Y	14,3 Δ / 8,3 Y	143	74	
2BH1 830-6AH17	50	4,80	345-415 Δ / 600-720 Y	12,0 Δ / 6,9 Y	140	70	**5.840**
	60	5,50	380-480 Δ / 660-720 Y	11,7 Δ / 6,8 Y	140	74	
2BH1 830-6AH27	50	6,50	345-415 Δ / 600-720 Y	15,0 Δ / 8,7 Y	146	70	**6.070**
	60	7,40	380-480 Δ / 660-720 Y	14,3 Δ / 8,3 Y	146	74	
2BH1 900-6AH17	50	9,00	345-415 Δ / 600-720 Y	21,5 Δ / 12,4 Y	215	74	**6.840**
	60	11,00	380-480 Δ / 660-720 Y	21,0 Δ / 12,1 Y	215	79	
2BH1 900-6AH37	50	13,30	345-415 Δ / 600-720 Y	30,0 Δ / 17,3 Y	227	74	**7.380**
	60	16,00	380-480 Δ / 660-720 Y	30,0 Δ / 17,3 Y	227	79	
2BH1 930-6AH17	50	9,00	345-415 Δ / 600-720 Y	21,5 Δ / 12,4 Y	215	75	**7.450**
	60	11,00	380-480 Δ / 660-720 Y	21,0 Δ / 12,1 Y	215	80	
2BH1 930-6AH37	50	13,30	345-415 Δ / 600-720 Y	30,0 Δ / 17,3 Y	227	75	**7.980**
	60	16,00	380-480 Δ / 660-720 Y	30,0 Δ / 17,3 Y	227	80	

Para corroborar la validez de este documento consulte la siguiente página web	
Código Seguro de Validación	**61e705588eec45f88ea7f2f5f0494641001**
Url de validación	*https://eamic.elda.es/absis/idi/arx/idiarxabsaweb/asp/verificadorfirma.asp*
Metadatos	**Origen: Origen administración Estado de elaboración: Copia auténtica de documento original**

Serie 2BH2 - Grandes diferenciales de presión/vacío para grandes caudales

30 días 45 días

Datos de selección y pedido

Tipo	Frecuencia Hz	Potencia kW	Tensión V	Corriente A	Peso Kg	Nivel de Ruido dB	Precio €
3 AC - Trifásico							
2BH2 0360-1AAPJ6-AA	50	2,20	200-260 Δ / 350-450 Y	8,1 Δ / 4,6 Y	49	64	**2.550**
	60	2,55	230-290 Δ / 400-500 Y	8,0 Δ / 4,6 Y	49	68	
2BH2 0360-1AAPK6-AA	50	3,00	200-260 Δ / 350-450 Y	11,4 Δ / 6,5 Y	54	65	**2.860**
	60	3,45	230-290 Δ / 400-500 Y	11,4 Δ / 6,5 Y	54	69	
2BH2 0360-1AAPL7-AA	50	4,00	350-450 Δ / 610-725 Y	8,4 Δ / 4,8 Y	66	66	**3.150**
	60	4,60	450-500 Δ / 690-725 Y	4,6 Δ / 4,7 Y	66	70	
2BH2 0360-1AAPM7-AA	50	5,50	350-450 Δ / 610-725 Y	11,1 Δ / 6,4 Y	78	70	**3.470**
	60	6,30	450-500 Δ / 690-725 Y	6,3 Δ / 6,4 Y	78	74	
2BH2 0360-2AAPK6-AA	50	3,00	200-260 Δ / 350-450 Y	11,4 Δ / 6,5 Y	74	68	**4.310**
	60	3,45	230-290 Δ / 400-500 Y	11,4 Δ / 6,5 Y	74	71	
2BH2 0360-2AAPL7-AA	50	4,00	350-450 Δ / 610-725 Y	8,4 Δ / 4,8 Y	85	69	**4.590**
	60	4,60	450-500 Δ / 690-725 Y	4,6 Δ / 4,7 Y	85	72	
2BH2 0360-2AAPM7-AA	50	5,50	350-450 Δ / 610-725 Y	11,1 Δ / 6,4 Y	96	71	**4.860**
	60	6,30	450-500 Δ / 690-725 Y	6,3 Δ / 6,4 Y	96	74	
2BH2 0360-2AAPN7-AA	50	7,50	350-450 Δ / 610-725 Y	15,0 Δ / 8,7 Y	103	71	**5.130**
	60	8,60	450-500 Δ / 690-725 Y	8,6 Δ / 8,8 Y	103	74	
2BH2 0360-2AAPP7-AA	50	11,00	350-450 Δ / 610-725 Y	22,0 Δ / 12,7 Y	128	72	**5.390**
	60	12,60	450-500 Δ / 690-725 Y	12,6 Δ / 12,9 Y	128	76	
2BH2 0360-3AAPL7-AA	50	4,00	350-450 Δ / 610-725 Y	8,4 Δ / 4,8 Y	88	69	**6.550**
	60	4,60	450-500 Δ / 690-725 Y	4,6 Δ / 4,7 Y	88	72	
2BH2 0360-3AAPM7-AA	50	5,50	350-450 Δ / 610-725 Y	11,1 Δ / 6,4 Y	99	71	**6.910**
	60	6,30	450-500 Δ / 690-725 Y	6,3 Δ / 6,4 Y	99	74	
2BH2 0360-3AAPN7-AA	50	7,50	350-450 Δ / 610-725 Y	15,0 Δ / 8,7 Y	107	71	**7.310**
	60	8,60	450-500 Δ / 690-725 Y	8,6 Δ / 8,8 Y	107	74	
2BH2 0360-3AAPP7-AA	50	11,00	350-450 Δ / 610-725 Y	22,0 Δ / 12,7 Y	131	72	**7.710**
	60	12,60	450-500 Δ / 690-725 Y	12,6 Δ / 12,9 Y	131	76	
2BH2 0360-3AAPQ7-AA	50	15,00	350-450 Δ / 610-725 Y	30,5 Δ / 17,3 Y	143	72	**8.520**
	60	17,30	450-500 Δ / 690-725 Y	17,3 Δ / 17,0 Y	143	76	
2BH2 0540-1AAPK6-AA	50	3,00	200-260 Δ / 350-450 Y	11,4 Δ / 6,5 Y	74	69	**3.610**
	60	3,45	230-290 Δ / 400-500 Y	11,4 Δ / 6,5 Y	74	74	
2BH2 0540-1AAPL7-AA	50	4,00	350-450 Δ / 610-725 Y	8,4 Δ / 4,8 Y	85	69	**3.910**
	60	4,60	450-500 Δ / 690-725 Y	4,6 Δ / 4,7 Y	85	85	
2BH2 0540-1AAPM7-AA	50	5,50	350-450 Δ / 610-725 Y	11,1 Δ / 6,4 Y	96	69	**4.290**
	60	6,30	450-500 Δ / 690-725 Y	6,3 Δ / 6,4 Y	96	96	
2BH2 0540-1AAPN7-AA	50	7,50	350-450 Δ / 610-725 Y	15,0 Δ / 8,6 Y	104	69	**4.450**
	60	8,60	450-500 Δ / 690-725 Y	8,6 Δ / 8,7 Y	104	104	

Para corroborar la validez de este documento consulte la siguiente página web	
Código Seguro de Validación	**61e705588eec45f88ea7f2f5f0494641001**
Url de validación	*https://eamic.elda.es/absis/idi/arx/idiarxabsaweb/asp/verificadorfirma.asp*
Metadatos	**Origen: Origen administración Estado de elaboración: Copia auténtica de documento original**

Serie 2BH2 - Grandes diferenciales de presión/vacío para grandes caudales

30 días 45 días

Datos de selección y pedido (Cont.)

Tipo	Frecuencia Hz	Potencia kW	Tensión V	Corriente A	Peso Kg	Nivel de Ruido dB	Precio €
3 AC - Trifásico (Cont.)							
2BH2 0540-2AAPM7-AA	50 60	5,50 6,30	350-450 Δ / 610-725 Y 450-500 Δ / 690-725 Y	11,1 Δ / 6,4 Y 6,3 Δ / 6,4 Y	126 126	70 74	**5.690**
2BH2 0540-2AAPN7-AA	50 60	7,50 8,60	350-450 Δ / 610-725 Y 450-500 Δ / 690-725 Y	15,0 Δ / 8,6 Y 8,6 Δ / 8,8 Y	134 134	70 74	**5.940**
2BH2 0540-2AAPP7-AA	50 60	11,00 12,60	350-450 Δ / 610-725 Y 450-500 Δ / 690-725 Y	22,0 Δ / 12,7 Y 12,6 Δ / 12,9 Y	160 160	70 74	**6.390**
2BH2 0540-2AAPQ7-AA	50 60	15,00 17,30	350-450 Δ / 610-725 Y 450-500 Δ / 690-725 Y	30,5 Δ / 17,3 Y 17,3 Δ / 17,0 Y	172 172	70 74	**6.610**
2BH2 0540-3AAPN7-AA	50 60	7,50 8,60	350-450 Δ / 610-725 Y 450-500 Δ / 690-725 Y	15,0 Δ / 8,7 Y 8,6 Δ / 8,8 Y	161 161	71 77	**8.860**
2BH2 0540-3AAPP7-AA	50 60	11,00 12,60	350-450 Δ / 610-725 Y 450-500 Δ / 690-725 Y	22,0 Δ / 12,7 Y 12,6 Δ / 12,9 Y	188 188	71 77	**9.660**
2BH2 0540-3AAPQ7-AA	50 60	15,00 17,30	350-450 Δ / 610-725 Y 450-500 Δ / 690-725 Y	30,5 Δ / 17,3 Y 17,3 Δ / 17,0 Y	200 200	71 77	**9.930**
2BH2 0540-3AAPR7-AA	50 60	18,50 21,30	350-450 Δ / 610-725 Y 450-500 Δ / 690-725 Y	37,0 Δ / 21,0 Y 21,3 Δ / 21,0 Y	215 215	71 77	**10.700**
2BH2 0780-1AAPM7-AA	50 60	5,50 6,30	350-450 Δ / 610-725 Y 450-500 Δ / 690-725 Y	11,1 Δ / 6,4 Y 11,1 Δ / 6,4 Y	124 124	71 75	**4.290**
2BH2 0780-1AAPN7-AA	50 60	7,50 8,60	350-450 Δ / 610-725 Y 450-500 Δ / 690-725 Y	15,0 Δ / 8,7 Y 15,1 Δ / 8,7 Y	132 132	71 75	**4.580**
2BH2 0780-1AAPP7-AA	50 60	11,00 12,60	350-450 Δ / 610-725 Y 450-500 Δ / 690-725 Y	22,0 Δ / 12,7 Y 22,0 Δ / 12,7 Y	154 154	71 75	**4.860**
2BH2 0780-1AAPQ7-AA	50 60	15,00 17,30	350-450 Δ / 610-725 Y 450-500 Δ / 690-725 Y	30,5 Δ / 17,3 Y 29,5 Δ / 17,1 Y	165 165	71 75	**5.150**
2BH2 0780-2AAPN7-AA	50 60	7,50 8,60	350-450 Δ / 610-725 Y 450-500 Δ / 690-725 Y	15,0 Δ / 8,7 Y 15,1 Δ / 8,7 Y	171 171	73 77	**6.710**
2BH2 0780-2AAPP7-AA	50 60	11,00 12,60	350-450 Δ / 610-725 Y 450-500 Δ / 690-725 Y	22,0 Δ / 12,7 Y 22,0 Δ / 12,7 Y	197 197	73 77	**7.250**
2BH2 0780-2AAPQ7-AA	50 60	15,00 17,30	350-450 Δ / 610-725 Y 450-500 Δ / 690-725 Y	30,5 Δ / 17,3 Y 29,5 Δ / 17,1 Y	208 208	73 77	**7.650**
2BH2 0780-2AAPR7-AA	50 60	18,50 21,30	350-450 Δ / 610-725 Y 450-500 Δ / 690-725 Y	37,0 Δ / 21,0 Y 36,5 Δ / 21,0 Y	223 223	73 77	**8.120**
2BH2 0780-2AAPS7-AA	50 60	22,00 24,50	350-450 Δ / 610-725 Y 450-500 Δ / 690-725 Y	44,5 Δ / 26,0 Y 42,0 Δ / 24,3 Y	261 261	73 77	**8.590**
2BH2 0780-3AAPP7-AA	50 60	11,00 12,60	350-450 Δ / 610-725 Y 450-500 Δ / 690-725 Y	22,0 Δ / 12,7 Y 22,0 Δ / 12,7 Y	236 236	74 78	**10.100**
2BH2 0780-3AAPQ7-AA	50 60	15,00 17,30	350-450 Δ / 610-725 Y 450-500 Δ / 690-725 Y	30,5 Δ / 17,3 Y 29,5 Δ / 17,1 Y	249 249	74 78	**10.800**
2BH2 0780-3AAPR7-AA	50 60	18,50 21,30	350-450 Δ / 610-725 Y 450-500 Δ / 690-725 Y	37,0 Δ / 21,0 Y 36,5 Δ / 21,1 Y	264 264	74 78	**11.400**
2BH2 0780-3AAPS7-AA	50 60	22,00 24,50	350-450 Δ / 610-725 Y 450-500 Δ / 690-725 Y	44,5 Δ / 26,0 Y 42,0 Δ / 24,3 Y	300 300	74 78	**12.100**
2BH2 0780-3AAHT7-AA	50 60	29,00 33,50	350-450 Δ / 610-725 Y 450-500 Δ / 690-725 Y	57,5 Δ / 33,0 Y 57,2 Δ / 33,1 Y	300 300	74 78	**12.500**

Para corroborar la validez de este documento consulte la siguiente página web	
Código Seguro de Validación	**61e705588eec45f88ea7f2f5f0494641001**
Url de validación	*https://eamic.elda.es/absis/idi/arx/idiarxabsaweb/asp/verificadorfirma.asp*
Metadatos	**Origen: Origen administración Estado de elaboración: Copia auténtica de documento original**

Serie 2BH1 ATEX

30 días 35 días

Datos de selección y pedido 50 Hz

Tipo	Indice de curva	Potencia kW	Tensión V	Corriente A	Peso Kg	Nivel de Ruido dB	Precio €
3 AC - Trifásico							
2BH1 100-7AD01-Z	r	0,25	230 Δ / 400 Y	1,18 Δ / 0,68 Y	9	50	**654**
2BH1 100-7AD01-Z	t			1,22 Δ / 0,7 Y			
2BH1 300-7AD21-Z	r	0,55	230 Δ / 400 Y	2,35 Δ / 1,36 Y	11	53	**995**
2BH1 300-7AD21-Z	t			2,4 Δ / 1,4 Y			
2BH1 330-7AD21-Z	r	0,55	230 Δ / 400 Y	2,35 Δ / 1,36 Y	12	54	**1.090**
2BH1 330-7AD21-Z	t						
2BH1 310-7HD21-Z	r	0,55	230 Δ / 400 Y	2,35 Δ / 1,36 Y	15	55	**1.680**
2BH1 310-7HD21-Z	t						
2BH1 400-7AD21-Z	r	1,10	230 Δ / 400 Y	4,2 Δ / 2,4 Y	17	63	**1.170**
2BH1 400-7AD21-Z	t			4,33 Δ / 2,5 Y			
2BH1 430-7AD21-Z	r	1,10	230 Δ / 400 Y	4,2 Δ / 2,4 Y	18	64	**1.300**
2BH1 430-7AD21-Z	t			4,33 Δ / 2,5 Y			
2BH1 410-7HD41-Z	r	2,20	230 Δ / 400 Y	7,9 Δ / 4,55 Y	27	66	**2.510**
2BH1 410-7HD41-Z	t	1,85		6,8 Δ / 3,9 Y			
2BH1 500-7AD31-Z	r	2,20	230 Δ / 400 Y	7,9 Δ / 4,55 Y	25	64	**1.970**
2BH1 500-7AD31-Z	t	1,85					
2BH1 510-7HD41-Z	r	3,00	230 Δ / 400 Y	10,6 Δ / 6,0 Y	40	72	**2.770**
2BH1 510-7HD41-Z	t	2,50		9,2 Δ / 5,3 Y			
2BH1 530-7AD31-Z	r	2,20	230 Δ / 400 Y	7,9 Δ / 4,55 Y	26	65	**2.170**
2BH1 530-7AD31-Z	t	1,85		6,8 Δ / 3,9 Y			
2BH1 600-7AD36-Z	r	4,00	400 Δ / 690 Y	7,8 Δ / 4,5 Y	40	69	**2.660**
2BH1 600-7AD31-Z	t	3,30	230 Δ / 400 Y	11,7 Δ / 6,7 Y			
2BH1 630-7AD36-Z	r	4,00	400 Δ / 690 Y	7,8 Δ / 4,5 Y	43	70	**2.940**
2BH1 630-7AD31-Z	t	3,30	230 Δ / 400 Y	11,7 Δ / 6,7 Y			
2BH1 610-7HD56-Z	r	7,50	400 Δ / 690 Y	13,8 Δ / 8,0 Y	73	73	**4.870**
2BH1 610-7HD56-Z	t	5,50		10,6 Δ / 6,0 Y			
2BH1 640-7GD56-Z	r	7,50	400 Δ / 690 Y	10,6 Δ / 6,0 Y	75	74	**3.660**
2BH1 640-7GD56-Z	t	5,50		13,8 Δ / 8,0 Y			
2BH1 800-7AD26-Z	r	7,50	400 Δ / 690 Y	13,8 Δ / 8,0 Y	132	70	**4.320**
2BH1 800-7AD26-Z	t	5,50		10,6 Δ / 6,0 Y			
2BH1 830-7AD26-Z	r	7,50	400 Δ / 690 Y	13,8 Δ / 8,0 Y	135	70	**4.840**
2BH1 830-7AD26-Z	t	5,50		10,6 Δ / 6,0 Y			
2BH1 810-7HD46-Z	r	15,00	400 Δ / 690 Y	26,5 Δ / 15,3 Y	215	74	**6.450**
2BH1 810-7HD46-Z	t	10,00		18,8 Δ / 10,9 Y			
2BH1 840-7JD46-Z	r	15,00	400 Δ / 690 Y	26,5 Δ / 15,3 Y	215	74	**6.450**
2BH1 840-7JD46-Z	t	10,00		18,8 Δ / 10,9 Y			
2BH1 900-7AD36-Z	r	18,50	400 Δ / 690 Y	32,5 Δ / 18,8 Y	210	74	**5.860**
2BH1 900-7AD36-Z	t	12,50		23,0 Δ / 13,3 Y			
2BH1 910-7HD36-Z	r	18,50	400 Δ / 690 Y	32,5 Δ / 18,8 Y	306	74	**10.000**
2BH1 910-7HD36-Z	t	12,50		23,0 Δ / 13,3 Y			
2BH1 930-7AD36-Z	r	18,50	400 Δ / 690 Y	32,5 Δ / 18,8 Y	210	75	**6.430**
2BH1 930-7AD36-Z	t	12,50		23,0 Δ / 13,3 Y			
2BH1 940-7BD36-Z	r	18,50	400 Δ / 690 Y	32,5 Δ / 18,84 Y	314	74	**10.500**
2BH1 940-7BD36-Z	t	12,50		23,0 Δ / 13,3 Y			
2BH1 943-7GD36-Z	r	18,50	400 Δ / 690 Y	32,5 Δ / 18,84 Y	339	75	**12.700**
2BH1 943-7GD36-Z	t	12,50		23,0 Δ / 13,3 Y			

* Añadir sobreprecio de la opción ATEX correspondiente (ver tabla a continuación).

Para corroborar la validez de este documento consulte la siguiente página web	
Código Seguro de Validación	**61e705588eec45f88ea7f2f5f0494641001**
Url de validación	*https://eamic.elda.es/absis/idi/arx/idiarxabsaweb/asp/verificadorfirma.asp*
Metadatos	**Origen: Origen administración Estado de elaboración: Copia auténtica de documento original**

Bombas de vacío y compresores de canal lateral
Accesorios habituales

Serie 2BH1

Consultar en taller autorizado

Datos de selección y pedido 50 Hz

Filtro de paso (aplicación bomba de vacío)



Tipo	Tipo bomba de vacío	Precio €
2BX2 060	2BH11. / 2BH13. / 2BH7 2..-...0. / 2BH7 2..-...1. / 2BH7 2..-...2. / 2BH7 2..-...4. / 2BH7 3. 2BH7 4. / 2BH7 5. / 2BH7 6.	**244**
2BX2 061	2BH12. / 2BH140. / 2BH15. / 2BH16. / 2BH7 6..-.N	**297**
2BX2 063	2BH18.	**353**
2BX2 064	2BH141.	**297**
2BX4 060	2BH7 2..-...5.	**276**
2BX4 070	2BH190 / 2BH191.	**Consultar**
2BX4 086	2BH2 0360	**765**
2BX4 088	2BH2 0540	**1.610**
2BX4 089	2BH2 0780	**1.740**

Filtro de paso (aplicación compresor)



Tipo	Tipo compresor	Precio €
2BX2 100	2BH11. / 2BH13. / 2BH7 2..-...0. / 2BH7 2..-...1. 2BH7 2..-...2. / 2BH7 2..-...4. / 2BH7 3. / 2BH7 4.	**110**
2BX2 101	2BH12. / 2BH140.	**280**
2BX2 102	2BH15. / 2BH16. / 2BH7 6..-.N	**215**
2BX2 104	2BH148.	**289**
2BX2 107	2BH141.	**198**
2BX2 108	2BH7 3..-..N.. / 2BH7 4..-N.. / 2BH7 5. / 2BH7 6.	**370**
2BX4 080	2BH7 2..-...5.	**197**
2BX4 072	2BH2 0360	**541**
2BX4 073	2BH2 0540	**679**
2BX4 074	2BH2 0780	**902**

Silenciador adicional



Tipo	Tipo bomba de vacío / compresor	Precio €
2BX4 010	2BH12. / 2BH140. / 2BH15. / 2BH16.	**96**
2BX4 011	2BH11. / 2BH13.	**91**
2BX4 012	2BH18.	**231**
2BX4 015	2BH141.	**122**

Incluyen piezas para la conexión

Brida roscada con junta y tornillos



Tipo	Tipo bomba de vacío / compresor	Precio €
2BX1 037	2BH11. / 2BH13. / 2BH7 2..-...0. / 2BH7 2..-...1. 2BH7 2..-...2. / 2BH7 2..-...4. / 2BH7 3. / 2BH7 4. 2BH7 5. / 2BH7 6.	**25**
2BX1 038	2BH12. / 2BH140.	**28**
2BX1 040	2BH41.	**84**
2BX1 041	2BH15. / 2BH16. / 2BH7 6..-N.	**29**
2BX1 042	2BH19. / 2BH191.	**51**
2BX4 040	2BH7 2..-...5.	**57**

Para corroborar la validez de este documento consulte la siguiente página web	
Código Seguro de Validación	61e705588eec45f88ea7f2f5f0494641001
Url de validación	https://eamic.elda.es/absis/idi/arx/idiarxabsaweb/asp/verificadorfirma.asp
Metadatos	Origen: Origen administración Estado de elaboración: Copia auténtica de documento original

Bombas de vacío y compresores de canal lateral
Accesorios habituales

Serie 2BH1

Consultar en taller autorizado

Datos de selección y pedido

Brida de Conexión con junta y tornillos



Tipo	Tipo bomba de vacío / compresor	Precio €
2BX1 032	2BH11. / 2BH13. / 2BH7 2..-...0. / 2BH7 2..-...1. 2BH7 2..-...2. / 2BH7 2..-...4./ 2BH7 3. / 2BH7 4. 2BH7 5. / 2BH7 6.	**20**
2BX1 033	2BH12. / 2BH140. / 2BH15.	**21**
2BX1 034	2BH141.	**60**
2BX1 036	2BH16. / 2BH7 6..-.N	**18**
2BX1 047	2BH18.	**70**
2BX1 048	2BH190. / 2BH191.	**154**
2BX4 020	2BH7 2..-...5.	**52**

Válvula limitadora de vacío







Tipo	Tipo bomba de vacío	Curva	Presión mbar	Colocación: lado de	Cantidad necesaria	Precio €
2BX2 141-Z31	2BH1 310-7HH26	A140	-210	Aspiración	1	**146**
2BX2 141-Z2	2BH1 400-7AH06	A160	-120	Aspiración	1	**146**
2BX2 141-Z4	2BH1 400-7AH26	A164	-170	Aspiración	1	**146**
2BX2 141-Z41	2BH1 410-7HH46	A172	-320	Aspiración	1	**146**
2BX2 145-Z50	2BH1 500-7AH26	A194	-200	Aspiración	1	**146**
2BX2 145-Z5	2BH1 500-7AH36	A196	-220	Aspiración	1	**146**
2BX2 145-Z51	2BH1 510-7HH56	A202	-350	Aspiración	1	**146**
2BX2 145-Z6	2BH1 600-7AH26	A224	-260	Aspiración	1	**146**
2BX2 145-Z61	2BH1 610-7HH47	A236	-420	Aspiración	1	**146**
2BX2 110-Z8	2BH1 800-7AH17	A272	-300	Aspiración	1	**90**
2BX2 110-Z80	2BH1 810-7HH27	A282	-400	Aspiración	1	**90**
2BX2 110-Z81	2BH1 810-7HH37	A284	-440	Aspiración	1	**90**
2BX2 110-Z9	2BH1 900-7AH17	A332	-290	Aspiración	2	**90**
2BX2 110-Z91	2BH1 910-7HH37	A344	-440	Aspiración	3	**90**
2BX4 740	2BH2 0360 2BH2 0540	En función de la bomba	Por definir	Aspiración	1	**266**
2BX4 750	2BH2 0780	En función de la bomba	Por definir	Aspiración	1	**352**

Ejemplos de selección de válvulas para bombas que no aparecen en el listado, consultar unidades necesarias

2BX2 141-Z
Z=MLFB:2BH1 400-7AH16"

2BX4 740-Z
Z=MLFB:2BH2 0360-3AAPQ7-AA

Para corroborar la validez de este documento consulte la siguiente página web	
Código Seguro de Validación	61e705588eec45f88ea7f2f5f0494641001
Url de validación	https://eamic.elda.es/absis/idi/arx/idiarxabsaweb/asp/verificadorfirma.asp
Metadatos	Origen: Origen administración Estado de elaboración: Copia auténtica de documento original

Bombas de vacío y compresores de canal lateral
Accesorios habituales

Serie 2BH1

Consultar en taller autorizado

Datos de selección y pedido

Válvula limitadora de presión







Tipo	Tipo bomba de vacío	Curva	Presión mbar	Colocación: lado de	Cantidad necesaria	Precio €
2BX2 143-Z31	2BH1 310-7HH26	A140	240	Impulsión	1	**146**
2BX2 143-Z2	2BH1 400-7AH06	A160	120	Impulsión	1	**146**
2BX2 143-Z4	2BH1 400-7AH26	A164	200	Impulsión	1	**146**
2BX2 143-Z41	2BH1 410-7HH46	A172	420	Impulsión	1	**146**
2BX2 147-Z50	2BH1 500-7AH26	A194	190	Impulsión	1	**146**
2BX2 147-Z5	2BH1 500-7AH36	A196	270	Impulsión	1	**146**
2BX2 147-Z51	2BH1 510-7HH56	A202	440	Impulsión	1	**146**
2BX2 147-Z6	2BH1 600-7AH26	A224	270	Impulsión	1	**146**
2BX2 147-Z61	2BH1 610-7HH47	A236	500	Impulsión	1	**146**
2BX2 111-Z8	2BH1 800-7AH17	A272	300	Impulsión	1	**90**
2BX2 111-Z80	2BH1 810-7HH27	A282	400	Impulsión	2	**90**
2BX2 111-Z81	2BH1 810-7HH37	A284	630	Impulsión	1	**90**
2BX2 111-Z9	2BH1 900-7AH17	A332	280	Impulsión	3	**90**
2BX2 111-Z91	2BH1 910-7HH37	A344	500	Impulsión	3	**90**
2BX4 744	2BH2 0360 / 2BH2 0540-1 2BH2 0540-2 2BH2 0540-3... (P/Q/R)	En función de la soplante	Por definir	Impulsión	1	**266**
2BX4 754	2BH2 0780 2BH2 0540-3...(N)	En función de la soplante	Por definir	Impulsión	1	**352**

Ejemplos de selección de válvulas para soplantes que no aparecen en el listado, consultar unidades necesarias

2BX2 143-Z
Z=MLFB:2BH1 400-7AH16

2BX4 744-Z
Z=MLFB:2BH2 0360-3AAPQ7-AA

Rodetes



Tipo	Tipo bomba de vacío / compresor	Posición despiece	Precio €
EWN:2382039401	2BH1200-7....	027	**271**
EWN:2382035601	2BH13..-.....	027	**188**
EWN:2382035401	2BH14..-.....	027	**253**
EWN:2382036601	2BH15..-.....	027	**315**
EWN:2381000001	2BH16..-.....	027	**449**
EWN:2382028201	2BH18..-.....	027	**589**
EWN:2382032901	2BH19..-.....	027	**1.280**

Para corroborar la validez de este documento consulte la siguiente página web	
Código Seguro de Validación	61e705588eec45f88ea7f2f5f0494641001
Url de validación	https://eamic.elda.es/absis/idi/arx/idiarxabsaweb/asp/verificadorfirma.asp
Metadatos	Origen: Origen administración Estado de elaboración: Copia auténtica de documento original

Bombas de vacío y compresores de anillo líquido
Tablas

Serie 2BV5 / 2BV7 / 2BL2

15 días 30 días 45 días 85 días Bajo consulta

Datos de selección y pedido 2BV7

Tipo	Frecuencia Hz	Pot. kW	Tensión V	Corriente A	Factor de servicio	Cantidad de líquido de servicio	Nivel de Ruido	Peso Kg	Materiales	Precio €
2BV7060-2AH00-4S	50 60	0,83 1,04	200-240 Δ / 345-415 Y 200-275 Δ / 345-480 Y	5,0 Δ /2,9 Y	1,08 1,06	0,2	62 67	17	A	**1.300**
2BV7061-1AH00-4S	50 60	1,2 1,6	200-240 Δ / 345-415 Y 200-275 Δ / 345-480 Y	9,5 Δ / 5,5 Y	1,83 1,38	0,23	65 69	22	A	**1.570**
2BV7070-2AH00-4S	50 60	2,4 3,5	200-240 Δ / 345-415 Y 200-275 Δ / 345-480 Y	16,6 Δ / 9,6 Y	1,75 1,29	0,28 0,34	66 72	35	A	**1.940**
2BV7071-2AH00-4S	50 60	3,5 5,2	200-240 Δ / 345-415 Y 200-275 Δ / 345-480 Y	20,8 Δ / 12,0 Y	1,57 1,11	0,45 0,54	70 76	50	A	**2.580**

Materiales	Carcasa y cubierta	Disco guía	Rodete
A	Acero inoxidable	Bronce	Fundición de hierro

Datos de selección y pedido 2BV5

Tipo	Frecuencia Hz	Pot. kW	Tensión V	Corriente A	Factor de servicio	Cantidad de líquido de servicio	Nivel de Ruido	Peso Kg	Materiales	Precio €
2BV5110-0KH01-8S	50 60	4 6,2	200-240 Δ / 345-415 Y 220-275 Δ / 380-480 Y	19,0 Δ / 11,0 Y 20,0 Δ / 11,5 Y	1,3 1	0,8	63 67	86	A	**4.510**
2BV5110-0HH01-8S	50 60	4 6,2	200-240 Δ / 345-415 Y 220-275 Δ / 380-480 Y	19,0 Δ / 11,0 Y 20,0 Δ / 11,5 Y	1,3 1	0,8	63 67	86	B	**17.000**
2BV5111-0KH03-8S	50 60	5,5 8,2	200-240 Δ / 345-415 Y 220-275 Δ / 380-480 Y	27,5 Δ / 16,0 Y 27,5 Δ / 16,0 Y	1,27 1	1,2	68 74	105	A	**5.520**
2BV5111-0HH03-8S	50 60	5,5 8,2	200-240 Δ / 345-415 Y 220-275 Δ / 380-480 Y	27,5 Δ / 16,0 Y 27,5 Δ / 16,0 Y	1,27 1	1,2	68 74	105	B	**18.400**
2BV5121-0KH03-8S	50 60	7,5 11,4	200-240 Δ / 345-415 Y 220-275 Δ / 380-480 Y	38,0 Δ / 22,0 Y 39,0 Δ / 22,5 Y	1,3 1	1,2 1,5	69 75	165	A	**6.750**
2BV5121-0HH03-8S	50 60	7,5 11,4	200-240 Δ / 345-415 Y 220-275 Δ / 380-480 Y	38,0 Δ / 22,0 Y 39,0 Δ / 22,5 Y	1,3 1	1,2 1,5	69 75	165	B	**21.200**
2BV5131-0KH01-7S	50 60	11 16,2	345-415 Δ 380-480 Δ	35,0 Δ 35,0 Δ	1,23 1	1,8	73 77	185	A	**8.270**
2BV5131-0HH01-7S	50 60	11 16,2	345-415 Δ 380-480 Δ	35,0 Δ 35,0 Δ	1,23 1	1,8	73 77	185	B	**26.400**
2BV5161-0KH02-7S	50 60	12 18	345-415 Δ 380-480 Δ	38,0 Δ 40,0 Δ	1,25 1	2,4	74 75	260	A	consultar
2BV5161-0HH02-7S	50 60	12 18	345-415 Δ 380-480 Δ	38,0 Δ 40,0 Δ	1,25 1	2,4	74 75	260	B	consultar

Materiales	Carcasa y cubierta	Disco guía	Rodete
A	Fundición de hierro	Fundición de hierro	Bronce
B	Acero inoxidable	Acero Inoxidable	Acero inoxidable

Para corroborar la validez de este documento consulte la siguiente página web	
Código Seguro de Validación	**61e705588eec45f88ea7f2f5f0494641001**
Url de validación	*https://eamic.elda.es/absis/idi/arx/idiarxabsaweb/asp/verificadorfirma.asp*
Metadatos	**Origen: Origen administración Estado de elaboración: Copia auténtica de documento original**

Bombas de vacío y compresores de anillo líquido
Tablas

Serie 2BV5 / 2BV7 / 2BL2

15 días 30 días 45 días 85 días Bajo consulta

Datos de selección y pedido 2BV54 para sobrecargas de agua

Tipo	Frecuencia Hz	Pot. kW	Tensión V	Corriente A	Factor de servicio	Cantidad de líquido de servicio	Nivel de Ruido	Peso Kg	Mate-riales	Precio €
2BV5470-1EH00-7S	50 60	2,8 3,6	345-415 Δ / 600-720 Y 380-480 Δ / 660-720 Y	9,5 Δ / 5,5 Y	1,43 1,28	0,28	65 70	68	E	2.670
2BV5471-1EH01-7S	50 60	3,6 4,7	345-415 Δ / 600-720 Y 380-480 Δ / 660-720 Y	11,0 Δ / 6,4 Y 11,5 Δ / 6,6 Y	1,47 1,32	0,45 68	64 68	77	E	2.960
2BV5410-1GH03-7S	50 60	4,6 6	345-415 Δ / 600-720 Y 380-480 Δ / 660-720 Y	16,0 Δ / 9,2 Y	1,63 1,43	0,8	67 75	87	G	3.970
2BV5411-1GH04-7S	50 60	6,1 7,8	345-415 Δ / 600-720 Y 380-480 Δ / 660-720 Y	21,0 Δ / 12,2 Y 21,5 Δ / 12,4 Y	1,62 1,46	1,2 74	67 74	137	G	4.570
2BV5421-1GH02-7S	50 60	7,3 10,2	345-415 Δ / 600-720 Y 380-480 Δ / 660-720 Y	24,5 Δ / 14,0 Y 23,5 Δ / 13,6 Y	1,51 1,26	1,2 1,5	70 75	153	G	5.090

Materiales	Carcasa y cubierta	Disco guía	Rodete
E	Fundición de hierro	Fundición de hierro	Fundición de hierro
G	Fundición de hierro	Fundición de hierro	Bronce

Datos de selección y pedido 2BL2 anillo líquido en circuito cerrado

Tipo	Frecuencia Hz	Pototencia kW	Tensión V	Corriente A	Factor de servicio	Nivel de Ruido	Peso Kg	Precio €
2BL2 041-2AH50-4A	50 60	0,83 1,04	200-240 Δ / 345-415 Y 200-275 Δ / 345-480 Y	5,0 Δ / 2,9 Y	1,08 1	63 66	38	2.700
2BL2 061-1AH50-4A	50 60	1,2 1,6	200-240 Δ / 345-415 Y 200-275 Δ / 345-480 Y	9,5 Δ / 5,5 Y	1,83 1,37	67 70	55	3.760
2BL2 101-2AH50-4A	50 60	2,4 3,5	200-240 Δ / 345-415 Y 200-275 Δ / 345-480 Y	16,6 Δ / 9,6 Y	1,75 1,28	70 74	68	4.190
2BL2 141-2AH50-4A	50 60	3,85 5,2	200-240 Δ / 345-415 Y 200-275 Δ / 345-480 Y	20,8 Δ / 12,0 Y	1,57 1,1	73 77	105	5.930
2BL2 251-0KH01-7A	50 60	4 6,2	345-415 Δ 380-480 Δ	11,0 Δ 11,5 Δ	1,3 1	70 74	195	9.020
2BL2 281-0KH03-7A	50 60	5,5 8,2	345-415 Δ 380-480 Δ	16,0 Δ	1,27 1	72 76	210	9.980
2BL2 341-0KH03-7A	50 60	7,5 11,4	345-415 Δ 380-480 Δ	21,0 Δ 21,5 Δ	1,3 1	70 73	225	10.900

Materiales	2BL2 041 hasta 2BL2 141 2BL2...-.□...-..	2BL2 251 hasta 2BL2 341 2BL2...-.□...-..
De serie		
Fundición de hierro	-	K
Fundición de hierro / Acero inoxidable	A	-
Libre de fundición	-	R
Libre de materiales no ferrosos	C	C
Parcialmente acero inoxidable	-	B
Acero inoxidable	-	H

Para corroborar la validez de este documento consulte la siguiente página web	
Código Seguro de Validación	61e705588eec45f88ea7f2f5f0494641001
Url de validación	https://eamic.elda.es/absis/idi/arx/idiarxabsaweb/asp/verificadorfirma.asp
Metadatos	Origen: Origen administración Estado de elaboración: Copia auténtica de documento original

Bombas de vacío y compresores de anillo líquido
Tablas

Serie 2BV5 / 2BV7 / 2BL2

Bajo consulta

Datos de selección y pedido 2BL2 Split anillo líquido en circuito cerrado para grandes caudales

Tipo	Frecuencia Hz	Pototencia kW	Tensión V	Corriente A	Factor de servicio	Nivel de Ruido	Peso Kg	Precio €
2BL2 351-0.H03-7A	50 60	7,5 11,4	360-415 Δ 415-480 Δ	38 Δ 39 Δ	1,3 1	75 76	**500**	consultar
2BL2 501-0.H02-7A	50 60	12 18	360-415 Δ 415-480 Δ	36,5 Δ 41,5 Δ	1,25 1	75 76	**570**	consultar
2BL2 801-0.H01-7A	50 60	2 x 11,0 2 x 16,2	360-415 Δ 415-480 Δ	2 x 29,0 Δ 2 x 32,5 Δ	1,2 1	76 80	**775**	consultar
2BL2 901-0.H01-7A	50 60	2 x 12,0 2 x 18,0	360-415 Δ 415-480 Δ	2 x 36,5 Δ 2 x 41,5 Δ	1,25 1	77 79	**925**	consultar

Materiales 2BL2...-.☐...-..	Cubierta	Disco guía - Carcasa	Rodete	Refrigerador de condensación	Separador	Tuberías
K	Fundición de hierro, bañado	Fundición de hierro	Fundición de aluminio-bronce	Acero inoxidable	Acero Galvanizado	PE, PVC
H	Acero inoxidable	Acero inoxidable	Acero inoxidable	Acero inoxidable	Acero inoxidable	Acero inoxidable

Otras tensiones

Series 2BV5 / 2BV7 / 2BL2

Configuración 2BV5/2BV7

50Hz V	60 Hz V	2BV. ..... ☐ .. ☐ .	2BV5 ..... ☐ .. ☐ .	2BV7 ..... ☐ .. ☐ .
3 AC - Trifásico				
185-220 Δ / 320-380 Y	200-254 Δ / 345-440 Y	**H 0**	x	x
200-240 Δ / 345-415 Y	200-275 Δ / 345-480 Y	**H 4**		x
220-240 Δ / 345-415 Y	220-275 Δ / 380-480 Y	**H 8**	x	
345-415 Δ / 600-720 Y	380-480 Δ / 660-720 Y[1])	**H 7**	x	x
230 Δ / 400 Y	460 Y	**H 1**		
400 Δ / 690 Y	460 Δ	**H 6**		
500 Δ	575 Δ	**H 5**	x	
500 Δ	575 Δ	**C 5**		x
450-550 Δ	520-600 Δ	**P 5**	x	x
200-260 Δ / 350-450 Y	230-290 Δ / 400-500 Y	**P 6**	x	x
350-450 Δ / 610-725 Y	400-500 Δ / 690-725 Y[1])	**P 7**	x	x
1 AC - Monofásico				
100 / 200	100 / 200	**V 4**		x
115 / 230	115 / 230	**V 5**		x

50Hz V	60 Hz V	2BL2 041 to 2BL2 141 2BL2 ...-.. ..- .	2BL2 251 a 2BL2 341 2BL2 ...-.. ..- .
3 AC - Trifásico			
185-220 Δ / 320-380 Y	200-254 Δ / 346-440 Y	**H ..-0**	**H ..-0**
220-240 Δ / 380-415 Y	200-275 Δ / 345-480 Y	**H ..-4**	--
200-240 Δ / 345-415 Y	220-275 Δ / 380-480 Y	**H ..-8**	**H ..-8**
345-415 Δ	380-480 Δ	**H ..-7**	**H ..-7**
500 Δ	575 Δ	**C ..-5** (50 Hz) **C ..-7** (60 Hz)	**H ..-5**

Para corroborar la validez de este documento consulte la siguiente página web	
Código Seguro de Validación	**61e705588eec45f88ea7f2f5f0494641001**
Url de validación	*https://eamic.elda.es/absis/idi/arx/idiarxabsaweb/asp/verificadorfirma.asp*
Metadatos	**Origen: Origen administración Estado de elaboración: Copia auténtica de documento original**

ESPA
Innovative Solutions

Since 1962



2017

ESPA España

Catálogo-Tarifa





www.espa.com

Para corroborar la validez de este documento consulte la siguiente página web	
Código Seguro de Validación	61e705588eec45f88ea7f2f5f0494641001
Url de validación	https://eamic.elda.es/absis/idi/arx/idiarxabsaweb/asp/verificadorfirma.asp
Metadatos	Origen: Origen administración Estado de elaboración: Copia auténtica de documento original

Índice

Sumergibles
8 Acuaria 07 N/17/27
10 Acuaria 37/57
11 Neptun fl 60/100/120
13 ES4 01/02/03/04/06/08/12/16
19 Motores O4IB
20 Motores A4I

Drenaje y aguas residuales
22 Vigila 100
23 Vigila 200/350/500
24 Vigilex
25 Vigicor
26 Drain 100
27 Drainex 100
28 Drainex 200/300
31 Draincor
33 Drainex 400/500/600
37 Accesorios Drainex y Draincor
38 Drainbox 300/600

Superficie horizontales y verticales
42 Prisma 15/25
44 Aspri 25
45 Prisma 35 N/45 N
47 Tecno 05/15/25
49 Multi 25/35 N/55 N
51 Multi VE 94/VE 121N
53 Multi VS

Hidromasaje, spas, piscinas, fuentes decorativas y acuarios
64 Tiper
66 Wiper 0/3
68 Silen I
69 Silen S
70 Silen S2
71 Silen Plus
73 Nadorself
74 Multipool N
75 Filterkit Plus
76 Decor

Equipos de presurización
NOVEDAD 2017
78 Pressdrive
79 Sistemas automáticos Pressdrive (PD)
80 Pressdrive 05
81 Sistemas automáticos Pressdrive 05
82 Tecnopres
83 Tecnoplus 15/25
85 Acuaplus N
86 Aquabox
88 Speedrive
90 CKE1/CKE2/CKE3/CKE4 AMPLIACIÓN DE GAMA
101 CKDA/CKT/CKC
107 CPE1/CPE2/CPE3/CPE4

Grupos contraincendios
115 FE/FD/FED
121 UE/UD/UED

Jardineria
130 VG 400AS
131 VG V 750AS
132 VX 750AS
133 VX V 1100AS
134 ACUA5 1200AS
135 DLT 1300AS
136 DLT 1300AS 02
137 SATURN
138 AURA

Accesorios
140 Cuadros de protección y maniobra - sumergibles
141 Cuadros de protección y maniobra - drenaje
142 Accesorios - Grupos contraincendios
143 Accesorios - Presurización
144 Expositor ESPA

Información técnica
146 Normativas
147 Cálculo de pérdidas de carga
148 Ábaco de pérdidas de carga
149 Ejemplo práctico de selección de bomba
150 Selección de sistemas de presión
152 NPSH y Conexiones de motores
153 Selección de cables

Condiciones de venta y delegaciones
156 Condiciones de venta
158 Delegaciones
160 Oficinas centrales

IE3 **ESPA Premium Efficiency**

Para corroborar la validez de este documento consulte la siguiente página web	
Código Seguro de Validación	**61e705588eec45f88ea7f2f5f0494641001**
Url de validación	*https://eamic.elda.es/absis/idi/arx/idiarxabsaweb/asp/verificadorfirma.asp*
Metadatos	**Origen: Origen administración Estado de elaboración: Copia auténtica de documento original**

Acuaria 07N/17/27 Sumergibles

Bombas sumergibles multicelulares para pozos abiertos

Aplicaciones
Bombeo de aguas limpias, suministro doméstico, riego por aspersión, goteo y equipos de presión.

Materiales
Envolvente exterior, cuerpo impulsión, impulsores, filtro y envolvente motor en AISI 304.
Eje bomba en AISI 303.
Difusores en tecnopolímero.
Cierre mecánico en óxido de alúmina/grafito/NBR/AISI 304 y esteatita/grafito/NBR/AISI 304.

Equipamientos
Acuaria 07 versiones con condensador exterior y versiones CCE con caja condensador exterior y con **ánodo de sacrificio para aguas conductivas**.
Acuaria T: Se suministran con 15 m de cable.
Acuaria M: Se suministran con 10 m de cable.
Todas las bombas se suministran con cable.

Motor
Asíncrono, dos polos. Protección IP 68.
Aislamiento clase F. Servicio continuo.
Motor refrigerado por agua.
Cámara de aceite con doble cierre mecánico.
La protección de los motores debe ser provista por el usuario (ver cuadros de protección y maniobra para bombas sumergibles).

Límites de utilización
Temperatura del agua de 4° C a 40 °C.
No incorporan válvula de retención.



Cuadros de protección y maniobra de Sumergibles, ver apartado Accesorios página 160.

Tabla de funcionamiento hidráulico y precios

Modelo	I [A]		P1 [kW]		P2		c	l/min	10	20	30	40	50	60	65	3~400 V (modelo T)	
	1~ 230 V	3~ 400 V	1~ 230 V	3~ 400 V	[kW]	[HP]	[µF]	m³/h	0,6	1,2	1,8	2,4	3,0	3,6	3,9	Código	PVP €
Acuaria 07 3N	2,9		0,6		0,37	0,5	12	mca	33	29	26	21	15	8	4		
Acuaria 07 4N	4	1,5	0,8	0,8	0,5	0,75	12		41	37	32	26	19	10	6	166210	**504,00**
Acuaria 07 5N	4,7	2,2	1	1	0,75	1	12		50	46	40	32	23	13	8	166211	**508,00**
Acuaria 07 6N	6,2	2,2	1,2	1,1	0,9	1,2	12		60	55	47	37	26	15	9	166212	**561,00**
Acuaria 07 7N	5,5	2,4	1,4	1,3	1,1	1,5	30		70	64	55	44	31	18	11	166213	**585,00**

Versiones estándar con condensador interior

Modelo	1~230 V (modelo M)		1~230 V (modelo MA)	
	Código	PVP €	Código	PVP €
Acuaria 07 3N	157967	**428,00**	157968	**458,00**
Acuaria 07 4N	157964	**493,00**	157965	**527,00**
Acuaria 07 5N	157969	**508,00**	143389	**539,00**
Acuaria 07 6N	157970	**571,00**	157971	**604,00**

Versiones estándar con condensador exterior y con ánodo de sacrificio

Modelo	1~230 V (modelo M)		1~230 V (modelo MA)	
	Código	PVP €	Código	PVP €
Acuaria 07 3N	202017	**428,00**	202021	**458,00**
Acuaria 07 4N	202018	**493,00**	202022	**527,00**
Acuaria 07 5N	202019	**508,00**	202023	**539,00**
Acuaria 07 6N	202020	**571,00**	202024	**604,00**
Acuaria 07 7N	157973	**596,00**	169292	**629,00**

Versiones CCE con caja condensador exterior y con ánodo de sacrificio

Modelo	1~230 V (modelo M)		1~230 V (modelo MA)	
	Código	PVP €	Código	PVP €
Acuaria 07 3N CCE	202025	**436,00**	202029	**467,00**
Acuaria 07 4N CCE	202026	**504,00**	202030	**538,00**
Acuaria 07 5N CCE	202027	**517,00**	202031	**549,00**
Acuaria 07 6N CCE	202028	**583,00**	202032	**616,00**
Acuaria 07 7N CCE	202070	**608,00**	202069	**642,00**

Modelo	I [A]		P1 [kW]		P2		c	l/min	10	20	30	40	50	60	80	85	1~230 V (modelo M)		3~400 V (modelo T)	
	1~ 230 V	3~ 400 V	1~ 230 V	3~ 400 V	[kW]	[HP]	[µF]	m³/h	0,6	1,2	1,8	2,4	3,0	3,6	4,8	5,1	Código	PVP €	Código	PVP €
Acuaria 17 5	7,4		1,6		0,9	1,25	16	mca	67	65	62	55	48	39	18	12	96265	**712,00**		
Acuaria 17 7	10,7	3,8	2,2	2,1	1,5	2,0	25		94	90	85	78	69	58	30	22	96282	**825,00**	96275	**803,00**

Modelo	I [A]		P1 [kW]		P2		c	l/min	20	30	40	50	60	80	100	120	1~230 V (modelo M)		3~400 V (modelo T)	
	1~ 230 V	3~ 400 V	1~ 230 V	3~ 400 V	[kW]	[HP]	[µF]	m³/h	1,2	1,8	2,4	3,0	3,6	4,8	6,0	7,2	Código	PVP €	Código	PVP €
Acuaria 27 4	7	2,5	1,5	1,4	0,9	1,25	16	mca	43	42	41	39	38	31	23	14	96342	**720,00**	96328	**708,00**
Acuaria 27 6	10,8	3,8	2,2	2,1	1,5	2,0	25		68	66	64	61	57	47	36	24	96359	**835,00**	96352	**810,00**

Otros voltajes consultar

Para corroborar la validez de este documento consulte la siguiente página web	
Código Seguro de Validación	61e705588eec45f88ea7f2f5f0494641001
Url de validación	https://eamic.elda.es/absis/idi/arx/idiarxabsaweb/asp/verificadorfirma.asp
Metadatos	Origen: Origen administración Estado de elaboración: Copia auténtica de documento original

Acuaria 37/57 Sumergibles

Bombas sumergibles multicelulares monobloc

Aplicaciones
Bombeo de aguas limpias, suministro doméstico, agrícola, riego por aspersión, goteo y equipos de presión.

Materiales
Envolvente exterior, camisa motor, rodetes y filtro en acero inoxidable AISI 304.
Eje motor y eje bomba en acero inoxidable AISI 303.
Difusores en tecnopolímero.
Doble cierre mecánico en cerámica/grafito/NBR.
Pie bomba y cuerpo impulsión en acero gris de fundición pintados por cataforesis.
Cámara intermedia con aceite atóxico.

Motor
Asíncrono, dos polos.
Protección IP 68.
Aislamiento clase F. Servicio continuo.
Motor refrigerado por agua.
La protección de los motores debe ser provista por el usuario (ver cuadros de protección y maniobra para bombas sumergibles).

Límites de utilización
Temperatura del agua de 4º C a 40 ºC.
No incorporan válvula de retención.

Equipamiento
15 m de cable.
Versión monofásica con condensador exterior.



ESPA Eco-Efficient Engineering
ErP READY

Cuadros de protección y maniobra de Sumergibles, ver apartado Accesorios página 160.

Tabla de funcionamiento hidráulico y precios

Modelo	I [A]		P1 [kW]		P2		c	l/min	12	40	60	100	120	140	160	1~230 V (modelo M)		3~400 V (modelo T)	
	1~ 230 V	3~ 400 V	1~ 230 V	3~ 400 V	[kW]	[HP]	[µF]	m³/h	1,2	2,4	3,6	6,0	7,2	8,4	8,6	Código	PVP €	Código	PVP €
Acuaria 37 4	9.2	3.3	2	1.9	1.1	1.5	30	mca	55,7	53,4	50,9	41	35,2	29,1	22,3	135380	**824,00**	135379	**812,00**
Acuaria 37 6		5.3		3	2.2	3			84,5	80,7	77,4	64,8	56,3	46,1	37,2			135381	**898,00**

Modelo	I [A]	P1 [kW]	P2		l/min	50	100	150	200	250	300	350	3~400 V (modelo T)	
	3~ 400 V	3~ 400 V	[kW]	[HP]	m³/h	3,0	6,0	9,0	12	15	18	21	Código	PVP €
Acuaria 57 4	5,4	3	2,2	3	mca	52,5	48,1	42,2	37,8	31,5	23,2	12,1	135382	**916,00**

Curvas de funcionamiento a 2900 rpm

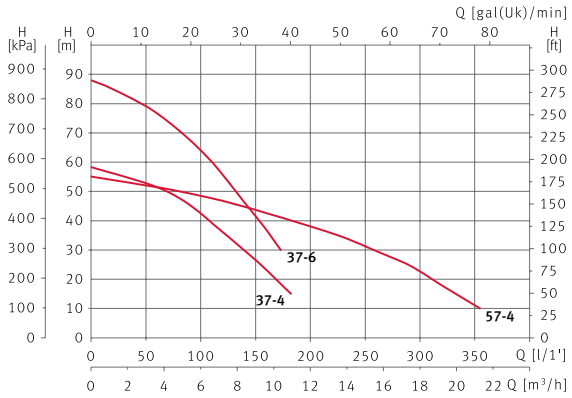

Dimensiones y pesos

Modelo	A	B	C	Kg
Acuaria 37 4	622,5	152	1 1/2"	27,6
Acuaria 37 6	671,5	152	1 1/2"	30,6
Acuaria 57 4	684	152	1 1/2"	30,6

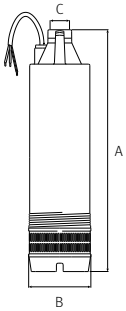

Otros voltajes consultar

Para corroborar la validez de este documento consulte la siguiente página web	
Código Seguro de Validación	61e705588eec45f88ea7f2f5f0494641001
Url de validación	https://eamic.elda.es/absis/idi/arx/idiarxabsaweb/asp/verificadorfirma.asp
Metadatos	Origen: Origen administración Estado de elaboración: Copia auténtica de documento original

Neptun fl Sumergibles

Bombas sumergibles multicelulares monobloc de 4”

Aplicaciones
Para pozos, bombeo de aguas limpias, suministro doméstico, agrícola, riego por aspersión, goteo y equipos de presión.

Materiales
Cuerpo impulsión, envolvente exterior, filtro y envolvente motor en acero inoxidable AISI 304.
Impulsores flotantes en tecnopolímero.
Difusores en tecnopolímero.
Eje motor en acero inoxidable AISI 303.
Difusores en tecnopolímero.
Juntas en NBR.
Doble juego de cierres mecánicos, uno en grafito/carburo de silicio y el otro en grafito/óxido de alúmina.
Cámara intermedia con aceite atóxico.

Motor
Asíncrono, dos polos.
Protección IP 68.
Aislamiento clase F.
Servicio continuo.
Motor refrigerado por agua.
Versión monofásica con protector térmico incorporado.
La protección de los motores debe ser provista por el usuario (ver cuadros de protección y maniobra para bombas sumergibles).

Límites de utilización
Temperatura del agua de 4° C a 40 °C.
Resisten la abrasión de la arena (hasta 100 g/m³).
No incorporan válvula de retención.

Equipamiento
Versión monofásica con condensador exterior.



ESPA Eco-Efficient Engineering
ErP READY

Cuadros de protección y maniobra de Sumergibles, ver apartado Accesorios página 160.

Tabla de funcionamiento hidráulico y precios

Modelo	I [A]	P1 [kW]	P2		c	l/min	5	10	20	40	50	60	70	1~230 V (modelo M)	
	1~ 230 V	1~ 230 V	[kW]	[HP]	[µF]	m³/h	0,3	0,6	1,2	2,4	3,0	3,6	4,2	Código	PVP €
Neptun fl60 35	3,6	0,8	0,75	1	16	mca	39	38	36	31	27	19	11	97045	490,00
Neptun fl60 45	5	1,2	0,8	1,1	25		61	60	56	45	36	25	15	97048	560,00
Neptun fl60 65	6,5	1,5	0,9	1,2	25		92	90	83	69	53	37	20	97051	628,00
Neptun fl60 75	8,3	1,8	0,9	1,2	25		110	105	97	73	58	41	21	97054	667,00

Modelo	I [A]	P1 [kW]	P2		c	l/min	10	20	40	60	70	80	90	1~230 V (modelo M)	
	1~ 230 V	1~ 230 V	[kW]	[HP]	[µF]	m³/h	0,6	1,2	2,4	3,6	4,2	4,8	5,4	Código	PVP €
Neptun fl100 60	4,9	1,1	0,8	1,1	25	mca	61	59	53	43	38	29	22	97027	591,00
Neptun fl100 90	7,8	1,7	0,9	1,2	25		90	88	80	67	57	45	32	97030	678,00

Modelo	I [A]	P1 [kW]	P2		c	l/min	10	30	50	70	90	120	140	1~230 V (modelo M)	
	1~ 230 V	1~ 230 V	[kW]	[HP]	[µF]	m³/h	0,6	1,8	3,0	4,2	5,4	7,2	8,4	Código	PVP €
Neptun fl120 60	8,5	1,9	0,9	1,2	25	mca	60	57	54	49	43	46	23	97036	657,00

Otros voltajes consultar

Para corroborar la validez de este documento consulte la siguiente página web	
Código Seguro de Validación	61e705588eec45f88ea7f2f5f0494641001
Url de validación	https://eamic.elda.es/absis/idi/arx/idiarxabsaweb/asp/verificadorfirma.asp
Metadatos	Origen: Origen administración Estado de elaboración: Copia auténtica de documento original

ES4 Sumergibles

Bomba sumergible con impulsores flotantes

Aplicaciones
Para pozos de sondeo, bombeo de aguas limpias, trasvase, suministro doméstico, agrícola, industrial, riego por aspersión, goteo y equipos de presión.

Materiales
Carcasa exterior, cuerpo de impulsión, rejilla de aspiración, soporte de bomba y eje de bomba de acero inoxidable AISI 304.
Difusores de tecnopolímero.
Impulsores flotantes de policarbonato.

Motor
Véase apartado motores sumergibles de 4" en la página 19 y 20.
La protección de los motores debe ser provista por el usuario (ver cuadros de protección y maniobra para bombas sumergibles).

Límites de utilización
Temperatura máxima del líquido: 40 °C.
Cantidad máxima de arena en suspensión: 100 g/m³.

Equipamiento
Incorpora válvula de retención.
Acoplamiento según norma NEMA MG1-18.388.

ESPA Eco-Efficient Engineering
ErP READY



Cuadros de protección y maniobra de Sumergibles, ver apartado Accesorios página 160.

Tabla de funcionamiento hidráulico y precios

Modelo	P2		l/min	0	5	10	15	20	25	Código	PVP €
	[kW]	[HP]	m³/h	0	0,3	0,6	0,9	1,2	1,5		
ES4 01 19	0,55	0,75	mca	126	118	105	86	60	30	157698	191,00
ES4 01 26	0,75	1		173	160	141	117	81	39	157699	263,00
ES4 01 38	1,1	1,5		253	234	208	169	117	52	157700	376,00

Modelo	P2		l/min	0	20	25	30	40	50	Código	PVP €
	[kW]	[HP]	m³/h	0	1,2	1,5	1,8	2,4	3,0		
ES4 02 10	0,55	0,75	mca	69	63	60	55	44	29	157703	135,00
ES4 02 14	0,75	1		92	83	79	74	60	42	157704	161,00
ES4 02 20	1,1	1,5		139	127	120	111	90	60	157705	199,00

Modelo	P2		l/min	0	20	30	40	50	70	Código	PVP €
	[kW]	[HP]	m³/h	0	1,2	1,8	2,4	3,0	4,2		
ES4 03 11	0,75	1	mca	72	68	64	58	49	26	157708	140,00
ES4 03 16	1,1	1,5		106	101	95	83	70	33	157709	174,00
ES4 03 21	1,5	2		142	135	127	115	100	49	157710	203,00
ES4 03 32	2,2	3		208	200	187	165	138	62	157711	275,00

Para corroborar la validez de este documento consulte la siguiente página web	
Código Seguro de Validación	61e705588eec45f88ea7f2f5f0494641001
Url de validación	https://eamic.elda.es/absis/idi/arx/idiarxabsaweb/asp/verificadorfirma.asp
Metadatos	Origen: Origen administración Estado de elaboración: Copia auténtica de documento original

ES4 Sumergibles

Tabla de funcionamiento hidráulico y precios

Modelo	P2		l/min	0	40	50	70	90	100	Código	PVP €
	[kW]	[HP]	m³/h	0	2,4	3,0	4,2	5,4	6,0		
ES4 04 08	0,75	1	mca	51	46	43	35	24	18	157714	131,00
ES4 04 12	1,1	1,5		77	71	68	57	41	31	157715	164,00
ES4 04 16	1,5	2		102	96	92	77	57	46	157716	194,00
ES4 04 24	2,2	3		151	139	132	111	80	62	157717	258,00
ES4 04 32	3	4		203	185	175	146	105	80	157718	347,00
ES4 04 44	4	5,5		278	260	247	210	159	127	157720	441,00

Modelo	P2		l/min	0	50	70	90	120	140	Código	PVP €
	[kW]	[HP]	m³/h	0	3,0	4,2	5,4	7,2	8,4		
ES4 06 07	0,75	1	mca	42	36	32	28	19	11	157721	140,00
ES4 06 10	1,1	1,5		62	53	48	41	29	18	157722	170,00
ES4 06 14	1,5	2		90	77	71	63	46	28	157723	203,00
ES4 06 20	2,2	3		125	107	97	86	62	40	157724	263,00
ES4 06 27	3,0	4		169	145	131	115	84	55	157725	321,00
ES4 06 36	4	5,5		221	190	173	154	112	72	157727	437,00
ES4 06 49	5,5	7,5		302	257	234	209	151	96	157728	602,00

Modelo	P2		l/min	0	80	100	140	180	200	Código	PVP €
	[kW]	[HP]	m³/h	0	4,8	6,0	8,4	10,8	12		
ES4 08 06	1,1	1,5	mca	39	36	34	29	22	17	157730	135,00
ES4 08 08	1,5	2		52	48	46	39	29	24	157731	152,00
ES4 08 13	2,2	3		82	75	71	59	40	30	157732	206,00
ES4 08 17	3	4		108	98	94	79	58	46	157733	242,00
ES4 08 23	4	5,5		148	134	127	108	79	60	157735	305,00
ES4 08 32	5,5	7,5		202	182	172	143	105	80	157736	394,00

Modelo	P2		l/min	0	100	140	180	220	260	Código	PVP €
	[kW]	[HP]	m³/h	0	6,0	8,4	10,8	13,2	15,6		
ES4 12 07	1,5	2	mca	45	37	33	28	22	14	157737	194,00
ES4 12 10	2,2	3		64	54	48	41	32	20	157738	247,00
ES4 12 14	3	4		89	76	67	56	43	28	157739	312,00
ES4 12 19	4	5,5		120	102	91	76	58	37	157741	419,00
ES4 12 26	5,5	7,5		163	136	120	100	75	48	157742	566,00

Modelo	P2		l/min	0	140	200	260	320	400	Código	PVP €
	[kW]	[HP]	m³/h	0	8,4	12	15,6	19,2	24		
ES4 16 08	2,2	3	mca	51	41	35	29	22	12	157743	251,00
ES4 16 11	3	4		70	57	49	41	31	18	157744	321,00
ES4 16 13	4	5,5		81	67	58	48	38	22	157745	369,00
ES4 16 15	4	5,5		97	79	69	58	46	27	157746	414,00
ES4 16 20	5,5	7,5		125	102	89	74	60	37	157747	529,00

Para corroborar la validez de este documento consulte la siguiente página web	
Código Seguro de Validación	61e705588eec45f88ea7f2f5f0494641001
Url de validación	https://eamic.elda.es/absis/idi/arx/idiarxabsaweb/asp/verificadorfirma.asp
Metadatos	Origen: Origen administración Estado de elaboración: Copia auténtica de documento original

Motores 04IB Sumergibles

Motores sumergibles de diámetro 4”

Aplicaciones
Montaje con bombas sumergibles.

Motor
Encapsulado. Protección IP 68, dos polos. Acoplamiento según norma NEMA MG-1.18.388 con conector extraíble.
Monofásicos hasta 2,2 kW (230 V, 50 Hz)
Trifásicos hasta 7,5 kW (400 V, 50 Hz).
Cable de alimentación con conector extraíble.
Versiones monofásicas con condensador exterior.

Materiales
Camisa exterior totalmente en acero inoxidable AISI 304.
Eje motor en acero inoxidable AISI 304 hasta 1,5 kW y con DUPLEX desde 2,2 kW.
Cierre por retén de goma nitrílica.
El líquido refrigerante es aceite, compatible con el uso alimentario, certificado por la FDA.

Límites de utilización
Temperatura máxima del líquido: 35 °C.
N.º máximo de arranques permitidos por hora: hasta 30.
Inmersión máxima: 200 m.
Variación máxima de tensión +/-10%.



ESPA Eco-Efficient Engineering
ErP READY

Cuadros de protección y maniobra de Sumergibles, ver apartado Accesorios página 160.

Tabla de características y precios

Modelo		In	P1 [W]	P2		c [µF]	Cos φ	η %	I_{arr} [A]	Empuje Axial [N]	Cable		1~230 V (modelo M)		3~400 V (modelo T)	
				[kW]	[HP]						Ø [mm²]	L [m]	Código	PVP €	Código	PVP €
04I 075 M	230 V Monofásico	4,7	971	0,55	0,75	25	0,88	56	16,5	2000	4 x 1,5	1,7	189188	**289,00**		
04I 100 M		5,9	1200	0,75	1	35	0,9	62	18,9	2000	4 x 1,5	1,7	189189	**298,00**		
04I 150 M		8,3	1695	1,1	1,5	40	0,91	65	26,2	2000	4 x 1,5	1,7	189190	**325,00**		
04I 200 M		10,7	2267	1,5	2	60	0,93	66	35	2000	4 x 1,5	1,7	189192	**363,00**		
04I 300 M		15,2	3251	2,2	3	80	0,93	67	47	3000	4 x 1,5	1,7	189191	**519,00**		
04I 075	400 V Trifásico	2	945	0,55	0,75		0,65	58	8	2000	4 x 1,5	1,7			189205	**277,00**
04I 100		2,5	1226	0,75	1		0,77	61	9,4	2000	4 x 1,5	1,7			189206	**286,00**
04I 150		3,4	1625	1,1	1,5		0,69	68	15,5	2000	4 x 1,5	1,7			189209	**307,00**
04I 200		4,8	2095	1,5	2		0,63	72	18	2000	4 x 1,5	1,7			189210	**352,00**
04I 300		6,1	2963	2,2	3		0,69	74	34,2	3000	4 x 1,5	1,7			189203	**460,00**
04I 400		7,1	3899	3	4		0,84	77	39,5	5000	4 x 2	2,7			189211	**655,00**
04I 550		9,2	5117	4	5,5		0,83	78	49,5	5000	4 x 2	2,7			189212	**769,00**
04I 750		11,7	6971	5,5	7,5		0,86	79	64	5000	4 x 2	2,7			189213	**902,00**

Dimensiones y pesos

Modelo	A		B		C Ø máx.	Kg	
	Monofásico	Trifásico	Monofásico	Trifásico		Monofásico	Trifásico
04I 050	311,3		349,5		94	6,5	
04I 075	331,3	331,3	369,5	369,5	94	7,2	7,2
04I 100	356,3	356,3	394,5	394,5	94	8,5	8,5
04I 150	386,3	371,3	424,5	409,5	94	10,2	9,4
04I 200	436,3	386,3	474,5	424,5	94	11,7	10,2
04I 300	505	450	543,2	488,2	94	15,1	11,9
04I 400		519,5		557,7	94		16,2
04I 550		609,5		647,7	94		20,1
04I 750		699,5		737,7	94		24,7
04I1000		799,5		837,7	94		29,0

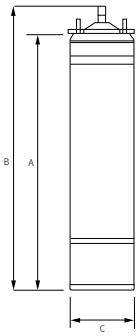

Otros voltajes consultar

Para corroborar la validez de este documento consulte la siguiente página web	
Código Seguro de Validación	**61e705588eec45f88ea7f2f5f0494641001**
Url de validación	*https://eamic.elda.es/absis/idi/arx/idiarxabsaweb/asp/verificadorfirma.asp*
Metadatos	**Origen: Origen administración Estado de elaboración: Copia auténtica de documento original**

Motores A4I Sumergibles

Motores sumergibles de diámetro 4”

Aplicaciones
Montaje con bombas sumergibles.

Materiales
Camisa exterior totalmente en acero inoxidable AISI 304.
Eje en acero inoxidable AISI 304.
Cierre por retén de goma nitrílica.
El líquido refrigerante es agua glicolada, compatible con el uso alimentario, certificado por la FDA.
Versiones monofásicas con condensador exterior.

Motor
Cuerpo motor en acero inoxidable AISI 304, soporte superior en hierro fundido niquelado.
Todas las partes en contacto con líquido en acero inoxidable AISI 304.
Cierre mecánico en grafito/cerámica.
Líquido refrigerante en agua glicolada compatible con el uso alimentario, certificado por la FDA.
Eje motor en acero inoxidable AISI 304 hasta 2,2 kW y con DUPLEX desde 3 kW hasta 7,5 kW.
Juntas tóricas en NBR.

Límites de utilización
Temperatura máxima del líquido: 35 °C.
N.° máximo de arranques permitidos por hora: hasta 30.
Inmersión máxima: 150 m.
Velocidad mínima para correcta refrigeración: 0,2 m/s.
Variación máxima de tensión +6/-10%.



ESPA Eco-Efficient Engineering
ErP READY

Cuadros de protección y maniobra de Sumergibles, ver apartado Accesorios página 160.

Tabla de características y precios

Modelo		I [A]	P1 [W]	P2		c [µF]	Cos φ	η %	I_{arr} [A]	Empuje Axial [N]	Cable		1~230 V (modelo M)		3~400 V (modelo T)	
				[kW]	[HP]						Ø [mm²]	L [m]	Código	PVP €	Código	PVP €
A4I 075 M	230 V Monofásico	4,8	971	0,55	0,75	25	0,88	57	17,2	2000	4 x 1,5	1,7	136413	**363,00**		
A4I 100 M		5,7	1193	0,75	1	35	0,91	63	19,7	2000	4 x 1,5	1,7	136414	**389,00**		
A4I 150 M		8,2	1716	1,1	1,5	40	0,91	64	27,2	2000	4 x 1,5	1,7	136416	**444,00**		
A4I 200 M		10,5	2221	1,5	2	50	0,92	68	36,4	3000	4 x 1,5	1,7	136419	**496,00**		
A4I 300 M		15,2	3181	2,2	3	70	0,91	69	48,9	3000	4 x 1,5	1,7	136422	**610,00**		
A4I 100	400 V Trifásico	2,1	1105	0,75	1		0,76	68	9,8	2000	4 x 1,5	1,7			136415	**374,00**
A4I 150		3,2	1507	1,1	1,5		0,68	73	16,1	2000	4 x 1,5	1,7			136417	**403,00**
A4I 200		4,1	2130	1,5	2		0,75	71	18,7	3000	4 x 1,5	1,7			136421	**448,00**
A4I 300		5,9	3188	2,2	3		0,78	69	28,1	3000	4 x 1,5	1,7			136425	**519,00**

Dimensiones y pesos

Modelo	A		B		C	Kg	
	Monofásico	Trifásico	Monofásico	Trifásico		Monofásico	Trifásico
A4I 075	257		295,2		94	7,9	
A4I 100	272	257	310,2	295,2	94	9,1	7,9
A4I 150	297	272	335,2	310,2	94	11,2	9,1
A4I 200	332	297	370,2	335,2	94	13,4	11,2
A4I 300	387	332	425,2	370,2	94	14,2	13,4

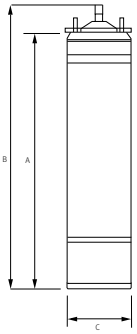

Otros voltajes consultar

Para corroborar la validez de este documento consulte la siguiente página web	
Código Seguro de Validación	**61e705588eec45f88ea7f2f5f0494641001**
Url de validación	*https://eamic.elda.es/absis/idi/arx/idiarxabsaweb/asp/verificadorfirma.asp*
Metadatos	**Origen: Origen administración Estado de elaboración: Copia auténtica de documento original**

Vigila 100 Drenaje

Bombas sumergibles de drenaje para aguas claras

Aplicaciones
Evacuación de aguas claras,
de infiltración, vaciado de estanques
y depósitos.

Materiales
Cuerpo de bomba, impulsor y rejilla de aspiración de tecnopolímero.
Eje en acero inoxidable AISI 420.
Doble juego de retenes y juntas en NBR.

Motor
Asíncrono, dos polos.
Protección IP 68.
Aislamiento clase F.
Motor refrigerado
por la propia agua evacuada.

Límites de utilización
Paso máximo de sólidos: Ø 5 mm.

Equipamiento
Se suministra con 10 m de cable eléctrico y enchufe.
Vigila 100 M A: con interruptor de nivel.



Tabla de funcionamiento hidráulico y precios

Modelo	I [A]	P1 [kW]	P2		c	l/min	10	20	30	40	50	60	80	95	1~230 V (modelo M A)	
	1~ 230 V	1~ 230 V	[kW]	[HP]	[µF]	m³/h	0,6	1,2	1,8	2,4	3,0	3,6	4,8	5,7	Código	PVP €
Vigila 100	1.04	0,23	0,11	0,15	6	mca	5	4,3	3,7	3,4	3,0	2,5	1,2	0,3	97802	**182,00**

Curvas de funcionamiento a 2900 rpm

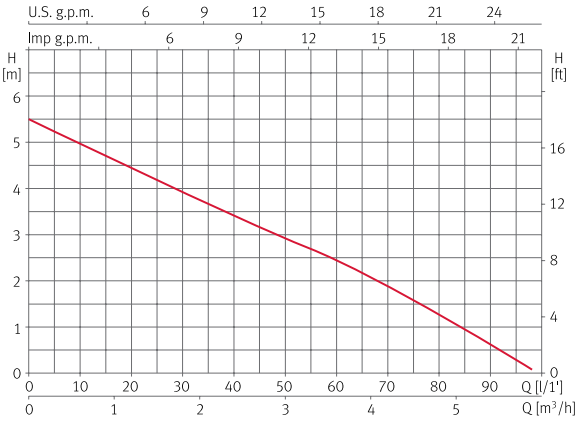

Dimensiones y pesos

Modelo	A	B	C	D	Kg
Vigila 100	272	159	26,5	1"/25	3,8

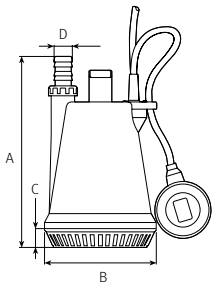

Para corroborar la validez de este documento consulte la siguiente página web	
Código Seguro de Validación	61e705588eec45f88ea7f2f5f0494641001
Url de validación	https://eamic.elda.es/absis/idi/arx/idiarxabsaweb/asp/verificadorfirma.asp
Metadatos	Origen: Origen administración Estado de elaboración: Copia auténtica de documento original

Vigila 200/350/500 Drenaje

Bombas sumergibles de drenaje para aguas claras

Aplicaciones
Evacuación de aguas claras. Vaciado de sumideros, fosos residenciales, depósitos de aguas de lluvia, etc.
Vaciado de emergencia en garajes o sótanos inundados.
Trasvase de aguas desde depósitos y cisternas.

Materiales
Cuerpo bomba, impulsor y rejilla aspiración en tecnopolímero.
Doble juego de retenes y juntas en NBR.
Vigila M H A: partes internas en acero inoxidable AISI 316.

Motor
Asíncrono, dos polos.
Protección IP 68.
Aislamiento clase F.
Protector térmico incorporado y condensador interior.

Límites de utilización
Paso máximo de sólidos: Ø 10 mm.

Equipamiento
Se suministra con 10 m de cable eléctrico y enchufe.
Vigila M A: con interruptor de nivel.



Tabla de funcionamiento hidráulico y precios

Modelo	I [A]	P1 [kW]	P2		c	l/min	20	40	80	120	160	200	240	260	1~230 V (modelo M A)		1~230 V (modelo M H A)	
	1~ 230 V	1~ 230 V	[kW]	[HP]	[µF]	m³/h	1,2	2,4	4,8	7,2	9,6	12	14,4	15,6	Código	PVP €	Código	PVP €
Vigila 200	1,5	0,35	0,25	0,33	8	mca	5,6	5,3	4,5	2,8					105776	**198,00**	105779	**219,00**
Vigila 350	2,2	0,5	0,5	0,67	10		7,2	7	6,5	5,5	4	2			105781	**248,00**	105784	**262,00**
Vigila 500	3,7	0,85	0,6	0,8	10		10,4	10	9	8	6,8	5	3	1,8	105787	**258,00**	105790	**269,00**

Curvas de funcionamiento a 2900 rpm

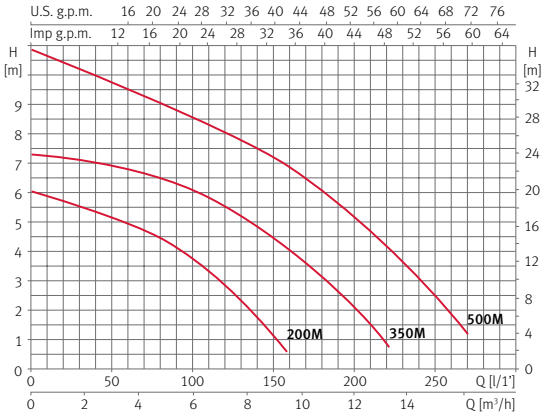

Dimensiones y pesos

Modelo	A	B	C	D	E	F	G	H	Kg
Vigila 200	392	319,7	353	72	30	213,5	291	201	4,5
Vigila 350	443,5	372	405	124	30	213,5	291	201	6,7
Vigila 500	443,5	372	405	124	30	213,5	291	201	7,1

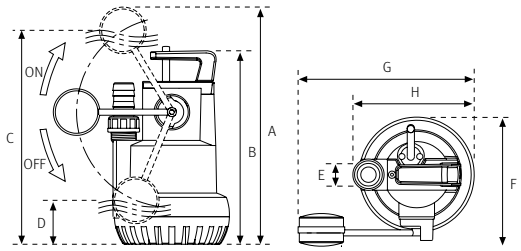

Para corroborar la validez de este documento consulte la siguiente página web	
Código Seguro de Validación	**61e705588eec45f88ea7f2f5f0494641001**
Url de validación	*https://eamic.elda.es/absis/idi/arx/idiarxabsaweb/asp/verificadorfirma.asp*
Metadatos	**Origen: Origen administración Estado de elaboración: Copia auténtica de documento original**

Vigilex Aguas residuales

Bombas sumergibles para aguas residuales. Sistema Vortex

Aplicaciones
Para drenaje de aguas cargadas y sucias, y pequeñas instalaciones de depuración.

Materiales
Cuerpo bomba y pie bomba en polipropileno con carga de fibra de vidrio.
Impulsor en poliamida con carga de fibra de vidrio.
Doble juego de retenes en NBR.
Vigilex M H A: partes internas en acero inoxidable AISI 316.

Motor
Asíncrono, dos polos.
Protección IP 68.
Aislamiento clase F.
Protector térmico incorporado.

Límites de utilización
Paso máximo de sólidos: Ø 24 mm.
Profundidad máxima de inmersión: 5 m.

Equipamientos
Condensador incluido.
Se suministra con 10 m de cable eléctrico y enchufe.
Vigilex M A: con interruptor de nivel.



Tabla de funcionamiento hidráulico y precios

Modelo	I [A]	P1 [kW]	P2		c	l/min	25	50	75	100	125	150	190	240	1~230 V (modelo MA)		1~230 V (modelo M H A)	
	1~ 230 V	1~ 230 V	[kW]	[HP]	[µF]	m³/h	1,5	3,0	4,5	6,0	7,5	9,0	11,4	14,4	Código	PVP €	Código	PVP €
Vigilex 300	3	0,7	0,5	0,67	10	mca	5,7	5,2	4,6	3,8	3,2	2,3	1		105796	**261,00**	134347	**282,00**
Vigilex 600	3,4	0,8	0,6	0,8	10		7,5	7	6,3	5,6	5	4,3	3	1	105800	**271,00**	134348	**295,00**

Curvas de funcionamiento a 2900 rpm

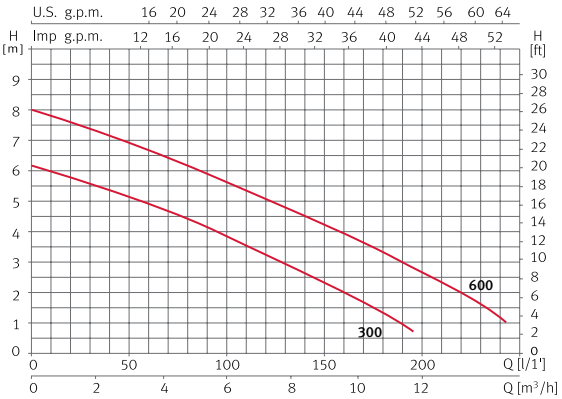

Dimensiones y pesos

Modelo	A	B	C	D	E	F	Kg
Vigilex 300	590	408	1¼"	213,5	39,1	201	6,6
Vigilex 600	590	408	1¼"	213,5	39,1	201	6,7

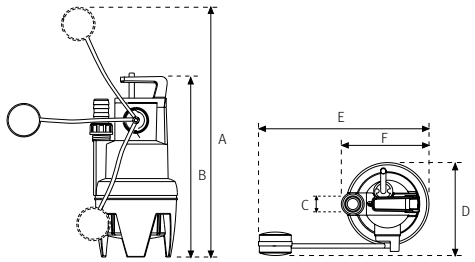

Para corroborar la validez de este documento consulte la siguiente página web	
Código Seguro de Validación	61e705588eec45f88ea7f2f5f0494641001
Url de validación	https://eamic.elda.es/absis/idi/arx/idiarxabsaweb/asp/verificadorfirma.asp
Metadatos	Origen: Origen administración Estado de elaboración: Copia auténtica de documento original

Bombas sumergibles para aguas residuales. Dilaceradoras

Aplicaciones
Para evacuación de aguas cargadas y sucias, funcionamiento en fosas sépticas y pequeñas instalaciones de depuración. Sistema dilacerador.

Materiales
Tapa impulsión, tubo envolvente bomba y tubo envolvente motor en acero inoxidable AISI 304.
Impulsor en tecnopolímero.
Cuchilla en microfusión de inoxidable.
Pie bomba en fundición y acero inoxidable AISI 304.
Voluta en fundición.
Eje motor en acero inoxidable AISI 420.
Cierre mecánico en óxido de alúmina y carburo de silicio.
Juntas en NBR.

Motor
Asíncrono, dos polos.
Protección IP 68.
Aislamiento clase F.
Servicio continuo completamente sumergida.
Protector térmico incorporado.
Vigicor M A: con interruptor de nivel.
Se suministra con 10 m de cable eléctrico.

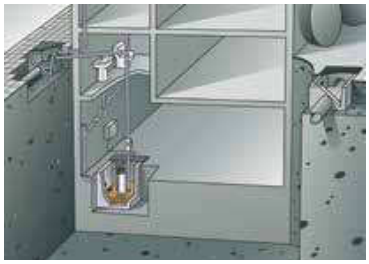



Cuadros de protección y maniobra de Drenaje, ver apartado Accesorios página 161.

Tabla de funcionamiento hidráulico y precios

Modelo	I [A]	P1 [kW]	P2		c	l/min	15	30	50	65	80	100	115	135	1~230 V (modelo M A)	
	1~ 230 V	1~ 230 V	[kW]	[HP]	[µF]	m³/h	0,9	1,8	3,0	3,2	4,8	6,0	6,9	8,1	Código	PVP €
Vigicor 150	5,4	1,2	0,9	1,2	16	mca	18	17,1	16	15	14,7	11,5	9	5	97798	578,00

Curvas de funcionamiento a 2900 rpm

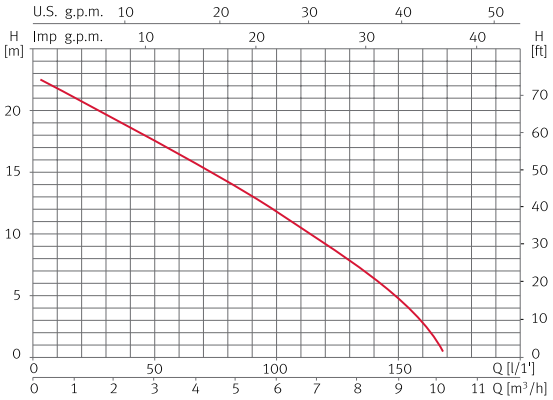

Dimensiones y pesos

Modelo	A	B	C	D	E	F	G	Kg
Vigicor 150	395,5	471	147,5	151	56,5	191	1 1/4"	15,5

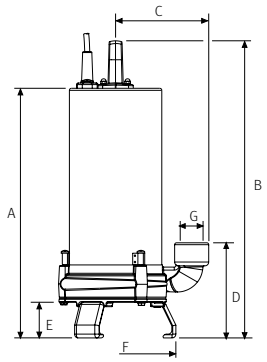

Para corroborar la validez de este documento consulte la siguiente página web	
Código Seguro de Validación	61e705588eec45f88ea7f2f5f0494641001
Url de validación	https://eamic.elda.es/absis/idi/arx/idiarxabsaweb/asp/verificadorfirma.asp
Metadatos	Origen: Origen administración Estado de elaboración: Copia auténtica de documento original

Drain 100 Drenaje

Bombas sumergibles para drenaje de agua

Aplicaciones
Para evacuación de aguas de infiltración sin sólidos en suspensión. Vaciado de piscinas, o para el funcionamiento en fuentes decorativas y cascadas de agua.

Materiales
Cuerpo impulsión y soporte superior en acero gris de fundición.
Rodete en tecnopolímero.
Doble cierre mecánico en cerámica/grafito/NBR. Filtro en plástico rígido.
Envolvente motor y asa de transporte en acero inoxidable AISI 304.

Motor
Asíncrono, dos polos.
Protección IP 68.
Aislamiento clase F.
Servicio continuo completamente sumergida.
Protector térmico incorporado.
Drain 100 M A: con interruptor de nivel.

Límites de utilización
Paso máximo de sólidos: Ø 5 mm.
Profundidad máxima de inmersión: 8 m.
Temperatura máxima del líquido: 40 °C.

Equipamientos
Se suministra con 10 m de cable eléctrico.
Suministrada con condensador exterior.



Cuadros de protección y maniobra de Drenaje, ver apartado Accesorios página 161.

Tabla de funcionamiento hidráulico y precios

Modelo	I [A]	P1 [kW]	P2		c	l/min	25	50	100	150	200	250	300	320	1~230 V (modelo M A)	
	1~ 230 V	1~ 230 V	[kW]	[HP]	[µF]	m³/h	1,5	3,0	6,0	9,0	12	15	18	19,2	Código	PVP €
Drain 100	3,1	0,7	0,75	1	12	mca	9,2	9,1	8,7	7,8	6	4	2	1	96601	456,00

Curvas de funcionamiento a 2900 rpm

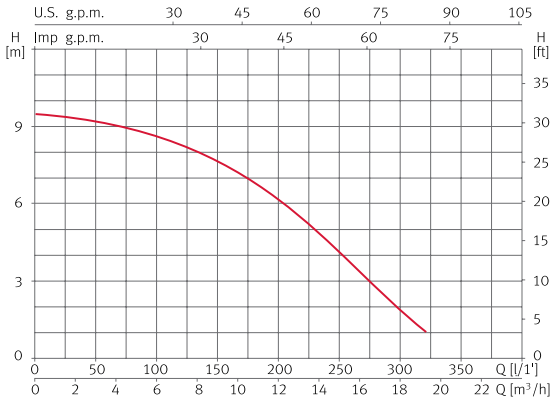

Dimensiones y pesos

Modelo	A	B	C	D	Kg
Drain 100	122	392	300	1 1/4"	10,5

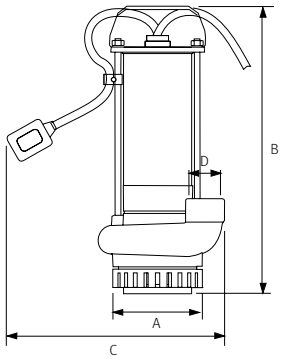

Para corroborar la validez de este documento consulte la siguiente página web	
Código Seguro de Validación	61e705588eec45f88ea7f2f5f0494641001
Url de validación	https://eamic.elda.es/absis/idi/arx/idiarxabsaweb/asp/verificadorfirma.asp
Metadatos	Origen: Origen administración Estado de elaboración: Copia auténtica de documento original

Drainex 100 Aguas residuales

Bombas sumergibles para aguas residuales. Sistema Vortex

Aplicaciones
Para drenaje de aguas cargadas y sucias, funcionamiento en fosas sépticas y pequeñas instalaciones de depuración.

Materiales
Cuerpo impulsión y soporte superior en acero gris de fundición.
Rodete en latón con paso libre de materias en suspensión de Ø 34 mm.
Doble cierre mecánico en cerámica/grafito y cerámica/carburo de silicio.
Envolvente motor y asa de transporte en acero inoxidable AISI 304.

Motor
Asíncrono, dos polos.
Protección IP 68.
Aislamiento clase F.
Servicio continuo completamente sumergida.
Versión monofásica con protector térmico incorporado.
Drainex 100 M A: con interruptor de nivel.
La protección de los motores debe ser provista por el usuario (ver cuadros de protección y maniobra para aguas residuales).

Límites de utilización
Paso máximo de sólidos: Ø 32 mm.
Profundidad máxima de inmersión: 8 m.
Temperatura máxima del líquido: 40 °C.

Equipamientos
Se suministra con 10 m de cable eléctrico.
Suministrada con caja portacondesador y enchufe Schuko con condensador exterior.



Cuadros de protección y maniobra de Drenaje, ver apartado Accesorios página 161.

Tabla de funcionamiento hidráulico y precios

Modelo	I [A]	P1 [kW]	P2		c	l/min	25	50	100	125	150	200	250	280	1~230 V (modelo M A)	
	1~ 230 V	1~ 230 V	[kW]	[HP]	[µF]	m³/h	1,5	3,0	6,0	7,5	9,0	12	15	16,8	Código	PVP €
Drainex 100	3,4	0,75	0,75	1	12	mca	7	6,7	5,9	5,5	5	3,7	2	1	96625	**495,00**

Curvas de funcionamiento a 2900 rpm

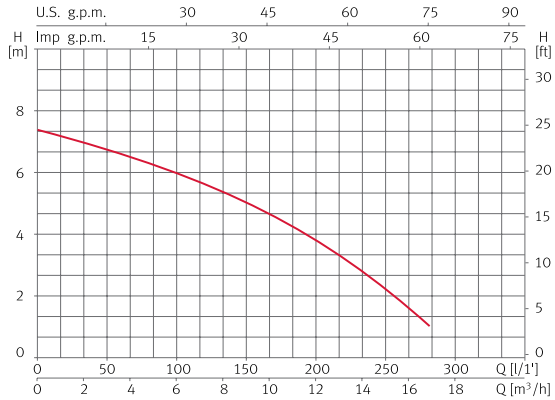

Dimensiones y pesos

Modelo	A	B	C	D	Kg
Drainex 100	138	407	300	1 1/4"	11

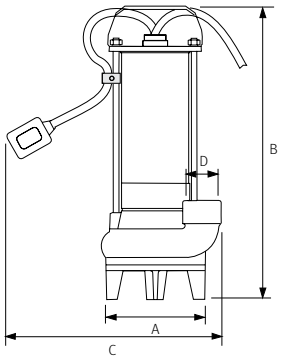

Para corroborar la validez de este documento consulte la siguiente página web	
Código Seguro de Validación	61e705588eec45f88ea7f2f5f0494641001
Url de validación	https://eamic.elda.es/absis/idi/arx/idiarxabsaweb/asp/verificadorfirma.asp
Metadatos	Origen: Origen administración Estado de elaboración: Copia auténtica de documento original

Drainex 200/300 Aguas residuales

Bombas sumergibles para aguas residuales. Sistema Vortex

Aplicaciones
Para drenaje de aguas cargadas y sucias, funcionamiento en fosas sépticas y pequeñas instalaciones de depuración.

Materiales
Cuerpo bomba, cuerpo impulsión, cuerpo aspiración e impulsor en acero gris de fundición.
Cierre mecánico en carburo de silicio y cerámica.
Pie bomba en acero inoxidable AISI 304, desmontable para acoplamiento de accesorios. Juntas en NBR.
Eje motor en acero inoxidable AISI 420.

Motor
Asíncrono, dos polos.
Protección IP 68.
Aislamiento clase F.
Servicio continuo completamente sumergida.
Versión monofásica con protector térmico y condensador incorporados.
La protección de los motores debe ser provista por el usuario (ver cuadros de protección y maniobra para aguas residuales).

Límites de utilización
Paso máximo de sólidos:
Drainex 200: Ø 45 mm.
Drainex 300: Ø 60 mm.
Temperatura máxima del líquido: 40 °C.

Equipamientos
Se suministra con codo impulsión 90°, pies soporte inoxidable y 10 m de cable eléctrico.
Drainex M: sin interruptor de nivel.
Drainex M A: con interruptor de nivel.
Drainex 200 versión TR con turbina reducida.



Amplia cámara entre el impulsor y el cono de aspiración que permite el paso de partículas sólidas en suspensión.





Sistema de anclaje opcional ver página 37.

Cuadros de protección y maniobra de Drenaje, ver apartado Accesorios página 161.

Tabla de funcionamiento hidráulico y precios

Modelo	I [A]		P1 [kW]		P2		c	l/min	50	100	200	300	400	500	1~230 V (modelo M)		1~230 V (modelo MA)		3~400 V (modelo T)	
	1~ 230 V	3~ 400 V	1~ 230 V	3~ 400 V	[kW]	[HP]	[µF]	m³/h	3,0	6,0	12	18	24	30	Código	PVP €	Código	PVP €	Código	PVP €
Drainex 200TR	3,7		0,8		0,55	0,75	16	mca	8,1	7,1	4,9	2,3					96656	**686,00**		
Drainex 200	5,4	2,3	1,1	1,1	1,1	1,5	16		10,7	9,7	7,4	4,9	2,3				96654	**728,00**	96648	**705,00**
Drainex 201	6,6	2,6	1,4	1,4	1,1	1,5	16		13,2	11,9	9,4	6,7	3,8				96666	**728,00**	96662	**705,00**
Drainex 202	7,4	2,8	1,6	1,6	1,1	1,5	16		15,1	13,8	11,3	8,5	5,6	2,5	96674	**707,00**	96676	**728,00**	96672	**705,00**

Modelo	I [A]		P1 [kW]		P2		c	l/min	50	100	200	400	500	650	1~230 V (modelo M)		1~230 V (modelo MA)		3~400 V (modelo T)	
	1~ 230 V	3~ 400 V	1~ 230 V	3~ 400 V	[kW]	[HP]	[µF]	m³/h	3,0	6,0	12	24	30	39	Código	PVP €	Código	PVP €	Código	PVP €
Drainex 300	5,50	2,4	1,2	1,2	1,1	1,5	16	mca	7,1	6,6	5,4	2,9	1,8		96684	**774,00**	96686	**791,00**	96682	**772,00**
Drainex 301	6,80	2,7	1,5	1,5	1,1	1,5	12		9,2	8,5	7	4,1	2,8		96694	**774,00**	96696	**791,00**	96692	**772,00**
Drainex 302	7,20	3	1,8	1,8	1,1	1,5	12		11	10,5	9	5,8	4,2	1,8	96704	**774,00**	96706	**791,00**	96702	**772,00**

Otros voltajes consultar

Para corroborar la validez de este documento consulte la siguiente página web	
Código Seguro de Validación	61e705588eec45f88ea7f2f5f0494641001
Url de validación	https://eamic.elda.es/absis/idi/arx/idiarxabsaweb/asp/verificadorfirma.asp
Metadatos	Origen: Origen administración Estado de elaboración: Copia auténtica de documento original

Bombas sumergibles para aguas residuales. Dilaceradoras

Aplicaciones
Para drenaje de aguas cargadas, con filamentos y sucias, funcionamiento en fosas sépticas y pequeñas instalaciones de depuración.

Materiales
Cuerpo bomba, cuerpo impulsión, cuerpo aspiración, impulsor y cuerpo intermedio en acero gris de fundición.
Sistema dilacerador en acero F-520.
Cierre mecánico en carburo de silicio y grafito. Juntas en NBR. Pie bomba en acero inoxidable AISI 304, desmontable para acoplamiento accesorios.
Eje motor en acero inoxidable AISI 420.

Equipamientos
Se suministra con codo impulsión 90º, pies soporte inoxidable y 10 m de cable eléctrico.
Codo de salida con rosca hembra de $1^{1/2}$".
Versión monofásica suministrada con caja condensador.
Draincor M A: con interruptor de nivel.

Motor
Asíncrono, dos polos.
Protección IP 68.
Aislamiento clase F.
Servicio continuo completamente sumergida.
Versión monofásica con protector térmico y cuadro de arranque con doble condensador.
La protección de los motores debe ser provista por el usuario (ver cuadros de protección y maniobra para aguas residuales).



Sistema de anclaje opcional ver página 37.

Cuadros de protección y maniobra de Drenaje, ver apartado Accesorios página 161.

Tabla de funcionamiento hidráulico y precios

Modelo	I [A]		P1 [kW]		P2		c	l/min	25	50	100	150	200	290	1~230 V (modelo MA)		3~400 V (modelo T)	
	1~ 230 V	3~ 400 V	1~ 230 V	3~ 400 V	[kW]	[HP]	[µF]	m³/h	1,5	3,0	6,0	9,0	12	17,4	Código	PVP €	Código	PVP €
Draincor 180	7,8		1,7		1,1	1,5	16/50	mca	18	16,7	13,7	10			96613	**1.120,00**		
Draincor 200		3		1,8	1,25	1,7			21	19,7	17	14,1	11	2,5			96617	**925,00**

Otros voltajes consultar

Para corroborar la validez de este documento consulte la siguiente página web	
Código Seguro de Validación	61e705588eec45f88ea7f2f5f0494641001
Url de validación	https://eamic.elda.es/absis/idi/arx/idiarxabsaweb/asp/verificadorfirma.asp
Metadatos	Origen: Origen administración Estado de elaboración: Copia auténtica de documento original

Drainex 400/500/600 Aguas residuales

Bombas sumergibles para aguas residuales. Sistema Vortex

Aplicaciones
En instalaciones depuradoras. Sistemas de alcantarillado presurizado. Drenaje de aguas fecales residenciales y garajes. Sistema de achique de aguas cargadas de establecimientos públicos, restaurantes, etc.
Aplicaciones generales de achique en industrias, explotaciones agrícolas, ganaderas, excavaciones y en obra civil.
Aplicaciones de achique de pozos negros y fosas sépticas.

Materiales
Cuerpo bomba e impulsor, en hierro de fundición. Doble cierre mecánico: lado bomba en carburo de silicio/carburo de silicio y lado motor en grafito/óxido de alúmina con cámara de aceite intermedia. Juntas en NBR.
Tornillería en acero inoxidable AISI 304.

Ø paso de sólidos
Drainex 400/500: paso de sólidos de 40 mm e impulsión DN 50.
Drainex 600: paso de sólidos de 65 mm e impulsión DN 65.

Características eléctricas y del motor
Asíncrono, dos polos.
Protección IP 68.
Aislamiento clase F.
Servicio continuo completamente sumergida.
La protección de los motores debe ser provista por el usuario (ver cuadros de protección y maniobra para aguas residuales).

Límites de utilización
Profundidad máxima de inmersión: 9 m.
Número de arranques máximos:
15 por hora, completamente sumergida.
Toda la gama puede trabajar hasta una temperatura máxima del líquido: 40 °C, completamente sumergida.



Sistema de anclaje opcional ver página 37.

Cuadros de protección y maniobra de Drenaje, ver apartado Accesorios página 161.

Tabla de funcionamiento hidráulico y precios

Modelo	I [A]	P1 [kW]	P2		l/min	100	200	400	500	600	700	800	3~400 V (modelo T)	
	3~ 400 V	3~ 400 V	[kW]	[HP]	m³/h	6,0	12	24	30	36	42	48	Código	PVP €
Drainex 400	4,1	1,9	2,6	3,5	mca	14,6	12,7	8,3	5,9	2,8			137506	**1.501,00**
Drainex 401	4,8	2,45	2,6	3,5		17,3	15,5	11,6	9,3	5,2	3		137503	**1.557,00**
Drainex 402	5,6	3,1	2,6	3,5		20,7	18,6	13,,7	12	9,3	5	2	129725	**1.604,00**

Modelo	I [A]	P1 [kW]	P2		l/min	100	300	400	500	600	750	810	3~400 V (modelo T)	
	3~ 400 V	3~ 400 V	[kW]	[HP]	m³/h	6,0	18	24	30	36	45	49	Código	PVP €
Drainex 500	7,2	4,2	3,7	5	mca	23,2	19,7	17,6	15,6	13	8,5	6	137507	**1.742,00**
Drainex 501	8,3	5	3,7	5		27,4	23,5	21,2	19,1	16,8	12	5,2	137504	**1.783,00**
Drainex 502	8,7	5,3	3,7	5		30,1	26,8	24,5	22,2	20	15,4	10	129726	**1.835,00**

Modelo	I [A]	P1 [kW]	P2		l/min	200	400	600	800	1000	1200	1300	3~400 V (modelo T)	
	3~ 400 V	3~ 400 V	[kW]	[HP]	m³/h	12	24	36	48	60	72	78	Código	PVP €
Drainex 600	5,7	3	3,7	5	mca	14,8	13,3	10,4	6,3	3,4			137508	**1.770,00**
Drainex 601	6,8	3,9	3,7	5		18	16,3	14	9,8	6	3,1		137505	**1.809,00**
Drainex 602	8,1	4,8	3,7	5		21	19	16,8	13,3	9	5,8	4,3	129730	**1.840,00**

Otros voltajes consultar

Para corroborar la validez de este documento consulte la siguiente página web	
Código Seguro de Validación	61e705588eec45f88ea7f2f5f0494641001
Url de validación	https://eamic.elda.es/absis/idi/arx/idiarxabsaweb/asp/verificadorfirma.asp
Metadatos	Origen: Origen administración Estado de elaboración: Copia auténtica de documento original

Drainex 200/300/400/500/600 y Draincor 180/200

Versión estacionaria para modelos Drainex 200 y Draincor



Base soporte para anclaje automático.



Brida de fijación.



Anclaje superior en una guía.

Kit	Código	PVP €
DR1	100527	**131,00**

Versión estacionaria para modelos Drainex 300



Base soporte para anclaje automático.



Brida de fijación.



Anclaje superior en un tubo guía.

Kit	Código	PVP €
DR2	100528	**210,00**

Versión estacionaria para modelos Drainex 400/500

DN50 (brida 50)



Base soporte con codo para anclaje automático.

DIN 2501 PN16



Brida de fijación.

ANSI 150 2”



Anclaje superior doble tubo guía.

Kit	Código	PVP €
DR3	132136	**298,00**

Versión transportable para modelos Drainex 400/500



Codo 90° a 2”.



Pies de inoxidable.

Kit	Código	PVP €
DR6	132139	**108,00**

Versión estacionaria para modelos Drainex 600

DN 65 (brida 65)



Base soporte con codo para anclaje automático.

DIN 2501 PN16



Brida de fijación.

ANSI 150 2 1/2”



Anclaje superior doble tubo guía.

DN 65 (brida 80)



Base soporte con codo para anclaje automático.

DIN 2501 PN16



Brida de fijación.

ANSI 150 2 1/2”



Anclaje superior doble tubo guía.

Kit	Código	PVP €
DR4	132137	**345,00**
DR5	132138	**358,00**

Versión transportable para modelos Drainex 600



Codo 90° a 2 1/2”.



Pies de inoxidable.

Kit	Código	PVP €
DR7	132140	**144,00**

Para corroborar la validez de este documento consulte la siguiente página web	
Código Seguro de Validación	61e705588eec45f88ea7f2f5f0494641001
Url de validación	https://eamic.elda.es/absis/idi/arx/idiarxabsaweb/asp/verificadorfirma.asp
Metadatos	Origen: Origen administración Estado de elaboración: Copia auténtica de documento original

Drainbox 300/600 Aguas residuales

Estación de drenaje para aplicaciones domésticas

Aplicaciones
Domésticas: viviendas unifamiliares, chalets, fincas rurales, segundas residencias, casas de pueblo, etc. Tiendas, talleres, pequeñas industrias, etc.

Drainbox 300: apto para 1 vivienda.
Drainbox 600: apto para 2 viviendas.

Innovación
Drainbox es la solución avanzada y específica de ESPA para la evacuación de aguas multiprocedentes (fecales, grises, pluviales...) en todos aquellos entornos, domésticos o profesionales, rurales o urbanos, con condiciones de desagüe complejas o desfavorables.

Drainbox recoge, acumula, e impulsa hasta el nivel del alcantarillado las aguas residuales, ofreciendo unas ventajas de versatilidad, instalación, y rendimiento realmente excepcionales. **Drainbox** aporta una tecnología de evacuación simple y de alta eficiencia, que permite personalizar cada kit de bombeo con el tipo de bomba más adecuado a la función y prestaciones que va a desarrollar.

Límites de utilización
Temperatura máxima del líquido: 40 °C.

Materiales
Depósito fabricado en polietileno de alta densidad de 6 mm de espesor, con fondo diseñado para evitar espacios de sedimentación; accesorios en PVC y elastómeros en EPDM.

Equipamientos
Se suministra con 10 m cable H07 RNF desde bomba a cuadro eléctrico.

Cuadro de protección
Drainbox 300 800: no incorpora cuadro de protección.
Drainbox 300 1400:
1 ~230 V, con enchufe Schuko integrado y piloto de señalización de alarma luminosa y acústica. Selector de trabajo manual o automático.
Drainbox 600 1400:
CTF-TOP, mural con circuito de control de 2 bombas con alternancia.
Pantalla LCD con sistema de prevención de bloqueo con arranques preventivos programables, protección contra el trabajo en seco por coseno phi y por sobreintensidad. Cuadros leds informativos, menús de alarmas, memoria de incidencias, salida RS232 y salida 230 V de indicación de alarma.





Tabla de funcionamiento hidráulico y precios

Modelo	Bomba	I [A]		P1 [kW]		P2		Ø Pasos libres	Ø Imp.	Q máx. [l/min]	1~230 V (modelo M A)		1~230 V (modelo M)		3~400 V (modelo T)	
		1~ 230 V	3~ 400 V	1~ 230 V	3~ 400 V	[kW]	[HP]				Código	PVP €	Código	PVP €	Código	PVP €
Drainbox 300 800M A TP	Vigilex 600M A	3,4		0,8		0,6	0,8	24	1 1/4"	240	125485	**824,00**				
Drainbox 300 1400 TP KE FL	Drainex 201	6,2	2,6	1,4	1,4	1,1	1,5	45	2"	450			148154	**2.118,00**		
Drainbox 600 1400 TP KE FL	Drainex 201	6,2	2,6	1,4	1,4	2 x 1,1	2 x 1,5	45	2"	900			148156	**3.958,00**	148158	**3.716,00**

Para corroborar la validez de este documento consulte la siguiente página web	
Código Seguro de Validación	61e705588eec45f88ea7f2f5f0494641001
Url de validación	https://eamic.elda.es/absis/idi/arx/idiarxabsaweb/asp/verificadorfirma.asp
Metadatos	Origen: Origen administración Estado de elaboración: Copia auténtica de documento original

Prisma 15/25 Superficie horizontales

Bombas multicelulares horizontales

Aplicaciones
Para trabajar con aguas limpias
en aplicaciones domésticas, riego
y conjuntos hidroneumáticos de presión.
Completamente silenciosas,
autoaspirantes hasta 2 m.
Si se incorpora válvula de pie
en la instalación se incrementa
considerablemente su capacidad de
aspiración.

Materiales
Impulsores y cuerpo bomba en acero
inoxidable AISI 304.
Eje motor en acero inoxidable AISI 420.
Difusores en tecnopolímero.
Cuerpo aspiración e impulsión en acero
gris de fundición.
Cierre mecánico en grafito y óxido de
alúmina.
Carcasa motor en aluminio.

Motor
Asíncrono, dos polos.
Protección IP 55.
Aislamiento clase F.
Servicio continuo.

Límites de utilización
Temperatura máxima del líquido: 40 °C.





Tabla de funcionamiento hidráulico y precios

Modelo	I [A]			P1 [kW]		P2		c	l/min	10	20	30	35	40	50	60	65	1~230 V (modelo M)		3~400 V (modelo T)	
	1~ 230 V	3~ 230 V	3~ 400 V	1~ 230 V	3~ 400 V	[kW]	[HP]	[µF]	m³/h	0,6	1,2	1,8	2,1	2,4	3,0	3,6	3,9	Código	PVP €	Código	PVP €
Prisma 15 2	2			0,45		0,24	0,33	12	mca	21	20	16,5	16	14	10,5	7	5	97134	**262,00**		
Prisma 15 3	2,74	2,1	1,21	0,61	0,61	0,37	0,5	12		32	30	26	24	22	17	10,5	7	97141	**281,00**	97138	**288,00**
Prisma 15 4	3,53	2,3	1,3	0,79	0,7	0,55	0,75	12		43	39	35	32	27	21,5	14	9	97150	**295,00**	97148	**305,00**
Prisma 15 5	4,13	3,3	1,9	0,95	0,95	0,70	0,9	12		51	47	42	38	34	25	17	12	97159	**320,00**	97157	**325,00**

Modelo	I [A]			P1 [kW]		P2		c	l/min	15	30	45	60	75	90	105	120	1~230 V (modelo M)		3~400 V (modelo T)	
	1~ 230 V	3~ 230 V	3~ 400 V	1~ 230 V	3~ 400 V	[kW]	[HP]	[µF]	m³/h	0,9	1,8	2,7	3,6	4,5	5,4	6,3	7,2	Código	PVP €	Código	PVP €
Prisma 25 3	5,5	3,5	2	1,2	1	0,75	1	16	mca	33	32	30,5	28	26	22	17	12	97178	**371,00**	97175	**371,00**
Prisma 25 4	6,8	4,3	2,5	1,5	1,4	0,92	1,25	16		43	42	40	37	33	28	22	15	97188	**398,00**	97185	**398,00**
Prisma 25 5	7,4	5,2	3	1,7	1,7	1,1	1,5	25		56	55	52,5	48	43	37	29	20	97196	**481,00**	97194	**478,00**
Prisma 25 6	9,8	6,7	3,9	2,2	2	1,5	2	30		72	68	65	58	50	40	32	24	97203	**568,00**	97202	**555,00**

Para corroborar la validez de este documento consulte la siguiente página web	
Código Seguro de Validación	61e705588eec45f88ea7f2f5f0494641001
Url de validación	https://eamic.elda.es/absis/idi/arx/idiarxabsaweb/asp/verificadorfirma.asp
Metadatos	Origen: Origen administración Estado de elaboración: Copia auténtica de documento original

Aspri 25 Superficie horizontales

Bombas multicelulares horizontales con gran capacidad de aspiración

Aplicaciones
Para trabajar con aguas limpias en aplicaciones domésticas, riego y conjuntos hidroneumáticos de presión.

Materiales
Impulsores y cuerpo bomba en acero inoxidable AISI 304.
Eje motor en acero inoxidable AISI 420.
Difusores en tecnopolímero.
Cuerpo aspiración e impulsión en acero gris de fundición.
Cierre mecánico en grafito y óxido de alúmina.
Juntas en EPDM y NBR.
Carcasa motor en aluminio.

Motor
Asincrónico, dos polos.
Protección IP 55.
Aislamiento clase F.
Servicio continuo.

Límites de utilización
Temperatura máxima del líquido: 40 °C.



Tabla de funcionamiento hidráulico y precios

Modelo	I [A]			P1 [kW]		P2		c	l/min	15	30	45	60	75	90	105	120	1~230 V (modelo M)		3~400 V (modelo T)	
	1~ 230 V	3~ 230 V	3~ 400 V	1~ 230 V	3~ 400 V	[kW]	[HP]	[µF]	m³/h	0,9	1,8	2,7	3,6	4,5	5,4	6,3	7,2	Código	PVP €	Código	PVP €
Aspri 25 3	5,5			1,2		0,75	1	16	mca	33	32	30,5	28	26	22	17		96450	**383,00**		
Aspri 25 4	6,8	4,3	2,5	1,5	1,4	0,92	1,25	16		43	42	40	37	33	28	22	14,5	96458	**410,00**	96455	**408,00**
Aspri 25 5	7,4	5,2	3	1,7	1,7	1,1	1,5	25		56	55	52,5	48	43	37	29	20	96466	**493,00**	96464	**490,00**

Curvas de funcionamiento a 2900 rpm

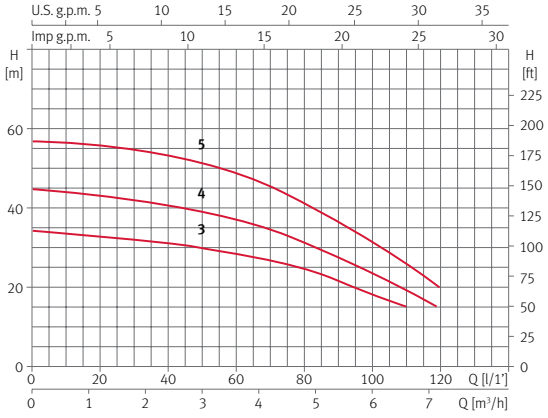

Dimensiones y pesos

Modelo	A	B	C	D	E	F	G	H	I	J	K	Kg
Aspri 25 3	202	127	252,5	82	75	109,5	218	59	138	8	1"	13,5
Aspri 25 4	228,5	127	279	82	75	109,5	218	59	138	8	1"	14,6
Aspri 25 5	255	127	328	82	75	109,5	240,5	59	138	8	1"	19/17,3

Aspri 25 3/4

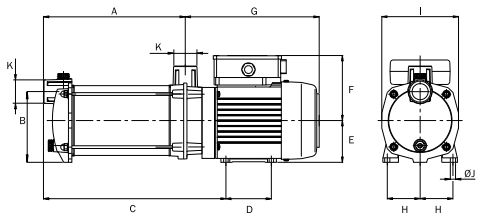

Aspri 25 5

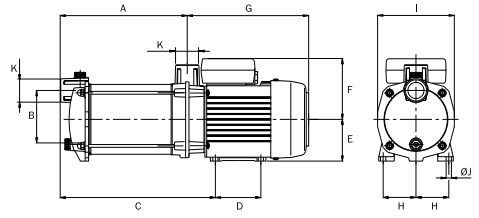

Para corroborar la validez de este documento consulte la siguiente página web	
Código Seguro de Validación	61e705588eec45f88ea7f2f5f0494641001
Url de validación	https://eamic.elda.es/absis/idi/arx/idiarxabsaweb/asp/verificadorfirma.asp
Metadatos	Origen: Origen administración Estado de elaboración: Copia auténtica de documento original

Prisma 35N/45N Superficie horizontales

Bombas multicelulares horizontales

Aplicaciones
Para suministros domésticos
e industriales.
Riegos y conjuntos hidroneumáticos
de presión.
Completamente silenciosas,
autoaspirantes hasta 2 m.
Si se incorpora válvula de pie
en la instalación se incrementa
considerablemente su capacidad
de aspiración.

Motor
Asíncrono, dos polos.
Protección IP 55.
Aislamiento clase F.
Servicio continuo.

Materiales
Impulsores y cuerpo bomba en acero
inoxidable AISI 304.
Eje motor en acero inoxidable AISI 420.
Difusores en tecnopolímero.
Cuerpo aspiración e impulsión en
acero gris de fundición.
Cierre mecánico en grafito y óxido de
alúmina.
Carcasa motor en aluminio.
Juntas en EPDM y NBR.

Límites de utilización
Temperatura máxima del líquido: 40 °C.





Tabla de funcionamiento hidráulico y precios

Modelo	I [A]			P1 [kW]		P2		c	l/min	20	40	60	80	100	120	140	150	1~230 V (modelo M)		3~400 V (modelo T)	
	1~ 230 V	3~ 230 V	3~ 400 V	1~ 230 V	3~ 400 V	[kW]	[HP]	[µF]	m³/h	1,2	2,4	3,6	4,8	6,0	7,2	8,4	9,0	Código	PVP €	Código	PVP €
Prisma 35 3N	6,7	4,5	2,6	1,5	1,4	0,8	1	25	mca	41	39	36	34	31	27	22	18	129343	**473,00**	129346	**470,00**
Prisma 35 4N	8,4	5,3	3,1	1,8	1,8	1,1	1,5	25		54	51	48	44	39	33	27	23	129344	**513,00**	129347	**489,00**
Prisma 35 5N	10,2	6,9	4	2,3	2,2	1,5	2	30		68	64	60	55	49	41	34	30	129345	**574,00**	129348	**538,00**
Prisma 35 6N		8,3	4,8		2,7	2,2	3			81	78	74	67	60	52	42	37			129349	**588,00**

Modelo	I [A]			P1 [kW]		P2		c	l/min	25	50	75	100	125	150	200	250	1~230 V (modelo M)		3~400 V (modelo T)	
	1~ 230 V	3~ 230 V	3~ 400 V	1~ 230 V	3~ 400 V	[kW]	[HP]	[µF]	m³/h	1,5	3,0	4,5	6,0	7,5	9,0	12	15	Código	PVP €	Código	PVP €
Prisma 45 3N	7,9	5,2	3	1,8	1,7	1,1	1,5	25	mca	37	36	35	33	30	27	18	8	132082	**513,00**	132084	**485,00**
Prisma 45 4N	10	6,9	4	2,2	2,2	1,5	2	30		48	47	45	42	39	36	24	11	132083	**568,00**	132085	**549,00**
Prisma 45 5N		8,6	5		2,8	2	3			61	59	56	54	50	45	31	15			132086	**595,00**

Para corroborar la validez de este documento consulte la siguiente página web	
Código Seguro de Validación	**61e705588eec45f88ea7f2f5f0494641001**
Url de validación	*https://eamic.elda.es/absis/idi/arx/idiarxabsaweb/asp/verificadorfirma.asp*
Metadatos	**Origen: Origen administración Estado de elaboración: Copia auténtica de documento original**

Tecno 05/15/25 Superficie horizontales

Bombas multicelulares horizontales

Aplicaciones
Para trabajar con aguas limpias en aplicaciones domésticas, industriales, riego y conjuntos hidroneumáticos de presión.
Suministro de agua a presión y tratamiento de aguas.

Materiales
Impulsores y cuerpo bomba en acero inoxidable AISI 304.
Difusores en tecnopolímero.
Carcasa motor en aluminio.
Cierre mecánico en grafito y esteatita
Juntas en EPDM y NBR.
Eje motor en acero inoxidable AISI 420.

Motor
Asíncrono, dos polos.
Protección IP 55.
Aislamiento clase F.
Servicio continuo.

Límites de utilización
Temperatura máxima del líquido: 40 °C.



Tabla de funcionamiento hidráulico y precios

Modelo	I [A]	P1 [kW]	P2		c	l/min	5	10	15	20	25	30	35	37,5	1~230 V (modelo M)	
	1~ 230 V	1~ 230 V	[kW]	[HP]	[µF]	m³/h	0,3	0,6	0,9	1,2	1,5	1,8	2,1	2,25	Código	PVP €
Tecno 05 2	1,2	0,25	0,11	0,15	6	mca	17,7	16,7	14,9	12,7	10,2	7,4	3	1	97502	**272,00**
Tecno 05 3	1,6	0,35	0,19	0,25	6		27,5	26	23,2	20,1	17,2	12,5	7,4	4	97505	**301,00**
Tecno 05 4	2	0,45	0,19	0,25	6		36	33,5	30	26,5	21,5	16	10	7	97508	**317,00**

Modelo	I [A]	P1 [kW]	P2		c	l/min	10	20	30	35	40	50	60	65	1~230 V (modelo M)	
	1~ 230 V	1~ 230 V	[kW]	[HP]	[µF]	m³/h	0,6	1,2	1,8	2,1	2,4	3,0	3,6	3,9	Código	PVP €
Tecno 15 3	2,74	0,61	0,37	0,5	12	mca	32	30	26	24	22	17	10,5	7	97518	**353,00**
Tecno 15 4	3,53	0,79	0,55	0,75	12		43	39	35	32	27	21,5	14	9	97520	**370,00**
Tecno 15 5	4,13	0,95	0,70	0,9	12		51	47	42	38	34	25	17	12	97522	**402,00**

Modelo	I [A]	P1 [kW]	P2		c	l/min	15	30	45	60	75	90	105	120	1~230 V (modelo M)	
	1~ 230 V	1~ 230 V	[kW]	[HP]	[µF]	m³/h	0,9	1,8	2,7	3,6	4,5	5,4	6,3	7,2	Código	PVP €
Tecno 25 3	5,5	1,2	0,75	1	16	mca	33	32	30,5	28	26	22	17	12	97526	**452,00**
Tecno 25 4	6,8	1,5	0,92	1,25	16		43	42	40	37	33	28	22	15	97528	**481,00**
Tecno 25 5	8,2	1,8	1,1	1,5	25		56	55	52,5	48	43	37	29	20	97530	**582,00**

Para corroborar la validez de este documento consulte la siguiente página web	
Código Seguro de Validación	61e705588eec45f88ea7f2f5f0494641001
Url de validación	https://eamic.elda.es/absis/idi/arx/idiarxabsaweb/asp/verificadorfirma.asp
Metadatos	Origen: Origen administración Estado de elaboración: Copia auténtica de documento original

Multi 25/35/55 Superficie verticales

Bombas multicelulares verticales

Aplicaciones
Bombeo, trasvase y presurización en sectores doméstico, civil, industrial y agrícola. Sistemas de riego para la agricultura e instalaciones deportivas. Aumento de presión y sistemas de abastecimiento hídrico. Instalaciones de lavado.

Materiales
Cuerpo bomba y rodetes en acero inoxidable AISI 304.
Difusores en tecnopolímero.
Cierre mecánico en grafito y óxido de alúmina.
Carcasa motor en aluminio L-2521.
Bridas, soportes aspiración e impulsión en acero gris de fundición.
Eje motor en acero inoxidable AISI 420.
Multi35N 8 y 10 / Multi55N 6 y 7: en acero inoxidable AISI 303.

Límites de utilización
Temperatura máxima del líquido: 40 °C.

Equipamientos
Suministrada con bridas ovales DIN 2558.

Motor
Asíncrono, dos polos.
Protección IP 44.
Aislamiento clase F.
Servicio continuo.

ESPA Eco-Efficient Engineering
ErP READY



SUPERFICIE HORIZONTALES Y VERTICALES

Tabla de funcionamiento hidráulico y precios

Modelo	I [A]			P1 [kW]		P2		c	l/min	8	17	25	33	42	58	75	92	1~230 V (modelo M)		3~400 V (modelo T)	
	1~ 230 V	3~ 230 V	3~ 400 V	1~ 230 V	3~ 400 V	[kW]	[HP]	[µF]	m³/h	0,5	1,0	1,5	2,0	2,5	3,5	4,5	5,5	Código	PVP €	Código	PVP €
Multi25 4	5,8	3,9	2,3	1,2	1,1	0,75	1	16	mca	52,7	51	48,2	45,8	42	33	22	9	134927	**468,00**	134930	**463,00**
Multi25 5	6,4	4,2	2,5	1,4	1,3	0,9	1,25	16		66,5	64	61,2	57,5	52,5	41	27	12	134928	**500,00**	134931	**492,00**

Modelo	I [A]			P1 [kW]		P2		c	l/min	17	33	50	75	100	125	150	175	1~230 V (modelo M)		3~400 V (modelo T)	
	1~ 230 V	3~ 230 V	3~ 400 V	1~ 230 V	3~ 400 V	[kW]	[HP]	[µF]	m³/h	1,0	2,0	3,0	4,5	6,0	7,5	9,0	10,5	Código	PVP €	Código	PVP €
Multi35 3 N	6,7			1,5		0,75	1	25	mca	39	37,5	35,5	31,5	27	21	15	7	129334	**522,00**		
Multi35 4 N	8,4	5,3	3,1	1,8	1,8	1,1	1,5	25		54	51	48	44	37	29,5	21	11,8	129335	**557,00**	129339	**538,00**
Multi35 5 N	10,2	6,9	4	2,3	2,2	1,5	2	30		65,4	63,5	60	54,5	46	36	26,2	15	129336	**613,00**	129340	**580,00**
Multi35 6 N		8,3	4,8		2,7	2,2	3			82	79,5	76	69	61	49	36,7	23			129341	**638,00**
Multi35 8 N		11,9	6,5		3,6	3	4			108	105	101	93	85	70	53	35			129342	**891,00**
Multi35 10 N		15,4	8,9		4,9	4	5,5			134	130	125	117	105	90	70	47			129337	**979,00**

Modelo	I [A]		P1 [kW]	P2		l/min	20	50	75	100	150	200	250	300	3~400 V (modelo T)	
	3~ 230 V	3~ 400 V	3~ 400 V	[kW]	[HP]	m³/h	1,2	3,0	4,5	6,0	9,0	12	15	18	Código	PVP €
Multi55 3 N	6,6	3,8	2,1	1,5	2	mca	37	35	33	31	28	24	18	10	131484	**586,00**
Multi55 4 N	8,3	4,8	2,8	2,2	3		50	47	45	43	39	33	26	16	131485	**638,00**
Multi55 6 N	12,1	7	4,2	3	4		77	73	70	66	60	52	43	29	131486	**931,00**
Multi55 7 N	15,6	9	4,9	4	5,5		90	86	82	78	70	60	50	35	131487	**1.020,00**

Para corroborar la validez de este documento consulte la siguiente página web	
Código Seguro de Validación	**61e705588eec45f88ea7f2f5f0494641001**
Url de validación	*https://eamic.elda.es/absis/idi/arx/idiarxabsaweb/asp/verificadorfirma.asp*
Metadatos	**Origen: Origen administración Estado de elaboración: Copia auténtica de documento original**

Multi VE Superficie verticales

Bombas multicelulares verticales In-Line

Aplicaciones
Bombeo, trasvase y presurización en sectores civil, industrial y agrícola. Sistemas de riego para la agricultura e instalaciones deportivas. Aumento de presión y sistemas de abastecimiento hídrico. Instalaciones de lavado.

Materiales
Eje bomba, rodetes, cuerpo bomba y rejilla protección en acero inoxidable AISI 304.
Soportes aspiración e impulsión en acero gris de fundición.
Difusores en tecnopolímero.
Carcasa motor en aluminio.
Multi VE94: tirantes F 212 Zn.
Brida acoplamiento motor-bomba V18.
Multi VE121N: brida acoplamiento motor-bomba V1.

Motor
Asíncrono, dos polos.
Protección IP 54.
Aislamiento clase F.
Servicio continuo.
Eficiencia IE3 para motores a partir de 0,75 kW.

Tensión estándar:
Versión trifásica: 230/400 V 50 Hz para potencias hasta 3 kW.
400/690 V 50 Hz para potencias superiores a 3 kW.

Límites de utilización
Temperatura máxima del líquido: 40 °C.

Equipamientos
Suministrada con contrabridas y juntas.

Motores IE3 ESPA
ESPA fabrica sus motores IE3 para garantizar que la eficiencia hidráulica alcanzada se acompañe de un ahorro energético.
Los motores ESPA pueden acoplarse además a los variadores de frecuencia ESPA Speedrive ESD.

ESPA Eco-Efficient Engineering
ErP READY


Multi VE94


Multi VE121N

SUPERFICIE HORIZONTALES Y VERTICALES

Tabla de funcionamiento hidráulico y precios

Modelo	I [A]			P1 [kW]	P2		l/min	25	50	100	125	150	175	200	225	3~400 V (modelo T)	
	3~ 230 V	3~ 400 V	3~ 692 V	3~ 400 V	[kW]	[HP]	m³/h	1,5	3,0	6,0	7,5	9,0	10,5	12	13,5	Código	PVP €
Multi VE94 6	6,7	3,9		2,3	1,5	2	mca	56	55	49	44	38	31	22	13	97746	**1.256,00**
Multi VE94 8	8,9	5,2		3	2,2	3		75	73	63	56	49	40	30	18	97759	**1.472,00**
Multi VE94 10	11,7	6,8		3,9	3	4		93	91	81	72	62	50	36	22	97710	**1.758,00**
Multi VE94 11	12,4	7,2		4,4	3	4		105	102	91	82	70	56	42	26	97717	**1.824,00**
Multi VE94 13		8,6	5	5	4	5,5		123	120	107	97	85	68	51	32	97726	**1.964,00**
Multi VE94 14		9,7	5,4	5,5	5,5	7,5		132	129	118	109	95	77	57	35	97729	**2.235,00**

Modelo	I [A]			P1 [kW]	P2		l/min	0	65	130	195	260	325	390	455	3~400 V (modelo T)	
	3~ 230 V	3~ 400 V	3~ 692 V	3~ 400 V	[kW]	[HP]	m³/h	0,0	3,9	7,8	11,7	15,6	19,5	23,4	27,3	Código	PVP €
Multi VE121 2 N	10,4	6		3,4	3	4	mca	33	33	32	31	28	25	20	14	203425	**1.458,00**
Multi VE121 3 N		8,3	4,8	4,8	4	5,5		50	49	48	46	42	37	31	21	203427	**1.561,00**
Multi VE121 4 N		11	6,3	6,5	5,5	7,5		66	66	64	61	57	50	41	29	203429	**2.068,00**
Multi VE121 5 N		13,6	7,8	8,2	5,5	7,5		83	82	80	77	71	62	51	36	203431	**2.199,00**
Multi VE121 6 N		15,8	9,1	9,7	7,5	10		100	99	96	92	85	75	61	43	203433	**2.370,00**
Multi VE121 7 N		18,5	10,7	11,3	9,2	12,5		116	115	112	107	99	87	71	50	203434	**2.589,00**
Multi VE121 8 N		23,1	13,3	13,8	11	15		133	132	128	123	113	100	81	57	203435	**2.761,00**
Multi VE121 9 N		23,5	13,5	14,3	15	20		150	148	145	138	127	112	92	64	203436	**3.725,00**
Multi VE121 10 N		24	13,9	15	15	20		166	165	161	153	141	125	102	71	203437	**3.785,00**

Para corroborar la validez de este documento consulte la siguiente página web	
Código Seguro de Validación	61e705588eec45f88ea7f2f5f0494641001
Url de validación	https://eamic.elda.es/absis/idi/arx/idiarxabsaweb/asp/verificadorfirma.asp
Metadatos	Origen: Origen administración Estado de elaboración: Copia auténtica de documento original

Multi VS Superficie verticales

Tabla de funcionamiento hidráulico y precios

Multi VS4

Modelo	I [A]		P1 [kW]	P2		l/min	0	22	45	65	83	108	3~ Versión F	
	3~ 230 V	3~ 400 V	3~	[kW]	[HP]	m³/h	0	1,3	2,7	3,9	5,0	6,5	Código	PVP €
MULTI VS4 05	3,1	1,8	1	0,75	1,0	mca	45,1	43,5	41,2	37,2	31,3	19,3	200123	**1.244,00**
MULTI VS4 07	4,2	2,4	1,3	1,1	1,5		63,1	60,9	57,7	52,1	43,8	27,1	200124	**1.334,00**
MULTI VS4 10	5,7	3,3	1,8	1,5	2,0		90,2	86,9	82,4	74,4	62,6	38,7	200125	**1.548,00**
MULTI VS4 14	8,2	4,7	2,6	2,2	3,0		126,3	121,7	115,4	104,2	87,6	54,1	200126	**1.735,00**
MULTI VS4 20	10,2	6,2	3,6	3,0	4,0		180,4	173,9	164,9	148,8	125,1	77,3	200127	**2.073,00**

Multi VS6

Modelo	I [A]		P1 [kW]	P2		l/min	0	36	70	98	125	150	3~ Versión F	
	3~ 230 V	3~ 400 V	3~	[kW]	[HP]	m³/h	0	2,2	4,2	5,9	7,5	9,0	Código	PVP €
MULTI VS6 03	3,1	1,8	1	0,75	1,0	mca	29,5	28,1	26,3	23,9	20,3	15,2	200128	**1.216,00**
MULTI VS6 05	4,2	2,4	1,3	1,1	1,5		49,2	46,8	43,8	39,8	33,8	25,3	200129	**1.308,00**
MULTI VS6 07	5,7	3,3	1,8	1,5	2,0		68,8	65,5	61,4	55,7	47,3	35,5	200130	**1.470,00**
MULTI VS6 10	8,2	4,7	2,6	2,2	3,0		98,3	93,6	87,7	79,6	67,5	50,7	200131	**1.660,00**
MULTI VS6 14	10,2	6,2	3,6	3,0	4,0		137,6	131,0	122,8	111,4	94,5	71,0	200132	**1.907,00**
MULTI VS6 18	13,4	7,7	4,6	4,0	5,5		176,9	168,5	157,8	143,3	121,5	91,2	200133	**2.137,00**
MULTI VS6 22	17,5	10,1	6,3	5,5	7,5		216,3	205,9	192,9	175,1	148,6	111,5	200134	**2.972,00**

Multi VS10

Modelo	I [A]		P1 [kW]	P2		l/min	0	67	101	135	184	220	3~ Versión F	
	3~ 230 V	3~ 400 V	3~	[kW]	[HP]	m³/h	0	4,0	6,0	8,1	11,0	13,2	Código	PVP €
MULTI VS10 03	3,1	1,8	1	1,1	1,5	mca	34,2	32,6	31,0	28,9	24,2	18,9	200135	**1.537,00**
MULTI VS10 04	4,2	2,4	1,3	1,5	2,0		45,6	43,5	41,4	38,5	32,2	25,3	200136	**1.659,00**
MULTI VS10 06	5,7	3,3	1,8	2,2	3,0		68,4	65,2	62,0	57,8	48,4	37,9	200137	**1.806,00**
MULTI VS10 08	8,2	4,7	2,6	3,0	4,0		91,2	86,9	82,7	77,1	64,5	50,5	200138	**2.006,00**
MULTI VS10 09	10,2	6,2	3,6	4,0	5,5		102,6	97,8	93,1	86,7	72,5	56,8	200139	**2.153,00**
MULTI VS10 11	13,4	7,7	4,6	4,0	5,5		125,5	119,5	113,8	106,0	88,7	69,5	200140	**2.289,00**
MULTI VS10 15	17,5	10,1	6,3	5,5	7,5		171,1	163,0	155,1	144,5	120,9	94,7	200141	**3.175,00**
MULTI VS10 17	22,9	13,2	8,4	7,5	10,0		193,9	184,7	175,8	163,8	137,0	107,3	200142	**4.391,00**
MULTI VS10 21	22,9	13,2	8,4	7,5	10,0		239,5	228,2	217,2	202,3	169,3	132,6	200143	**4.649,00**

Multi VS15

Modelo	I [A]		P1 [kW]	P2		l/min	0	67	133	200	267	375	3~ Versión F	
	3~ 230 V	3~ 400 V	3~	[kW]	[HP]	m³/h	0	4,0	8,0	12,0	16,0	22,5	Código	PVP €
MULTI VS15 02	5,7	3,3	1,8	2,2	3,0	mca	29,2	28,3	27,5	26,1	24,1	18,4	200144	**1.673,00**
MULTI VS15 03	8,2	4,7	2,6	3,0	4,0		43,9	42,4	41,2	39,2	36,1	27,6	200145	**1.865,00**
MULTI VS15 04	10,2	6,2	3,6	4,0	5,5		58,5	56,6	55,0	52,2	48,1	36,7	200146	**1.994,00**
MULTI VS15 06	17,5	10,1	6,3	5,5	7,5		87,7	84,9	82,4	78,3	72,2	55,1	200147	**2.775,00**
MULTI VS15 08	22,9	13,2	8,4	7,5	10,0		116,9	113,2	109,9	104,4	96,3	73,5	200148	**3.763,00**
MULTI VS15 11	36,5	21	12,2	11,0	15,0		160,8	155,6	151,2	143,6	132,3	101,1	200149	**5.195,00**
MULTI VS15 17	49	28,2	16,6	15,0	20,0		248,5	240,5	233,6	221,9	204,5	156,2	200150	**5.976,00**

Multi VS25

Modelo	I [A]		P1 [kW]	P2		l/min	0	150	283	417	500	583	3~ Versión F	
	3~ 230 V	3~ 400 V	3~	[kW]	[HP]	m³/h	0	9,0	17,0	25,0	30,0	35,0	Código	PVP €
MULTI VS25 01	5,7	3,3	1,8	2,2	3,0	mca	20,7	20,0	18,8	17,8	14,8	12,3	200151	**2.553,00**
MULTI VS25 02	10,2	6,2	3,6	4,0	5,5		41,4	39,9	37,5	35,6	29,7	24,6	200152	**2.782,00**
MULTI VS25 03	17,5	10,1	6,3	5,5	7,5		62,1	59,9	56,3	53,4	44,5	36,9	200153	**3.591,00**
MULTI VS25 04	22,9	13,2	8,4	7,5	10,0		82,8	79,8	75,0	71,2	59,4	49,2	200154	**4.777,00**
MULTI VS25 06	36,5	21	12,2	11,0	15,0		124,2	119,7	112,5	106,7	89,0	73,8	200155	**6.479,00**
MULTI VS25 08	49	28,2	16,6	15,0	20,0		165,6	159,6	150,0	142,3	118,7	98,4	200156	**7.283,00**

Para corroborar la validez de este documento consulte la siguiente página web	
Código Seguro de Validación	**61e705588eec45f88ea7f2f5f0494641001**
Url de validación	*https://eamic.elda.es/absis/idi/arx/idiarxabsaweb/asp/verificadorfirma.asp*
Metadatos	**Origen: Origen administración Estado de elaboración: Copia auténtica de documento original**

Bombas monocelulares para hidromasaje/spa

Aplicaciones
Unidades compactas de hidromasaje.

Motor
Protección IP 55, con ventilación exterior.
Monofásicos 1 x 230 V, con protector termoamperimétrico incorporado y su correspondiente condensador.
Pintura por electroforesis, asegurando al motor una gran resistencia a la corrosión.

Materiales
Cuerpo aspiración e impulsión, rodete abierto y soporte motor-bomba en tecnopolímero. Eje motor en acero inoxidable AISI 420.
Carcasa motor en aluminio.
Tiper1: cierre mecánico en grafito y esteatita.
Tiper2: cierre mecánico en grafito y óxido de alúmina.

Equipamientos
Con racores de aspiración e impulsión:
Racor aspiración interior 50 mm para encolar. Exterior 58 mm para tubo con abrazaderas. Racor de impulsión.
Tiper1: 2 bocas interior 32 mm para encolar y exterior 40 mm para tubos con abrazaderas.
Tiper2: 2 bocas interior 40 mm para encolar y exterior 48 mm para tubos con abrazaderas.



Tabla de funcionamiento hidráulico y precios

Modelo	I [A]	P1 [kW]	P2		c	l/min	50	100	150	175	200	250	300	340	1~230 V (modelo M)	
	1~ 230 V	1~ 230 V	[kW]	[HP]	[µF]	m³/h	3,0	6,0	9,0	10,5	12	15	18	20,4	Código	PVP €
Tiper1 70	3,1	0,7	0,37	0,5	12	mca	9,6	8,5	7	6,2	5,1	3			129128	**183,00**
Tiper1 90	4,2	0,9	0,75	1	12		10,8	9,8	8,5	7,8	7	5	3	1	129132	**190,00**

Modelo	I [A]	P1 [kW]	P2		c	l/min	83	133	183	233	283	333	383	433	1~230 V (modelo M)	
	1~ 230 V	1~ 230 V	[kW]	[HP]	[µF]	m³/h	3,0	6,0	9,0	10,5	12	15	18	20,4	Código	PVP €
Tiper2 125	5,6	1,5	0,90	1,25	16	mca	14,2	13,2	12	10,6	9	7	5	2,7	137548	**336,00**

Para corroborar la validez de este documento consulte la siguiente página web	
Código Seguro de Validación	61e705588eec45f88ea7f2f5f0494641001
Url de validación	https://eamic.elda.es/absis/idi/arx/idiarxabsaweb/asp/verificadorfirma.asp
Metadatos	Origen: Origen administración Estado de elaboración: Copia auténtica de documento original

Wiper 0/3 Hidromasaje/spa

Bombas monocelulares para hidromasaje/spa

Aplicaciones
Recirculación del agua en spas y piscinas desmontables y unidades de hidromasaje.

Materiales
Cuerpo bomba e impulsor en tecnopolímero.
Eje motor en acero inoxidable AISI 420.
Cierre mecánico en grafito y esteatita.
Carcasa motor en aluminio.
Juntas en NBR.

Motor
Protección IP 55, con ventilación exterior. Monofásicos 1 x 230 V, con protector termoamperimétrico incorporado y su correspondiente condensador. Pintura por electroforesis, asegurando al motor una gran resistencia a la corrosión.

Equipamiento
Aspiración e impulsión roscada de $2^{1/4}$" y servida con racores de 50 mm roscados (**Wiper 0**) y $2^{3/4}$" servida con racores de 63 mm para encolar (**Wiper 3**).



Tabla de funcionamiento hidráulico y precios

Modelo	I [A]	P1 [kW]	P2		c	l/min	25	50	100	150	200	250	300	350	1~230 V (modelo M)	
	1~ 230 V	1~ 230 V	[kW]	[HP]	[µF]	m³/h	1,5	3,0	6,0	9,0	12	15	18	21	Código	PVP €
Wiper0 50	2,3	0,5	0,24	0,33	12	mca	10	9,4	7,9	6,0	3,6	1			203170	**205,00**
Wiper0 70	2,9	0,64	0,37	0,5	12		11	10,6	9,7	8,5	6,6	4,5	2,2		203171	**210,00**
Wiper0 90	3,74	0,85	0,74	1,0	12		11,7	11,3	10,5	9,6	8,4	6,7	4,6	2,2	203172	**220,00**

1 x 230 V monofásica

Modelo	I [A]	P1 [kW]	P2		c	l/min	50	100	200	300	400	500	600	900	1~230 V (modelo M)	
	1~ 230 V	1~ 230 V	[kW]	[HP]	[µF]	m³/h	3,0	6,0	12	18	24	30	36	54	Código	PVP €
Wiper3 150	6,4	1,4	1,1	1,5	25	mca	13,3	13	12,1	10,8	8,2	5			203173	**384,00**
Wiper3 200	8,8	2	1,5	2	40		14,8	14,5	13,9	12,9	11,1	9,1	6,8		203174	**413,00**
Wiper3 300	11	2,5	2	3	60		14,8	14,5	14,1	13,5	12,8	11,9	10,7	4,7	203175	**593,00**

3 x 230/400 V trifásica

Modelo	I [A]		P1 [kW]	P2		l/min	50	100	200	300	400	500	600	900	3~ 400 V (modelo T)	
	3~ 230 V	3~ 400 V	3~	[kW]	[HP]	m³/h	3,0	6,0	12	18	24	30	36	54	Código	PVP €
Wiper3 150	5	2,9	1,1	1,1	1,5	mca	13,3	13	12,1	10,8	8,2	5			203176	**384,00**
Wiper3 200	6,6	3,8	1,8	1,5	2		14,8	14,5	13,9	12,9	11,1	9,1	6,8		203177	**406,00**
Wiper3 300	7,1	4,1	2,4	2	3		14,8	14,5	14,1	13,5	12,8	11,9	10,7	4,7	203178	**485,00**

Para corroborar la validez de este documento consulte la siguiente página web	
Código Seguro de Validación	61e705588eec45f88ea7f2f5f0494641001
Url de validación	https://eamic.elda.es/absis/idi/arx/idiarxabsaweb/asp/verificadorfirma.asp
Metadatos	Origen: Origen administración Estado de elaboración: Copia auténtica de documento original

Bombas monocelulares autoaspirantes con prefiltro. Piscinas

Aplicaciones
Recirculación y filtración de agua en piscinas pequeñas y medianas. Completamente silenciosas.

Materiales
Cuerpo bomba, pie bomba, rodete, soporte sello y difusor en tecnopolímero.
Eje motor en acero inoxidable AISI 431.
Cierre mecánico especial en AISI 316.
Carcasa motor en aluminio.
Juntas en NBR.
Rodamientos hasta 160°C.

Motor
Protección IP 55, con ventilación exterior. Monofásicos 1 x 230 V, con protector termoamperimétrico incorporado y su correspondiente condensador.
Condensador P2 de 10.000 horas.

Equipamientos
Aspiración e impulsión: racores para encolar Ø 50 mm.

NUEVO DISEÑO
NUEVOS MATERIALES
ULTRASILENCIOSA
AUTOASPIRANTE 4m
GARANTÍA EXTENDIDA



5 AÑOS DE GARANTIA

Consultar condiciones en la página 177

Tabla de funcionamiento hidráulico y precios

Modelo	I [A]	P1 [kW]	P2		c	* Vol. piscina [m³]	l/min	25	50	75	100	150	200	250	290	1~230 V (modelo M)	
	1~ 230 V	1~ 230 V	[kW]	[HP]	[µF]		m³/h	1,5	3,0	4,5	6,0	9,0	12	15	17,4	Código	PVP €
SILEN I 33 8M	2	0,45	0,25	0,33	12	65	mca	10,2	9,7	8,6	7,2	3,2				203144	**262,00**
SILEN I 50 12M	2,8	0,65	0,37	0,5	12	75		12,3	11,9	11,3	10,5	8,1	4,6			203145	**264,00**
SILEN I 100 15M	3,8	0,85	0,75	1	12	85		13,8	13,3	13	12,5	10,8	8,1	4,8	1,8	203146	**278,00**

(*) Volumen piscina (m³): Calculado a partir del caudal ideal para 8 horas de recirculación

Curvas de funcionamiento a 2900 rpm

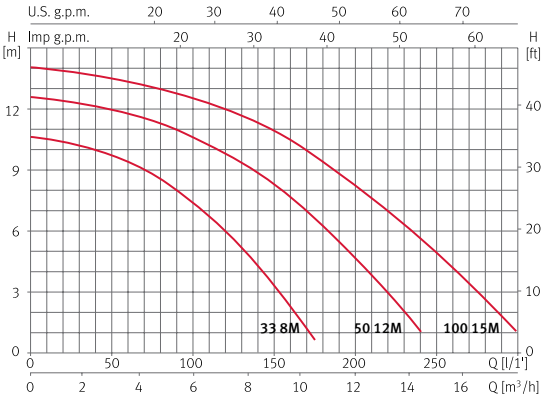

Dimensiones y pesos

Modelo	A	B	C	D	E	F	G	H	I	J	K	L	Kg
SILEN I 33 8M	438,5	191,5	115	304	210	2 1/4"	221	2 1/4"	264	Ø9	108	Ø212	8,9
SILEN I 50 12M	438,5	191,5	115	304	210	2 1/4"	221	2 1/4"	264	Ø9	108	Ø212	10,2
SILEN I 100 15M	438,5	191,5	115	304	210	2 1/4"	221	2 1/4"	264	Ø9	108	Ø212	10,9

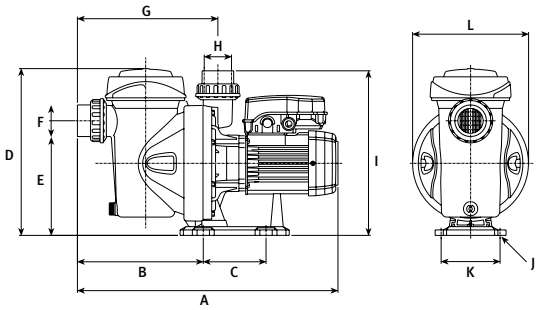

Para corroborar la validez de este documento consulte la siguiente página web	
Código Seguro de Validación	61e705588eec45f88ea7f2f5f0494641001
Url de validación	https://eamic.elda.es/absis/idi/arx/idiarxabsaweb/asp/verificadorfirma.asp
Metadatos	Origen: Origen administración Estado de elaboración: Copia auténtica de documento original

Silen S Piscinas

Bombas monocelulares autoaspirantes con prefiltro. Piscinas

Aplicaciones
Recirculación y filtración de agua en piscinas pequeñas y medianas. Completamente silenciosas.

Materiales
Cuerpo bomba, pie bomba, rodete, soporte sello y difusor en tecnopolímero.
Eje motor en acero inoxidable AISI 431.
Cierre mecánico especial en AISI 316.
Carcasa motor en aluminio.
Juntas en NBR.
Rodamientos hasta 160°C.

Motor
Protección IP 55, con ventilación exterior.
Monofásicos 1 x 230 V, con protector termoamperimétrico incorporado y su correspondiente condensador.
Condensador P2 de 10.000 horas.

Equipamientos
Aspiración: racor para encolar Ø 63 mm y racor adaptador para encolar Ø 63-50 mm.
Impulsión: racor para encolar Ø 50 mm.

NUEVO DISEÑO
NUEVOS MATERIALES
ULTRASILENCIOSA
AUTOASPIRANTE 4m
GARANTÍA EXTENDIDA
MEJOR RENDIMIENTO HIDRÁULICO



5 AÑOS DE GARANTIA

Consultar condiciones en la página 177

Tabla de funcionamiento hidráulico y precios

Modelo	I [A]			P1 [kW]		P2		c	* Vol. piscina [m³]	l/min	40	80	120	160	215	265	325	400	1~230 V (modelo M)		3~400 V (modelo T)	
	1~ 230 V	3~ 230 V	3~ 400 V	1~ 230 V	3~ 400 V	[kW]	[HP]	[µF]		m³/h	2,4	4,8	7,2	9,6	12,9	15,9	19,5	24	Código	PVP €	Código	PVP €
SILEN S 60 12	3,7	2,4	1,4	0,8	0,8	0,44	0,6	16	90	mca	13,6	13,2	12,6	10,9	6,7				203147	**339,00**	203151	**339,00**
SILEN S 75 15	5,5	3,3	1,9	1,2	1,0	0,55	0,75	16	110		15,2	15	14	13,1	9,9	6			203148	**349,00**	203152	**349,00**
SILEN S 100 18	6,0	3,8	2,2	1,4	1,2	0,75	1,0	16	125		16,9	16,5	16	15	12,9	10	5,9		203149	**360,00**	203153	**360,00**
SILEN S 150 22	7,1	4,8	2,8	1,6	1,6	1,1	1,5	25	150		18,6	18,2	17,7	16,9	15,1	13	10	5,1	203150	**422,00**	203154	**422,00**

(*) Volumen piscina (m³): Calculado a partir del caudal ideal para 8 horas de recirculación

Curvas de funcionamiento a 2900 rpm

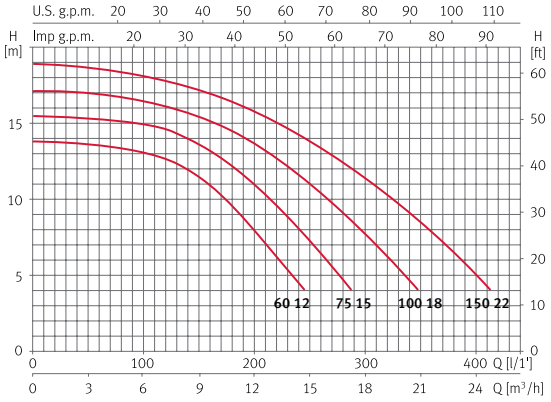

Dimensiones y pesos

Modelo	A	B	C	D	E	F	G	H	I	J	K	L	Kg
SILEN S 60 12	495	211	170	225	2 3/4"	225	2 1/4"	308	159	Ø9	319	238	8,9
SILEN S 75 15	495	211	170	225	2 3/4"	225	2 1/4"	308	159	Ø9	319	238	10,2
SILEN S 100 18	495	211	170	225	2 3/4"	225	2 1/4"	308	159	Ø9	319	238	10,9
SILEN S 150 22	495	211	170	225	2 3/4"	225	2 1/4"	308	159	Ø9	319	238	13,5

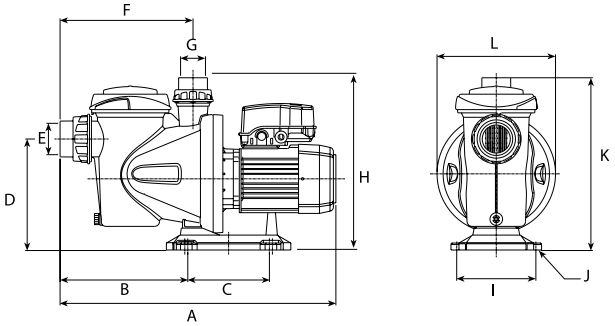

Para corroborar la validez de este documento consulte la siguiente página web	
Código Seguro de Validación	61e705588eec45f88ea7f2f5f0494641001
Url de validación	https://eamic.elda.es/absis/idi/arx/idiarxabsaweb/asp/verificadorfirma.asp
Metadatos	Origen: Origen administración Estado de elaboración: Copia auténtica de documento original

Silen S2 Piscinas

Bombas monocelulares autoaspirantes con prefiltro. Piscinas

Aplicaciones
Recirculación y filtración del agua de piscinas.
Completamente silenciosas.

Materiales
Cuerpo bomba, pie bomba, difusor, impulsor y soporte sello en tecnopolímero.
Eje motor en acero inoxidable AISI 431.
Cierre mecánico especial en AISI 316.
Carcasa motor en aluminio.
Juntas en NBR.
Rodamientos hasta 160°C.

Motor
Asíncrono, dos polos.
Protección IP 55.
Aislamiento clase F.
Servicio continuo.
Versión monofásica con protector térmico incorporado.
Condensador P2 de 10.000 horas.

Equipamientos
Se suministra con racores de aspiración e impulsión para encolar Ø 63 mm.

NUEVO DISEÑO
NUEVOS MATERIALES
ULTRASILENCIOSA
AUTOASPIRANTE 4m
GARANTÍA EXTENDIDA



5 AÑOS DE GARANTIA

Consultar condiciones en la página 177

Tabla de funcionamiento hidráulico y precios

Modelo	I [A]			P1 [kW]		P2		c	* Vol. piscina [m³]	l/min	100	150	250	350	450	500	550	650	1~230 V (modelo M)		3~400 V (modelo T)	
	1~ 230 V	3~ 230 V	3~ 400 V	1~ 230 V	3~ 400 V	[kW]	[HP]	[µF]		m³/h	6,0	9,0	15	21	27	30	33	39	Código	PVP €	Código	PVP €
SILEN S2 75 18	4,5	3,8	2,2	1,0	1,0	0,55	0,75	25	110	mca	13,2	12,8	10	5,5					203155	**470,00**	203160	**470,00**
SILEN S2 100 24	7	4,8	2,8	1,5	1,6	0,92	1,25	25	150		16,5	16	14,2	10	4				203156	**507,00**	203161	**485,00**
SILEN S2 150 29	8,5	5,3	3,1	1,9	1,9	1,1	1,5	25	180		18,5	18,2	16,5	13	8,2	5,5			203157	**527,00**	203162	**487,00**
SILEN S2 200 31	9,7	6,5	3,8	2,2	2,2	1,5	2,0	30	200		19,5	19,1	18	15	11,1	9	6,3		203158	**554,00**	203163	**510,00**
SILEN S2 300 36	12,5	8,6	5	2,8	2,6	2,2	3,0	60	240		21,5	21	19,9	18	14,9	12,9	10,3	5	203159	**688,00**	203164	**535,00**

(*) Volumen piscina (m³): Calculado a partir del caudal ideal para 8 horas de recirculación

Curvas de funcionamiento a 2900 rpm

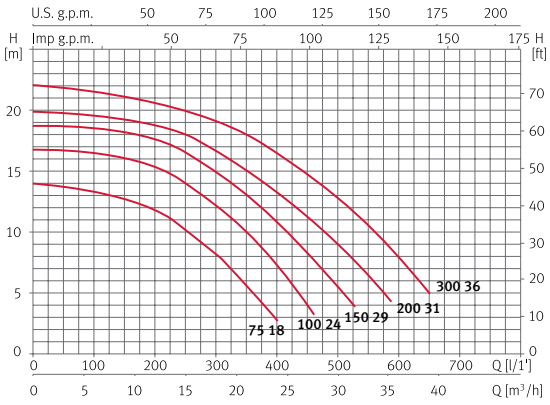

Dimensiones y pesos

Modelo	A	B	C	D	E	F	G	H	I	Kg
SILEN S2 75 18	623,5	222	272	285	188	268	Ø13	2 3/4"	326,5	14
SILEN S2 100 24	623,5	222	272	285	188	268	Ø13	2 3/4"	326,5	15
SILEN S2 150 29	623,5	222	272	285	188	268	Ø13	2 3/4"	326,5	18
SILEN S2 200 31	623,5	222	272	285	188	268	Ø13	2 3/4"	326,5	21
SILEN S2 300 36	623,5	222	272	285	188	268	Ø13	2 3/4"	326,5	23

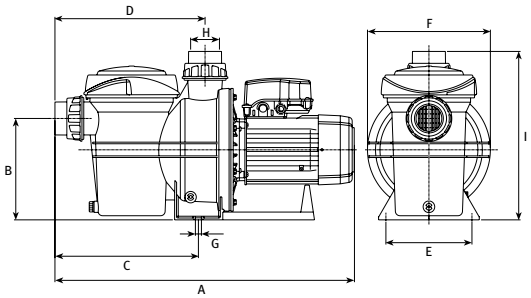

Para corroborar la validez de este documento consulte la siguiente página web	
Código Seguro de Validación	61e705588eec45f88ea7f2f5f0494641001
Url de validación	https://eamic.elda.es/absis/idi/arx/idiarxabsaweb/asp/verificadorfirma.asp
Metadatos	Origen: Origen administración Estado de elaboración: Copia auténtica de documento original

Silen Plus Piscinas

Bombas de velocidad variable. Piscinas

Aplicaciones
Recirculación y filtración del agua de piscinas.
Completamente silenciosas.

Materiales
Cuerpo bomba, pie bomba, difusor, impulsor y soporte sello en tecnopolímero.
Eje motor en acero inoxidable AISI 431.
Cierre mecánico especial en AISI 316.
Carcasa motor en aluminio.
Juntas en NBR.
Rodamientos hasta 160°C.

Motor
Asíncrono, dos polos.
Protección IP 55.
Aislamiento clase F.
Servicio continuo.

Equipamientos
Se suministra con racores de aspiración e impulsión.

*evo*pool®
Silen Plus incorpora a la bomba de piscina ESPA el variador de frecuencia con una importante innovación en su funcionamiento para adaptar el conjunto a la aplicación de piscina: la variación de velocidades en los ciclos de trabajo.

ESPA ***evo*pool®** Control System detecta la posición de la válvula selectora y la transmite a la bomba para activar o desactivar automáticamente el ciclo de funcionamiento de acuerdo con dicha posición.

NUEVO DISEÑO
NUEVOS MATERIALES
ULTRASILENCIOSA
AUTOASPIRANTE 4m
GARANTÍA EXTENDIDA







Silen Plus 1M



Silen Plus 3M

5 AÑOS DE GARANTIA

Consultar condiciones en la página 177

Tabla de funcionamiento eléctrico y precios

Modelo	Ciclo trabajo *evo*pool®	Intensidad [A]	Potencia absorbida P1 [kW]	Potencia motor P2		1~230 V (modelo M)	
		1~ 230 V	1~	[kW]	[HP]	Código	PVP €
Silen Plus 1M	Max Filtration Plus	6,8 0,8	1,2 0,07	0,75	1,0	199398	**968,00**
Silen Plus 2M	Max Filtration Plus	10,0 1,2	2,2 0,14	1,5	2,0	199399	**1.184,00**
Silen Plus 3M	Max Filtration Plus	16,0 1,6	2,7 0,22	2,2	3,0	200519	**1.388,00**

Para corroborar la validez de este documento consulte la siguiente página web	
Código Seguro de Validación	61e705588eec45f88ea7f2f5f0494641001
Url de validación	https://eamic.elda.es/absis/idi/arx/idiarxabsaweb/asp/verificadorfirma.asp
Metadatos	Origen: Origen administración Estado de elaboración: Copia auténtica de documento original

Bombas monoetapa para nado contracorriente. Piscinas

Aplicaciones
Bombas centrífugas autoaspirantes compactas de gran caudal especialmente diseñadas para sistemas de nado contracorriente.
Transforman la piscina en un espacio de ocio y deporte.

Motor
Asíncrono, dos polos.
Protección IP 55.
Aislamiento clase F.
Servicio continuo.
Versión monofásica con protector térmico incorporado.

Materiales
Cuerpo bomba, difusor, impulsor y soporte cierre mecánico de termopolímero.
Cierre mecánico de grafito y óxido de alúmina.
Válvula de retención de material elastomérico.
Eje de acero inoxidable AISI 420.
Soporte motor bomba y carcasa del motor en aluminio.



Tabla de funcionamiento hidráulico y precios

Modelo	I [A]			P1 [kW]		P2		c	l/min	100	200	400	600	800	1000	1200	1300	1~230 V (modelo M)		3~400 V (modelo T)	
	1~ 230 V	3~ 230 V	3~ 400 V	1~ 230 V	3~ 400 V	[kW]	[HP]	[µF]	m³/h	6,0	12	24	36	48	60	72	78	Código	PVP €	Código	PVP €
Nadorself 300	13,4	8,6	5	3	3	2,3	3	60	mca	14,6	14	12,8	11,3	9	6,5			203166	**827,00**	203168	**790,00**
Nadorself 400		11,8	6		3,4	3	4			17,2	16,6	15,3	13,8	11,6	9,4	6,3	4,5			203169	**834,00**

Curvas de funcionamiento a 2900 rpm

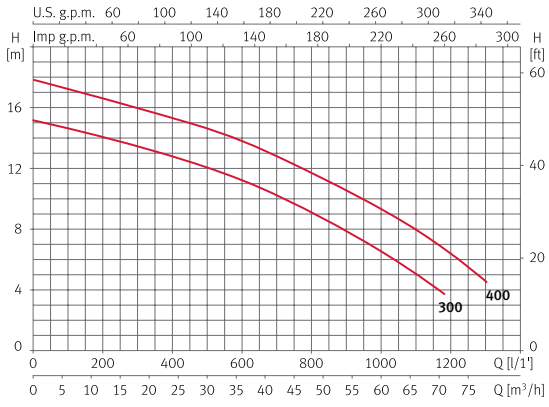

Dimensiones y pesos

Modelo	A	B	C	D	E	F	G	H	I	Kg
Nadorself 300	416	335	615	130	248,5	418,5	70	2 1/2"	46,5	26,1/25,8
Nadorself 400	416	335	615	130	248,5	418,5	70	2 1/2"	46,5	28

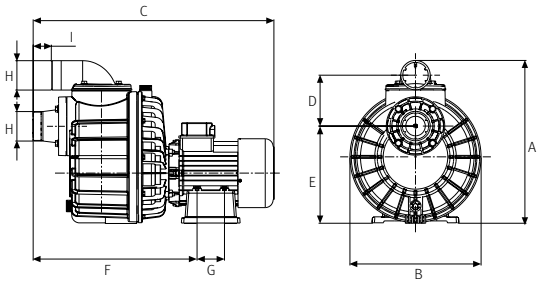

Para corroborar la validez de este documento consulte la siguiente página web	
Código Seguro de Validación	61e705588eec45f88ea7f2f5f0494641001
Url de validación	https://eamic.elda.es/absis/idi/arx/idiarxabsaweb/asp/verificadorfirma.asp
Metadatos	Origen: Origen administración Estado de elaboración: Copia auténtica de documento original

Multipool N Piscinas

Bombas multicelulares. Piscinas

Aplicaciones
Para el accionamiento de limpiafondos que requieren una presión de entrada.
Diseñadas para aguas cloradas, saladas y ozonizadas.

Materiales
Cuerpo bomba, pie y difusores en material polimérico.
Eje y todos los componentes metálicos de la parte hidráulica en acero inoxidable AISI 431.
Cierre mecánico en grafito y óxido de alúmina.
Carcasa motor en aluminio L-2521.
Bobinado impregnado con barniz poliéster.

Motor
Asíncrono, dos polos.
Protección IP 55.
Aislamiento clase F.
Servicio continuo.
Versión monofásica con protector térmico incorporado.



Tabla de funcionamiento hidráulico y precios

Modelo	I [A]	P1 [kW]	P2		c	l/min	10	30	40	50	60	65	70	80	1~230 V (modelo M)	
	1~ 230 V	1~ 230 V	[kW]	[HP]	[µF]	m³/h	0,6	1,8	2,4	3,0	3,6	3,9	4,3	4,8	Código	PVP €
Multipool N	6	1,3	0,75	1	16	mca	53	47	43	37	32	27,5	24	17	202038	468,00

Curvas de funcionamiento a 2900 rpm

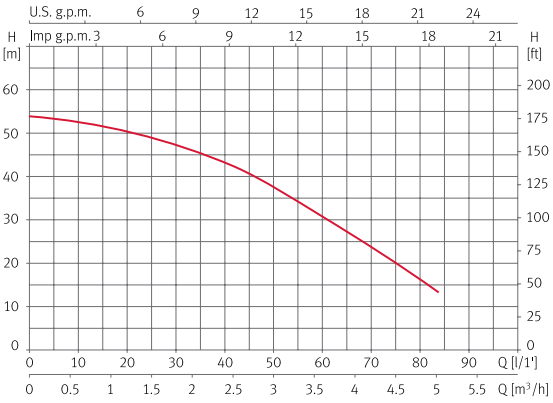

Dimensiones y pesos

Modelo	A	B	C	D	E	F	G	H	I	Kg
Multipool N	415	190	247,5	155	198	94	1"	1"	120	10,5

Multipool N

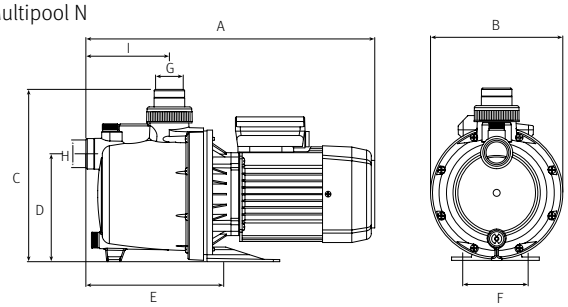

Para corroborar la validez de este documento consulte la siguiente página web	
Código Seguro de Validación	61e705588eec45f88ea7f2f5f0494641001
Url de validación	https://eamic.elda.es/absis/idi/arx/idiarxabsaweb/asp/verificadorfirma.asp
Metadatos	Origen: Origen administración Estado de elaboración: Copia auténtica de documento original

Filterkit Plus Piscinas

Filtros con válvula (6 vías)

Filterkit Plus

Filtros con válvula fabricados en polipropileno modificado resistente a agentes químicos y atmosféricos.
Inyectados, con las dos mitades unidas mediante soldadura térmica.
Gran versatilidad, con válvulas de 6 vías en posición Lateral.
Máxima calidad, desde Ø 520 a 760 mm para piscinas con un volumen de agua hasta 176 m^3.

Características

Conexión con válvula de 6 vías 1½" para modelos Ø 520 y 620 mm; 2" para modelos Ø 760 mm.
Equipado con manómetro y purga de aire.
Doble drenaje en la parte inferior del filtro: 1½" para vaciado total del filtro; 1/2" para vaciado del agua sin pérdida de arena.
Tapa transparente para facilitar la inspección del filtro en versión Lateral.
Presión máxima de trabajo 5 bar.



Tabla de características y precios

Modelo	Filtro				Filterkit Plus	
	Ø filtro [mm]	QL nom. [m^3/h]	* Vol. piscina [m^3]	Carga Sílex [Kg]	Código	PVP €
FKP 520 6LT	520	10	80	85	130906	**321,00**
FKP 620 6LT	620	15	120	145	130907	**360,00**
FKP 760 6LT	760	22	176	300	130908	**570,00**

* Se contempla una circulación del agua de 8 horas diarias

Válvula

Modelo	1~230 V	
	Código	PVP €
Kit válvula 6V LT 1½"	149976	**97,00**
Kit válvula 6V LT 2"	149977	**129,00**

Dimensiones y pesos

Modelo	A	B	C	D	E	Ø	Kg
FKP 520 6LT	844	886	422	460	519	520	21,7
FKP 620 6LT	943	957	422	501	560	620	23,7
FKP 760 6LT	1.102	1.114	422	630	715	767	34,0

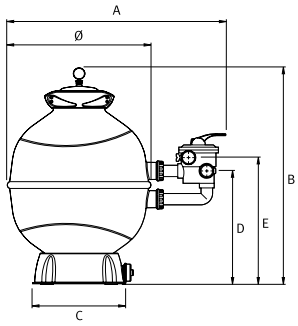

Para corroborar la validez de este documento consulte la siguiente página web	
Código Seguro de Validación	61e705588eec45f88ea7f2f5f0494641001
Url de validación	https://eamic.elda.es/absis/idi/arx/idiarxabsaweb/asp/verificadorfirma.asp
Metadatos	Origen: Origen administración Estado de elaboración: Copia auténtica de documento original

Pequeñas bombas centrífugas sumergibles

Aplicaciones
Pequeñas bombas centrífugas fabricadas con materiales plásticos, especialmente diseñadas para su aplicación en fuentes decorativas, acuarios, cascadas, refrigeración de herramientas de corte, etc.

Motor
Motores grado protección IP68. Tensión de alimentación 1 x 230 V, 50 Hz.





Tabla de funcionamiento hidráulico y precios

Modelo	I [A]	P1 [W]	l/min	1,7	3,3	5	6,6	8,3	10	11,6	13,3	16,6	1~230 V (modelo M)	
	1~ 230 V	1~ 230 V	m³/h	0,1	0,2	0,3	0,4	0,5	0,6	0,7	0,8	1,0	Código	PVP €
DECOR 03	0,024	3,8	mca	0,4	0,2	0,1							102935	**20,00**
DECOR 04	0,04	6		0,5	0,4	0,2							102936	**23,00**
DECOR 08	0,07	10		1,4	1,1	1	0,8	0,6	0,5	0,2			102937	**33,00**
DECOR 12	0,23	25		2	1,8	1,7	1,6	1,5	1,4	1,2	1	0,5	102938	**59,00**

Modelo	I [A]	P1 [W]	l/min	10	16,6	23,3	30	36,6	43,3	56,6	70	83,3	1~230 V (modelo M)	
	1~ 230 V	1~ 230 V	m³/h	0,6	1,0	1,4	1,8	2,2	2,6	3,4	4,2	5,0	Código	PVP €
DECOR 25/A	0,51	55	mca	2,6	2,3	1,8	1,4	0,7					102939	**101,00**
DECOR 40/A	0,64	67		2,8	2,65	2,5	2,3	2	1,7	0,6			102940	**108,00**
DECOR 60/A	0,8	90		3,7	3,6	3,5	3,4	3,3	3	2,5	1,9	0,7	102941	**177,00**

Dimensiones y pesos

Modelo	A	B	C	Ø Impulsión
DECOR 03	42	36	58,5	13
DECOR 04	43	52	57	13
DECOR 08	45/72	61	60	13
DECOR 12	55/86	72	83	20
DECOR 25/A	96	104	131	1"
DECOR 40/A	96	104	131	1"
DECOR 60/A	111	133	160	1"

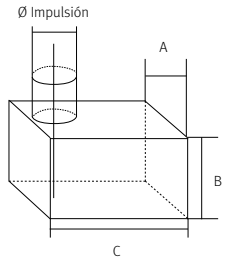

Para corroborar la validez de este documento consulte la siguiente página web	
Código Seguro de Validación	**61e705588eec45f88ea7f2f5f0494641001**
Url de validación	*https://eamic.elda.es/absis/idi/arx/idiarxabsaweb/asp/verificadorfirma.asp*
Metadatos	**Origen: Origen administración Estado de elaboración: Copia auténtica de documento original**

Pressdrive Presurización

Grupos para el suministro automático de agua a presión

Aplicaciones
Grupo de presión electrónico para uso doméstico.

Materiales
Pressdrive (PD): cuerpo en polipropileno, membrana interior en caucho natural y tornillería en acero inoxidable AISI 304.

Características
Presión máxima 10 bar.
Voltaje: 1x 230V 50/60 Hz.
Intensidad máxima 12 A.
Grado protección IP55.
Presión de arranque entre 1,5-2,5 bar.
Presión de paro máxima que entrega la bomba.
Presión diferencial entre arranque/paro: superior a 0,7 bar.
Válvula de retención incorporada.
Pulsador de rearme automático.

Dispositivo de protección contra funcionamiento en seco incorporado.
Incorpora manómetro.
Temperatura máxima de trabajo: 50 °C.
Se suministra con cables (bomba y línea) y enchufe shucko:
Cable alimentación línea: 1,5 metros
Cable conexión bomba: 0,6 metros
Se suministra con racord 3 piezas incluido en el cuerpo.

NOVEDAD 2017

NUEVO TORNILLO DE REGULACIÓN TIPO ALLEN para un correcto funcionamiento

NUEVAS LONGITUDES Y CONFIGURACIONES de cables para armonizar toda la gama

DISEÑO MEJORADO para trabajar en las condiciones más exigentes

Protección falta de agua con **REARME AUTOMÁTICO**



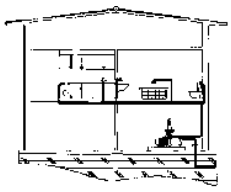

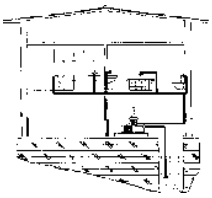

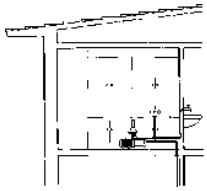

Características técnicas y precios

Modelo	I [A]	Hz	Protección	Presión máx. [kg/cm²]	Presión arranque [bar]	Presión diferencial [kg/cm²]	Presión de paro	Temperatura máxima [°C]	Ø conexión entrada	Ø conexión salida	1~230 V	
											Código	PVP €
Pressdrive AM 2E	12	50/60	IP 55	10	1,5 - 2,5	≥ 0,7	Máxima que da la bomba	50	Racord 3 piezas 1"	1" hembra	205334	**113,00**

Dimensiones y pesos

Modelo	A	B	Kg
Pressdrive AM 2E	281	134	0,9

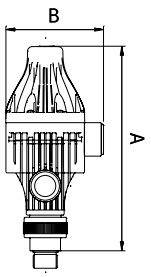

Para corroborar la validez de este documento consulte la siguiente página web	
Código Seguro de Validación	61e705588eec45f88ea7f2f5f0494641001
Url de validación	https://eamic.elda.es/absis/idi/arx/idiarxabsaweb/asp/verificadorfirma.asp
Metadatos	Origen: Origen administración Estado de elaboración: Copia auténtica de documento original

Grupos para el suministro automático de agua a presión

Aplicaciones
Grupo de presión electrónico para uso doméstico.

Materiales
Pressdrive (PD): cuerpo en polipropileno, membrana interior en caucho natural y tornillería en acero inoxidable AISI 304.

Funcionamiento
El grupo arranca automáticamente al detectar un consumo y presuriza la instalación de forma contínua.
Se detiene automáticamente cuando deja de haber consumo, o falta de agua.
Presión de arranque regulable de 1,5 - 2,5 kg/cm².

Características
Prisma: Ver apartado bombas de superfície horizontales **Prisma 15 y Prisma 25**.
Pressdrive (PD):
Presión arranque de 1,5 - 2,5 kg/cm².
Presión de paro máxima que entrega la bomba.
Grado protección IP 55.
Válvula de retención incorporada.
Pulsador de rearme automático.
Completamente silencioso.
Dispositivo de protección contra funcionamiento en seco incorporado.
Se suministra con cable eléctrico y enchufe Schuko.
Se suministra con racord 3 piezas incluido en el cuerpo.
Conexión bomba-Pressdrive de fábrica.



Características técnicas y precios

Modelo	P1 [kW]	P2		Presión máxima	1~230 V (modelo M)	
	1~ 230 V	[kW]	[HP]	(Kg/cm²)	Código	PVP €
PDS 3-50	0,61	0,36	0,5	3,2	199512	**305,00**
PDS 3-75	0,79	0,55	0,75	4,3	199513	**318,00**
PDS 3-100	0,95	0,75	1	5,1	199514	**341,00**

Prisma PD

Modelo	A	B	C	D	E	F	G	H	I	J	K	L	M	N	Kg
PDS 3-50	389,6	431	187,5	237,5	75	45	110	G 1"	102	Ø8	240	61	80	G 1"	11,2
PDS 3-75	413	431	211	261	75	45	110	G 1"	102	Ø8	240	61	80	G 1"	11,7
PDS 3-100	436,5	431	234,5	284,5	75	45	110	G 1"	102	Ø8	240	61	80	G 1"	12,7

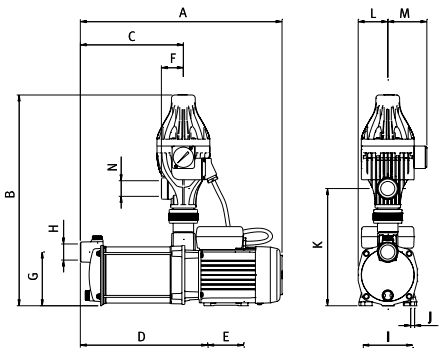

Para corroborar la validez de este documento consulte la siguiente página web	
Código Seguro de Validación	**61e705588eec45f88ea7f2f5f0494641001**
Url de validación	*https://eamic.elda.es/absis/idi/arx/idiarxabsaweb/asp/verificadorfirma.asp*
Metadatos	**Origen: Origen administración Estado de elaboración: Copia auténtica de documento original**

Pressdrive 05 Presurización

Grupos para el suministro automático de agua a presión

Aplicaciones
Grupo de presión electrónico para uso doméstico.

Materiales
Pressdrive 05: cuerpo en polipropileno, membrana interior en caucho natural y tornillería en acero inoxidable AISI 304.

Características
Presión máxima 10 bar.
Voltaje: 1x 230V 50/60 Hz.
Intensidad máxima 12 A.
Grado protección IP55.
Presión de arranque entre 1,5-2,5 bar.
Presión diferencial entre arranque/paro: superior a 1 bar.
Válvula de retención incorporada.
Pulsador de rearme automático.
Dispositivo de protección contra funcionamiento en seco incorporado.
Incorpora manómetro.

Temperatura máxima de trabajo: 60 °C.
Se suministra con cables (bomba y línea) y enchufe Schuko:
Cable alimentación línea: 1,5 metros
Cable conexión bomba: 0,6 metros
Incorporan racor 3 piezas.

NOVEDAD 2017



NUEVO TORNILLO DE REGULACIÓN TIPO ALLEN para un correcto funcionamiento

NUEVAS LONGITUDES Y CONFIGURACIONES de cables para armonizar toda la gama

DISEÑO MEJORADO para trabajar en las condiciones más exigentes

Protección falta de agua con **REARME AUTOMÁTICO**

Características técnicas y precios

Modelo	I [A]	Hz	Protección	Presión máx. [kg/cm²]	Presión arranque [bar]	Presión diferencial [kg/cm²]	Presión de paro	Temperatura máxima [°C]	Ø conexión entrada	Ø conexión salida	1~230 V	
											Código	PVP €
Pressdrive 05 AM 2E	12	50/60	IP54	10	1,5-2,5	1	Máxima que da la bomba	60	1"	1"	205328	**112,00**

Dimensiones y pesos

Modelo	A	B	C	D	E	Kg
Pressdrive 05 AM 2E	213	155	G1"	108	195	0,9

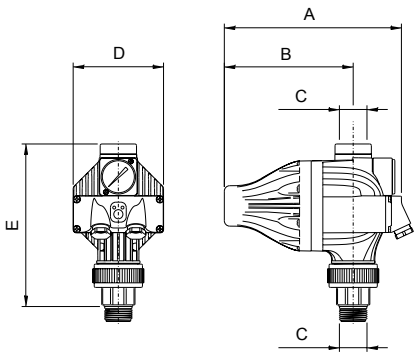

Para corroborar la validez de este documento consulte la siguiente página web	
Código Seguro de Validación	61e705588eec45f88ea7f2f5f0494641001
Url de validación	https://eamic.elda.es/absis/idi/arx/idiarxabsaweb/asp/verificadorfirma.asp
Metadatos	Origen: Origen administración Estado de elaboración: Copia auténtica de documento original

Grupos para el suministro automático de agua a presión

Aplicaciones
Grupo de presión electrónico para uso doméstico.

Materiales
Pressdrive 05: cuerpo en polipropileno, membrana interior en caucho natural y tornillería en acero inoxidable AISI 304.

Funcionamiento
El grupo arranca automáticamente al detectar un consumo y presuriza la instalación de forma contínua.
Se detiene automáticamente cuando deja de haber consumo, o falta de agua.
Presión de arranque regulable de 1,5 - 2,5 kg/cm².

Características
Prisma: Ver apartado bombas de superfície horizontales **Prisma 15 y Prisma 25.**
Pressdrive 05:
Presión arranque de 1,5 - 2,5 kg/cm².
Presión de paro máxima que entrega la bomba.
Grado protección IP 54.
Válvula de retención incorporada.
Pulsador de rearme automático.
Completamente silencioso.
Dispositivo de protección contra funcionamiento en seco incorporado.
Se suministra con cable eléctrico y enchufe Schuko.
Se suministra con racord 3 piezas.



Características técnicas y precios

Modelo	P1 [kW] 1~ 230 V	P2 [kW]	P2 [HP]	Presión máx. (Kg/cm²)	1~230 V (modelo M) Código	PVP €
PDS05 3-50	0,61	0,36	0,5	3,2	204702	**300,00**
PDS05 3-75	79	0,55	0,75	4,3	204703	**313,00**
PDS05 3-100	0,95	0,75	1	5,1	204704	**336,00**
PDS05 6-100	1,2	0,75	1	3,5	204705	**382,00**
PDS05 6-125	1,5	0,92	1,25	4,5	204706	**406,00**

Dimensiones y pesos

Modelo	A	B	C	D	E	F	G	H	I	Kg
PDS05 3-50	389,6	176	67	110	237,5	75	G 1"	345	8	10,8
PDS05 3-75	413	176	67	110	261	75	G 1"	345	8	11,3
PDS05 3-100	436,5	176	67	110	284,5	75	G 1"	345	8	12,3
PDS05 6-100	420	176	67	127	252	82	G 1"	443	8	14,8
PDS05 6-125	447	176	67	127	279	82	G 1"	443	8	15,9

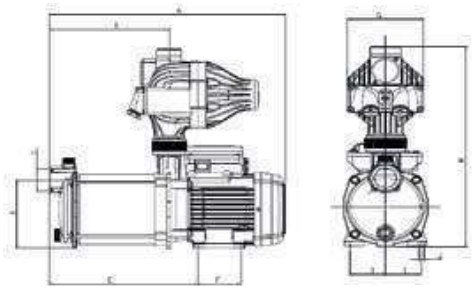

Para corroborar la validez de este documento consulte la siguiente página web	
Código Seguro de Validación	61e705588eec45f88ea7f2f5f0494641001
Url de validación	https://eamic.elda.es/absis/idi/arx/idiarxabsaweb/asp/verificadorfirma.asp
Metadatos	Origen: Origen administración Estado de elaboración: Copia auténtica de documento original

Grupos para el suministro automático de agua a presión

Aplicaciones
Para proveer agua a presión
en aplicaciones domésticas.
Con dispositivo de protección
contra el funcionamiento en seco.
Completamente silenciosa.

Materiales
Impulsores y cuerpo bomba en acero inoxidable AISI 304.
Eje motor en acero inoxidable AISI 431.
Difusores en tecnopolímero.
Cierre mecánico en grafito y esteatita.
Carcasa motor en aluminio.
Juntas en EPDM y NBR.

Motor
Asíncrono, dos polos. Protección IP 55.
Aislamiento clase F. Servicio continuo.

Límites de utilización
Temperatura máxima del líquido: 40 °C.

Equipamientos
Protección contra el funcionamiento en seco y dispositivo de control de presión.
Para su correcto funcionamiento es necesaria la instalación del Kit Press.

Características técnicas
Dispositivo electrónico con pulsador de rearme y leds indicadores de línea, bomba en marcha y avería.
Presión de arranque: 2,3 bar.



Kit Press
Vaso expansor que amortigua el golpe de ariete y evita continuos paros y puestas en marcha de la bomba.



Tabla de funcionamiento hidráulico y precios

Modelo	I [A]	P1 [kW]	P2		c	l/min	15	30	45	60	75	90	105	120	1~230 V (modelo M)	
	1~ 230 V	1~ 230 V	[kW]	[HP]	[µF]	m³/h	0,9	1,8	2,7	3,6	4,5	5,4	6,3	7,2	Código	PVP €
Tecnopres 25 4	6,8	1,5	0,95	1,25	16	mca	44	42	40	37	33	28	22	15	97539	**712,00**
Tecnopres 25 5	7,4	1,7	1,1	1,5	25		56	55	53	49	43	37	29	20	97541	**800,00**

Curvas de funcionamiento a 2900 rpm

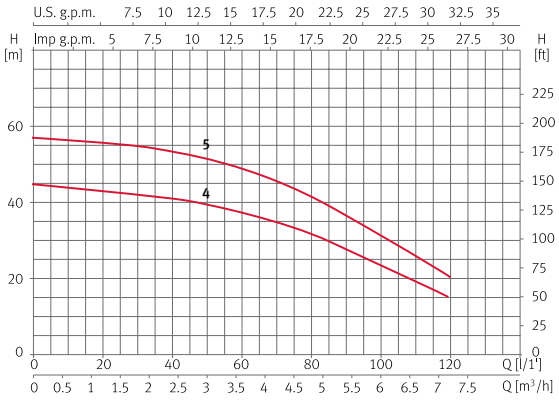

Dimensiones y pesos

Modelo	A	B	C	D	E	F	G	H	Ø I	DNa	DNi	Kg
Tecnopres 25 4	216,3	107,5	276,8	206	268	216,3	148,5	88	9	F1"	F1"	10,3
Tecnopres 25 5	242,6	107,5	303,1	206	289,5	216,3	148,5	88	9	F1"	F1"	11,2

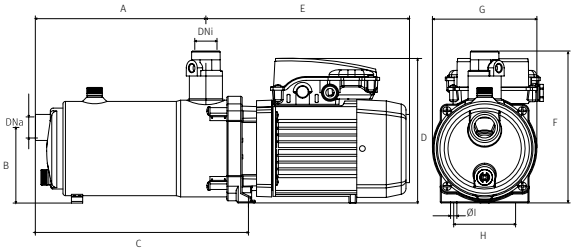

Kit Press

Modelo	1~230 V	
	Código	PVP €
Kit press 1/4"	169961	**58,00**

Modelo	A	B	C	D	Kg
Kit Press	148	135,5	R 1/4"	Ø 124	0,85

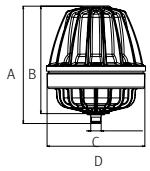

Para corroborar la validez de este documento consulte la siguiente página web	
Código Seguro de Validación	61e705588eec45f88ea7f2f5f0494641001
Url de validación	https://eamic.elda.es/absis/idi/arx/idiarxabsaweb/asp/verificadorfirma.asp
Metadatos	Origen: Origen administración Estado de elaboración: Copia auténtica de documento original

Tecnoplus 15 Presurización

Grupos para el suministro automático de agua a presión

Bomba centrífuga horizontal multietapa con regulación electrónica de variación de velocidad y sensor de presión integrado. Incorpora dispositivo de detección y protección contra trabajo en seco, con reintentos secuenciales de arranque en caso de fallo.

Aplicaciones
Presurización doméstica para viviendas particulares: casas adosadas, apartamentos, chalets, viviendas rurales...

Materiales
Cuerpo hidráulico e impulsores en acero inoxidable AISI 304.
Difusores en termoplástico.
Cierre mecánico en grafito y cerámica.
Juntas en NBR.

Electrónica
Avanzada tecnología ESPA Speedrive, que posibilita el funcionamiento a velocidad variable, autorregulándose automáticamente para mantener la presión constante que demanda en cada momento la vivienda, gracias a un sensor de presión.

Límites de utilización
Carga máxima 2 bar de entrada en la boca de aspiración.
Temperatura del agua de 4 °C a 40 °C.
Características del motor 230 V/50 Hz.

Motor
Asíncrono, dos polos.
Protección IP 55.
Aislamiento clase F.
Protección térmica incluida en el devanado.
Funcionamiento continuo.
Incluye 2 m cable H07 RNF 3 x 1 mm^2.
Carátula con pulsadores para aumentar o disminuir la presión de consigna **(1,5-3,0 bar)**.

Equipamientos
Se suministra con Kit Press y manómetro.



EQUIPOS DE PRESURIZACIÓN

Tabla de funcionamiento hidráulico y precios

Modelo	I [A]	P1 [kW]	P2		c	l/min	5	10	15	25	30	35	45	50	1~230 V (modelo M)	
	1~ 230 V	1~ 230 V	[kW]	[HP]	[µF]	m^3/h	0,3	0,6	0,9	1,5	1,8	2,1	2,7	3,0	Código	PVP €
Tecnoplus 15 4	3,6	0,75	0,55	0,75	12	Máx.	36	36	36	32	28	25,5	18,5	15	131059	570,00
						Mín.	15	15	15	15	15	15	15	15		

Curvas de funcionamiento a 2900 rpm

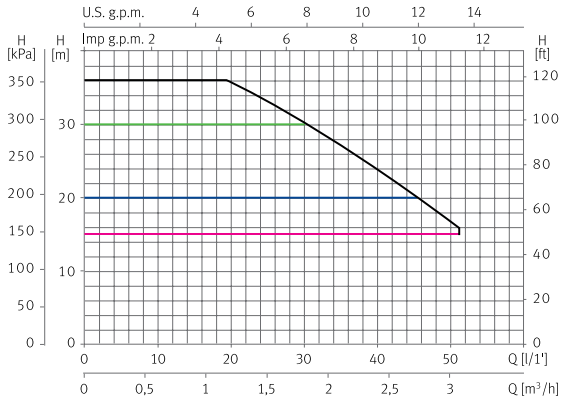

La bomba puede trabajar en cualquier punto dentro del área indicada. Las curvas de características dependen de la presión de consigna. A modo de ejemplo, se indican las curvas a presiones de consigna de 1,5, 2,0 y 3,0 bar.
La curva límite de funcionamiento corresponde a la velocidad máxima de rotación.

Dimensiones y pesos

Modelo	A	B	C	D	E	F	G	H	I	J	K	L	M	Kg
Tecnoplus 15	439	108	261	200	216	241	253,8	88	9	243	196	G1"	G1"	10,5

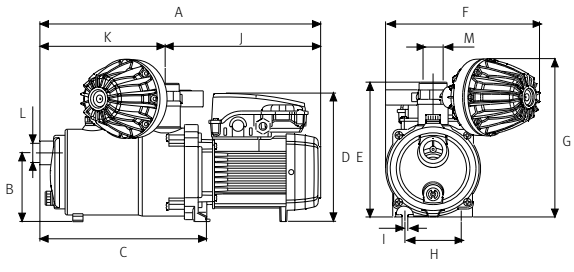

Para corroborar la validez de este documento consulte la siguiente página web	
Código Seguro de Validación	61e705588eec45f88ea7f2f5f0494641001
Url de validación	https://eamic.elda.es/absis/idi/arx/idiarxabsaweb/asp/verificadorfirma.asp
Metadatos	Origen: Origen administración Estado de elaboración: Copia auténtica de documento original

Tecnoplus 25 Presurización

Grupos para el suministro automático de agua a presión

Aplicaciones
Sistema compacto para suministro de presión constante en aplicaciones domésticas, sin fluctuaciones y economizando el consumo eléctrico. Fácil de instalar y listo para funcionar.

Materiales
Cuerpo hidráulico e impulsores en acero inoxidable AISI 304.
Difusores en termoplástico.
Cierre mecánico en grafito y cerámica.
Juntas en NBR.

Motor
Asíncrono, dos polos 50/60 Hz.
Protección IP 55.
Aislamiento clase F.
Protección térmica incluida en el devanado.
Funcionamiento continuo.
Alimentación monofásica 230 V.

Electrónica
Avanzada tecnología ESPA Speedrive, que posibilita el funcionamiento a velocidad variable, autorregulándose automáticamente para mantener la presión constante que demanda en cada momento la vivienda, gracias a un sensor de presión.

Equipamiento
Sensor de presión integrado y manómetro.
Minimiza los golpes de ariete en la instalación.
Incluye 2 m cable H07RNF 3 x 1 mm^2 y enchufe Schuko.
Opcional: acumulador de 8 l.

Límites de utilización
Presión máxima de trabajo 6 bar.
Es aconsejable ajustar una presión de consigna entre 1.5 y 3 bars.
Carga máxima 2 bar de entrada en la boca de aspiración.
Temperatura del agua de 4 °C a 40 °C.
Es imprescindible para el correcto funcionamiento del equipo la instalación de un acumulador hidroneumático mínimo de 8 l.



Tabla de funcionamiento hidráulico y precios

Modelo	I [A]	P1 [kW]	P2		l/min	45	60	75	90	105	120	1~230 V (modelo M)	
	1~ 230 V	1~ 230 V	[kW]	[HP]	m³/h	2,7	3,6	4,5	5,4	6,3	7,2	Código	PVP €
Tecnoplus 25 4M	6,8	1,5	0,92	1,25	mca	40	37	33	28	22	15	167577	776,00

Curvas de funcionamiento a 2900 rpm

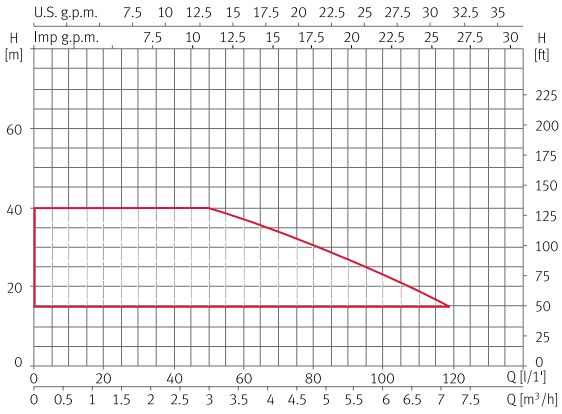

La bomba puede trabajar en cualquier punto dentro del área indicada. Las curvas de características dependen de la presión de consigna.
La curva límite de funcionamiento corresponde a la velocidad máxima de rotación.

Dimensiones y pesos

Modelo	A	B	C	D	E	F	G	H	I	J	K	Kg
Tecnoplus 25 4M	277,5	221	467,5	107	190	1"	1¼"	148,5	216	88	Ø9	15,5

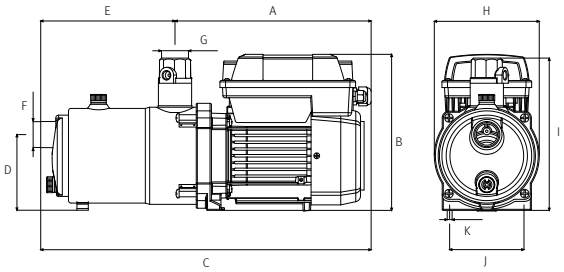

Para corroborar la validez de este documento consulte la siguiente página web	
Código Seguro de Validación	61e705588eec45f88ea7f2f5f0494641001
Url de validación	https://eamic.elda.es/absis/idi/arx/idiarxabsaweb/asp/verificadorfirma.asp
Metadatos	Origen: Origen administración Estado de elaboración: Copia auténtica de documento original

Acuaplus N Presurización

Bombas sumergibles multicelulares con control de velocidad

Aplicaciones
Presurización doméstica en viviendas particulares.

Materiales
Envolvente exterior, cuerpo impulsión, impulsores, filtro y envolvente motor en acero inoxidable AISI 304.
Eje bomba en acero inoxidable AISI 303.
Difusores en tecnopolímero.
Cierres mecánicos en óxido de alúmina/grafito/NBR/AISI 304 y esteatita/grafito/NBR/AISI 304.

Equipamiento
Bombas sumergibles multicelulares con regulación de la variación de velocidad y sensor de presión integrado.
Incorpora dispositivo de protección contra trabajo en seco, con hasta 4 reintentos de arranque secuenciales.
Condensador interior.
Con 15 m de cable H07 RNF.
Cámara de aceite con doble cierre mecánico.
Amortigua los golpes de ariete en la instalación.
Kit electrónico, instalable en posición vertical u horizontal.

Motor
Asíncrono, dos polos.
Protección IP 68.
Aislamiento clase F.
Servicio continuo.
Motor refrigerado por agua.
Protección térmica incorporada.

Límites de utilización
Temperatura del agua de 4 °C a 40 °C.
Número máximo de arranques: 30 arranques/hora
Instalación bomba en posición vertical.
Es aconsejable ajustar una presión de consigna entre 1.5 y 3 bars.

Electrónica
Avanzada tecnología ESPA Speedrive, que posibilita el funcionamiento a velocidad variable, autorregulándose automáticamente para mantener la presión constante que demanda en cada momento la vivienda, gracias a un sensor de presión.

ESPA Eco-Efficient Engineering
ErP READY



EQUIPOS DE PRESURIZACIÓN

Tabla de funcionamiento hidráulico y precios

Modelo	I [A]	P1 [kW]	P2		c	l/min	0	10	20	30	40	50	1~230 V (modelo M)	
	1~ 230 V	1~ 230 V	[kW]	[HP]	[µF]	m³/h	0	0,6	1,2	1,8	2,4	3,0	Código	PVP €
Acuaplus 5M N	4,7	1	0,75	1	12	mca	40	40	40	34,6	25,3	16,1	166646	**943,00**

Curvas de funcionamiento a 2900 rpm

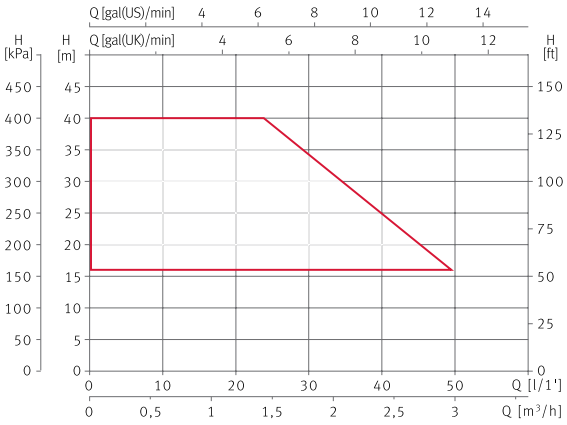

La bomba puede trabajar en cualquier punto dentro del área indicada. Las curvas de características dependen de la presión de consigna. A modo de ejemplo, se indican las curvas a presiones de consigna de 150, 200 y 300 kPa. La curva límite de funcionamiento corresponde a la velocidad máxima de rotación.

Dimensiones y pesos

Modelo	A	B	C	D	E	F	Kg
Acuaplus 5M N	517	126	1"	170	254	175	11,5

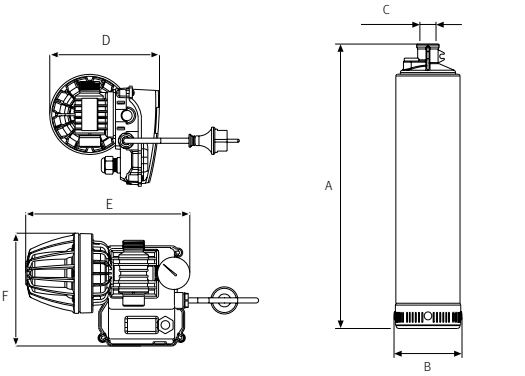

Para corroborar la validez de este documento consulte la siguiente página web	
Código Seguro de Validación	61e705588eec45f88ea7f2f5f0494641001
Url de validación	https://eamic.elda.es/absis/idi/arx/idiarxabsaweb/asp/verificadorfirma.asp
Metadatos	Origen: Origen administración Estado de elaboración: Copia auténtica de documento original

Modelos y precios

Descripción	Modelo bomba	Código	PVP €
Aquabox 350 Acuapres07 4M	Acuapres07 4M N	170118	**1.114,00**

Descripción	Modelo bomba	Código	PVP €
Acuabox 350 Acuaplus N	Acuaplus N	170123	**1.513,00**

El depósito incorpora una salida de rebosamiento, para prever la protección de la posible contaminación del agua potable de la red pública en caso de reflujo, cumpliendo con la normativa europea EN 1717.

Opciones de bombas para el equipo Aquabox / Dimensiones

	Acuaplus N	Acuapres07 4
Sumergible	X	X
Superficie		
Presión constante-variación de velocidad	X	
Control automático	X	X
Protección contra funcionamiento en seco	X	X
Boya de entrada	X	X
Rebosadero según normativa EN 1717	X	X
Conexión de entrada/salida de agua	3/4"	3/4"
Conexión de desagüe	DN 50	DN 50
Anchura (A) mm	600	600
Profundidad (B) mm	600	600
Altura (C) mm	1150	1150
Peso depósito vacío Kg	25,5	25,5
Capacidad útil depósito	200	200
Potencia total instalada P1 kW	0,95	0,6/0,95



Curvas de funcionamiento a 2900 rpm

Acuapres07 4

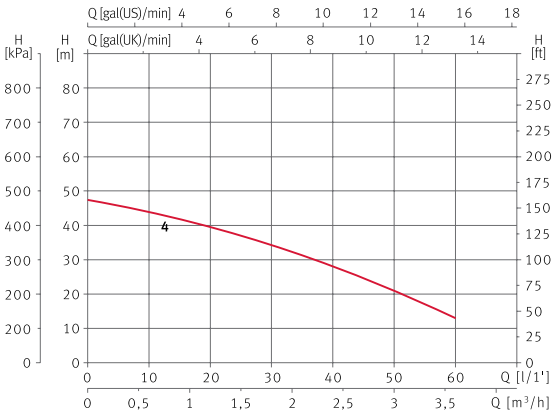

Acuaplus N

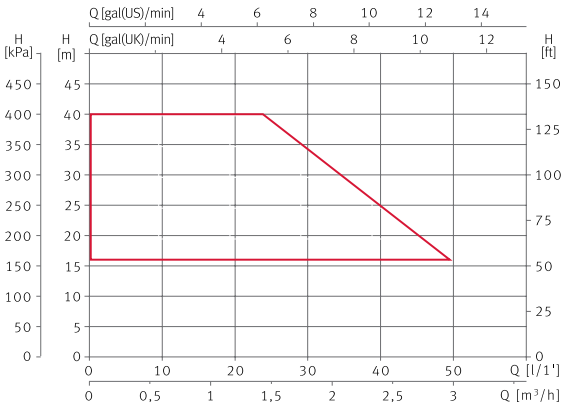

EQUIPOS DE PRESURIZACIÓN

Para corroborar la validez de este documento consulte la siguiente página web	
Código Seguro de Validación	61e705588eec45f88ea7f2f5f0494641001
Url de validación	https://eamic.elda.es/absis/idi/arx/idiarxabsaweb/asp/verificadorfirma.asp
Metadatos	Origen: Origen administración Estado de elaboración: Copia auténtica de documento original

Variadores de frecuencia

El sistema más eficiente para ajustar las prestaciones hidráulicas de una bomba a las condiciones de demanda de presión y caudal en un abastecimiento de agua es a través de la velocidad variable. En el caso de abastecimiento de agua en un edificio en el que se requiere una presión constante independientemente del caudal de agua solicitado, con un sistema a **velocidad variable**, además de mejor eficiencia, se consigue una gran calidad en el servicio, libre de oscilaciones, garantizando una mejor durabilidad del equipo y la instalación. El variador **ESD** recibe la señal proporcional a la presión de la instalación emitida por un transductor de presión en la línea de impulsión y la procesa, lo que regula la variación de velocidad del motor para mantenerse en todo momento en la presión de consigna establecida aunque la demanda de caudal varíe. Este equipo permite adaptar el funcionamiento de la bomba a diferentes demandas de caudal, ajustando en cada momento el consumo estrictamente necesario para esa demanda. El consumo energético será proporcional al consumo de agua.
Esto implica directamente un ahorro de energía en comparación con el mismo sistema a velocidad fija.



ESPA Efficient Engineering

Modo de funcionamiento

El **ESD** dispone de una interfaz con pantalla retroiluminada y teclado con 5 pulsadores para facilitar la visualización y programación de parámetros al usuario. El instalador podrá regular y modificar fácilmente los parámetros básicos de funcionamiento a través de la misma interfaz. Además incluye una opción reset para recuperar los parámetros de fábrica.
Para el correcto funcionamiento de las variaciones de frecuencia SPEEDRIVE recomendamos siempre la instalación de un acumulador mínimo 8 l.

Parámetros regulables de funcionamiento

Idioma: opciones ES, EN, DE, IT, FR.
Funcionamiento: automático-manual.
Presión de consigna: set point.
Presión diferencial: histéresis o diferencia de la presión de consigna que marca el arranque de la bomba.
Intensidad máxima del motor: para regular la protección del motor.
Frecuencia de paro de la bomba: frecuencia dormir. Puede fijarse manualmente o de forma automática.

ESD dispone de un sistema de cálculo automático de la frecuencia de paro de la bomba en función de las características particulares de cada instalación y punto de consigna.
Temporización del paro de la bomba.
Frecuencia nominal del motor: 50 Hz-60 Hz.
Inversión del sentido de rotación.
Bomba auxiliar ON-OFF: bomba auxiliar en operación a velocidad fija DOL.
Bomba auxiliar regulada: por **ESD** a velocidad variable.

Configuración en bombas auxiliares

Frecuencia de cambio: frecuencia de arranque de las bombas auxiliares.
Temporización en la activación de la bomba auxiliar.
Intensidad máxima de la bomba auxiliar.

Parámetros que pueden visualizarse

Presión de consigna.
Presión diferencial.
Intensidad máxima del motor.
Frecuencia de paro.
Temporización del paro de la bomba.
Temperatura del módulo.
Visualización de alarmas: sobreintensidad, cortocircuito, fallo tensión y temperatura módulo.
Registro de funcionamiento: número de arranques, horas de funcionamiento y horas de conexión en línea.

La regulación de parámetros avanzados, el borrado del registro de funcionamiento y del histórico de alarmas tienen su acceso restringido mediante una contraseña.

Dimensiones, pesos y precios

Modelo	A	B	C	D	Kg	Código	PVP €
Speedrive M2 ELV	128	71	207	207	2,2	196490	**797,00**
Speedrive M3	128	71	207	207	2,2	203323	**870,00**
Speedrive T2	142	85	207	207	2,4	196491	**891,00**
Speedrive T3	142	85	207	207	2,5	196492	**960,00**
Speedrive T4	142	85	207	207	2,5	189059	**1.144,00**

Modelo	Código	PVP €
Transductor presión 4- 20 mA 1/4 G 10 bar	176579	**100,00**

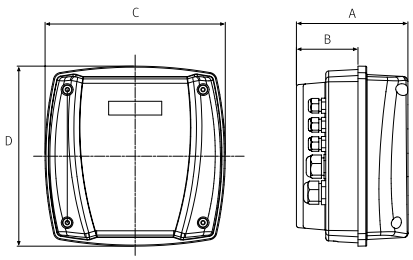

Para corroborar la validez de este documento consulte la siguiente página web	
Código Seguro de Validación	61e705588eec45f88ea7f2f5f0494641001
Url de validación	https://eamic.elda.es/absis/idi/arx/idiarxabsaweb/asp/verificadorfirma.asp
Metadatos	Origen: Origen administración Estado de elaboración: Copia auténtica de documento original

Equipos de presión simples con variador de frecuencia

CKE1 MULTI

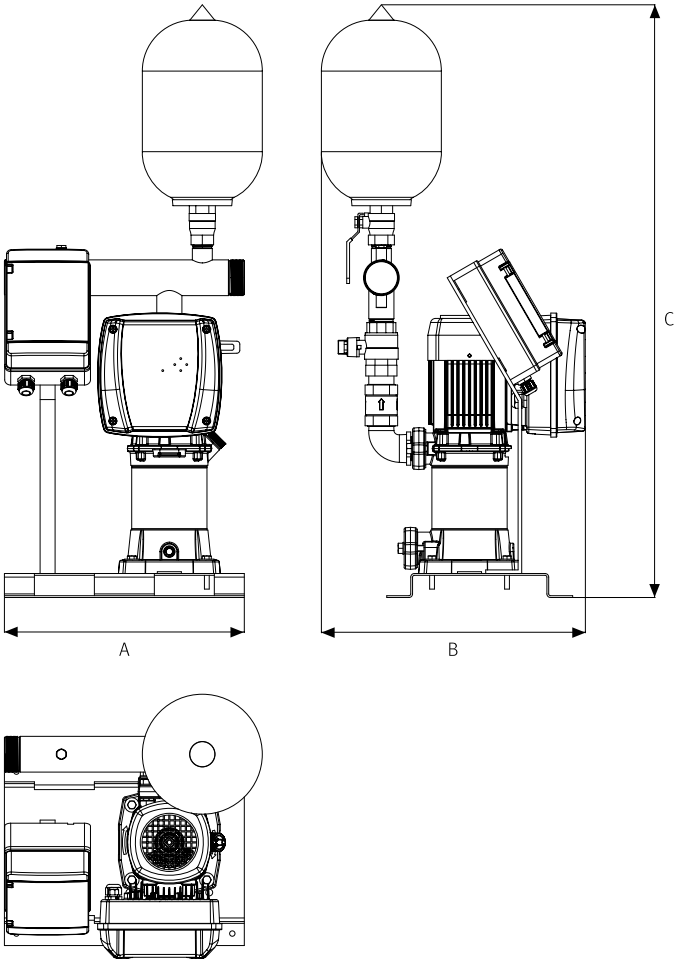

Tabla de características técnicas, dimensiones y precios

Grupos simples monofásicos	Modelo Bomba	Uds.	P2 [kW]	Variador	Uds.	Bomba		Ø Válvulas Impulsión	Ø Colector Impulsión	Dimensiones			Peso [Kg]	Código	PVP €
						Asp.	Imp.			A	B	C			
CKE1M MULTI25 4	MULTI25 4	1	0,75	M2	1	1 1/4"	1 1/4"	1 1/4"	2"	400	440	975	30	176824	**1.253,00**
CKE1M MULTI25 5	MULTI25 5	1	0,92	M2	1	1 1/4"	1 1/4"	1 1/4"	2"	400	440	994	30	176826	**1.274,00**
CKE1M MULTI35 4	MULTI35 4	1	1,1	M2	1	1 1/2"	1 1/4"	1 1/4"	2"	400	464	1022	35	176828	**1.348,00**
CKE1M MULTI35 5	MULTI35 5	1	1,5	M2	1	1 1/2"	1 1/4"	1 1/4"	2"	400	464	1045	37,5	176830	**1.376,00**

Grupos simples trifásicos	Modelo Bomba	Uds.	P2 [kW]	Variador	Uds.	Bomba		Ø Válvulas Impulsión	Ø Colector Impulsión	Dimensiones			Peso [Kg]	Código	PVP €
						Asp.	Imp.			A	B	C			
CKE1 MULTI25 4	MULTI25 4	1	0,75	T2	1	1 1/4"	1 1/4"	1 1/4"	2"	400	440	975	30	176450	**1.382,00**
CKE1 MULTI25 5	MULTI25 5	1	0,92	T2	1	1 1/4"	1 1/4"	1 1/4"	2"	400	440	994	30	176825	**1.404,00**
CKE1 MULTI35 4	MULTI35 4	1	1,1	T2	1	1 1/2"	1 1/4"	1 1/4"	2"	400	464	1022	35	176827	**1.436,00**
CKE1 MULTI35 5	MULTI35 5	1	1,5	T2	1	1 1/2"	1 1/4"	1 1/4"	2"	400	464	1045	37,5	176829	**1.476,00**
CKE1 MULTI35 6	MULTI35 6	1	2,2	T2	1	1 1/2"	1 1/4"	1 1/4"	2"	400	464	1071	38	176831	**1.511,00**
CKE1 MULTI35 8	MULTI35 8	1	3	T3	1	1 1/2"	1 1/4"	1 1/4"	2"	400	500	1120	45	176832	**1.722,00**
CKE1 MULTI55 4	MULTI55 4	1	2,2	T2	1	1 1/2"	1 1/4"	1 1/2"	3"	400	500	1127	41,5	176835	**1.674,00**
CKE1 MULTI55 6	MULTI55 6	1	3	T3	1	1 1/2"	1 1/4"	1 1/2"	3"	400	533	1206	50,5	176836	**1.906,00**
CKE1 MULTI55 7	MULTI55 7	1	4	T4	1	1 1/2"	1 1/4"	1 1/2"	3"	400	533	1250	55	176837	**1.975,00**

Para más información, consultar prestaciones de la bomba en el catálogo.

Para corroborar la validez de este documento consulte la siguiente página web	
Código Seguro de Validación	61e705588eec45f88ea7f2f5f0494641001
Url de validación	https://eamic.elda.es/absis/idi/arx/idiarxabsaweb/asp/verificadorfirma.asp
Metadatos	Origen: Origen administración Estado de elaboración: Copia auténtica de documento original

Equipos de presión dobles con variador de frecuencia

CKE2 MULTI

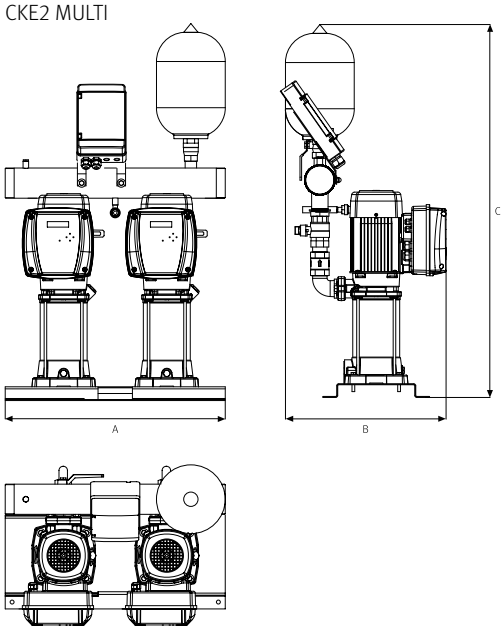

CKE2 MULTI VE

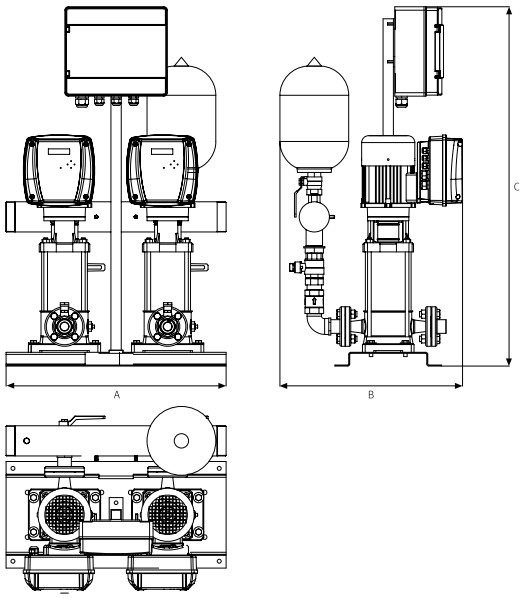

Tabla de características técnicas, dimensiones y precios

Grupos dobles monofásicos	Modelo Bomba	Uds.	P2 [kW]	Variador	Uds.	Bomba		Ø Válvulas Impulsión	Ø Colector Impulsión	Dimensiones			Peso [Kg]	Código	PVP €
						Asp.	Imp.			A	B	C			
CKE2M MULTI25 4	MULTI25 4	2	0,75	M2	2	1 1/4"	1 1/4"	1 1/4"	2"	640	440	975	56	176761	**2.417,00**
CKE2M MULTI25 5	MULTI25 5	2	0,92	M2	2	1 1/4"	1 1/4"	1 1/4"	2"	640	440	994	57	176762	**2.434,00**
CKE2M MULTI35 4	MULTI35 4	2	1,1	M2	2	1 1/2"	1 1/4"	1 1/4"	2"	640	464	1022	66	176763	**2.547,00**
CKE2M MULTI35 5	MULTI35 5	2	1,5	M2	2	1 1/2"	1 1/4"	1 1/4"	2"	640	464	1045	71,5	176764	**2.621,00**
CKE2 MULTI25 4	MULTI25 4	2	0,75	T2	2	1 1/4"	1 1/4"	1 1/4"	2"	640	440	975	56	176452	**2.511,00**
CKE2 MULTI25 5	MULTI25 5	2	0,92	T2	2	1 1/4"	1 1/4"	1 1/4"	2"	640	440	994	57	176744	**2.565,00**
CKE2 MULTI35 4	MULTI35 4	2	1,1	T2	2	1 1/2"	1 1/4"	1 1/4"	2"	640	464	1022	66	176753	**2.626,00**
CKE2 MULTI35 5	MULTI35 5	2	1,5	T2	2	1 1/2"	1 1/4"	1 1/4"	2"	640	464	1045	71,5	176754	**2.701,00**
CKE2 MULTI35 6	MULTI35 6	2	2,2	T2	2	1 1/2"	1 1/4"	1 1/4"	2"	640	464	1071	72,5	176755	**2.824,00**
CKE2 MULTI35 8	MULTI35 8	2	3	T3	2	1 1/2"	1 1/4"	1 1/4"	2"	640	500	1120	86,5	176756	**3.385,00**
CKE2 MULTI35 10	MULTI35 10	2	4	T4	2	1 1/2"	1 1/4"	1 1/4"	2"	640	500	1170	106	176757	**3.929,00**
CKE2 MULTI55 4	MULTI55 4	2	2,2	T2	2	1 1/2"	1 1/4"	1 1/2"	3"	640	500	1127	79	176758	**2.926,00**
CKE2 MULTI55 6	MULTI55 6	2	3	T3	2	1 1/2"	1 1/4"	1 1/2"	3"	640	533	1206	96,5	176759	**3.545,00**
CKE2 MULTI55 7	MULTI55 7	2	4	T4	2	1 1/2"	1 1/4"	1 1/2"	3"	640	533	1250	105,5	176760	**3.707,00**

Colector de aspiración	Tipo de bombas	Diámetro colector	Valvulería	Bridas	Código	PVP €
KIT COL/ASP 02-25	MULTI 25	2"	1 1/4"	1 1/4"	199701	**152,00**
KIT COL/ASP 02-35	MULTI 35	3"	1 1/2"	1 1/2"	199702	**223,00**
KIT COL/ASP 02-55	MULTI 55	3"	1 1/2"	1 1/2"	199703	**250,00**

Grupos dobles trifásicos	Modelo Bomba	Uds.	P2 [kW]	Variador	Uds.	Bomba		Ø Válvulas Impulsión	Ø Colector Impulsión	Dimensiones			Peso [Kg]	Código	PVP €
						Asp.	Imp.			A	B	C			
CKE2 MULTI VE 94/6	MULTI VE 94/6	2	1,5	T2	2	44	44	2"	3"	650	550	1038	84	203937	**4.472,00**
CKE2 MULTI VE 94/8	MULTI VE 94/8	2	2,2	T2	2	44	44	2"	3"	650	550	1138	91	203938	**4.934,00**
CKE2 MULTI VE 94/11	MULTI VE 94/11	2	3	T3	2	44	44	2"	3"	650	550	1310	125	203939	**5.688,00**
CKE2 MULTI VE 121/3	MULTI VE 121/3	2	4	T4	2	50	50	2"	4"	650	550	1147	156	203940	**5.125,00**
CKE2 MULTI VE 121/5	MULTI VE 121/5	2	5,5	T4	2	50	50	2"	4"	650	550	1295	200	203941	**6.490,00**

Para más información, consultar prestaciones de la bomba en el catálogo.

Los equipos con colector de aspiración, tienen un incremento de 8% respecto a la versión de la tarifa.

Para corroborar la validez de este documento consulte la siguiente página web	
Código Seguro de Validación	61e705588eec45f88ea7f2f5f0494641001
Url de validación	https://eamic.elda.es/absis/idi/arx/idiarxabsaweb/asp/verificadorfirma.asp
Metadatos	Origen: Origen administración Estado de elaboración: Copia auténtica de documento original

CKE2 MULTI VS

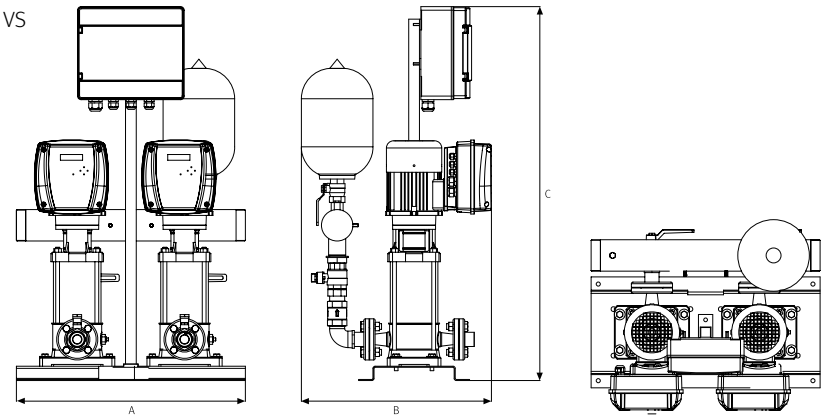

Tabla de características técnicas, dimensiones y precios

Grupos dobles monofásicos	Modelo Bomba	Uds.	P2 [kW]	Variador	Uds.	Bomba		Ø Válvulas Impulsión	Ø Colector Impulsión	Dimensiones			Peso [Kg]	Código	PVP €
						Asp.	Imp.			A	B	C			
CKE2M MULTI VS4 05 F07	MULTI VS4 05 F07	2	0,75	M2	2	25	25	1 1/4"	2"	650	550	915	72	203994	**4.464,00**
CKE2M MULTI VS4 07 F11	MULTI VS4 07 F11	2	1,1	M2	2	25	25	1 1/4"	2"	650	550	937	72	203995	**4.671,00**
CKE2M MULTI VS4 10 F15	MULTI VS4 10 F15	2	1,5	M2	2	25	25	1 1/4"	2"	650	550	1029	91	203996	**5.164,00**
CKE2M MULTI VS6 03 F07	MULTI VS6 03 F07	2	0,75	M2	2	32	32	1 1/4"	2"	650	550	883	74	203997	**4.400,00**
CKE2M MULTI VS6 05 F11	MULTI VS6 05 F11	2	1,1	M2	2	32	32	1 1/4"	2"	650	550	933	77	203998	**4.612,00**
CKE2M MULTI VS6 07 F15	MULTI VS6 07 F15	2	1,5	M2	2	32	32	1 1/4"	2"	650	550	989	91	203999	**4.986,00**
CKE2M MULTI VS10 03 F11	MULTI VS10 03 F1	2	1,1	M2	2	40	40	2"	3"	650	550	947	94	204000	**5.140,00**
CKE2M MULTI VS10 04 F15	MULTI VS10 04 F1	2	1,5	M2	2	40	40	2"	3"	650	550	979	108	204001	**5.419,00**

Grupos dobles trifásicos	Modelo Bomba	Uds.	P2 [kW]	Variador	Uds.	Bomba		Ø Válvulas Impulsión	Ø Colector Impulsión	Dimensiones			Peso [Kg]	Código	PVP €
						Asp.	Imp.			A	B	C			
CKE2 MULTI VS4 05 F07	MULTI VS4 05 F07	2	0,75	T2	2	25	25	1 1/4"	2"	650	550	915	72	204002	**4.777,00**
CKE2 MULTI VS4 07 F11	MULTI VS4 07 F11	2	1,1	T2	2	25	25	1 1/4"	2"	650	550	937	72	204003	**4.985,00**
CKE2 MULTI VS4 10 F15	MULTI VS4 10 F15	2	1,5	T2	2	25	25	1 1/4"	2"	650	550	1029	91	204004	**5.478,00**
CKE2 MULTI VS4 14 F22	MULTI VS4 14 F22	2	2,2	T2	2	25	25	1 1/4"	2"	650	550	1144	98	204005	**5.908,00**
CKE2 MULTI VS4 20 F30	MULTI VS4 20 F30	2	3	T3	2	25	25	1 1/4"	2"	650	550	1315	127	204006	**6.685,00**
CKE2 MULTI VS6 03 F07	MULTI VS6 03 F07	2	0,75	T2	2	32	32	1 1/4"	2"	650	550	883	74	204007	**4.713,00**
CKE2 MULTI VS6 05 F11	MULTI VS6 05 F11	2	1,1	T2	2	32	32	1 1/4"	2"	650	550	933	77	204008	**4.925,00**
CKE2 MULTI VS6 07 F15	MULTI VS6 07 F15	2	1,5	T2	2	32	32	1 1/4"	2"	650	550	989	91	204009	**5.299,00**
CKE2 MULTI VS6 10 F22	MULTI VS6 10 F22	2	2,2	T2	2	32	32	1 1/4"	2"	650	550	1093	98	204010	**5.734,00**
CKE2 MULTI VS6 14 F30	MULTI VS6 14 F30	2	3	T3	2	32	32	1 1/4"	2"	650	550	1235	127	204011	**6.304,00**
CKE2 MULTI VS6 18 F40	MULTI VS6 18 F40	2	4	T4	2	32	32	1 1/4"	2"	650	550	1344	149	204012	**6.831,00**
CKE2 MULTI VS6 22 F55	MULTI VS6 22 F55	2	5,5	T4	2	32	32	1 1/4"	2"	650	550	1455	180	204013	**8.752,00**
CKE2 MULTI VS10 03 F11	MULTI VS10 03 F11	2	1,1	T2	2	40	40	2"	3"	650	550	947	94	204014	**5.454,00**
CKE2 MULTI VS10 04 F15	MULTI VS10 04 F15	2	1,5	T2	2	40	40	2"	3"	650	550	979	108	204015	**5.732,00**
CKE2 MULTI VS10 06 F22	MULTI VS10 06 F22	2	2,2	T2	2	40	40	2"	3"	650	550	1047	118	204016	**6.070,00**
CKE2 MULTI VS10 08 F30	MULTI VS10 08 F30	2	3	T3	2	40	40	2"	3"	650	550	1155	142	204017	**6.532,00**
CKE2 MULTI VS10 09 F40	MULTI VS10 09 F40	2	4	T4	2	40	40	2"	3"	650	550	1191	156	203976	**6.870,00**
CKE2 MULTI VS10 11 F40	MULTI VS10 11 F40	2	4	T4	2	40	40	2"	3"	650	550	1244	161	204019	**7.181,00**
CKE2 MULTI VS10 15 F55	MULTI VS10 15 F55	2	5,5	T4	2	40	40	2"	3"	650	550	1455	269	204020	**9.219,00**
CKE2 MULTI VS15 02 F22	MULTI VS15 02 F22	2	2,2	T2	2	50	50	2"	4"	650	550	951	113	204023	**5.765,00**
CKE2 MULTI VS15 03 F30	MULTI VS15 03 F30	2	3	T3	2	50	50	2"	4"	650	550	1032	134	204024	**6.205,00**
CKE2 MULTI VS15 04 F40	MULTI VS15 04 F40	2	4	T4	2	50	50	2"	4"	650	550	1069	149	204025	**6.503,00**
CKE2 MULTI VS15 06 F55	MULTI VS15 06 F55	2	5,5	T4	2	50	50	2"	4"	650	550	1226	245	204026	**8.300,00**
CKE2 MULTI VS25 01 F22	MULTI VS25 01 F22	2	2,2	T2	2	65	65	2 1/2"	5"	650	550	708	168	204030	**7.789,00**
CKE2 MULTI VS25 02 F40	MULTI VS25 02 F40	2	4	T4	2	65	65	2 1/2"	5"	650	550	778	204	204031	**8.315,00**
CKE2 MULTI VS25 03 F55	MULTI VS25 03 F55	2	5,5	T4	2	65	65	2 1/2"	5"	650	550	1299	274	204032	**10.177,00**

Los equipos con colector de aspiración, tienen un incremento de 8% respecto a la versión de la tarifa.

Para corroborar la validez de este documento consulte la siguiente página web	
Código Seguro de Validación	**61e705588eec45f88ea7f2f5f0494641001**
Url de validación	*https://eamic.elda.es/absis/idi/arx/idiarxabsaweb/asp/verificadorfirma.asp*
Metadatos	**Origen: Origen administración Estado de elaboración: Copia auténtica de documento original**

Equipos de presión triples con variador de frecuencia

CKE3 MULTI

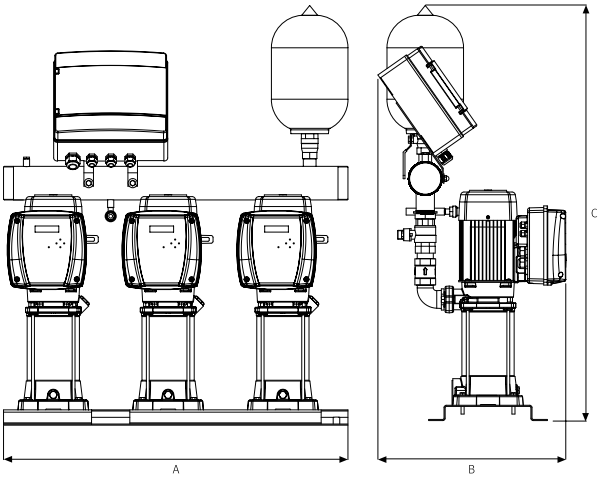

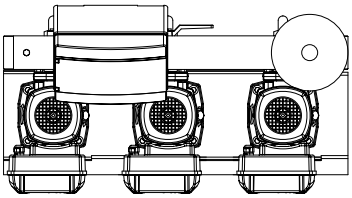

CKE3 MULTI VE

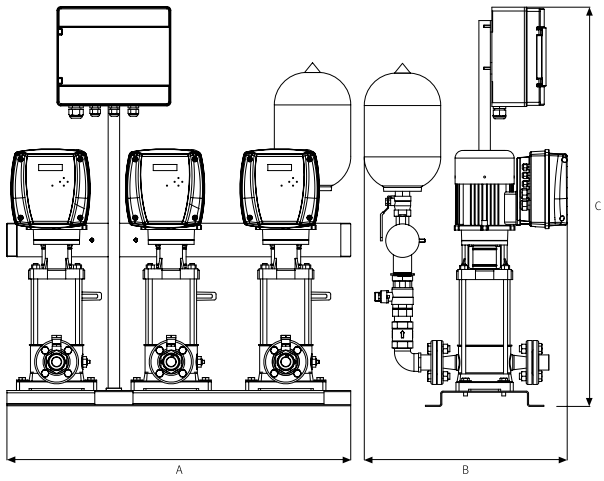

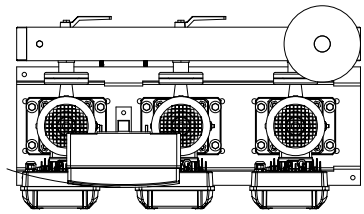

Tabla de características técnicas, dimensiones y precios

Grupos triples	Modelo Bomba	Uds.	P2 [kW]	Variador	Uds.	Bomba		Ø Válvulas Impulsión	Ø Colector Impulsión	Dimensiones			Peso [Kg]	Código	PVP €
						Asp.	Imp.			A	B	C			
CKE3 MULTI25 4	MULTI25 4	3	0,75	T2	3	1 1/4"	1 1/4"	1 1/4"	3"	900	440	997	82,5	176740	**3.598,00**
CKE3 MULTI25 5	MULTI25 5	3	0,92	T2	3	1 1/4"	1 1/4"	1 1/4"	3"	900	440	1016	84,5	176741	**3.680,00**
CKE3 MULTI35 4	MULTI35 4	3	1,1	T2	3	1 1/2"	1 1/4"	1 1/4"	3"	900	464	1044	99	176742	**3.800,00**
CKE3 MULTI35 5	MULTI35 5	3	1,5	T2	3	1 1/2"	1 1/4"	1 1/4"	3"	900	464	1067	107	176743	**3.913,00**
CKE3 MULTI35 6	MULTI35 6	3	2,2	T2	3	1 1/2"	1 1/4"	1 1/4"	3"	900	464	1093	109	176453	**4.107,00**
CKE3 MULTI35 8	MULTI35 8	3	3	T3	3	1 1/2"	1 1/4"	1 1/4"	3"	900	500	1142	130	176745	**4.794,00**
CKE3 MULTI35 10	MULTI35 10	3	4	T4	3	1 1/2"	1 1/4"	1 1/4"	3"	900	500	1170	151	176746	**5.610,00**
CKE3 MULTI55 4	MULTI55 4	3	2,2	T2	3	1 1/2"	1 1/4"	1 1/2"	3"	900	500	1149	117,5	176748	**4.109,00**
CKE3 MULTI55 6	MULTI55 6	3	3	T3	3	1 1/2"	1 1/4"	1 1/2"	3"	900	533	1228	144	176749	**5.036,00**
CKE3 MULTI55 7	MULTI55 7	3	4	T4	3	1 1/2"	1 1/4"	1 1/2"	3"	900	533	1272	157	176750	**5.278,00**

Colector de aspiración	Tipo de bombas	Diámetro colector	Valvulería	Bridas	Código	PVP €
KIT COL/ASP 03-35/55	MULTI 35 / MULTI 55	3"	1 1/2"	1 1/2"	205223	**371,00**

Grupos triples	Modelo Bomba	Uds.	P2 [kW]	Variador	Uds.	Bomba		Ø Válvulas Impulsión	Ø Colector Impulsión	Dimensiones			Peso [Kg]	Código	PVP €
						Asp.	Imp.			A	B	C			
CKE3 MULTI VE 94/6	MULTI VE 94/6	3	1,5	T2	3	44	44	2"	3"	900	550	1038	126	203942	**6.405,00**
CKE3 MULTI VE 94/8	MULTI VE 94/8	3	2,2	T2	3	44	44	2"	3"	900	550	1138	137	203943	**7.100,00**
CKE3 MULTI VE 94/11	MULTI VE 94/11	3	3	T3	3	44	44	2"	3"	900	550	1310	187	203944	**8.230,00**
CKE3 MULTI VE 121/3	MULTI VE 121/3	3	4	T4	3	50	50	2"	4"	900	550	1147	234	203945	**7.385,00**
CKE3 MULTI VE 121/5	MULTI VE 121/5	3	5,5	T4	3	50	50	2"	4"	900	550	1295	300	203946	**9.432,00**

Para más información, consultar prestaciones de la bomba en el catálogo.
Los equipos con colector de aspiración, tienen un incremento de 8% respecto a la versión de la tarifa.

Para corroborar la validez de este documento consulte la siguiente página web	
Código Seguro de Validación	61e705588eec45f88ea7f2f5f0494641001
Url de validación	https://eamic.elda.es/absis/idi/arx/idiarxabsaweb/asp/verificadorfirma.asp
Metadatos	Origen: Origen administración Estado de elaboración: Copia auténtica de documento original

CKE 3 MULTI VS

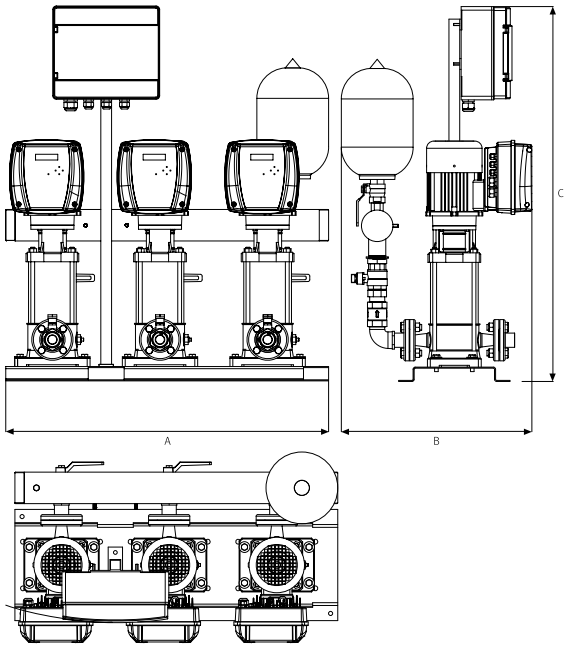

Tabla de características técnicas, dimensiones y precios

Grupos triples	Modelo Bomba	Uds.	P2 [kW]	Variador	Uds.	Bomba		Ø Válvulas Impulsión	Ø Colector Impulsión	Dimensiones			Peso [Kg]	Código	PVP €
						Asp.	Imp.			A	B	C			
CKE3 MULTI VS4 05 F07	MULTI VS4 05 F07	3	0,75	T2	3	25	25	1 1/4"	2"	900	550	915	108	204036	**6.842,00**
CKE3 MULTI VS4 07 F11	MULTI VS4 07 F11	3	1,1	T2	3	25	25	1 1/4"	2"	900	550	937	108	204037	**7.152,00**
CKE3 MULTI VS4 10 F15	MULTI VS4 10 F15	3	1,5	T2	3	25	25	1 1/4"	2"	900	550	1029	137	204038	**7.891,00**
CKE3 MULTI VS4 14 F22	MULTI VS4 14 F22	3	2,2	T2	3	25	25	1 1/4"	2"	900	550	1144	148	204039	**8.537,00**
CKE3 MULTI VS4 20 F30	MULTI VS4 20 F30	3	3	T3	3	25	25	1 1/4"	2"	900	550	1315	191	204040	**9.702,00**
CKE3 MULTI VS6 03 F07	MULTI VS6 03 F07	3	0,75	T2	3	32	32	1 1/4"	2"	900	550	883	112	204041	**6.745,00**
CKE3 MULTI VS6 05 F11	MULTI VS6 05 F11	3	1,1	T2	3	32	32	1 1/4"	2"	900	550	933	115	204042	**7.062,00**
CKE3 MULTI VS6 07 F15	MULTI VS6 07 F15	3	1,5	T2	3	32	32	1 1/4"	2"	900	550	989	137	204043	**7.623,00**
CKE3 MULTI VS6 10 F22	MULTI VS6 10 F22	3	2,2	T2	3	32	32	1 1/4"	2"	900	550	1093	148	204044	**8.276,00**
CKE3 MULTI VS6 14 F30	MULTI VS6 14 F30	3	3	T3	3	32	32	1 1/4"	2"	900	550	1235	191	204045	**9.130,00**
CKE3 MULTI VS6 18 F40	MULTI VS6 18 F40	3	4	T4	3	32	32	1 1/4"	2"	900	550	1344	223	204046	**9.923,00**
CKE3 MULTI VS6 22 F55	MULTI VS6 22 F55	3	5,5	T4	3	32	32	1 1/4"	2"	900	550	1455	270	204047	**12.804,00**
CKE3 MULTI VS10 03 F11	MULTI VS10 03 F11	3	1,1	T2	3	40	40	2"	3"	900	550	947	140	204048	**7.855,00**
CKE3 MULTI VS10 04 F15	MULTI VS10 04 F15	3	1,5	T2	3	40	40	2"	3"	900	550	979	162	204049	**8.273,00**
CKE3 MULTI VS10 06 F22	MULTI VS10 06 F22	3	2,2	T2	3	40	40	2"	3"	900	550	1047	176	204050	**8.780,00**
CKE3 MULTI VS10 08 F30	MULTI VS10 08 F30	3	3	T3	3	40	40	2"	3"	900	550	1155	212	204051	**9.473,00**
CKE3 MULTI VS10 09 F40	MULTI VS10 09 F40	3	4	T4	3	40	40	2"	3"	900	550	1191	234	204018	**9.980,00**
CKE3 MULTI VS10 11 F40	MULTI VS10 11 F40	3	4	T4	3	40	40	2"	3"	900	550	1244	241	204053	**10.448,00**
CKE3 MULTI VS10 15 F55	MULTI VS10 15 F55	3	5,5	T4	3	40	40	2"	3"	900	550	1455	403	204054	**13.504,00**
CKE3 MULTI VS15 02 F22	MULTI VS15 02 F22	3	2,2	T2	3	50	50	2"	4"	900	550	951	169	204057	**8.323,00**
CKE3 MULTI VS15 03 F30	MULTI VS15 03 F30	3	3	T3	3	50	50	2"	4"	900	550	1032	202	204058	**8.984,00**
CKE3 MULTI VS15 04 F40	MULTI VS15 04 F40	3	4	T4	3	50	50	2"	4"	900	550	1069	223	204059	**9.430,00**
CKE3 MULTI VS15 06 F55	MULTI VS15 06 F55	3	5,5	T4	3	50	50	2"	4"	900	550	1226	367	204060	**12.127,00**
CKE3 MULTI VS25 01 F22	MULTI VS25 01 F22	3	2,2	T2	3	65	65	2 1/2"	5"	900	550	708	252	204064	**11.359,00**
CKE3 MULTI VS25 02 F40	MULTI VS25 02 F40	3	4	T4	3	65	65	2 1/2"	5"	900	550	778	306	204065	**12.147,00**
CKE3 MULTI VS25 03 F55	MULTI VS25 03 F55	3	5,5	T4	3	65	65	2 1/2"	5"	900	550	1299	410	204066	**14.940,00**

Los equipos con colector de aspiración, tienen un incremento de 8% respecto a la versión de la tarifa.

Para corroborar la validez de este documento consulte la siguiente página web	
Código Seguro de Validación	61e705588eec45f88ea7f2f5f0494641001
Url de validación	https://eamic.elda.es/absis/idi/arx/idiarxabsaweb/asp/verificadorfirma.asp
Metadatos	Origen: Origen administración Estado de elaboración: Copia auténtica de documento original

Equipos de presión cuádruples con variador de frecuencia

CKE4 MULTI

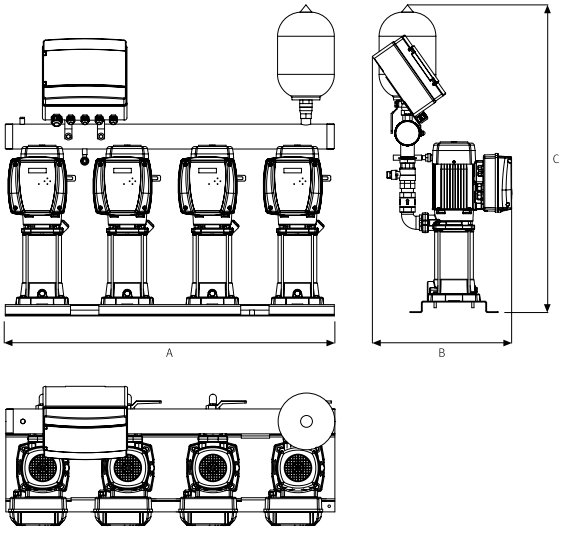

CKE4 MULTI VE

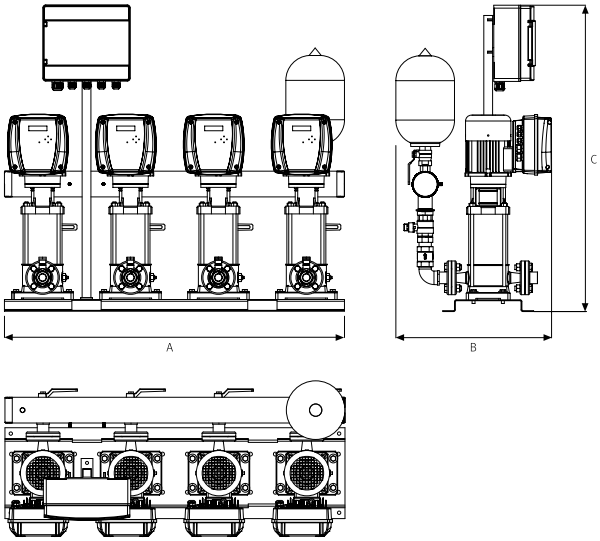

Tabla de características técnicas, dimensiones y precios

Grupos cuádruples	Modelo Bomba	Uds.	P2 [kW]	Variador	Uds.	Bomba		Ø Válvulas Impulsión	Ø Colector Impulsión	Dimensiones			Peso [Kg]	Código	PVP €
						Asp.	Imp.			A	B	C			
CKE4 MULTI25 4	MULTI25 4	4	0,75	T2	4	1 1/4"	1 1/4"	1 1/4"	3"	1160	440	997	109	184497	**4.609,00**
CKE4 MULTI25 5	MULTI25 5	4	0,92	T2	4	1 1/4"	1 1/4"	1 1/4"	3"	1160	440	1016	111	184498	**4.719,00**
CKE4 MULTI35 4	MULTI35 4	4	1,1	T2	4	1 1/2"	1 1/4"	1 1/4"	3"	1160	464	1044	130,5	176775	**4.877,00**
CKE4 MULTI35 5	MULTI35 5	4	1,5	T2	4	1 1/2"	1 1/4"	1 1/4"	3"	1160	464	1067	141,5	176776	**5.030,00**
CKE4 MULTI35 6	MULTI35 6	4	2,2	T2	4	1 1/2"	1 1/4"	1 1/4"	3"	1160	464	1093	144	176777	**5.287,00**
CKE4 MULTI35 8	MULTI35 8	4	3	T3	4	1 1/2"	1 1/4"	1 1/4"	3"	1160	500	1142	171,5	176778	**6.206,00**
CKE4 MULTI35 10	MULTI35 10	4	4	T4	4	1 1/2"	1 1/4"	1 1/4"	4"	1160	500	1170	198	202199	**7.295,00**
CKE4 MULTI55 4	MULTI55 4	4	2,2	T2	4	1 1/2"	1 1/4"	1 1/2"	4"	1160	500	1149	155,5	176781	**5.289,00**
CKE4 MULTI55 6	MULTI55 6	4	3	T3	4	1 1/2"	1 1/4"	1 1/2"	4"	1160	533	1228	191	176782	**6.525,00**
CKE4 MULTI55 7	MULTI55 7	4	4	T4	4	1 1/2"	1 1/4"	1 1/2"	4"	1160	533	1272	208	173508	**6.850,00**

Grupos cuádruples	Modelo Bomba	Uds.	P2 [kW]	Variador	Uds.	Bomba		Ø Válvulas Impulsión	Ø Colector Impulsión	Dimensiones			Peso [Kg]	Código	PVP €
						Asp.	Imp.			A	B	C			
CKE4 MULTI VE 94/6	MULTI VE 94/6	4	1,5	T2	4	44	44	2"	3"	1160	550	1038	168	203947	**8.341,00**
CKE4 MULTI VE 94/8	MULTI VE 94/8	4	2,2	T2	4	44	44	2"	3"	1160	550	1138	182	203948	**9.266,00**
CKE4 MULTI VE 94/11	MULTI VE 94/11	4	3	T3	4	44	44	2"	3"	1160	550	1310	250	203949	**10.772,00**
CKE4 MULTI VE 121/3	MULTI VE 121/3	4	4	T4	4	50	50	2"	4"	1160	550	1147	312	203950	**9.647,00**
CKE4 MULTI VE 121/5	MULTI VE 121/5	4	5,5	T4	4	50	50	2"	4"	1160	550	1295	400	203951	**12.376,00**

Para más información, consultar prestaciones de la bomba en el catálogo.

Los equipos con colector de aspiración, tienen un incremento de 8% respecto a la versión de la tarifa.

Para corroborar la validez de este documento consulte la siguiente página web	
Código Seguro de Validación	61e705588eec45f88ea7f2f5f0494641001
Url de validación	https://eamic.elda.es/absis/idi/arx/idiarxabsaweb/asp/verificadorfirma.asp
Metadatos	Origen: Origen administración Estado de elaboración: Copia auténtica de documento original

CKE4 MULTI VS

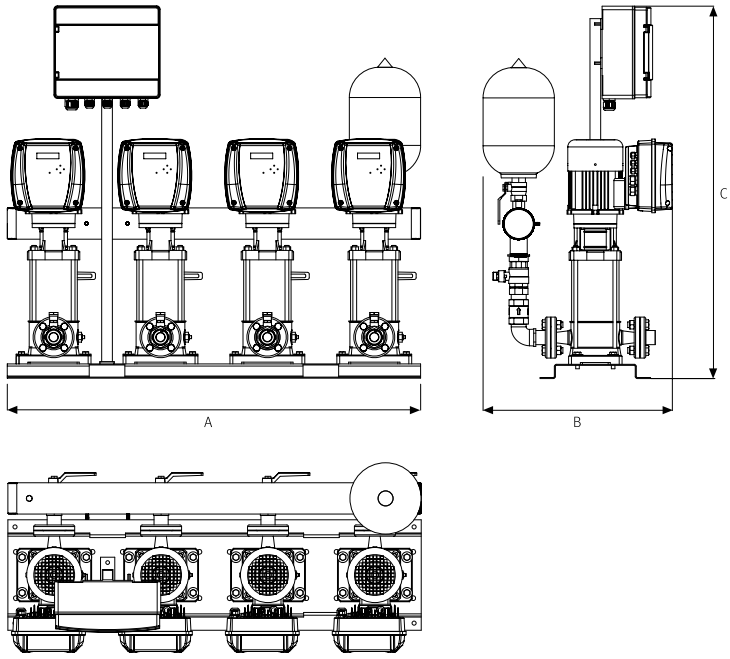

Tabla de características técnicas, dimensiones y precios

Grupos cuádruples	Modelo Bomba	Uds.	P2 [kW]	Variador	Uds.	Bomba		Ø Válvulas Impulsión	Ø Colector Impulsión	Dimensiones			Peso [Kg]	Código	PVP €
						Asp.	Imp.			A	B	C			
CKE4 MULTI VS4 05 F07	MULTI VS4 05 F07	4	0,75	T2	4	25	25	1 1/4"	2"	1160	550	915	144	204070	**8.907,00**
CKE4 MULTI VS4 07 F11	MULTI VS4 07 F11	4	1,1	T2	4	25	25	1 1/4"	2"	1160	550	937	144	204071	**9.321,00**
CKE4 MULTI VS4 10 F15	MULTI VS4 10 F15	4	1,5	T2	4	25	25	1 1/4"	2"	1160	550	1029	182	204072	**10.306,00**
CKE4 MULTI VS4 14 F22	MULTI VS4 14 F22	4	2,2	T2	4	25	25	1 1/4"	2"	1160	550	1144	197	204073	**11.168,00**
CKE4 MULTI VS4 20 F30	MULTI VS4 20 F30	4	3	T3	4	25	25	1 1/4"	2"	1160	550	1315	254	204074	**12.720,00**
CKE4 MULTI VS6 03 F07	MULTI VS6 03 F07	4	0,75	T2	4	32	32	1 1/4"	2"	1160	550	883	149	204075	**8.778,00**
CKE4 MULTI VS6 05 F11	MULTI VS6 05 F11	4	1,1	T2	4	32	32	1 1/4"	2"	1160	550	933	154	204076	**9.202,00**
CKE4 MULTI VS6 07 F15	MULTI VS6 07 F15	4	1,5	T2	4	32	32	1 1/4"	2"	1160	550	989	182	204077	**9.949,00**
CKE4 MULTI VS6 10 F22	MULTI VS6 10 F22	4	2,2	T2	4	32	32	1 1/4"	2"	1160	550	1093	197	204078	**10.820,00**
CKE4 MULTI VS6 14 F30	MULTI VS6 14 F30	4	3	T3	4	32	32	1 1/4"	2"	1160	550	1235	254	204079	**11.958,00**
CKE4 MULTI VS6 18 F40	MULTI VS6 18 F40	4	4	T4	4	32	32	1 1/4"	2"	1160	550	1344	298	204080	**13.016,00**
CKE4 MULTI VS6 22 F55	MULTI VS6 22 F55	4	5,5	T4	4	32	32	1 1/4"	2"	1160	550	1455	360	204081	**16.858,00**
CKE4 MULTI VS10 03 F11	MULTI VS10 03 F11	4	1,1	T2	4	40	40	2"	3"	1160	550	947	187	204082	**10.258,00**
CKE4 MULTI VS10 04 F15	MULTI VS10 04 F15	4	1,5	T2	4	40	40	2"	3"	1160	550	979	216	204083	**10.815,00**
CKE4 MULTI VS10 06 F22	MULTI VS10 06 F22	4	2,2	T2	4	40	40	2"	3"	1160	550	1047	235	204084	**11.492,00**
CKE4 MULTI VS10 08 F30	MULTI VS10 08 F30	4	3	T3	4	40	40	2"	3"	1160	550	1155	283	204085	**12.415,00**
CKE4 MULTI VS10 09 F40	MULTI VS10 09 F40	4	4	T4	4	40	40	2"	3"	1160	550	1191	312	204052	**13.091,00**
CKE4 MULTI VS10 11 F40	MULTI VS10 11 F40	4	4	T4	4	40	40	2"	3"	1160	550	1244	322	204087	**13.715,00**
CKE4 MULTI VS10 15 F55	MULTI VS10 15 F55	4	5,5	T4	4	40	40	2"	3"	1160	550	1455	538	204088	**17.790,00**
CKE4 MULTI VS15 02 F22	MULTI VS15 02 F22	4	2,2	T2	4	50	50	2"	4"	1160	550	951	226	204091	**10.882,00**
CKE4 MULTI VS15 03 F30	MULTI VS15 03 F30	4	3	T3	4	50	50	2"	4"	1160	550	1032	269	204092	**11.763,00**
CKE4 MULTI VS15 04 F40	MULTI VS15 04 F40	4	4	T4	4	50	50	2"	4"	1160	550	1069	298	204093	**12.358,00**
CKE4 MULTI VS15 06 F55	MULTI VS15 06 F55	4	5,5	T4	4	50	50	2"	4"	1160	550	1226	490	204094	**15.953,00**
CKE4 MULTI VS25 01 F22	MULTI VS25 01 F22	4	2,2	T2	4	65	65	2 1/2"	5"	1160	550	708	336	204098	**14.929,00**
CKE4 MULTI VS25 02 F40	MULTI VS25 02 F40	4	4	T4	4	65	65	2 1/2"	5"	1160	550	778	408	204099	**15.981,00**
CKE4 MULTI VS25 03 F55	MULTI VS25 03 F55	4	5,5	T4	4	65	65	2 1/2"	5"	1160	550	1299	547	204100	**19.705,00**

Para corroborar la validez de este documento consulte la siguiente página web	
Código Seguro de Validación	61e705588eec45f88ea7f2f5f0494641001
Url de validación	https://eamic.elda.es/absis/idi/arx/idiarxabsaweb/asp/verificadorfirma.asp
Metadatos	Origen: Origen administración Estado de elaboración: Copia auténtica de documento original

Sistemas a velocidad variable CKD Multi VE y Multi VS (2 bombas)

CKD Multi VE y Multi VS

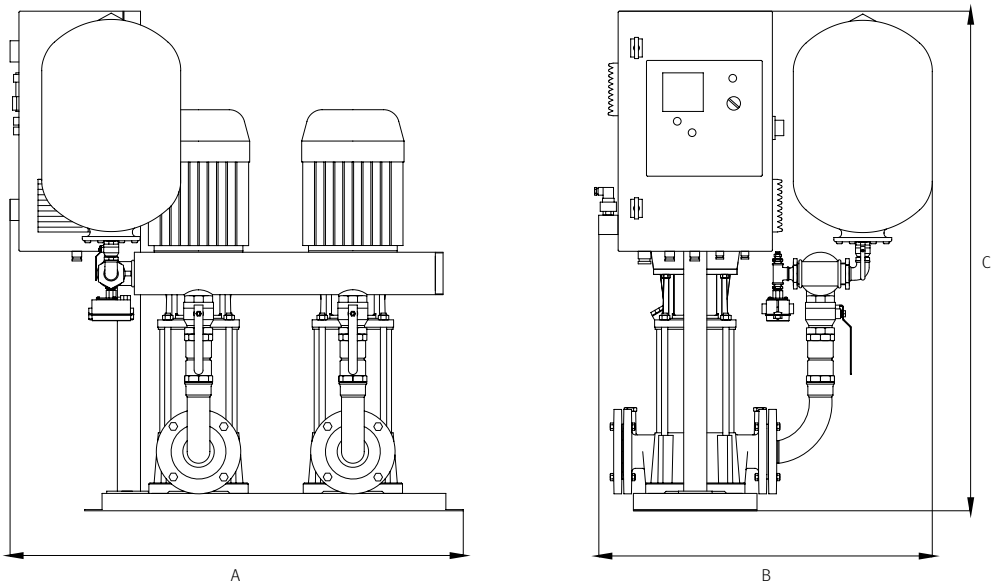

Tabla de características técnicas, dimensiones y precios

Modelo	Q máx. [m³/h]	Altura máx. [mca]	N.º Bombas	I [A] 3~400 V	P2 [kW]	Cuadro Eléctrico	Conexiones bomba Ø Asp.	Conexiones bomba Ø Imp.	Ø Válv.	Colector Ø Imp.	Dimensiones A	Dimensiones B	Dimensiones C	Peso [Kg]	Código	PVP €
CKDA MULTI VE 121/6	60	95	2	15,8	2 X 7,5	NCKA2.07	2"	2"	2"	4"	1100	1100	1250	160	181484	**10.978,00**
CKDA MULTI VE 121/7	60	110	2	18,5	2 X 9,2	NCKA2.11	2"	2"	2"	4"	1100	1100	1250	165	181485	**12.226,00**
CKDA MULTI VE 121/8	60	130	2	23,1	2 X 11	NCKA2.11	2"	2"	2"	4"	1100	1100	1250	170	181486	**12.514,00**

Modelo	Q máx. [m³/h]	Altura máx. [mca]	N.º Bombas	I [A] 3~400 V	P2 [kW]	Cuadro Eléctrico	Conexiones bomba Ø Asp.	Conexiones bomba Ø Imp.	Ø Válv.	Colector Ø Imp.	Dimensiones A	Dimensiones B	Dimensiones C	Peso [Kg]	Código	PVP €
CKDA MULTI VS10 17 F75	26,4	193,9	2	13,2	2 X 7,5	NCKA2.07	40	40	2"	3"	1100	1100	1250	284	204021	**15.020,00**
CKDA MULTI VS10 21 F75	26,4	239,5	2	13,2	2 X 7,5	NCKA2.07	40	40	2"	3"	1100	1100	1350	293	204022	**15.536,00**
CKDA MULTI VS15 08 F75	45	116,9	2	13,2	2 X 7,5	NCKA2.07	50	50	2"	4"	1100	1100	1250	262	204027	**13.764,00**
CKDA MULTI VS15 11 F110	45	160,8	2	21	2 X 11	NCKA2.11	50	50	2"	4"	1100	1100	1250	452	204028	**17.382,00**
CKDA MULTI VS15 17 F150	45	248,5	2	28,2	2 X 15	NCKA2.15	50	50	2"	4"	1100	1100	1400	497	204029	**18.943,00**
CKDA MULTI VS25 04 F75	70	82,8	2	13,2	2 X 7,5	NCKA2.07	65	65	2 1/2"	5"	1100	1100	1250	291	204033	**15.793,00**
CKDA MULTI VS25 06 F110	70	124,2	2	21	2 X 11	NCKA2.11	65	65	2 1/2"	5"	1100	1100	1400	495	204034	**19.949,00**
CKDA MULTI VS25 08 F150	70	165,6	2	28,2	2 X 15	NCKA2.15	65	65	2 1/2"	5"	1100	1100	1500	555	204035	**21.557,00**

Los equipos con colector de aspiración, tienen un incremento de 8% respecto a la versión de la tarifa.

Para corroborar la validez de este documento consulte la siguiente página web	
Código Seguro de Validación	61e705588eec45f88ea7f2f5f0494641001
Url de validación	https://eamic.elda.es/absis/idi/arx/idiarxabsaweb/asp/verificadorfirma.asp
Metadatos	Origen: Origen administración Estado de elaboración: Copia auténtica de documento original

Sistemas a velocidad variable CKT Multi VE y Multi VS (3 bombas)

CKT Multi VE y Multi VS

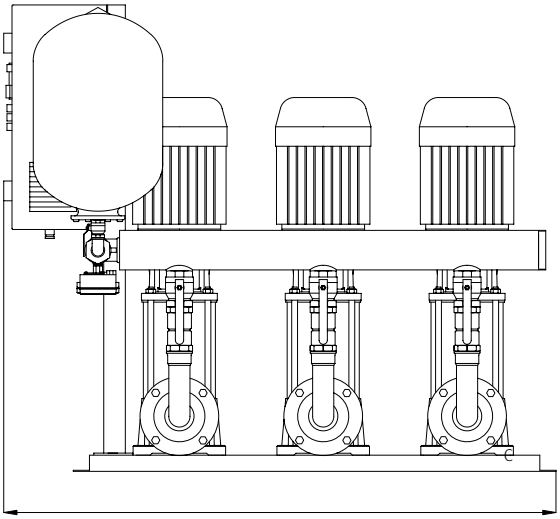

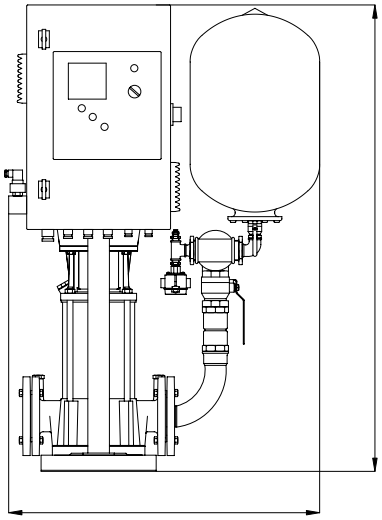

Tabla de características técnicas, dimensiones y precios

Modelo	Q máx. [m³/h]	Altura máx. [mca]	N.º Bombas	I [A] 3~400 V	P2 [kW]	Cuadro Eléctrico	Conexiones bomba		Ø Válv.	Colector Ø Imp.	Dimensiones			Peso [Kg]	Código	PVP €
							Ø Asp.	Ø Imp.			A	B	C			
CKTA MULTI VE 121/6	90	95	3	15,8	3 X 7,5	NCKA3.07	2"	2"	2"	4"	1350	1100	1250	206	181552	**14.547,00**
CKTA MULTI VE 121/7	90	110	3	18,5	3 X 9,2	NCKA3.11	2"	2"	2"	4"	1350	1100	1250	213	181553	**15.618,00**
CKTA MULTI VE 121/8	90	130	3	23,1	3 X 11	NCKA3.11	2"	2"	2"	4"	1350	1100	1250	220	181554	**16.127,00**

Modelo	Q máx. [m³/h]	Altura máx. [mca]	N.º Bombas	I [A] 3~400 V	P2 [kW]	Cuadro Eléctrico	Conexiones bomba		Ø Válv.	Colector Ø Imp.	Dimensiones			Peso [Kg]	Código	PVP €
							Ø Asp.	Ø Imp.			A	B	C			
CKTA MULTI VS10 17 F75	39,6	193,9	3	13,2	3 X 7,5	NCKA3.07	40	40	2"	3"	1350	1100	1250	425	204055	**20.611,00**
CKTA MULTI VS10 21 F75	39,6	239,5	3	13,2	3 X 7,5	NCKA3.07	40	40	2"	3"	1350	1100	1350	440	204056	**21.385,00**
CKTA MULTI VS15 08 F75	67,5	116,9	3	13,2	3 X 7,5	NCKA3.07	50	50	2"	4"	1350	1100	1250	393	204061	**18.727,00**
CKTA MULTI VS15 11 F110	67,5	160,8	3	21	3 X 11	NCKA3.11	50	50	2"	4"	1350	1100	1250	677	204062	**23.430,00**
CKTA MULTI VS15 17 F150	67,5	248,5	3	28,2	3 X 15	NCKA3.15	50	50	2"	4"	1350	1100	1400	746	204063	**25.771,00**
CKTA MULTI VS25 04 F75	105	82,8	3	13,2	3 X 7,5	NCKA3.07	65	65	2 1/2"	5"	1350	1100	1250	436	204067	**21.770,00**
CKTA MULTI VS25 06 F110	105	124,2	3	21	3 X 11	NCKA3.11	65	65	2 1/2"	5"	1350	1100	1400	742	204068	**27.280,00**
CKTA MULTI VS25 08 F150	105	165,6	3	28,2	3 X 15	NCKA3.15	65	65	2 1/2"	5"	1350	1100	1500	832	204069	**29.693,00**

Los equipos con colector de aspiración, tienen un incremento de 8% respecto a la versión de la tarifa.

Para corroborar la validez de este documento consulte la siguiente página web	
Código Seguro de Validación	61e705588eec45f88ea7f2f5f0494641001
Url de validación	https://eamic.elda.es/absis/idi/arx/idiarxabsaweb/asp/verificadorfirma.asp
Metadatos	Origen: Origen administración Estado de elaboración: Copia auténtica de documento original

Sistemas a velocidad variable CKC Multi VE y Multi VS (4 bombas)

CKC Multi VE y Multi VS

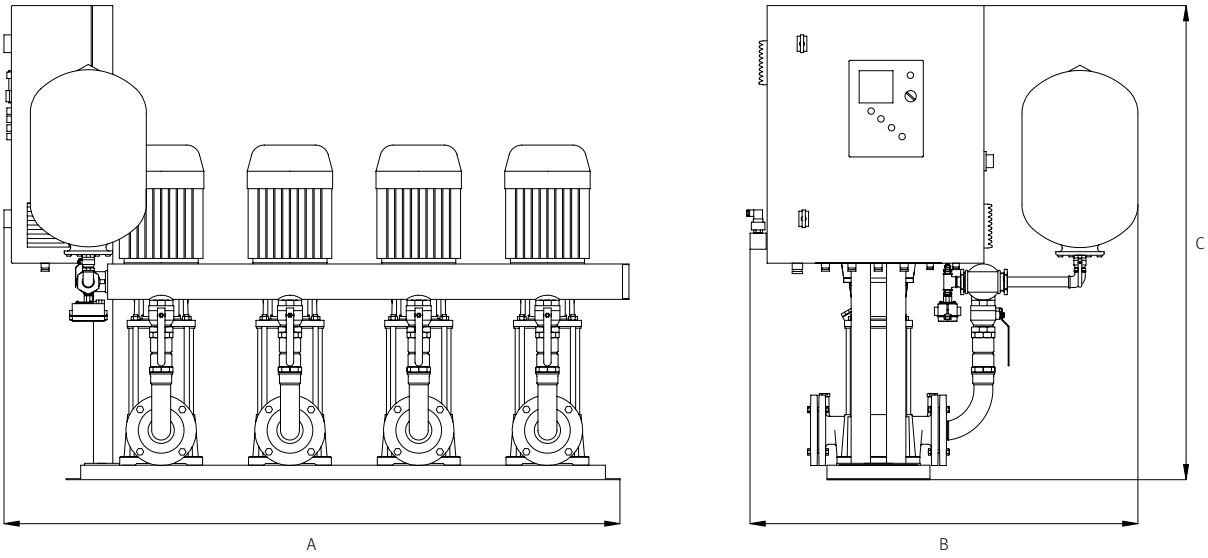

Tabla de características técnicas, dimensiones y precios

Modelo	Q máx. [m³/h]	Altura máx. [mca]	N.º Bombas	I [A] 3~400 V	P2 [kW]	Cuadro Eléctrico	Conexiones bomba		Ø Válv.	Colector Ø Imp.	Dimensiones			Peso [Kg]	Código	PVP €
							Ø Asp.	Ø Imp.			A	B	C			
CKCA MULTI VE 121/6	120	95	4	15,8	4 X 7,5	NCKA4.07	2"	2"	2"	4"	1850	1200	1350	160	181618	**17.286,00**
CKCA MULTI VE 121/7	120	110	4	18,5	4 X 9,2	NCKA4.11	2"	2"	2"	4"	1850	1200	1350	165	181619	**19.404,00**
CKCA MULTI VE 121/8	120	130	4	23,1	4 X 11	NCKA4.11	2"	2"	2"	4"	1850	1200	1350	170	181620	**20.081,00**

Modelo	Q máx. [m³/h]	Altura máx. [mca]	N.º Bombas	I [A] 3~400 V	P2 [kW]	Cuadro Eléctrico	Conexiones bomba		Ø Válv.	Colector Ø Imp.	Dimensiones			Peso [Kg]	Código	PVP €
							Ø Asp.	Ø Imp.			A	B	C			
CKCA MULTI VS10 17 F75	52,8	193,9	4	13,2	4 X 7,5	NCKA4.07	40	40	2"	3"	1600	1100	1250	567	204089	**25.371,00**
CKCA MULTI VS10 21 F75	52,8	239,5	4	13,2	4 X 7,5	NCKA4.07	40	40	2"	3"	1600	1100	1350	586	204090	**26.402,00**
CKCA MULTI VS15 08 F75	90	116,9	4	13,2	4 X 7,5	NCKA4.07	50	50	2"	4"	1600	1100	1250	524	204095	**22.858,00**
CKCA MULTI VS15 11 F110	90	160,8	4	21	4 X 11	NCKA4.11	50	50	2"	4"	1600	1100	1250	903	204096	**29.818,00**
CKCA MULTI VS15 17 F150	90	248,5	4	28,2	4 X 15	NCKA4.15	50	50	2"	4"	1600	1100	1400	994	204097	**32.939,00**
CKCA MULTI VS25 04 F75	140	82,8	4	13,2	4 X 7,5	NCKA4.07	65	65	2 1/2"	5"	1600	1100	1250	581	204101	**26.916,00**
CKCA MULTI VS25 06 F110	140	124,2	4	21	4 X 11	NCKA4.11	65	65	2 1/2"	5"	1600	1100	1400	989	204102	**34.951,00**
CKCA MULTI VS25 08 F150	140	165,6	4	28,2	4 X 15	NCKA4.15	65	65	2 1/2"	5"	1600	1100	1500	1109	204103	**38.168,00**

Los equipos con colector de aspiración, tienen un incremento de 8% respecto a la versión de la tarifa.

Para corroborar la validez de este documento consulte la siguiente página web	
Código Seguro de Validación	**61e705588eec45f88ea7f2f5f0494641001**
Url de validación	*https://eamic.elda.es/absis/idi/arx/idiarxabsaweb/asp/verificadorfirma.asp*
Metadatos	**Origen: Origen administración Estado de elaboración: Copia auténtica de documento original**

Equipos de presión simples

CPE1 MULTI

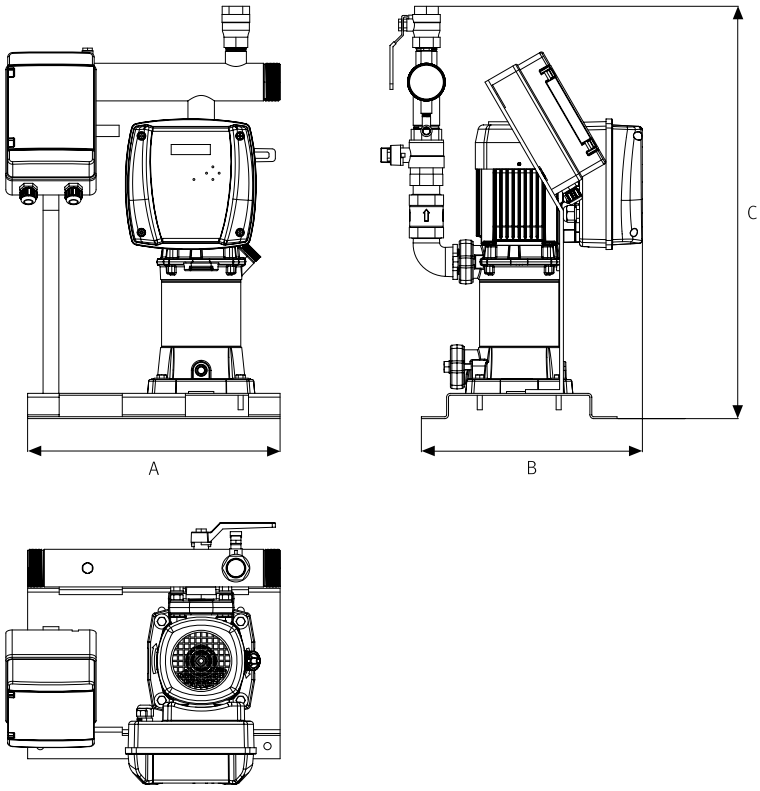

Tabla de características técnicas, dimensiones y precios

Grupos simples monofásicos	Modelo Bomba	Uds.	P2 [kW]	Bomba		Ø Válvulas Impulsión	Ø Colector Impulsión	Dimensiones			Peso [Kg]	Acumulador recomendado*	Código	PVP €
				Asp.	Imp.			A	B	C				
CPE1M MULTI25 4	MULTI25 4	1	0,75	1 1/4"	1 1/4"	1 1/4"	2"	400	419	577	28	150 B90 10	177638	**1.025,00**
CPE1M MULTI25 5	MULTI25 5	1	0,92	1 1/4"	1 1/4"	1 1/4"	2"	400	419	577	29	150 B90 10	177639	**1.041,00**
CPE1M MULTI35 4	MULTI35 4	1	1,1	1 1/2"	1 1/4"	1 1/4"	2"	400	445	577	33,5	200 B90 10	177640	**1.091,00**
CPE1M MULTI35 5	MULTI35 5	1	1,5	1 1/2"	1 1/4"	1 1/4"	2"	400	445	577	36	200 B90 10	177641	**1.132,00**

Grupos simples trifásicos	Modelo Bomba	Uds.	P2 [kW]	Bomba		Ø Válvulas Impulsión	Ø Colector Impulsión	Dimensiones			Peso [Kg]	Acumulador recomendado*	Código	PVP €
				Asp.	Imp.			A	B	C				
CPE1 MULTI25 4	MULTI25 4	1	0,75	1 1/4"	1 1/4"	1 1/4"	2"	400	419	577	28	150 B90 10	177622	**1.024,00**
CPE1 MULTI25 5	MULTI25 5	1	0,92	1 1/4"	1 1/4"	1 1/4"	2"	400	419	577	29	150 B90 10	177624	**1.038,00**
CPE1 MULTI35 4	MULTI35 4	1	1,1	1 1/2"	1 1/4"	1 1/4"	2"	400	445	577	33,5	200 B90 10	177626	**1.087,00**
CPE1 MULTI35 5	MULTI35 5	1	1,5	1 1/2"	1 1/4"	1 1/4"	2"	400	445	577	36	200 B90 10	177628	**1.122,00**
CPE1 MULTI35 6	MULTI35 6	1	2,2	1 1/2"	1 1/4"	1 1/4"	2"	400	445	577	36,5	300 B160 10	177630	**1.153,00**
CPE1 MULTI35 8	MULTI35 8	1	3	1 1/2"	1 1/4"	1 1/4"	2"	400	481	577	43,5	300 B160 10	177631	**1.392,00**
CPE1 MULTI55 4	MULTI55 4	1	2,2	1 1/2"	1 1/4"	1 1/2"	3"	400	476	577	40	500 B160 10	177635	**1.176,00**
CPE1 MULTI55 6	MULTI55 6	1	3	1 1/2"	1 1/4"	1 1/2"	3"	400	513	577	49	500 B160 10	177636	**1.375,00**
CPE1 MULTI55 7	MULTI55 7	1	4	1 1/2"	1 1/4"	1 1/2"	3"	400	513	577	53	700 AMR 10	177637	**1.453,00**

Para más información, consultar prestaciones de la bomba en el catálogo.

*** El acumulador no está incluido en el precio.**

Los equipos con colector de aspiración, tienen un incremento de 8% respecto a la versión de la tarifa.

Para corroborar la validez de este documento consulte la siguiente página web	
Código Seguro de Validación	61e705588eec45f88ea7f2f5f0494641001
Url de validación	https://eamic.elda.es/absis/idi/arx/idiarxabsaweb/asp/verificadorfirma.asp
Metadatos	Origen: Origen administración Estado de elaboración: Copia auténtica de documento original

Equipos de presión dobles, sin colector de aspiración

CPE2 MULTI

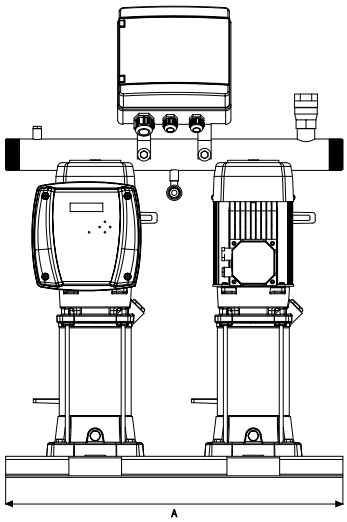

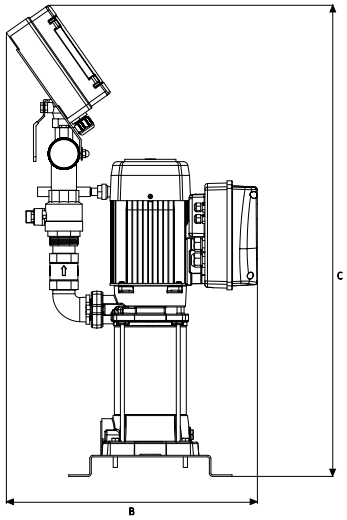

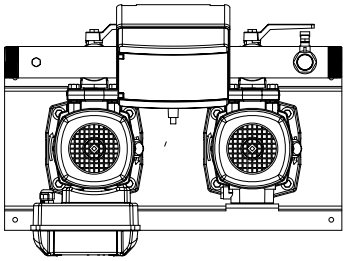

Tabla de características técnicas, dimensiones y precios

Grupos dobles monofásicos	Modelo Bomba	Uds.	P2 [kW]	Bomba		Ø Válvulas Impulsión	Ø Colector Impulsión	Dimensiones			Peso [Kg]	Acumulador recomendado*	Código	PVP €
				Asp.	Imp.			A	B	C				
CPE2M MULTI25 4	MULTI25 4	2	0,75	1 1/4"	1 1/4"	1 1/4"	2"	640	360	820	49,5	150 B90 10	177290	**1.779,00**
CPE2M MULTI25 5	MULTI25 5	2	0,92	1 1/4"	1 1/4"	1 1/4"	2"	640	360	840	50,5	150 B90 10	177293	**1.809,00**
CPE2M MULTI35 4	MULTI35 4	2	1,1	1 1/2"	1 1/4"	1 1/4"	2"	640	395	854	60	200 B90 10	177296	**1.906,00**
CPE2M MULTI35 5	MULTI35 5	2	1,5	1 1/2"	1 1/4"	1 1/4"	2"	640	395	877	65	200 B90 10	177299	**1.990,00**

Grupos dobles trifásicos	Modelo Bomba	Uds.	P2 [kW]	Bomba		Ø Válvulas Impulsión	Ø Colector Impulsión	Dimensiones			Peso [Kg]	Acumulador recomendado*	Código	PVP €
				Asp.	Imp.			A	B	C				
CPE2 MULTI25 4	MULTI25 4	2	0,75	1 1/4"	1 1/4"	1 1/4"	2"	640	360	820	49,5	150 B90 10	177289	**1.764,00**
CPE2 MULTI25 5	MULTI25 5	2	0,92	1 1/4"	1 1/4"	1 1/4"	2"	640	360	840	50,5	150 B90 10	177292	**1.791,00**
CPE2 MULTI35 4	MULTI35 4	2	1,1	1 1/2"	1 1/4"	1 1/4"	2"	640	395	854	60	200 B90 10	177295	**1.891,00**
CPE2 MULTI35 5	MULTI35 5	2	1,5	1 1/2"	1 1/4"	1 1/4"	2"	640	395	877	65	200 B90 10	177298	**1.961,00**
CPE2 MULTI35 6	MULTI35 6	2	2,2	1 1/2"	1 1/4"	1 1/4"	2"	640	395	903	66	300 B160 10	177301	**2.023,00**
CPE2 MULTI35 8	MULTI35 8	2	3	1 1/2"	1 1/4"	1 1/4"	2"	640	423	952	80	300 B160 10	177302	**2.520,00**
CPE2 MULTI55 4	MULTI55 4	2	2,2	1 1/2"	1 1/4"	1 1/2"	3"	640	423	958	72,5	500 B160 10	177307	**2.069,00**
CPE2 MULTI55 6	MULTI55 6	2	3	1 1/2"	1 1/4"	1 1/2"	3"	640	430	1038	90	500 B160 10	177308	**2.465,00**
CPE2 MULTI55 7	MULTI55 7	2	4	1 1/2"	1 1/4"	1 1/2"	3"	640	430	1082	99	700 AMR 10	177309	**2.622,00**

Colector de aspiración	Tipo de bombas	Diámetro colector	Valvulería	Bridas	Código	PVP €
KIT COL/ASP 02-25	MULTI 25	2"	1 1/4"	1 1/4"	199701	**152,00**
KIT COL/ASP 02-35	MULTI 35	3"	1 1/2"	1 1/2"	199702	**223,00**
KIT COL/ASP 02-55	MULTI 55	3"	1 1/2"	1 1/2"	199703	**250,00**

Para más información, consultar prestaciones de la bomba en el catálogo.

*** El acumulador no está incluido en el precio.**

Para corroborar la validez de este documento consulte la siguiente página web	
Código Seguro de Validación	61e705588eec45f88ea7f2f5f0494641001
Url de validación	https://eamic.elda.es/absis/idi/arx/idiarxabsaweb/asp/verificadorfirma.asp
Metadatos	Origen: Origen administración Estado de elaboración: Copia auténtica de documento original

Equipos de presión triples

CPE3 MULTI

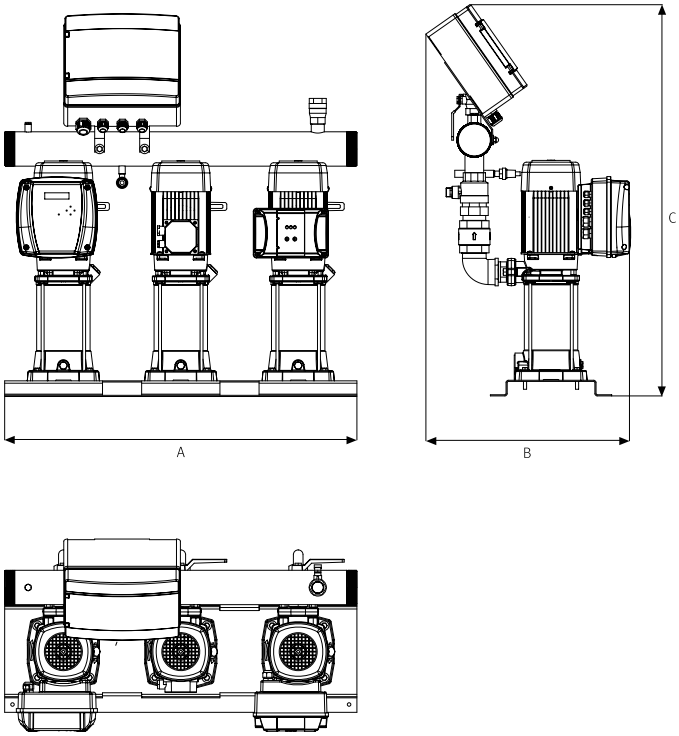

Tabla de características técnicas, dimensiones y precios

Grupos triples sin aspiración	Modelo Bomba	Uds.	P2 [kW]	Bomba		Ø Válvulas Impulsión	Ø Colector Impulsión	Dimensiones			Peso [Kg]	Acumulador recomendado*	Código	PVP €
				Asp.	Imp.			A	B	C				
CPE3 MULTI35 4	MULTI35 4	3	1,1	1 1/2"	1 1/4"	1 1/4"	3"	900	445	928	99	200 B90 10	177314	**3.013,00**
CPE3 MULTI35 5	MULTI35 5	3	1,5	1 1/2"	1 1/4"	1 1/4"	3"	900	445	951	107	200 B90 10	177315	**3.116,00**
CPE3 MULTI35 6	MULTI35 6	3	2,2	1 1/2"	1 1/4"	1 1/4"	3"	900	445	977	109	300 B160 10	177316	**3.207,00**
CPE3 MULTI35 8	MULTI35 8	3	3	1 1/2"	1 1/4"	1 1/4"	3"	900	475	1026	130	300 B160 10	177317	**3.827,00**
CPE3 MULTI55 4	MULTI55 4	3	2,2	1 1/2"	1 1/4"	1 1/2"	3"	900	475	1032	117,5	500 B160 10	177319	**3.237,00**
CPE3 MULTI55 6	MULTI55 6	3	3	1 1/2"	1 1/4"	1 1/2"	3"	900	510	1112	144	500 B160 10	177320	**3.806,00**
CPE3 MULTI55 7	MULTI55 7	3	4	1 1/2"	1 1/4"	1 1/2"	3"	900	510	1156	157	700 AMR 10	177321	**3.983,00**

Colector de aspiración	Tipo de bombas	Diámetro colector	Valvulería	Bridas	Código	PVP €
KIT COL/ASP 03-35/55	MULTI 35 / MULTI 55	3"	1 1/2"	1 1/2"	205223	**371,00**

Para más información, consultar prestaciones de la bomba en el catálogo.

*** El acumulador no está incluido en el precio.**

Para corroborar la validez de este documento consulte la siguiente página web	
Código Seguro de Validación	61e705588eec45f88ea7f2f5f0494641001
Url de validación	https://eamic.elda.es/absis/idi/arx/idiarxabsaweb/asp/verificadorfirma.asp
Metadatos	Origen: Origen administración Estado de elaboración: Copia auténtica de documento original

Equipos de presión cuádruples

CPE4 MULTI

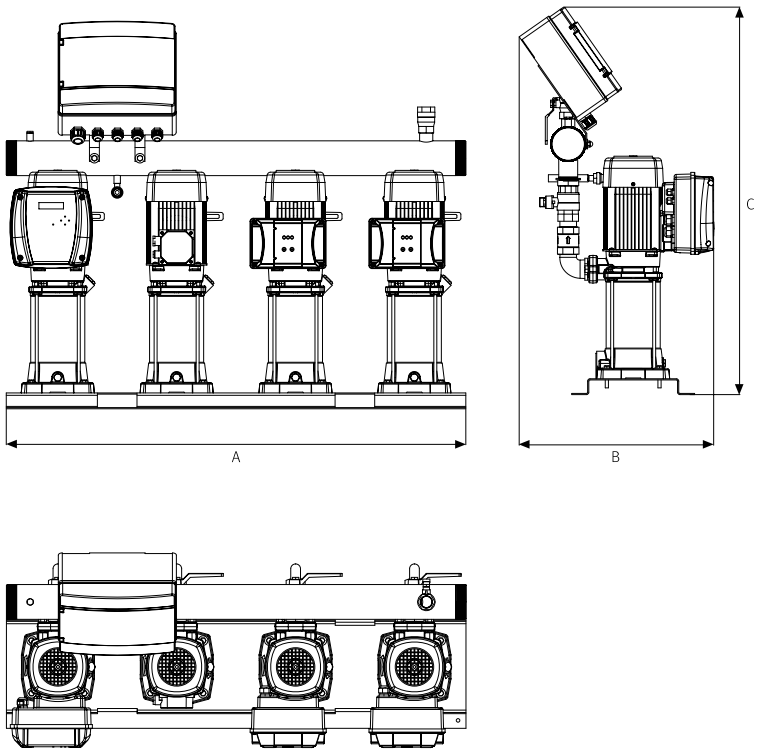

Tabla de características técnicas, dimensiones y precios

Grupos cuádruples sin aspiración	Modelo Bomba	Uds.	P2 [kW]	Bomba		Ø Válvulas Impulsión	Ø Colector Impulsión	Dimensiones			Peso [Kg]	Acumulador recomendado*	Código	PVP €
				Asp.	Imp.			A	B	C				
CPE4 MULTI35 4	MULTI35 4	4	1,1	1 1/2"	1 1/4"	1 1/4"	3"	1160	464	928	130,5	200 B90 10	177322	**3.984,00**
CPE4 MULTI35 5	MULTI35 5	4	1,5	1 1/2"	1 1/4"	1 1/4"	3"	1160	464	951	141,5	200 B90 10	177323	**4.121,00**
CPE4 MULTI35 6	MULTI35 6	4	2,2	1 1/2"	1 1/4"	1 1/4"	3"	1160	464	977	144	300 B160 10	177324	**4.272,00**
CPE4 MULTI35 8	MULTI35 8	4	3	1 1/2"	1 1/4"	1 1/4"	3"	1160	500	1026	171,5	300 B160 10	177325	**5.097,00**
CPE4 MULTI55 4	MULTI55 4	4	2,2	1 1/2"	1 1/4"	1 1/2"	4"	1160	500	1032	155,5	500 B160 10	177327	**4.388,00**
CPE4 MULTI55 6	MULTI55 6	4	3	1 1/2"	1 1/4"	1 1/2"	4"	1160	533	1112	191	500 B160 10	177328	**5.149,00**
CPE4 MULTI55 7	MULTI55 7	4	4	1 1/2"	1 1/4"	1 1/2"	4"	1160	533	1156	208	700 AMR 10	177329	**5.385,00**

Para más información, consultar prestaciones de la bomba en el catálogo.

*** El acumulador no está incluido en el precio.**

Los equipos con colector de aspiración, tienen un incremento de 8% respecto a la versión de la tarifa.

Para corroborar la validez de este documento consulte la siguiente página web	
Código Seguro de Validación	61e705588eec45f88ea7f2f5f0494641001
Url de validación	https://eamic.elda.es/absis/idi/arx/idiarxabsaweb/asp/verificadorfirma.asp
Metadatos	Origen: Origen administración Estado de elaboración: Copia auténtica de documento original

Equipos FE, FD, FED Grupos contraincendios

Equipos contra incendios de acuerdo con la norma EN 23-500-2012.

Forma constructiva

FE: bomba servicio serie BN en ejecución eje libre y estanqueidad por empaquetadura, impulsor y anillo de desgaste en bronce de acuerdo con las norma EN 23-500 2012 y EN 733.

FD: bomba servicio serie BN en ejecución eje libre y estanqueidad por empaquetadura, impulsor y anillo de desgaste en bronce de acuerdo con las norma EN 23-500 2012 y EN 733. Accionada por motor diésel.

FED: 2 bombas de servicio 1 en reserva: una accionada por motor eléctrico y la segunda motor diésel ambas de las mismas características FE o FD.

Motor eléctrico en ejecución horizontal IP55 forma B-3 unido a la parte hidráulica mediante acoplamiento con distanciador.

Motor diésel: motores diésel refrigerados por aire para potencias hasta 60HP y refrigerados por agua mediante intercambiadores de calor para potencias superiores. Unido a la parte hidráulica mediante acoplamiento con distanciador.

Colector y valvulería: Colector en DN nominal diseñado para garantizar una circulación máxima de fluido de 2 m/s. Válvula de retención y válvula de cierre de mariposa accionada por volante desmultiplicador y con indicador de posición y señal de posición por contacto libre de tensión .

Instrumentación: Tres presostatos tipo normalmente cerrado conectados en serie por bomba de servicio. Manómetro de glicerina de fondo de escala adecuado a la presión máxima del equipo. Colector de instrumentos con válvula de aislamiento para favorecer las operaciones de mantenimiento, válvula de retención en paralelo y válvula de desagüe para prueba de Presostatos. Válvula de seguridad regulable.

Cuadro eléctrico: armario metálico de color rojo RAL 3000 CC con interruptor general de corte. De acuerdo con las exigencias y modos de operación establecidos en la norma EN 23-500-2012. Cableado y probado. Un cuadro eléctrico de control y maniobra por bomba de servicio. La control de la bomba jockey se incluye con la bomba se servicio eléctrica. El control de motor diesel incluye cofre para arranque manual y de emergencia. También se incluye depósito de combustible y doble juego de baterías de arranque.

Accesorios opcionales: Circuito de pruebas con caudalímetro.

NOTAS PARA LA INSTALACIÓN: La norma EN 23-500-2012 establece condiciones de instalación en cuanto a los tipos de abastecimeinto, a las fuentes de agua, a los sistemas de impulsión, a la red general de suministro de agua, a las pruebas y ensayos de recepción y a la documentación que el instalador y los fabricantes de equipos deben entregar para la legalización de la instalación de acuerdo con esa norma. Los equipos de la serie F de ESPA están fabricados de acuerdo con las prescripciones de la norma.



Tabla de características técnicas, dimensiones y precios

Modelo	Bomba Jockey		Bomba de Servicio			Bomba Emergencia			Ø Colector	Ø Válv.	Código	PVP €
	Motor	[HP]	Modelo	Motor	[HP]	Modelo	Motor	[HP]				
FE 12-50	MULTI 25 5	1,25	MULTI 55 6	E	4	-	-	-	3"	2"	204105	**2.628,00**
FE 12-60	MULTI 25 5	1,25	MULTI 55 7	E	5,5	-	-	-	3"	2"	204107	**2.680,00**
FE 12-70	MULTI 35 8	4	VE 121 5 N	E	7,5	-	-	-	3"	2"	204109	**3.719,00**
FE 12-80	MULTI 35 8	4	VE 121 6 N	E	10	-	-	-	3"	2"	204111	**3.873,00**
FE 12-90	MULTI 35 8	4	VE 121 6 N	E	10	-	-	-	3"	2"	204113	**3.873,00**

Para corroborar la validez de este documento consulte la siguiente página web	
Código Seguro de Validación	61e705588eec45f88ea7f2f5f0494641001
Url de validación	https://eamic.elda.es/absis/idi/arx/idiarxabsaweb/asp/verificadorfirma.asp
Metadatos	Origen: Origen administración Estado de elaboración: Copia auténtica de documento original

IMPORTANTE: consulte nuevas condiciones exclusivas para distribuidores ESPA

Modelo	Bomba Jockey		Bomba de Servicio			Bomba Emergencia			Ø Colector	Ø Válv.	Código	PVP €
	Motor	[HP]	Modelo	Motor	[HP]	Modelo	Motor	[HP]				
FE 18-45	MULTI 35 6	3	N 40-200B/A	E	7,5	-	-	-	DN80	DN65	204116	4.092,00
FE 18-50	MULTI 35 6	3	N40-200AR/A	E	10	-	-	-	DN80	DN65	204117	4.163,00
FE 18-60	MULTI 35 6	3	N 40-250C	E	15	-	-	-	DN80	DN65	204119	4.859,00
FE 18-70	MULTI 35 8	4	N 40-250B	E	15	-	-	-	DN80	DN65	204121	4.908,00
FE 18-80	MULTI 35 8	4	N 40-250A	E	20	-	-	-	DN80	DN65	204123	5.417,00
FE 18-90	MULTI 35 8	4	N 40-250A	E	20	-	-	-	DN80	DN65	204125	5.417,00
FE 24-45	MULTI 35 6	3	N 40-200B/A	E	7,5	-	-	-	DN80	DN65	204128	4.092,00
FE 24-50	MULTI 35 6	3	N40-200A/A	E	10	-	-	-	DN80	DN65	204129	4.163,00
FE 24-60	MULTI 35 6	3	N 40-250B	E	15	-	-	-	DN80	DN65	204132	4.851,00
FE 24-70	MULTI 35 8	4	N 40-250A	E	20	-	-	-	DN80	DN65	204134	5.417,00
FE 24-80	MULTI 35 8	4	N 40-250A	E	20	-	-	-	DN80	DN65	204136	5.417,00
FE 24-90	MULTI 35 8	4	N 40-250A	E	20	-	-	-	DN80	DN65	204138	5.417,00
FE 30-45	MULTI 35 6	3	N40-200A/A	E	10	-	-	-	DN80	DN65	204140	4.163,00
FE 30-50	MULTI 35 6	3	N40-200A/A	E	10	-	-	-	DN80	DN65	204141	4.163,00
FE 30-60	MULTI 35 6	3	N 40-250B	E	15	-	-	-	DN80	DN65	204143	4.851,00
FE 30-70	MULTI 35 8	4	N 40-250A	E	20	-	-	-	DN80	DN65	204145	5.417,00
FE 30-80	MULTI 35 8	4	N 40-250A	E	20	-	-	-	DN80	DN65	204147	5.417,00
FE 30-90	MULTI 35 8	4	N 50-250S	E	30	-	-	-	DN80	DN65	204149	6.021,00
FE 36-45	MULTI 35 6	3	N 50-200B	E	15	-	-	-	DN100	DN80	204151	4.722,00
FE 36-50	MULTI 35 6	3	N 50-200A	E	15	-	-	-	DN100	DN80	204152	4.722,00
FE 36-60	MULTI 35 6	3	N 50-250B	E	20	-	-	-	DN100	DN80	204154	5.115,00
FE 36-70	MULTI 35 8	4	N 50-250A	E	25	-	-	-	DN100	DN80	204156	5.804,00
FE 36-80	MULTI 35 8	4	N 50-250S	E	30	-	-	-	DN100	DN65	204158	6.036,00
FE 40-45	MULTI 35 6	3	N 50-200B	E	15	-	-	-	DN100	DN80	204162	4.722,00
FE 40-50	MULTI 35 6	3	N 50-200A	E	15	-	-	-	DN100	DN80	204163	4.722,00
FE 40-60	MULTI 35 6	3	N 50-250B	E	20	-	-	-	DN100	DN80	204165	5.115,00
FE 40-70	MULTI 35 8	4	N 50-250A	E	25	-	-	-	DN100	DN80	204167	5.804,00
FE 40-80	MULTI 35 8	4	N 50-250S	E	30	-	-	-	DN100	DN65	204169	6.036,00
FE 50-45	MULTI 35 6	3	N 50-200A	E	15	-	-	-	DN100	DN80	204173	4.722,00
FE 50-50	MULTI 35 6	3	N 50-200A	E	15	-	-	-	DN100	DN80	204174	4.722,00
FE 50-60	MULTI 35 6	3	N 50-250B	E	20	-	-	-	DN100	DN80	204176	5.115,00
FE 50-70	MULTI 35 8	4	N 50-250A	E	25	-	-	-	DN100	DN80	204178	5.804,00
FE 50-80	MULTI 35 8	4	N 50-250S	E	30	-	-	-	DN100	DN65	204180	6.036,00
FE 50-90	MULTI 35 8	4	N 65-250A	E	50	-	-	-	DN100	DN80	204182	7.399,00
FE 60-45	MULTI 35 6	3	N 65-200B	E	25	-	-	-	DN100	DN80	204185	5.152,00
FE 60-50	MULTI 35 6	3	N 65-200B	E	25	-	-	-	DN100	DN80	204186	5.152,00
FE 60-60	MULTI 35 6	3	N 65-250C	E	30	-	-	-	DN100	DN80	204188	6.112,00
FE 60-70	MULTI 35 8	4	N 65-250B	E	40	-	-	-	DN100	DN80	204190	7.039,00
FE 60-80	MULTI 35 8	4	N 65-250A	E	50	-	-	-	DN100	DN80	204192	7.399,00
FE 60-90	MULTI 35 8	4	N 65-250A	E	50	-	-	-	DN100	DN80	204194	7.399,00
FE 70-45	MULTI 35 6	3	N 65-200B	E	25	-	-	-	DN125	DN100	204197	5.273,00
FE 70-50	MULTI 35 6	3	N 65-200A	E	30	-	-	-	DN125	DN100	204198	5.651,00
FE 70-60	MULTI 35 6	3	N 65-250C	E	30	-	-	-	DN125	DN100	204200	6.235,00
FE 70-70	MULTI 35 8	4	N65-250B	E	40	-	-	-	DN125	DN100	204202	7.160,00
FE 70-80	MULTI 35 8	4	N65-250A	E	50	-	-	-	DN125	DN100	204204	7.520,00
FE 80-45	MULTI 35 6	3	N 65-200B	E	25	-	-	-	DN125	DN100	204209	5.273,00
FE 80-50	MULTI 35 6	3	N 65-200A	E	30	-	-	-	DN125	DN100	204210	5.651,00
FE 80-60	MULTI 35 6	3	N 80-250D	E	40	-	-	-	DN125	DN100	204212	6.868,00
FE 80-70	MULTI 35 8	4	N 80-250C	E	50	-	-	-	DN125	DN100	204214	7.575,00
FE 80-80	MULTI 35 8	4	N 80-250B	E	60	-	-	-	DN125	DN100	204216	8.116,00

Para corroborar la validez de este documento consulte la siguiente página web	
Código Seguro de Validación	61e705588eec45f88ea7f2f5f0494641001
Url de validación	https://eamic.elda.es/absis/idi/arx/idiarxabsaweb/asp/verificadorfirma.asp
Metadatos	Origen: Origen administración Estado de elaboración: Copia auténtica de documento original

IMPORTANTE: consulte nuevas condiciones exclusivas para distribuidores ESPA

Tabla de características técnicas, dimensiones y precios

Modelo	Bomba Jockey		Bomba de Servicio			Bomba Emergencia			Ø Colector	Ø Válv.	Código	PVP €
	Motor	[HP]	Modelo	Motor	[HP]	Modelo	Motor	[HP]				
FE 80-90	MULTI 35 8	4	N80-250A	E	75	-	-	-	DN125	DN100	204218	8.967,00
FE 120-45	MULTI 35 6	3	N 80-250D	E	30	-	-	-	DN150	DN125	204257	6.405,00
FE 120-50	MULTI 35 6	3	N 80-200A	E	40	-	-	-	DN150	DN125	204258	6.882,00
FE 120-60	MULTI 35 6	3	N 80-250C	E	50	-	-	-	DN150	DN125	204260	7.705,00
FE 120-70	MULTI 35 8	4	N 80-250C	E	50	-	-	-	DN150	DN125	204262	7.762,00
FE 120-80	MULTI 35 8	4	N 80-250B	E	60	-	-	-	DN150	DN100	204264	8.304,00
FE 120-90	MULTI 35 8	4	N 80-250A	E	75	-	-	-	DN150	DN100	204266	9.154,00
FD 12-45	MULTI 35 6	3	N 32-200A/A	15LD440	9	-	-	-	DN65	DN 50	204454	7.027,00
FD 12-50	MULTI 35 6	3	N40-200AR/A	MCI-702	10	-	-	-	DN80	DN65	204455	8.827,00
FD 12-60	MULTI 35 6	3	N 40-250C	MCI-702	10	-	-	-	DN80	DN65	204457	9.701,00
FD 12-70	MULTI 35 8	4	N 40-250B	MCI-1003	19	-	-	-	DN80	DN65	204459	9.928,00
FD 12-80	MULTI 35 8	4	N 40-250A	MCI-1404	26	-	-	-	DN80	DN65	204461	10.850,00
FD 12-90	MULTI 35 8	4	N 40-250A	MCI-1404	26	-	-	-	DN80	DN65	204463	10.850,00
FD 18-45	MULTI 35 6	3	N 40-200B/A	15LD440	9	-	-	-	DN80	DN65	204466	7.141,00
FD 18-50	MULTI 35 6	3	N40-200AR/A	MCI-702	10	-	-	-	DN80	DN65	204467	8.827,00
FD 18-60	MULTI 35 6	3	N 40-250C	MCI-702	10	-	-	-	DN80	DN65	204469	9.701,00
FD 18-70	MULTI 35 8	4	N 40-250B	MCI-1003	19	-	-	-	DN80	DN65	204471	9.928,00
FD 18-80	MULTI 35 8	4	N 40-250A	MCI-1404	26	-	-	-	DN80	DN65	204473	10.850,00
FD 18-90	MULTI 35 8	4	N 40-250A	MCI-1404	26	-	-	-	DN80	DN65	204475	10.850,00
FD 24-45	MULTI 35 6	3	N 40-200B/A	15LD440	9	-	-	-	DN80	DN65	204478	7.141,00
FD 24-50	MULTI 35 6	3	N40-200A/A	MCI-702	10	-	-	-	DN80	DN65	204479	9.074,00
FD 24-60	MULTI 35 6	3	N 40-250B	MCI-1003	19	-	-	-	DN80	DN65	204481	9.871,00
FD 24-70	MULTI 35 8	4	N 40-250A	MCI-1404	26	-	-	-	DN80	DN65	204483	10.850,00
FD 24-80	MULTI 35 8	4	N 40-250A	MCI-1404	26	-	-	-	DN80	DN65	204485	10.850,00
FD 24-90	MULTI 35 8	4	N 40-250A	MCI-1404	26	-	-	-	DN80	DN65	204487	10.850,00
FD 30-45	MULTI 35 6	3	N40-200A/A	MCI-702	10	-	-	-	DN80	DN65	204489	9.074,00
FD 30-50	MULTI 35 6	3	N40-200A/A	MCI-702	10	-	-	-	DN80	DN65	204490	9.074,00
FD 30-60	MULTI 35 6	3	N 40-250B	MCI-1003	19	-	-	-	DN80	DN65	204492	9.871,00
FD 30-70	MULTI 35 8	4	N 40-250A	MCI-1404	26	-	-	-	DN80	DN65	204494	10.850,00
FD 30-80	MULTI 35 8	4	N 40-250A	MCI-1404	26	-	-	-	DN80	DN65	204496	10.850,00
FD 30-90	MULTI 35 8	4	N 50-250S	LDW-1603	-	-	-	-	DN80	DN65	204498	12.202,00
FD 36-45	MULTI 35 6	3	N 50-200B	MCI-1003	19	-	-	-	DN100	DN80	204500	9.784,00
FD 36-50	MULTI 35 6	3	N 50-200A	MCI-1003	19	-	-	-	DN100	DN80	204501	9.784,00
FD 36-60	MULTI 35 6	3	N 50-250B	MCI-1404	26	-	-	-	DN100	DN80	204503	10.319,00
FD 36-70	MULTI 35 8	4	N 50-250A	MCI-1404	26	-	-	-	DN100	DN65	204505	11.089,00
FD 36-80	MULTI 35 8	4	N 50-250S	LDW-1603	-	-	-	-	DN100	DN80	204507	12.291,00
FD 40-45	MULTI 35 6	3	N 50-200B	MCI-1003	19	-	-	-	DN100	DN80	204511	9.784,00
FD 40-50	MULTI 35 6	3	N 50-200A	MCI-1003	19	-	-	-	DN100	DN80	204512	9.784,00
FD 40-60	MULTI 35 6	3	N 50-250B	MCI-1404	26	-	-	-	DN100	DN80	204514	10.319,00
FD 40-70	MULTI 35 8	4	N 50-250A	MCI-1404	26	-	-	-	DN100	DN65	204516	11.089,00
FD 40-80	MULTI 35 8	4	N 50-250S	LDW-1603	-	-	-	-	DN100	DN80	204518	12.291,00
FD 50-45	MULTI 35 6	3	N 50-200A	MCI-1003	19	-	-	-	DN100	DN80	204522	9.784,00
FD 50-50	MULTI 35 6	3	N 50-200A	MCI-1003	19	-	-	-	DN100	DN80	204523	9.784,00
FD 50-60	MULTI 35 6	3	N 50-250B	MCI-1404	26	-	-	-	DN100	DN80	204525	10.319,00
FD 50-70	MULTI 35 8	4	N 50-250A	MCI-1404	26	-	-	-	DN100	DN65	204527	11.089,00
FD 50-80	MULTI 35 8	4	N 50-250S	LDW-1603	-	-	-	-	DN100	DN80	204529	12.291,00
FD 50-90	MULTI 35 8	4	N 65-250A	D-229,3	64	-	-	-	DN00	DN80	203486	15.639,00
FD 60-45	MULTI 35 6	3	N65-200B	MCI-1404	26	-	-	-	DN100	DN80	203489	10.655,00
FD 60-50	MULTI 35 6	3	N65-200B	MCI-1404	26	-	-	-	DN100	DN80	203490	10.655,00

Para corroborar la validez de este documento consulte la siguiente página web	
Código Seguro de Validación	61e705588eec45f88ea7f2f5f0494641001
Url de validación	https://eamic.elda.es/absis/idi/arx/idiarxabsaweb/asp/verificadorfirma.asp
Metadatos	Origen: Origen administración Estado de elaboración: Copia auténtica de documento original

IMPORTANTE: consulte nuevas condiciones exclusivas para distribuidores ESPA

Tabla de características técnicas, dimensiones y precios

Modelo	Bomba Jockey		Bomba de Servicio			Bomba Emergencia			Ø Colector	Ø Válv.	Código	PVP €
	Motor	[HP]	Modelo	Motor	[HP]	Modelo	Motor	[HP]				
FD 60-60	MULTI 35 6	3	N 65-250C	LDW-1603	39	-	-	-	DN100	DN80	203492	12.392,00
FD 60-70	MULTI 35 8	4	N 65-250B	LDW-2204	48	-	-	-	DN100	DN80	203494	13.320,00
FD 60-80	MULTI 35 8	4	N 65-250A	D-229,3	64	-	-	-	DN00	DN80	203496	15.639,00
FD 60-90	MULTI 35 8	4	N 65-250A	D-229,3	64	-	-	-	DN00	DN80	203498	15.639,00
FD 70-45	MULTI 35 6	3	N 65-200B	MCI-1404	26	-	-	-	DN125	DN100	203501	10.784,00
FD 70-50	MULTI 35 6	3	N 65-200A	LDW-1603	39	-	-	-	DN125	DN100	203502	11.939,00
FD 70-60	MULTI 35 6	3	N65-250C	LDW-1603	39	-	-	-	DN125	DN100	203504	12.522,00
FD 70-70	MULTI 35 8	4	N 65-250B	LDW-2204	48	-	-	-	DN125	DN100	203506	13.451,00
FD 70-80	MULTI 35 8	4	N 65-250A	D-229,3	64	-	-	-	DN125	DN100	203508	15.769,00
FD 80-45	MULTI 35 6	3	N 65-200B	MCI-1404	26	-	-	-	DN125	DN100	203513	10.784,00
FD 80-50	MULTI 35 6	3	N 65-200A	LDW-1603	39	-	-	-	DN125	DN100	203514	11.939,00
FD 80-60	MULTI 35 6	3	N 80-250D	LDW-2204	48	-	-	-	DN125	DN100	203516	12.933,00
FD 80-70	MULTI 35 8	4	N 80-250C	D-229,3	64	-	-	-	DN125	DN100	203518	15.717,00
FD 80-80	MULTI 35 8	4	N80-250B	D-229,3	64	-	-	-	DN125	DN100	203520	15.717,00
FD 80-90	MULTI 35 8	4	N 80-250A	D-229,4	85	-	-	-	DN125	DN100	203522	16.102,00
FD 120-45	MULTI 35 6	3	N 80-250E	LDW-1603	39	-	-	-	DN150	DN125	203561	12.790,00
FD 120-50	MULTI 35 6	3	N 80-200A	LDW-2204	48	-	-	-	DN150	DN125	203562	13.161,00
FD 120-60	MULTI 35 6	3	N 80-250C	D-229,3	64	-	-	-	DN150	DN125	203564	15.837,00
FD 120-70	MULTI 35 8	4	N 80-250C	D-229,3	64	-	-	-	DN150	DN125	203566	15.894,00
FD 120-80	MULTI 35 8	4	N 80-250B	D-229,3	64	-	-	-	DN150	DN125	203568	15.894,00
FD 120-90	MULTI 35 8	4	N80-250A	D-229,4	85	-	-	-	DN150	DN125	203570	16.280,00
FED 12-45	MULTI 35 6	3	N 32-200A/A	E	7,5	N 32-200A/A	15LD440	9	DN65	DN50	203758	9.484,00
FED 12-50	MULTI 35 6	3	N40-200AR/A	E	10	N40-200AR/A	MCI-702	10	DN80	DN65	203759	12.109,00
FED 12-60	MULTI 35 6	3	N 40-250C	E	15	N 40-250C	MCI-702	10	DN80	DN65	203761	13.132,00
FED 12-70	MULTI 35 8	4	N 40-250B	E	15	N 40-250B	MCI-1003	19	DN80	DN65	203763	13.384,00
FED 12-80	MULTI 35 8	4	N 40-250A	E	20	N 40-250A	MCI-1404	26	DN80	DN65	203765	14.483,00
FED 12-90	MULTI 35 8	4	N 40-250A	E	20	N 40-250A	MCI-1404	26	DN80	DN65	203767	14.483,00
FED 18-45	MULTI 35 6	3	N 40-200B/A	E	7,5	N 40-200B/A	15LD440	9	DN80	DN65	203770	10.041,00
FED 18-50	MULTI 35 6	3	N40-200AR/A	E	10	N40-200AR/A	MCI-702	10	DN80	DN65	203771	12.109,00
FED 18-60	MULTI 35 6	3	N 40-250C	E	15	N 40-250C	MCI-702	10	DN80	DN65	203773	13.132,00
FED 18-70	MULTI 35 8	4	N 40-250B	E	15	N 40-250B	MCI-1003	19	DN80	DN65	203775	13.384,00
FED 18-80	MULTI 35 8	4	N 40-250A	E	20	N 40-250A	MCI-1404	26	DN80	DN65	203777	14.483,00
FED 18-90	MULTI 35 8	4	N 40-250A	E	20	N 40-250A	MCI-1404	26	DN80	DN65	203779	14.483,00
FED 24-45	MULTI 35 6	3	N 40-200B/A	E	7,5	N 40-200B/A	15LD440	9	DN80	DN65	203782	10.041,00
FED 24-50	MULTI 35 6	3	N40-200A/A	E	10	N40-200A/A	MCI-702	10	DN80	DN65	203783	12.172,00
FED 24-60	MULTI 35 6	3	N 40-250B	E	15	N 40-250B	MCI-1003	19	DN80	DN65	203785	13.327,00
FED 24-70	MULTI 35 8	4	N 40-250A	E	20	N 40-250A	MCI-1404	26	DN80	DN65	203787	14.483,00
FED 24-80	MULTI 35 8	4	N 40-250A	E	20	N 40-250A	MCI-1404	26	DN80	DN65	203789	14.483,00
FED 24-90	MULTI 35 8	4	N 40-250A	E	20	N 40-250A	MCI-1404	26	DN80	DN65	203791	14.483,00
FED 30-45	MULTI 35 6	3	N40-200A/A	E	10	N40-200A/A	MCI-702	10	DN80	DN65	203793	12.172,00
FED 30-50	MULTI 35 6	3	N40-200A/A	E	10	N40-200A/A	MCI-702	10	DN80	DN65	203794	12.172,00
FED 30-60	MULTI 35 6	3	N 40-250B	E	15	N 40-250B	MCI-1003	19	DN80	DN65	203796	13.327,00
FED 30-70	MULTI 35 8	4	N 40-250A	E	20	N 40-250A	MCI-1404	26	DN80	DN65	203798	14.483,00
FED 30-80	MULTI 35 8	4	N 40-250A	E	20	N 40-250A	MCI-1404	26	DN80	DN65	203800	14.483,00
FED 30-90	MULTI 35 8	4	N 50-250S	E	30	N 50-250S	LDW-1603	-	DN80	DN65	203802	16.385,00
FED 36-45	MULTI 35 6	3	N 50-200B	E	15	N 50-200B	MCI-1003	19	DN100	DN80	203804	13.156,00
FED 36-50	MULTI 35 6	3	N 50-200A	E	15	N 50-200A	MCI-1003	19	DN100	DN80	203805	13.402,00
FED 36-60	MULTI 35 6	3	N 50-250B	E	20	N 50-250B	MCI-1404	26	DN100	DN80	203807	14.389,00
FED 36-70	MULTI 35 8	4	N 50-250A	E	25	N 50-250A	MCI-1404	26	DN100	DN80	203809	14.785,00
FED 36-80	MULTI 35 8	4	N 50-250S	E	30	N 50-250S	LDW-1603	-	DN100	DN80	203811	16.517,00

Para corroborar la validez de este documento consulte la siguiente página web	
Código Seguro de Validación	61e705588eec45f88ea7f2f5f0494641001
Url de validación	https://eamic.elda.es/absis/idi/arx/idiarxabsaweb/asp/verificadorfirma.asp
Metadatos	Origen: Origen administración Estado de elaboración: Copia auténtica de documento original

IMPORTANTE: consulte nuevas condiciones exclusivas para distribuidores ESPA

Tabla de características técnicas, dimensiones y precios

Modelo	Bomba Jockey		Bomba de Servicio			Bomba Emergencia			Ø Colector	Ø Válv.	Código	PVP €
	Motor	[HP]	Modelo	Motor	[HP]	Modelo	Motor	[HP]				
FED 40-45	MULTI 35 6	3	N 50-200B	E	15	N 50-200B	MCI-1003	19	DN100	DN80	203815	13.156,00
FED 40-50	MULTI 35 6	3	N 50-200A	E	15	N 50-200A	MCI-1003	19	DN100	DN80	203816	13.402,00
FED 40-60	MULTI 35 6	3	N 50-250B	E	20	N 50-250B	MCI-1404	26	DN100	DN80	203818	14.389,00
FED 40-70	MULTI 35 8	4	N 50-250A	E	25	N 50-250A	MCI-1404	26	DN100	DN80	203820	14.785,00
FED 40-80	MULTI 35 8	4	N 50-250S	E	30	N 50-250S	LDW-1603	-	DN100	DN80	203822	16.517,00
FED 50-45	MULTI 35 6	3	N 50-200A	E	15	N 50-200A	MCI-1003	19	DN100	DN80	203826	13.402,00
FED 50-50	MULTI 35 6	3	N 50-200A	E	15	N 50-200A	MCI-1003	19	DN100	DN80	203827	13.402,00
FED 50-60	MULTI 35 6	3	N 50-250B	E	20	N 50-250B	MCI-1404	26	DN100	DN80	203829	14.389,00
FED 50-70	MULTI 35 8	4	N 50-250A	E	25	N 50-250A	MCI-1404	26	DN100	DN80	203831	14.785,00
FED 50-80	MULTI 35 8	4	N 50-250S	E	30	N 50-250S	LDW-1603	-	DN100	DN80	203833	16.517,00
FED 50-90	MULTI 35 8	4	N 65-250A	E	50	N 65-250A	D-229,3	64	DN100	DN80	203835	21.315,00
FED 60-45	MULTI 35 6	3	N 65-200B	E	25	N 65-200B	MCI-1404	26	DN100	DN80	203838	14.284,00
FED 60-50	MULTI 35 6	3	N 65-200B	E	25	N 65-200B	MCI-1404	26	DN100	DN80	203839	14.284,00
FED 60-60	MULTI 35 6	3	N 65-250C	E	30	N 65-250C	LDW-1603	39	DN100	DN80	203841	17.068,00
FED 60-70	MULTI 35 8	4	N 65-250B	E	40	N 65-250B	LDW-2204	48	DN100	DN80	203843	18.305,00
FED 60-80	MULTI 35 8	4	N 65-250A	E	50	N 65-250A	D-229,3	64	DN100	DN80	203845	21.315,00
FED 60-90	MULTI 35 8	4	N 65-250A	E	50	N 65-250A	D-229,3	64	DN100	DN80	203847	21.315,00
FED 70-45	MULTI 35 6	3	N 65-200B	E	25	N 65-200B	MCI-1404	26	DN125	DN100	203850	14.404,00
FED 70-50	MULTI 35 6	3	N 65-200A	E	30	N 65-200A	LDW-1603	39	DN125	DN100	203851	16.129,00
FED 70-60	MULTI 35 6	3	N 65-250C	E	30	N 65-250C	LDW-1603	39	DN125	DN100	203853	17.295,00
FED 70-70	MULTI 35 8	4	N65-250B	E	40	N65-250B	LDW-2204	48	DN125	DN100	203855	18.715,00
FED 70-80	MULTI 35 8	4	N65-250A	E	50	N65-250A	D-229,3	64	DN125	DN100	203857	21.728,00
FED 80-45	MULTI 35 6	3	N 65-200B	E	25	N 65-200B	MCI-1404	26	DN125	DN100	203862	14.404,00
FED 80-50	MULTI 35 6	3	N 65-200A	E	30	N 65-200A	LDW-1603	39	DN125	DN100	203863	16.129,00
FED 80-60	MULTI 35 6	3	N 80-250D	E	40	N 80-250D	LDW-2204	48	DN125	DN100	203865	18.297,00
FED 80-70	MULTI 35 8	4	N 80-250C	E	50	N 80-250C	D-229,3	64	DN125	DN100	203867	21.457,00
FED 80-80	MULTI 35 8	4	N 80-250B	E	60	N 80-250B	D-229,3	64	DN125	DN100	203869	21.981,00
FED 80-90	MULTI 35 8	4	N80-250A	E	75	N80-250A	D-229,4	85	DN125	DN100	203871	23.217,00
FED 120-45	MULTI 35 6	3	N 80-250D	E	30	N 80-250D	LDW-1603	39	DN150	DN125	203910	17.949,00
FED 120-50	MULTI 35 6	3	N 80-200A	E	40	N 80-200A	LDW-2204	48	DN150	DN125	203911	18.678,00
FED 120-60	MULTI 35 6	3	N 80-250C	E	50	N 80-250C	D-229,3	64	DN150	DN125	203913	21.777,00
FED 120-70	MULTI 35 8	4	N 80-250C	E	50	N 80-250C	D-229,3	64	DN150	DN125	203915	21.834,00
FED 120-80	MULTI 35 8	4	N 80-250B	E	60	N 80-250B	D-229,3	64	DN150	DN125	203917	22.139,00
FED 120-90	MULTI 35 8	4	N 80-250A	E	75	N 80-250A	D-229,4	85	DN150	DN125	203919	23.746,00

Para corroborar la validez de este documento consulte la siguiente página web	
Código Seguro de Validación	61e705588eec45f88ea7f2f5f0494641001
Url de validación	https://eamic.elda.es/absis/idi/arx/idiarxabsaweb/asp/verificadorfirma.asp
Metadatos	Origen: Origen administración Estado de elaboración: Copia auténtica de documento original

Grupos contraincendios según normativa interna ESPA. Bomba principal eléctrica

Forma constructiva equipos UE

Bomba auxiliar: electrobomba vertical multicelular del modelo MULTI 35 6, MULTI 35 8 o MULTI 35 10.
Bomba servicio: electrobomba multicelular vertical de la serie MULTI 55 o MULTI VE 121, o monoetapa horizontal de la serie BAT, EN o BM.
Motor eléctrico: vertical monobloc con protección IP 44 en la serie MULTI 55. Vertical monobloc en forma V1, con protección IP 54 en la serie MULTI VE 121. Horizontal monobloc con protección IP 55 en la serie BM y protección IP 44 en las series BAT y EN.
Colector y valvulería: colectores fabricados en acero inoxidable AISI 304 en equipos de 12 y 24 m^3/h. Diámetro nominal diseñado para garantizar una circulación máxima de fluido de 2 m/s. Válvula de retención tipo Boston de latón. Válvula de cierre tipo bola en acero cromado.

Instrumentación: dos presostatos del tipo normalmente cerrado. Manómetro de fondo de escala adecuado a la presión máxima del equipo. Colector de instrumentos construido en acero inoxidable. Válvula de aislamiento para favorecer las operaciones de mantenimiento.
Cuadro eléctrico: armario metálico de color rojo con interruptor general de corte. Preparado para cumplir todos los requisitos de la normativa interna ESPA.
Acabado y cableado: pintado en rojo RAL 3000 CC. Cableado y probado.
Accesorios opcionales: circuito de pruebas con caudalímetro, de obligada colocación según normativa interna ESPA.
Sistema de cebado de obligada colocación en aspiraciones negativas según el punto 2 del párrafo 5.4.2 de dicha norma.



Para otras series de electrobomba consultar al Departamento de Ingeniería de Aplicaciones.

Tabla de características técnicas, dimensiones y precios

Modelo	Bomba Jockey		Bomba de Servicio			Bomba Emergencia			Ø Colector	Ø Válv.	Código	PVP €
	Motor	[HP]	Modelo	Motor	[HP]	Modelo	Motor	[HP]				
UE 12-50	MULTI 35 6	3	MULTI 55 6	E	4	-	-	-	3"	2"	181696	**2.720,00**
UE 12-60	MULTI 35 6	3	MULTI 55 7	E	5,5	-	-	-	3"	2"	181698	**2.774,00**
UE 12-70	MULTI 35 8	4	VE 121 5 N	E	7,5	-	-	-	3"	2"	181700	**3.719,00**
UE 12-80	MULTI 35 8	4	VE 121 6 N	E	10	-	-	-	3"	2"	181702	**3.873,00**
UE 12-90	MULTI 35 8	4	VE 121 6 N	E	10	-	-	-	3"	2"	181704	**3.873,00**
UE 18-45	MULTI 35 6	3	VE 121 4 N	E	7,5	-	-	-	3"	2"	181706	**3.470,00**
UE 18-50	MULTI 35 6	3	VE 121 4 N	E	7,5	-	-	-	3"	2"	181707	**3.470,00**
UE 18-60	MULTI 35 6	3	VE 121 5 N	E	7,5	-	-	-	3"	2"	181709	**3.520,00**
UE 18-70	MULTI 35 8	4	VE 121 6 N	E	10	-	-	-	3"	2"	181711	**3.719,00**
UE 18-80	MULTI 35 8	4	VE 121 7 N	E	12,5	-	-	-	3"	2"	181713	**3.873,00**
UE 18-90	MULTI 35 8	4	VE 121 7 N	E	12,5	-	-	-	3"	2"	181715	**3.873,00**

Para corroborar la validez de este documento consulte la siguiente página web	
Código Seguro de Validación	61e705588eec45f88ea7f2f5f0494641001
Url de validación	https://eamic.elda.es/absis/idi/arx/idiarxabsaweb/asp/verificadorfirma.asp
Metadatos	Origen: Origen administración Estado de elaboración: Copia auténtica de documento original

Equipos UE Grupos contraincendios

IMPORTANTE: consulte nuevas condiciones exclusivas para distribuidores ESPA

Modelo	Bomba Jockey		Bomba de Servicio			Bomba Emergencia			Ø Colector	Ø Válv.	Código	PVP €
	Motor	[HP]	Modelo	Motor	[HP]	Modelo	Motor	[HP]				
UE 24-45	MULTI 35 6	3	NM 40/20BA-M	E	7,5	-	-	-	G65	G50	181717	2.712,00
UE 24-50	MULTI 35 6	3	NM 40/20A/A	E	10	-	-	-	G65	G50	181718	2.812,00
UE 24-60	MULTI 35 6	3	NM 40/25B/B	E	15	-	-	-	G80	G65	181720	3.582,00
UE 24-70	MULTI 35 8	4	NM 40/25AE	E	20	-	-	-	G65	G50	181722	4.077,00
UE 24-80	MULTI 35 8	4	NM 40/25AE	E	20	-	-	-	G65	G50	181724	4.077,00
UE 30-45	MULTI 35 6	3	NM 40/20A/A	E	10	-	-	-	G80	G65	181728	2.882,00
UE 30-50	MULTI 35 6	3	NM 40/20A/A	E	10	-	-	-	G80	G65	181729	2.882,00
UE 30-60	MULTI 35 6	3	NM 40/25B/B	E	15	-	-	-	G80	G65	181731	3.582,00
UE 30-70	MULTI 35 8	4	NM 50/25A/B	E	25	-	-	-	G80	G65	181733	4.830,00
UE 30-80	MULTI 35 8	4	NM 50/25A/B	E	25	-	-	-	G80	G65	181735	4.830,00
UE 36-45	MULTI 35 6	3	NM 50/20B/B	E	12,5	-	-	-	G80	G65	181739	3.295,00
UE 36-50	MULTI 35 6	3	NM 50/20A/B	E	15	-	-	-	G80	G65	181740	3.461,00
UE 36-60	MULTI 35 6	3	NM 50/25B/B	E	20	-	-	-	G80	G65	181742	3.915,00
UE 36-70	MULTI 35 8	4	NM 50/25A/B	E	25	-	-	-	G80	G65	181744	4.830,00
UE 36-80	MULTI 35 8	4	N 50-250S/A	E	30	-	-	-	DN80	DN65	181746	4.812,00
UE 42-45	MULTI 35 6	3	NM 50/20A/B	E	15	-	-	-	G80	G65	181750	3.461,00
UE 42-50	MULTI 35 6	3	NM 50/20A/B	E	15	-	-	-	G80	G65	181751	3.461,00
UE 42-60	MULTI 35 6	3	NM 50/25B/B	E	20	-	-	-	G80	G65	181753	3.915,00
UE 42-70	MULTI 35 8	4	NM 50/25A/B	E	25	-	-	-	G80	G65	181755	4.830,00
UE 42-80	MULTI 35 8	4	N 50-250S/A	E	30	-	-	-	DN80	DN65	181757	4.812,00
UE 48-45	MULTI 35 6	3	NM 50/20A/B	E	15	-	-	-	G80	G65	181761	3.461,00
UE 48-50	MULTI 35 6	3	NM 50/20A/B	E	15	-	-	-	G80	G65	181762	3.461,00
UE 48-60	MULTI 35 6	3	NM 50/25B/B	E	20	-	-	-	G80	G65	181764	3.915,00
UE 48-70	MULTI 35 8	4	NM 50/25A/B	E	25	-	-	-	G80	G65	181766	4.830,00
UE 48-80	MULTI 35 8	4	N 50-250S/A	E	30	-	-	-	DN80	DN65	181768	4.812,00
UE 60-45	MULTI 35 6	3	N 65-200B/A	E	25	-	-	-	DN100	DN80	181772	4.094,00
UE 60-50	MULTI 35 6	3	N 65-200A/A	E	30	-	-	-	DN100	DN80	181773	4.446,00
UE 60-60	MULTI 35 6	3	N 65-250C	E	30	-	-	-	DN100	DN80	181775	5.007,00
UE 60-70	MULTI 35 8	4	N 65-250B	E	40	-	-	-	DN100	DN80	181777	5.905,00
UE 60-80	MULTI 35 8	4	N 65-250A	E	50	-	-	-	DN100	DN80	181779	6.124,00
UE 72-45	MULTI 35 6	3	N 65-200B/A	E	25	-	-	-	DN100	DN80	181780	4.094,00
UE 72-50	MULTI 35 6	3	N 65-200A/A	E	30	-	-	-	DN100	DN80	181781	4.446,00
UE 72-60	MULTI 35 6	3	N 65-250C	E	30	-	-	-	DN100	DN80	181783	5.007,00
UE 72-70	MULTI 35 8	4	N 65-250B	E	40	-	-	-	DN100	DN80	181785	5.905,00
UE 72-80	MULTI 35 8	4	N 65-250A	E	50	-	-	-	DN100	DN80	181787	6.124,00
UE 84-45	MULTI 35 6	3	N 80-200B	E	30	-	-	-	DN125	DN100	181791	5.170,00
UE 84-50	MULTI 35 6	3	N 80-200A	E	40	-	-	-	DN125	DN100	181792	5.637,00
UE 84-60	MULTI 35 6	3	N 80-250D	E	40	-	-	-	DN125	DN100	181794	5.740,00
UE 84-70	MULTI 35 8	4	N 80-250C	E	50	-	-	-	DN125	DN100	181796	6.372,00
UE 84-80	MULTI 35 8	4	N 80-250B	E	60	-	-	-	DN125	DN100	181798	6.965,00
UE 84-90	MULTI 35 8	4	N 80-250A	E	75	-	-	-	DN125	DN100	181800	7.776,00
UE 120-45	MULTI 35 6	3	N 80-200A	E	40	-	-	-	DN150	DN125	181818	5.742,00
UE 120-50	MULTI 35 6	3	N 80-200A	E	40	-	-	-	DN150	DN125	181819	5.742,00
UE 120-60	MULTI 35 6	3	N 80-250D	E	40	-	-	-	DN150	DN125	181821	5.852,00
UE 120-70	MULTI 35 8	4	N 80-250C	E	50	-	-	-	DN150	DN125	181823	6.484,00

Para corroborar la validez de este documento consulte la siguiente página web	
Código Seguro de Validación	61e705588eec45f88ea7f2f5f0494641001
Url de validación	https://eamic.elda.es/absis/idi/arx/idiarxabsaweb/asp/verificadorfirma.asp
Metadatos	Origen: Origen administración Estado de elaboración: Copia auténtica de documento original

Grupos contraincendios según normativa interna ESPA. 1 bomba principal diésel

Forma constructiva equipos UD

Bomba auxiliar: electrobomba vertical multicelular del modelo MULTI 35 6, MULTI 35 8 o MULTI 35 10.
Bomba servicio: motobombas de la serie BMD en ejecución monobloc para potencias de hasta 39 HP. Bombas de la serie BN en ejecución eje libre para potencias superiores. Todas ellas construidas según las directrices de la norma EN733.
Motor diésel: motores Lombardini refrigerados por aire de potencias de hasta 60 HP. Acoplados en forma monobloc a la parte hidráulica en potencias de hasta 39 HP y mediante acoplamiento para potencias superiores.
Colector y valvulería: colector de diámetro nominal diseñado para garantizar una circulación máxima de fluido de 2 m/s.
Válvula de retención tipo Boston de latón. Válvula de cierre tipo bola en acero cromado.
Instrumentación: dos presostatos del tipo normalmente cerrado. Manómetro de fondo de escala adecuado a la presión máxima del equipo. Colector de instrumentos construido en acero inoxidable. Válvula de aislamiento para favorecer las operaciones de mantenimiento.
Cuadro eléctrico: armario metálico de color rojo con interruptor general de corte. Preparado para cumplir todos los requisitos de la normativa interna ESPA.
Acabado y cableado: pintado en rojo RAL 3000 CC. Cableado y probado. Incluye depósito de combustible y baterías de arranque.
Accesorios opcionales: circuito de pruebas con caudalímetro, de obligada colocación según normativa interna ESPA. Sistema de cebado de obligada colocación en aspiraciones negativas según el punto 2 del párrafo 5.4.2 de dicha norma.



Para otras series de electrobomba consultar al Departamento de Ingeniería de Aplicaciones.

IMPORTANTE: consulte nuevas condiciones exclusivas para distribuidores ESPA

Tabla de características técnicas, dimensiones y precios

Modelo	Bomba Jockey		Bomba de Servicio			Bomba Emergencia			Ø Colector	Ø Válv.	Código	PVP €
	Motor	[HP]	Modelo	Motor	[HP]	Modelo	Motor	[HP]				
UD 12-45	MULTI 35 6	3	MTBCI-103	-	9	-	-	-	G65	G50	181977	4.919,00
UD 12-50	MULTI 35 6	3	MTBCI-103	-	9	-	-	-	G65	G50	181978	4.919,00
UD 12-60	MULTI 35 6	3	MTBCI-103	-	9	-	-	-	G65	G50	181980	4.919,00
UD 12-70	MULTI 35 8	4	MTBCI 440-32/20	-	10	-	-	-	G65	G50	181982	5.553,00
UD 12-80	MULTI 35 8	4	MTBCI 440-32/20	-	10	-	-	-	G65	G50	181984	5.553,00
UD 12-90	MULTI 35 8	4	MTBCI 625,2-AP2	-	26	-	-	-	G80	G65	181986	9.549,00
UD 18-45	MULTI 35 6	3	MTBCI-103	-	9	-	-	-	G65	G50	181988	4.919,00
UD 18-50	MULTI 35 6	3	MTBCI-103	-	9	-	-	-	G65	G50	181989	4.919,00
UD 18-60	MULTI 35 6	3	MTBCI-103	-	9	-	-	-	G65	G50	181991	4.919,00
UD 18-70	MULTI 35 8	4	MTBCI 440-32/20	-	10	-	-	-	G65	G50	181993	5.553,00
UD 18-80	MULTI 35 8	4	MTBCI 477-50/24	-	21	-	-	-	G65	G50	181995	7.604,00
UD 18-90	MULTI 35 8	4	MTBCI 625,2-AP2	-	26	-	-	-	G80	G65	181997	9.549,00

Para corroborar la validez de este documento consulte la siguiente página web	
Código Seguro de Validación	61e705588eec45f88ea7f2f5f0494641001
Url de validación	https://eamic.elda.es/absis/idi/arx/idiarxabsaweb/asp/verificadorfirma.asp
Metadatos	Origen: Origen administración Estado de elaboración: Copia auténtica de documento original

Equipos UD Grupos contraincendios

IMPORTANTE: consulte nuevas condiciones exclusivas para distribuidores ESPA

Modelo	Bomba Jockey		Bomba de Servicio			Bomba Emergencia			Ø Colector	Ø Válv.	Código	PVP €
	Motor	[HP]	Modelo	Motor	[HP]	Modelo	Motor	[HP]				
UD 24-45	MULTI 35 6	3	MTBCI 440-40/16	-	10	-	-	-	G65	G50	181999	5.289,00
UD 24-50	MULTI 35 6	3	MTBCI 440-40/16	-	10	-	-	-	G65	G50	182000	5.289,00
UD 24-60	MULTI 35 6	3	MTBCI 820AP	-	15	-	-	-	G65	G50	182002	7.101,00
UD 24-70	MULTI 35 8	4	MTBCI 477-50/24	-	21	-	-	-	G65	G50	182004	7.604,00
UD 24-80	MULTI 35 8	4	MTBCI 477-50/24	-	21	-	-	-	G65	G50	182006	7.604,00
UD 30-45	MULTI 35 6	3	MTBCI 440-40/16	-	10	-	-	-	G80	G65	182010	5.387,00
UD 30-50	MULTI 35 6	3	MTBCI 440-40/16	-	10	-	-	-	G80	G65	182011	5.387,00
UD 30-60	MULTI 35 6	3	MTBCI 820AP	-	15	-	-	-	G80	G65	182013	7.173,00
UD 30-70	MULTI 35 8	4	MTBCI 477-50/24	-	21	-	-	-	G80	G65	182015	7.633,00
UD 30-80	MULTI 35 8	4	MTBCI 625,2,AP	-	26	-	-	-	G80	G65	182017	8.806,00
UD 36-45	MULTI 35 6	3	MTBCI 820AP	-	15	-	-	-	G80	G65	182021	7.173,00
UD 36-50	MULTI 35 6	3	MTBCI 820AP	-	15	-	-	-	G80	G65	182022	7.173,00
UD 36-60	MULTI 35 6	3	MTBCI 477-50/24	-	21	-	-	-	G80	G65	182024	7.576,00
UD 36-70	MULTI 35 8	4	MTBCI 477-50/24	-	21	-	-	-	G80	G65	182026	7.633,00
UD 36-80	MULTI 35 8	4	MTBCI 625,2,AP	-	26	-	-	-	G80	G65	182028	8.806,00
UD 42-45	MULTI 35 6	3	MTBCI 820AP	-	15	-	-	-	G80	G65	182032	7.173,00
UD 42-50	MULTI 35 6	3	MTBCI 820AP	-	15	-	-	-	G80	G65	182033	7.173,00
UD 42-60	MULTI 35 6	3	MTBCI 477-50/24	-	21	-	-	-	G80	G65	182035	7.576,00
UD 42-70	MULTI 35 8	4	MTBCI 625,2,AP	-	26	-	-	-	G80	G65	182037	8.806,00
UD 48-45	MULTI 35 6	3	MTBCI 820AP	-	15	-	-	-	G80	G65	182043	7.173,00
UD 48-50	MULTI 35 6	3	MTBCI 820AP	-	15	-	-	-	G80	G65	182044	7.173,00
UD 48-60	MULTI 35 6	3	MTBCI 625,2,AP	-	26	-	-	-	G80	G65	182046	8.425,00
UD 48-70	MULTI 35 8	4	MTBCI 625,2,AP	-	26	-	-	-	G80	G65	182048	8.806,00
UD 48-80	MULTI 35 8	4	MTBCI 625,2-AP2	-	26	-	-	-	G80	G65	182050	9.518,00
UD 48-90	MULTI 35 8	4	MTBCI 625,2-AP2	-	26	-	-	-	G80	G65	182052	9.549,00
UD 60-45	MULTI 35 6	3	MTBCI 625,2-MP	-	26	-	-	-	DN100	DN80	182054	8.383,00
UD 60-50	MULTI 35 6	3	MTBCI 625,2-MP	-	26	-	-	-	DN100	DN80	182055	8.383,00
UD 60-60	MULTI 35 6	3	MTBCI 625,2-MP	-	26	-	-	-	DN100	DN80	182057	8.383,00
UD 60-70	MULTI 35 8	4	MTBCI 625,2-AP2	-	26	-	-	-	DN100	DN80	182059	9.518,00
UD 60-80	MULTI 35 8	4	MTBCI 626,3-AP2	-	39	-	-	-	DN100	DN80	182061	11.496,00
UD 72-45	MULTI 35 6	3	MTBCI 625,2-AP2	-	26	-	-	-	DN100	DN80	182062	9.242,00
UD 72-50	MULTI 35 6	3	MTBCI 625,2-AP2	-	26	-	-	-	DN100	DN80	182063	9.242,00
UD 72-60	MULTI 35 6	3	MTBCI 625,2-AP2	-	26	-	-	-	DN100	DN80	182065	9.242,00
UD 72-70	MULTI 35 8	4	MTBCI 625,2-AP2	-	26	-	-	-	DN100	DN80	182067	9.518,00
UD 72-80	MULTI 35 8	4	MTBCI 626,3-AP2	-	39	-	-	-	DN100	DN80	182069	11.496,00
UD 84-45	MULTI 35 6	3	N 80-200A	LDW-2204	48	-	-	-	DN125	DN100	182073	11.232,00
UD 84-50	MULTI 35 6	3	N 80-200A	LDW-2204	48	-	-	-	DN125	DN100	182074	11.232,00
UD 84-60	MULTI 35 6	3	N 80-250D	LDW-2204	48	-	-	-	DN125	DN100	182076	11.361,00
UD 84-70	MULTI 35 8	4	N 80-250C	D-229,3	64	-	-	-	DN125	DN100	182078	13.711,00
UD 84-80	MULTI 35 8	4	N80-250B	D-229,3	64	-	-	-	DN125	DN100	182080	13.711,00
UD 84-90	MULTI 35 8	4	N 80-250A	D-229,4	85	-	-	-	DN125	DN100	182082	13.697,00
UD 120-45	MULTI 35 6	3	N 80-200A	LDW-2204	48	-	-	-	DN150	DN125	182100	11.329,00
UD 120-50	MULTI 35 6	3	N 80-200A	LDW-2204	48	-	-	-	DN150	DN125	182101	11.329,00
UD 120-60	MULTI 35 6	3	N 80-250D	LDW-2204	48	-	-	-	DN150	DN125	182103	11.458,00
UD 120-70	MULTI 35 8	4	N 80-250C	D-229,3	64	-	-	-	DN150	DN125	182105	13.809,00

Para corroborar la validez de este documento consulte la siguiente página web	
Código Seguro de Validación	61e705588eec45f88ea7f2f5f0494641001
Url de validación	https://eamic.elda.es/absis/idi/arx/idiarxabsaweb/asp/verificadorfirma.asp
Metadatos	Origen: Origen administración Estado de elaboración: Copia auténtica de documento original

Equipos UED Grupos contraincendios

Grupos contraincendios según normativa interna ESPA. 1 bomba principal eléctrica y otra principal diésel

Forma constructiva equipos UED

Bomba auxiliar: electrobomba vertical multicelular del modelo MULTI 35 6, MULTI 35 8 o MULTI 35 10.
Bomba servicio: electrobomba multicelular vertical de la serie MULTI 55 o MULTI VE 121, o monoetapa horizontal de la serie BAT, EN o BM.
Motobombas de la serie BMD en ejecución monobloc para potencias de hasta 39 HP.
Bombas de la serie BN en ejecución eje libre para potencias superiores.
Todas ellas construidas según las directrices de la norma EN 733.
Motor eléctrico: vertical monobloc con protección IP 44 en la serie MULTI 55. Vertical monobloc en forma V1, con protección IP 54 en la serie MULTI VE121.
Horizontal monobloc con protección IP 55 en la serie BM y protección IP 44 en las series BAT y EN.
Motor diésel: motores Lombardini refrigerados por aire de potencias de hasta 60 HP.
Acoplados en forma monobloc a la parte hidráulica en potencias de hasta 39 HP y mediante acoplamiento para potencias superiores.
Colector y valvulería: colector de diámetro nominal diseñado para garantizar una circulación máxima de fluido de 2 m/s.
Válvula de retención tipo Boston de latón. Válvula de cierre tipo bola en acero cromado.

Instrumentación:
tres presostatos del tipo normalmente cerrado. Manómetro de fondo de escala adecuado a la presión máxima del equipo.
Colector de instrumentos construido en acero inoxidable.
Válvula de aislamiento para favorecer las operaciones de mantenimiento.
Cuadro eléctrico:
dos armarios metálicos de color rojo con interruptor general de corte.
La bomba de reserva diésel dispone de cuadro de potencia y maniobra independiente. Preparados para cumplir todos los requisitos de la normativa interna ESPA.

Acabado y cableado:
pintado en rojo RAL 3000 CC.
Cableado y probado. Incluye depósito de combustible y baterías de arranque.
Accesorios opcionales:
circuito de pruebas con caudalímetro, de obligada colocación según normativa interna ESPA.
Sistema de cebado de obligada colocación en aspiraciones negativas según el punto 2 del párrafo 5.4.2 de dicha norma.

Para otras series de electrobomba consultar al Departamento de Ingeniería de Aplicaciones.



IMPORTANTE: consulte nuevas condiciones exclusivas para distribuidores ESPA

Tabla de características técnicas, dimensiones y precios

Modelo	Bomba Jockey		Bomba de Servicio			Bomba Emergencia			Ø Colector	Ø Válv.	Código	PVP €
	Motor	[HP]	Modelo	Motor	[HP]	Modelo	Motor	[HP]				
UED 12-45	MULTI 35 6	3	NM 25/20 S/B	E	5,5	MTBCI-103	-	9	G65	G50	182118	5.905,00
UED 12-50	MULTI 35 6	3	NM 25/20 S/B	E	5,5	MTBCI-103	-	9	G65	G50	182119	5.905,00
UED 12-60	MULTI 35 6	3	NMD 40/180DA-M	E	5,5	MTBCI-103	-	9	G65	G50	182121	6.071,00
UED 12-70	MULTI 35 8	4	NMD 40/180CA-M	E	7,5	MTBCI 440-32/20	-	10	G65	G50	182123	7.352,00
UED 12-80	MULTI 35 8	4	NMD 40/180BA	E	10	MTBCI 440-32/20	-	10	G65	G50	182125	7.491,00
UED 12-90	MULTI 35 8	4	NMD 40/180AB	E	12,5	MTBCI 625,2-AP2	-	26	G80	G65	182127	11.713,00
UED 18-45	MULTI 35 6	3	NM 40/20A/A	E	10	MTBCI-103	-	9	G65	G50	182129	6.601,00
UED 18-50	MULTI 35 6	3	NM 40/20A/A	E	10	MTBCI-103	-	9	G65	G50	182130	6.601,00
UED 18-60	MULTI 35 6	3	NMD 40/180CA-M	E	7,5	MTBCI-103	-	9	G65	G50	182132	6.644,00
UED 18-70	MULTI 35 8	4	NM 40/25A/B	E	20	MTBCI 625,2-AP2	-	26	G80	G50	182134	12.089,00
UED 18-80	MULTI 35 8	4	NM 40/25A/B	E	20	MTBCI 625,2-AP2	-	26	G80	G50	182136	12.089,00
UED 18-90	MULTI 35 8	4	NM 40/25A/B	E	20	MTBCI 625,2-AP2	-	26	G80	G50	182138	12.089,00

Para corroborar la validez de este documento consulte la siguiente página web	
Código Seguro de Validación	61e705588eec45f88ea7f2f5f0494641001
Url de validación	https://eamic.elda.es/absis/idi/arx/idiarxabsaweb/asp/verificadorfirma.asp
Metadatos	Origen: Origen administración Estado de elaboración: Copia auténtica de documento original

Equipos UED Grupos contraincendios

IMPORTANTE: consulte nuevas condiciones exclusivas para distribuidores ESPA

Modelo	Bomba Jockey		Bomba de Servicio			Bomba Emergencia			Ø Colector	Ø Válv.	Código	PVP €
	Motor	[HP]	Modelo	Motor	[HP]	Modelo	Motor	[HP]				
UED 24-45	MULTI 35 6	3	NM 40/20BA-M	E	10	MTBCI 440-40/17	-	10	G65	G50	182140	6.892,00
UED 24-50	MULTI 35 6	3	NM 40/20A/A	E	10	MTBCI 440-40/17	-	10	G65	G50	182141	7.003,00
UED 24-60	MULTI 35 6	3	NM 40/25B/B	E	15	MTBCI 477-50/24	-	15	G65	G50	182143	9.619,00
UED 24-70	MULTI 35 8	4	NM 40/25AE	E	20	MTBCI 625,2-AP2	-	20	G80	G65	182145	12.196,00
UED 24-80	MULTI 35 8	4	NM 40/25AE	E	20	MTBCI 625,2-AP2	-	20	G80	G65	182147	12.196,00
UED 30-45	MULTI 35 6	3	NM 40/20A/A	E	10	MTBCI 440-40/17	-	10	G65	G50	182151	7.003,00
UED 30-50	MULTI 35 6	3	NM 40/20A/A	E	10	MTBCI 440-40/17	-	10	G65	G50	182152	7.003,00
UED 30-60	MULTI 35 6	3	NM 40/25B/B	E	15	MTBCI 477-50/24	-	15	G80	G50	182154	9.638,00
UED 30-70	MULTI 35 8	4	NM 50/25B/B	E	25	MTBCI 625,2-AP2	-	26	G80	G65	182156	12.865,00
UED 30-80	MULTI 35 8	4	NM 50/25B/B	E	25	MTBCI 625,2-AP2	-	26	G80	G65	182158	12.865,00
UED 36-45	MULTI 35 6	3	NM 50/20A/B	E	15	MTBCI 820AP	-	15	G80	G65	182162	9.248,00
UED 36-50	MULTI 35 6	3	NM 50/20A/B	E	15	MTBCI 820AP	-	15	G80	G65	182163	9.248,00
UED 36-60	MULTI 35 6	3	NM 50/25B/B	E	20	MTBCI 477-50/24	-	15	G80	G65	182165	10.117,00
UED 36-70	MULTI 35 8	4	NM 50/25B/B	E	25	MTBCI 625,2-AP2	-	26	G80	G65	182167	12.865,00
UED 36-80	MULTI 35 8	4	NM 50/25B/B	E	25	MTBCI 625,2-AP2	-	26	G80	G65	182169	12.865,00
UED 42-45	MULTI 35 6	3	NM 50/20A/B	E	15	MTBCI 820AP	-	15	G80	G65	182173	9.248,00
UED 42-50	MULTI 35 6	3	NM 50/20A/B	E	15	MTBCI 820AP	-	15	G80	G65	182174	9.248,00
UED 42-60	MULTI 35 6	3	NM 50/25B/B	E	25	MTBCI 625,2-AP2	-	26	G80	G65	182176	12.807,00
UED 42-70	MULTI 35 8	4	NM 50/25A/B	E	25	MTBCI 625,2-AP	-	26	G80	G65	182178	12.153,00
UED 48-45	MULTI 35 6	3	NM 50/20A/B	E	15	MTBCI 820AP	-	15	G80	G65	182184	9.248,00
UED 48-50	MULTI 35 6	3	NM 50/20A/B	E	15	MTBCI 820AP	-	15	G80	G65	182185	9.248,00
UED 48-60	MULTI 35 6	3	NM 50/25B/B	E	20	MTBCI 625,2-AP	-	26	G80	G65	182187	11.261,00
UED 48-70	MULTI 35 8	4	NM 50/25A/B	E	25	MTBCI 625,2-AP	-	26	G80	G65	182189	12.153,00
UED 48-80	MULTI 35 8	4	N 50-250S/A	E	30	N 50-250S/A	LDW-1404	30	DN80	DN65	182191	13.107,00
UED 60-45	MULTI 35 6	3	NM 65/20C/A	E	20	MTBCI 625,2-MP	-	26	DN100	DN80	182195	11.241,00
UED 60-50	MULTI 35 6	3	N 65-250C	E	30	N 65-250C	LDW-1404	30	DN100	DN80	182196	13.234,00
UED 60-60	MULTI 35 6	3	N 65-250C	E	30	N 65-250C	LDW-1404	30	DN100	DN80	182198	13.234,00
UED 60-70	MULTI 35 8	4	N 65-250B	E	40	N 65-250B	LDW-1603	38	DN100	DN80	182200	15.277,00
UED 60-80	MULTI 35 8	4	N 65-250A	E	50	N 65-250A	D-229,3	64	DN100	DN80	182202	18.772,00
UED 72-45	MULTI 35 6	3	N 65-250C	E	30	N 65-250C	LDW-1404	30	DN100	DN80	182203	13.234,00
UED 72-50	MULTI 35 6	3	N 65-250C	E	30	N 65-250C	LDW-1404	30	DN100	DN80	182204	13.234,00
UED 72-60	MULTI 35 6	3	N 65-250C	E	30	N 65-250C	LDW-1404	30	DN100	DN80	182206	13.234,00
UED 72-70	MULTI 35 8	4	N 65-250B	E	40	N 65-250B	LDW-1603	38	DN100	DN80	182208	15.277,00
UED 72-80	MULTI 35 8	4	N 65-250A	E	50	N 65-250A	D-229,3	64	DN100	DN80	182210	18.772,00
UED 84-45	MULTI 35 6	3	N 80-200A	E	40	N 80-200A	LDW-2204	48	DN125	DN100	182214	15.247,00
UED 84-50	MULTI 35 6	3	N 80-200A	E	40	N 80-200A	LDW-2204	48	DN125	DN100	182215	15.247,00
UED 84-60	MULTI 35 6	3	N 80-250D	E	40	N 80-250D	LDW-2204	48	DN125	DN100	182217	15.505,00
UED 84-70	MULTI 35 8	4	N 80-250C	E	50	N 80-250C	D-229,3	64	DN125	DN100	182219	18.788,00
UED 84-80	MULTI 35 8	4	N 80-250B	E	60	N 80-250B	D-229,3	64	DN125	DN100	182221	19.380,00
UED 84-90	MULTI 35 8	4	N 80-250A	E	75	N 80-250A	D-229,4	85	DN125	DN100	182223	20.350,00
UED 120-45	MULTI 35 6	3	N 80-200A	E	40	N 80-200A	LDW-2204	48	DN125	DN100	180961	15.247,00
UED 120-50	MULTI 35 6	3	N 80-200A	E	40	N 80-200A	LDW-2204	48	DN125	DN100	180962	15.247,00
UED 120-60	MULTI 35 6	3	N 80-250D	E	40	N 80-250D	LDW-2204	48	DN125	DN100	180964	15.505,00
UED 120-70	MULTI 35 8	4	N 80-250C	E	50	N 80-250C	D-229,3	64	DN125	DN100	180966	18.788,00

Para corroborar la validez de este documento consulte la siguiente página web	
Código Seguro de Validación	61e705588eec45f88ea7f2f5f0494641001
Url de validación	https://eamic.elda.es/absis/idi/arx/idiarxabsaweb/asp/verificadorfirma.asp
Metadatos	Origen: Origen administración Estado de elaboración: Copia auténtica de documento original

VG 400AS Drenaje: agua limpia

Sumergibles portátiles

Aplicaciones
Evacuación de aguas claras.
Vaciado de sumideros, fosos residenciales, depósitos de agua, etc.
Vaciado de emergencia en garajes o sótanos inundados.
Trasvase de agua desde depósitos y cisternas.

Materiales
Cuerpo bomba: Plástico.

Motor
Asíncrono, dos polos.
Protección: IP68.
Aislamiento clase F.

Límites de utilización
Profundidad máxima de inmersión: 7 m.
Temperatura máxima del líquido: 35 °C.
Paso máximo de sólidos: ø5 mm.

Equipamiento
Se suministra con 10 m de cable eléctrico H05RN-F y enchufe.
Con interruptor de nivel.
Entronque de salida en material plástico para varios diámetros de manguera.



Tabla de funcionamiento hidráulico y precios

230V 50Hz	I [A]	P1 [W]	P2 [W]	c [µF]	Q max. (l/h)	H max. (m)	IP	Prof. máx. inmersión (m)	Paso máx. sólidos (mm)	Temp. máx. (ºC)	1~230 V (modelo M A)	
											Código	PVP €
VG 400AS	1,5	400	240	6	7.000	8,0	68	7	5	35	201990	**45,00**

Curvas de funcionamiento a 2900 rpm

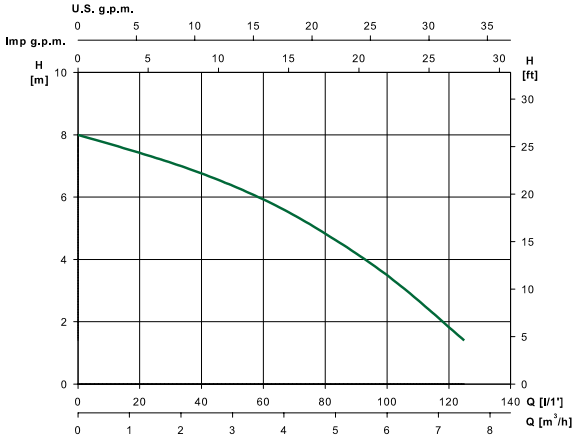

Dimensiones y pesos

Modelo	DN	A	B	C	H	H1	Kg
VG 400AS	1 1/2"	154	221,4	56	319,5	263,5	4,5

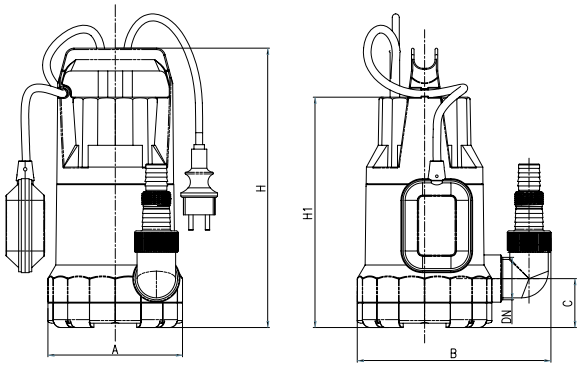

Para corroborar la validez de este documento consulte la siguiente página web	
Código Seguro de Validación	61e705588eec45f88ea7f2f5f0494641001
Url de validación	https://eamic.elda.es/absis/idi/arx/idiarxabsaweb/asp/verificadorfirma.asp
Metadatos	Origen: Origen administración Estado de elaboración: Copia auténtica de documento original

VG V 750AS Drenaje: agua sucia

Sumergibles sistema Vortex

Aplicaciones
Para drenaje de aguas cargadas y sucias, y pequeñas instalaciones de depuración.

Materiales
Cuerpo bomba: Plástico.

Motor
Asíncrono, dos polos.
Protección: IP68.
Aislamiento clase F.

Límites de utilización
Profundidad máxima de inmersión: 7 m.
Temperatura máxima del líquido: 35 °C.
Paso máximo de sólidos: ø35 mm.

Equipamiento
Se suministra con 10 m de cable eléctrico H05RN-F y enchufe.
Con interruptor de nivel.
Entronque de salida en material plástico para varios diámetros de manguera.



Tabla de funcionamiento hidráulico y precios

230V 50Hz	I [A]	P1 [W]	P2 [W]	c [µF]	Q max. (l/h)	H max. (m)	IP	Prof. máx. inmersión (m)	Paso máx. sólidos (mm)	Temp. máx. (ºC)	1~230 V (modelo M A)	
											Código	PVP €
VG V 750AS	2,6	750	450	8	13.000	8,0	68	7	35	35	201991	61,00

Curvas de funcionamiento a 2900 rpm

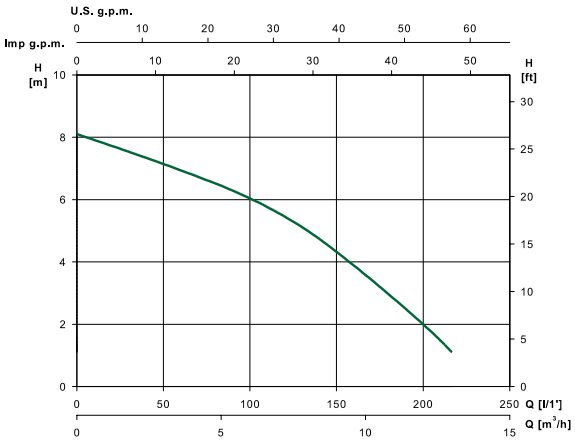

Dimensiones y pesos

Modelo	DN	A	B	C	H	H1	Kg
VGV 750AS	1 1/2"	162	170,8	85,5	369	308,5	6,25

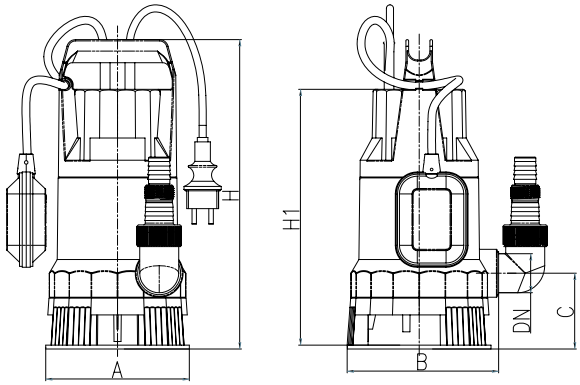

JARDINERÍA

Para corroborar la validez de este documento consulte la siguiente página web	
Código Seguro de Validación	61e705588eec45f88ea7f2f5f0494641001
Url de validación	https://eamic.elda.es/absis/idi/arx/idiarxabsaweb/asp/verificadorfirma.asp
Metadatos	Origen: Origen administración Estado de elaboración: Copia auténtica de documento original

VX 750AS Drenaje: agua limpia

Sumergibles portátiles

Aplicaciones
Vaciado de sumideros, fosos residenciales, depósitos de agua, etc.
Vaciado de emergencia en garajes o sótanos inundados.
Trasvase de agua desde depósitos y cisternas.

Materiales
Cuerpo bomba: Acero Inoxidable.

Motor
Asíncrono, dos polos.
Protección: IP68.
Aislamiento clase F.

Límites de utilización
Profundidad máxima de inmersión: 7 m.
Temperatura máxima del líquido: 35 °C.
Paso máximo de sólidos: ø5 mm.

Equipamiento
Se suministra con 10 m de cable eléctrico H05RN-F y enchufe.
Con interruptor de nivel.
Entronque de salida en material plástico para varios diámetros de manguera.



Tabla de funcionamiento hidráulico y precios

230V 50Hz	I [A]	P1 [W]	P2 [W]	c [µF]	Q max. (l/h)	H max. (m)	IP	Prof. máx. inmersión (m)	Paso máx. sólidos (mm)	Temp. máx. (°C)	1~230 V (modelo M A)	
											Código	PVP €
VX 750AS	2,6	750	450	8	11.000	8,5	68	7	5	35	201992	**76,00**

Curvas de funcionamiento a 2900 rpm

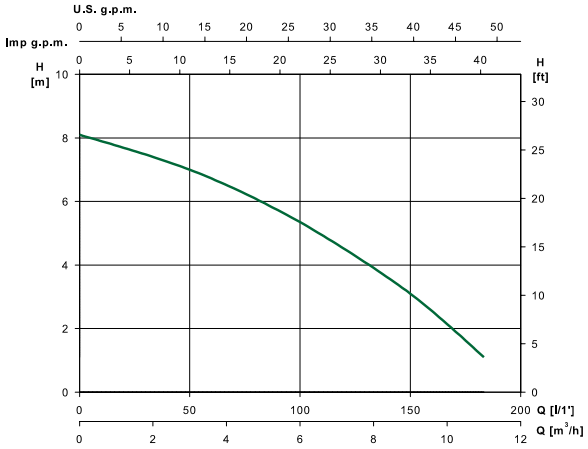

Dimensiones y pesos

Modelo	DN	A	B	H	H1	Kg
VX 750AS	1 1/4"	150	34,2	302	232	5,9

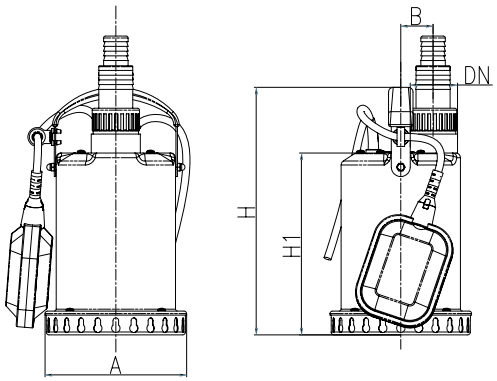

Para corroborar la validez de este documento consulte la siguiente página web	
Código Seguro de Validación	61e705588eec45f88ea7f2f5f0494641001
Url de validación	https://eamic.elda.es/absis/idi/arx/idiarxabsaweb/asp/verificadorfirma.asp
Metadatos	Origen: Origen administración Estado de elaboración: Copia auténtica de documento original

VX V 1100AS Drenaje: agua sucia

Sumergibles sistema Vortex

Aplicaciones
Para drenaje de aguas cargadas y sucias, funcionamiento en fosas sépticas y pequeñas instalaciones de depuración y evacuación de aguas pluviales.
Particularmente adaptada para uso en construcción.

Materiales
Cuerpo bomba: Acero Inoxidable.

Motor
Asíncrono, dos polos.
Protección: IP68.
Aislamiento clase F.

Límites de utilización
Profundidad máxima de inmersión: 7 m.
Temperatura máxima del líquido: 35 °C.
Paso máximo de sólidos: ø35 mm.

Equipamiento
Se suministra con 10 m de cable eléctrico H07RN-F y enchufe.
Con interruptor de nivel.
Entronque de salida en material plástico para varios diámetros de manguera.



Tabla de funcionamiento hidráulico y precios

230V 50Hz	I [A]	P1 [W]	P2 [W]	c [µF]	Q max. (l/h)	H max. (m)	IP	Prof. máx. inmersión (m)	Paso máx. sólidos (mm)	Temp. máx. (°C)	1~230 V (modelo M A)	
											Código	PVP €
VX V 1100AS	3,7	1.100	660	8	16.500	10,5	68	7	35	35	201993	84,00

Curvas de funcionamiento a 2900 rpm

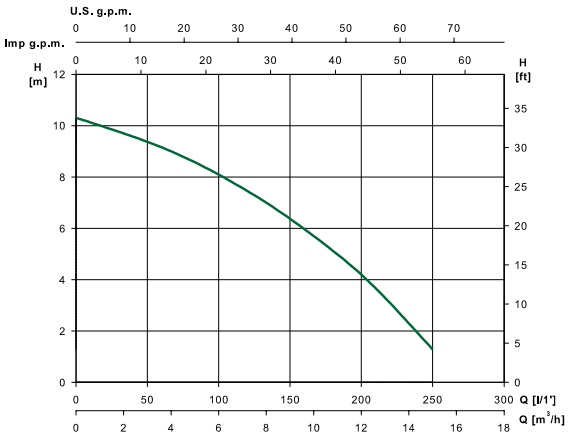

Dimensiones y pesos

Modelo	DN	A	B	C	H	H1	E	Kg
VX V 1100AS	1 1/2"	166,4	186,2	84	376,7	312,2	Adjustable	7,5

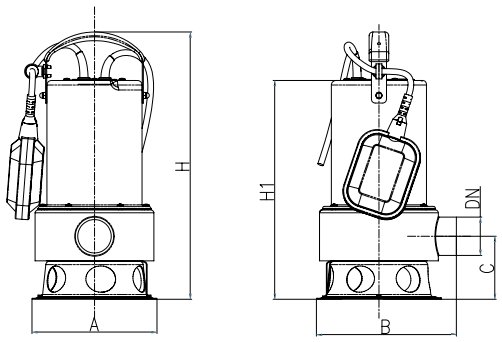

JARDINERÍA

Para corroborar la validez de este documento consulte la siguiente página web	
Código Seguro de Validación	61e705588eec45f88ea7f2f5f0494641001
Url de validación	https://eamic.elda.es/absis/idi/arx/idiarxabsaweb/asp/verificadorfirma.asp
Metadatos	Origen: Origen administración Estado de elaboración: Copia auténtica de documento original

ACUA5 1200AS Bomba sumergible para riego

Bombas sumergibles multicelulares para riego

Aplicaciones
Bombeo de aguas limpias, suministro doméstico, riego por aspersión, goteo y equipos de presión.

Materiales
Cuerpo bomba: Acero Inoxidable.

Motor
Asíncrono, dos polos.
Protección: IP68.
Aislamiento clase F.
Motor refrigerado por agua.

Límites de utilización
Profundidad máxima de inmersión: 7 m.
Temperatura máxima del líquido: 35 °C.
Paso máximo de sólidos: ø1.5 mm.

Equipamiento
Se suministra con 10 m de cable eléctrico H07RN-F y enchufe.
Con interruptor de nivel.
Entronque de salida en material plástico para varios diámetros de manguera.



Tabla de funcionamiento hidráulico y precios

230V 50Hz	I [A]	P1 [W]	P2 [W]	c [µF]	Q max. (l/h)	H max. (m)	IP	Prof. máx. inmersión (m)	Paso máx. sólidos (mm)	Temp. máx. (ºC)	1~230 V (modelo M A)	
											Código	PVP €
ACUA5 1200AS	5,2	1.200	720	16	5.500	54	68	7	1,5	35	201994	**226,00**

Curvas de funcionamiento a 2900 rpm

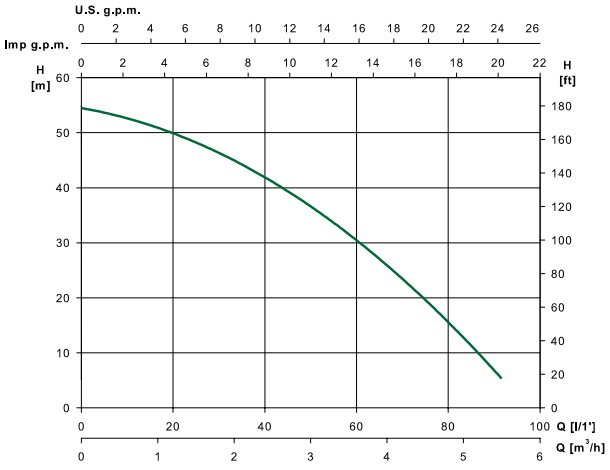

Dimensiones y pesos

Modelo	DN	A	B	H	H1	Kg
ACUA5 1200AS	1 1/4"	126	35	485	425	13

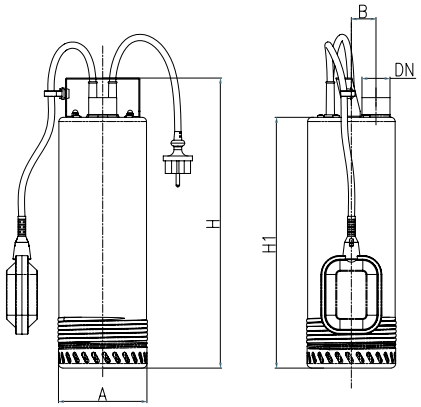

Para corroborar la validez de este documento consulte la siguiente página web	
Código Seguro de Validación	61e705588eec45f88ea7f2f5f0494641001
Url de validación	https://eamic.elda.es/absis/idi/arx/idiarxabsaweb/asp/verificadorfirma.asp
Metadatos	Origen: Origen administración Estado de elaboración: Copia auténtica de documento original

DLT 1300AS Bomba autoaspirante para riego

Bomba de superficie para jardinería

Aplicaciones
Bombeo de aguas limpias, suministro doméstico, riego por aspersión, goteo y equipos de presión.

Materiales
Cuerpo bomba: Acero Inoxidable.

Motor
Asíncrono, dos polos.
Protección: IPX4.
Aislamiento clase F.

Límites de utilización
Altura máxima aspiración: 8.0 m.
Temperatura máxima del líquido: 35 °C.
Paso máximo de sólidos: ø1.0 mm.

Equipamiento
Se suministra con 1 m de cable eléctrico H07RN-F y enchufe.
Impulsión – Aspiración 1"G.



Tabla de funcionamiento hidráulico y precios

230V 50Hz	I [A]	P1 [W]	P2 [W]	c [µF]	Q max. (l/h)	H max. (m)	IP	Nivel sonoro máx. (dB)	1~230 V (modelo M)	
									Código	PVP €
DLT 1300AS	5,1	1.300	780	20	4.800	50	X4	90	201995	99,00

Curvas de funcionamiento a 2900 rpm

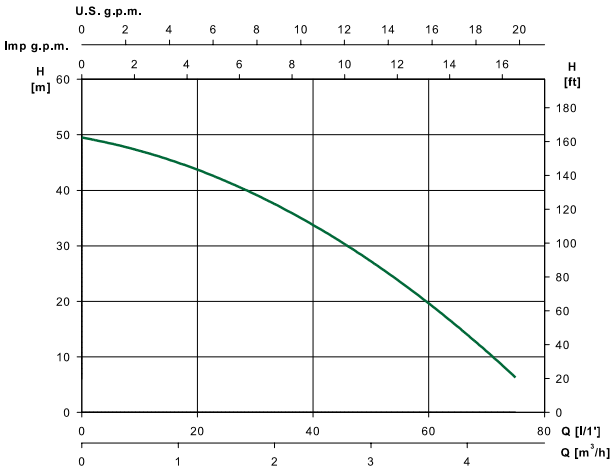

Dimensiones y pesos

Modelo	A	B	C	D	E	F	H	H1	DNA	DNM	Kg
DLT 1300AS	168	87	360	210	95	9,5	234	157	1"	1"	10

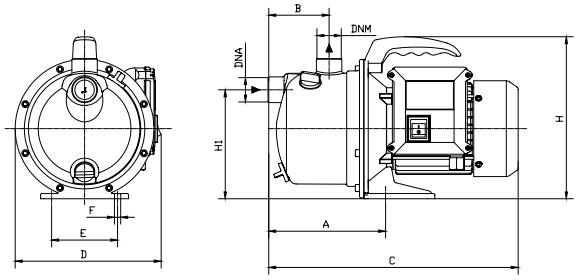

JARDINERÍA

Para corroborar la validez de este documento consulte la siguiente página web	
Código Seguro de Validación	61e705588eec45f88ea7f2f5f0494641001
Url de validación	https://eamic.elda.es/absis/idi/arx/idiarxabsaweb/asp/verificadorfirma.asp
Metadatos	Origen: Origen administración Estado de elaboración: Copia auténtica de documento original

DLT 1300AS 02 Bomba autoaspirante para riego

Bomba de superficie para jardinería

Aplicaciones
Bombeo de aguas limpias, suministro doméstico, riego por aspersión, goteo y equipos de presión.

Materiales
Cuerpo bomba: Acero Inoxidable.

Motor
Asíncrono, dos polos.
Protección: IPX4.
Aislamiento clase F.

Límites de utilización
Altura máxima aspiración: 8.0 m.
Temperatura máxima del líquido: 35 °C.
Paso máximo de sólidos: Ø1.0 mm.
Presión de arranque: 1.5 kg/cm^2.

Equipamiento
Se suministra con 1 m de cable eléctrico H07RN-F y enchufe.
Impulsión – Aspiración 1"G.
Se suministra con sistema automático de presurización KIT02.



Tabla de funcionamiento hidráulico y precios

230V 50Hz	I [A]	P1 [W]	P2 [W]	c [µF]	Q max. (l/h)	H max. (m)	IP	Nivel sonoro máx. (dB)	1~230 V (modelo M)	
									Código	PVP €
DLT 1300AS 02	5,1	1.300	780	20	4.800	50	X4	90	201996	171,00

Curvas de funcionamiento a 2900 rpm

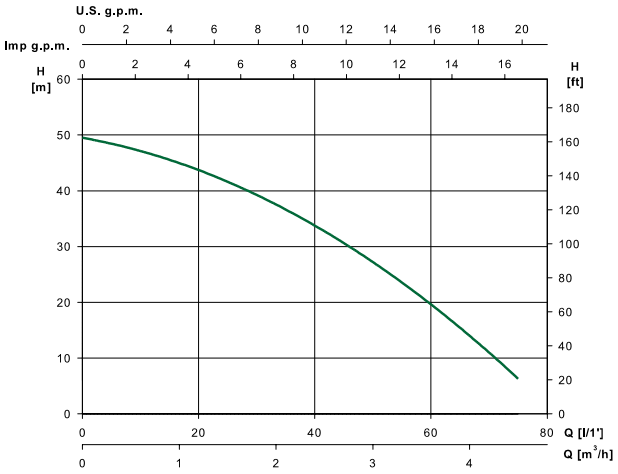

Dimensiones y pesos

Modelo	A	B	C	D	E	F	H	H1	DNA	DNM	Kg
DLT 1300AS 02	168	87	360	210	95	9,5	475	157	1"	1"	11

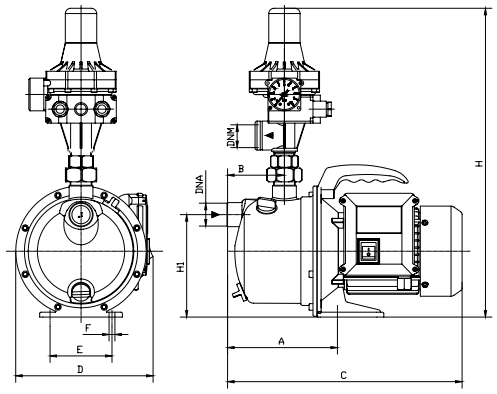

Para corroborar la validez de este documento consulte la siguiente página web	
Código Seguro de Validación	61e705588eec45f88ea7f2f5f0494641001
Url de validación	https://eamic.elda.es/absis/idi/arx/idiarxabsaweb/asp/verificadorfirma.asp
Metadatos	Origen: Origen administración Estado de elaboración: Copia auténtica de documento original

SATURN4 Sumergible

Conjunto completo bomba sumergible 4” con motor y cuadro eléctrico de maniobra

Aplicaciones
Para pozos de sondeo, bombeo de aguas limpias, trasvase, suministro doméstico, agrícola, riego por aspersión, goteo y equipos de presión.

Materiales
Carcasa exterior, carcasa externa motor y acoplamiento en acero inoxidable AISI 304. Eje parte hidráulica en acero inoxidable AISI 316. Difusores e impulsores en tecnopolímero.

Motor
Motor sumergible rebobinable. El líquido refrigerante es aceite compatible con el uso alimentario.

Límites de utilización
Temperatura máxima del líquido: 35 °C.

Equipamiento
Se suministra con cable eléctrico, cuadro de protección y maniobra y cuerda de suspensión para la instalación de la bomba.



Tabla de funcionamiento hidráulico y precios

Modelo	I [A]	P1 [kW]	P2		c	Longitud cable y cuerda [m]	l/min	0	20	40	60	80	100	1~230 V (modelo M)	
	1~ 230 V	1~ 230 V	[kW]	[HP]	[µF]		m^3/h	0,0	1,2	2,4	3,6	4,8	6,0	Código	PVP €
Saturn4 02 09	3,7	0,8	0,37	0,5	20	15	mca	64	59	42	10			203133	**212,00**
Saturn4 03 10	4,9	1,2	0,55	0,75	25	15		72	68	58	40	15		203134	**226,00**
Saturn4 03 13	6,4	1,4	0,75	1	35	30		93	88	76	55	26		203135	**273,00**
Saturn4 04 14	8,8	1,9	1,1	1,5	45	30		102	96	92	76	57	32	203136	**306,00**
Saturn4 04 18	11,0	2,4	1,5	2	55	40		130	124	117	100	74	42	203137	**351,00**

Curvas de funcionamiento a 2900 rpm

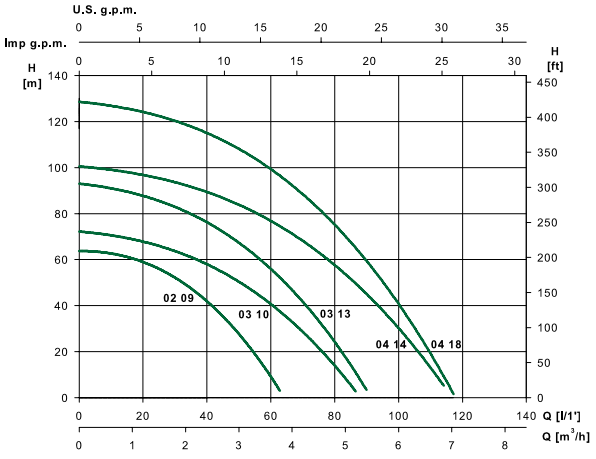

Dimensiones y pesos

Modelo	A	B	C	D	E	F	Kg
Saturn4 02 09	100	1 1/2"	440	314	754	95	11,0
Saturn4 03 10	100	1 1/2"	490	329	814	95	11,9
Saturn4 03 13	100	1 1/2"	571	359	930	95	14,1
Saturn4 04 14	100	1 1/2"	630	399	1029	95	16,4
Saturn4 04 18	100	1 1/2"	778	449	1227	95	19,8

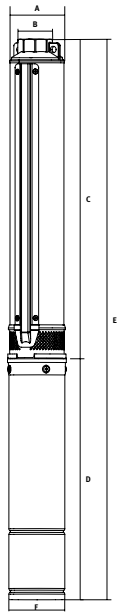

Para corroborar la validez de este documento consulte la siguiente página web	
Código Seguro de Validación	61e705588eec45f88ea7f2f5f0494641001
Url de validación	https://eamic.elda.es/absis/idi/arx/idiarxabsaweb/asp/verificadorfirma.asp
Metadatos	Origen: Origen administración Estado de elaboración: Copia auténtica de documento original

Bomba sumergible multifunción para fuentes y estanques

Aplicaciones
Ideal para los estanques y fuentes decorativas, adecuada para crear un estanque ornamental con juegos de agua y para la filtración.

Motor
Motor grado de protección IP68.
Tensión de alimentación monofásico 230v 50Hz.

Límites de utilización
Temperatura máxima del líquido: 35 °C.



AURA 15



AURA 25/40



Campana grande.



Margarita 3 niveles.

Tabla de funcionamiento hidráulico y precios

Modelo	I [A]	P1 [W]	Q max. (l/h)	H max. (m)	Paso máx. sólidos	Juegos de agua	Campana de agua grande		Margarita de agua 3 alturas		1~230 V (modelo M)	
							⇢ max [cm]	H max [cm]	⇢ max [cm]	H max [cm]	Código	PVP €
Aura15	0,09	16,5	1.450	2,0	2		45	35	80	130	203139	**82,00**
Aura25	0,32	42,0	2.500	2,9	2		70	40	400	150	203140	**96,00**
Aura40	0,45	50,0	3.850	3,0	2		70	40	110	170	203141	**108,00**

Curvas de funcionamiento a 2900 rpm

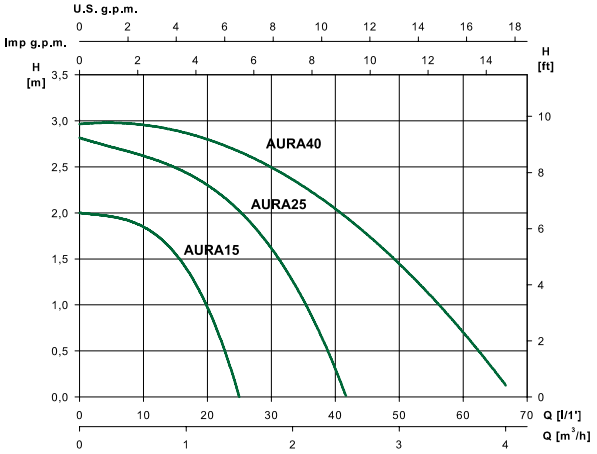

Dimensiones y pesos

Modelo	A	B	C	Kg
Aura15	140	145	214	1,7
Aura25	170	201	246	2,0
Aura40	170	201	246	2,0

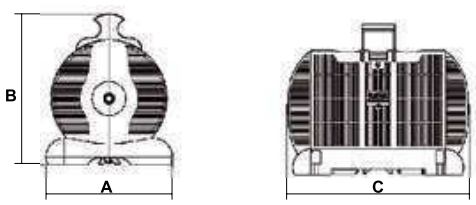

Para corroborar la validez de este documento consulte la siguiente página web	
Código Seguro de Validación	61e705588eec45f88ea7f2f5f0494641001
Url de validación	https://eamic.elda.es/absis/idi/arx/idiarxabsaweb/asp/verificadorfirma.asp
Metadatos	Origen: Origen administración Estado de elaboración: Copia auténtica de documento original

PROTEC

Cuadro de control para protección automática en caso de sobreintensidad, fallo de fase, sobretensiones por cortocircuito y operación en seco.
No requiere de electrosondas de nivel y realiza hasta 4 intentos de arranque con pausas progresivas (10, 22, 45 y 90 minutos) en caso de nivel bajo del pozo (detección de cosφ).
Arranque directo en línea con display multifunción para indicación de fallos y valores de estado.
El equipo dispone de interruptor de corte y de un contacto libre de tensión para entrada de automatizaciones externas tales como un presostato, programador de riego u otro dispositivo similar.



Tabla de características y precios

Modelo	Para motores de hasta [HP]		Hasta amperaje	Tiempo de rearme restablecimiento nivel	1~230 V		3~400 V	
	1~ 230 V	3~ 400 V	[A]	[min]	Código	PVP €	Código	PVP €
PROTEC ME/A	0,5-3		20	10-22-45-90	134310	**361,00**		
PROTEC 1 E/A		0,5-4	10	10-22-45-90			134308	**417,00**
PROTEC 2 E/A		5,5-7,5	20	10-22-45-90			134309	**604,00**

Para corroborar la validez de este documento consulte la siguiente página web	
Código Seguro de Validación	61e705588eec45f88ea7f2f5f0494641001
Url de validación	https://eamic.elda.es/absis/idi/arx/idiarxabsaweb/asp/verificadorfirma.asp
Metadatos	Origen: Origen administración Estado de elaboración: Copia auténtica de documento original

Cuadros de maniobra por interruptores de nivel

CDF1
Cuadro de control y protección para 1 bomba de agua residuales, mediante interruptores de nivel.
Arranque directo en línea de 1 bomba de hasta 4 kW a 400 V (**CDF1.4**).
En versión monofásica, arranque directo en línea de 1 bomba de hasta 1,1 kW (**CDF1.4M**).
El suministro comprende caja estanca con protección IP 44, contactor, relé térmico e interruptor manual-desconectado-automático.
Incluye alarma óptica y acústica por sobrenivel, accionada mediante interruptor de nivel.

CDAF2
Cuadro de control y protección para 2 bombas de agua residuales. La maniobra de arranque se realiza en alternancia y cascada a través de interruptores de nivel.
Arranque directo en línea de 2 bombas de hasta 4 kW a 400 V (**CDAF2.4**).
En versión monofásica, arranque directo en línea de 2 bombas de hasta 1,1 kW (**CDAF2.4M**).
El suministro comprende caja estanca con protección IP 44, 2 contactores, 2 disyuntores magnetotérmicos e interruptores manual-desconectado automático por bomba.
Incluye alarma óptica y acústica por sobrenivel, accionada mediante interruptor de nivel.

CTF-TOP
Cuadro eléctrico con circuito de control de 2 bombas con alternancia.
Protección de bombas con alimentación monofásica o trifásica de hasta 1,1 kW.
Pantalla LCD con sistema de prevención de bloqueo con arranques preventivos programables, protección contra el trabajo en seco por coseno phi y por sobreintensidad.
Cuadros leds informativos, menús de alarmas, memoria de incidencias, salida RS232 y salida 230 V de indicación de alarma.
La maniobra se realiza a través de 2 interruptores de nivel.
El arranque de la segunda bomba acciona la alarma de aviso por sobrenivel.



Tabla de características y precios

Modelo	P2 [kW]		1~230 V	3~400 V
	1~230 V	3~400 V	PVP €	PVP €
CDF1.4	1,1	hasta 4	265,00	265,00
CDAF2.4	1,1	hasta 4	835,00	835,00

Modelo	P2 [kW]		Código	PVP €
	1~230 V	3~400 V		
CTF-TOP	1,1	1,1	133514	600,00

Accesorios DC Aguas residuales

Flotador para aguas residuales

Modelo	Longitud [m]	Código	PVP €
F10	6	103219	82,00



Para corroborar la validez de este documento consulte la siguiente página web	
Código Seguro de Validación	61e705588eec45f88ea7f2f5f0494641001
Url de validación	https://eamic.elda.es/absis/idi/arx/idiarxabsaweb/asp/verificadorfirma.asp
Metadatos	Origen: Origen administración Estado de elaboración: Copia auténtica de documento original

Colectores de prueba

Modelo	Descripción	Ø Colector	Caudales en [m³/h]	Código	PVP €
ECO 2	Kit línea de pruebas con caudalímetro de lectura directa	2"	De 12 a 18 m³/h	158886	**410,00**
ECO 3	Kit línea de pruebas con caudalímetro de lectura directa	3"	De 19 a 48 m³/h	158884	**553,00**
ECO 4	Kit línea de pruebas con caudalímetro de lectura directa	4"	De 49 a 84 m³/h	158882	**752,00**
CQ-DN50	Kit línea de pruebas con rotámetro de diafragma	2"	De 12 a 20 m³/h	158887	**1.186,00**
CQ-DN75	Kit línea de pruebas con rotámetro de diafragma	3"	De 21 a 85 m³/h	158885	**1.274,00**
CQ-DN125	Kit línea de pruebas con rotámetro de diafragma	5"	De 86 a 130 m³/h	158881	**1.806,00**
CQ-DN150	Kit línea de pruebas con rotámetro de diafragma	6"	De 131 a 200 m³/h	158172	**2.131,00**
CQ-DN200	Kit línea de pruebas con rotámetro de diafragma	8"	De 201 a 530 m³/h	158879	**2.924,00**

KIT COLECTOR DE PRUEBAS SERIE "ECO"

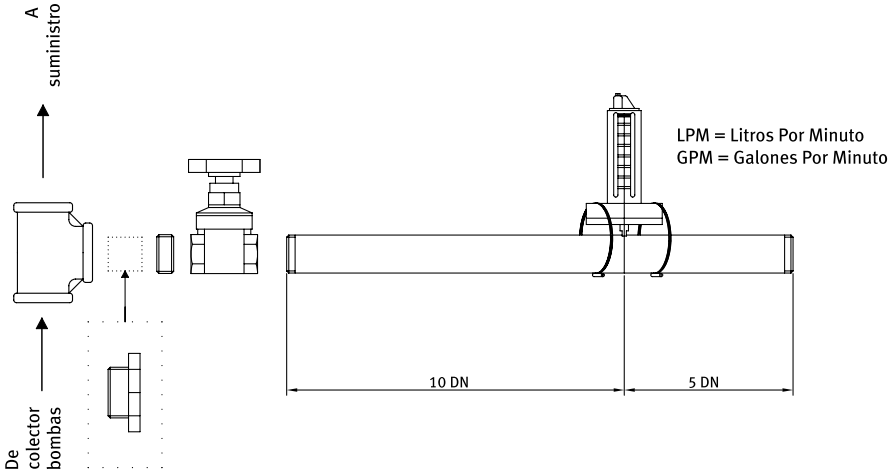

KIT COLECTOR CQ

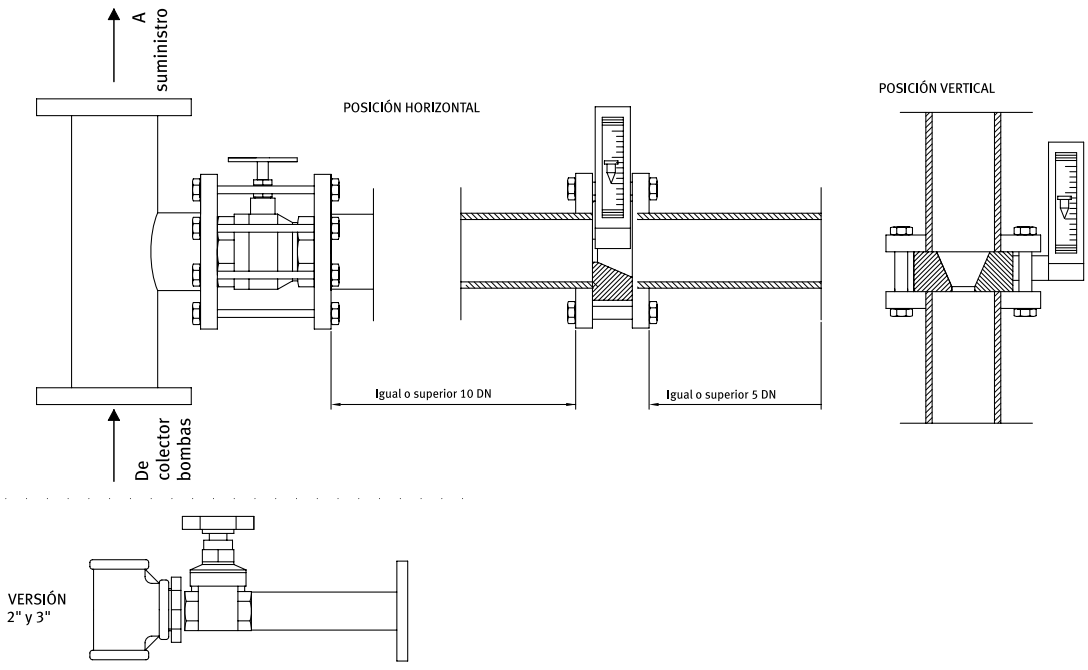

Para corroborar la validez de este documento consulte la siguiente página web	
Código Seguro de Validación	61e705588eec45f88ea7f2f5f0494641001
Url de validación	https://eamic.elda.es/absis/idi/arx/idiarxabsaweb/asp/verificadorfirma.asp
Metadatos	Origen: Origen administración Estado de elaboración: Copia auténtica de documento original

Presostatos reguladores de presión

Conexión rosca 1/4”

Modelo	Uds.	Prensacables	Regulación	Presostato [kg]	Código	PVP €
PM/5G	22	Sí	Hasta 5 bar	5	188720	**285,00**



Interruptores de nivel

Para pozo y depósito con contrapeso

Modelo	Uds.	L [m]	Código	PVP €
IN 15	1	3	3533	**21,00**



Empalmes de resina

Para cables eléctricos de bombas sumergibles

Modelo	Uds.	Cables [mm²]	Código	PVP €
EC 04.1	1	Hasta 4 x 4	103077	**25,00**
EC 10.1	1	Hasta 4 x 10	103079	**32,00**
EC 25	1	Hasta 4 x 25	103080	**45,00**



Para corroborar la validez de este documento consulte la siguiente página web	
Código Seguro de Validación	61e705588eec45f88ea7f2f5f0494641001
Url de validación	https://eamic.elda.es/absis/idi/arx/idiarxabsaweb/asp/verificadorfirma.asp
Metadatos	Origen: Origen administración Estado de elaboración: Copia auténtica de documento original

Expositor ESPA

PACK BASE: Expositor

PACK COMPLETO: Expositor + mix productos ESPA*



* El mix de productos ESPA incluye:

Código	Unidad	Descripción
204703	1	PDS05-3-75
203149	1	SILEN S 100 18M 230 50 014693/STD
157971	1	ACUARIA07 6M A N 230 50 014261/STD
96666	1	DRAINEX 201M A 230 50 000311/STD

Dimensiones expositor

190 cm x 78 cm x 38 cm.

Consultar precios y condiciones especiales de los packs.
Expositor para uso exclusivo de productos ESPA.

Para corroborar la validez de este documento consulte la siguiente página web	
Código Seguro de Validación	61e705588eec45f88ea7f2f5f0494641001
Url de validación	https://eamic.elda.es/absis/idi/arx/idiarxabsaweb/asp/verificadorfirma.asp
Metadatos	Origen: Origen administración Estado de elaboración: Copia auténtica de documento original

› Nuestra tecnología. Su éxito
Bombas · Válvulas · Servicio

KSB

Lista de precios 2017

s pr s 1

Bombas Aguas Sucias

s

s s



Para corroborar la validez de este documento consulte la siguiente página web	
Código Seguro de Validación	61e705588eec45f88ea7f2f5f0494641001
Url de validación	https://eamic.elda.es/absis/idi/arx/idiarxabsaweb/asp/verificadorfirma.asp
Metadatos	Origen: Origen administración Estado de elaboración: Copia auténtica de documento original

Índice

Índice de aplicaciones **3**

KSB - El proveedor integral **5**

Bombas 5

Precios **8**

Glosario **9**

Bombas de achique / Bombas para aguas residuales **10**

Bombas sumergibles para aguas sucias 11

Ama-Drainer N 301/302/303/358 11

Ama-Drainer 4../5.. 16

Ama-Drainer 80/100 26

Bomba sumergible sin protección contra explosiones 33

Ama-Porter 33

Bombas sumergibles con y sin protección contra explosiones 50

Amarex N 50

Amarex KRT 80

Técnica de aguas residuales **94**

Agitadores con motor sumergible 95

Amamix 95

Amaprop 95

Unidades de recogida / estaciones de bombeo **96**

Equipos elevadores automáticos de aguas residuales 97

Ama-Drainer-Box Mini 97

Ama-Drainer-Box 103

Evamatic-Box N 120

Instalaciones elevadoras sumergibles de aguas residuales 129

mini-Compacta 129

Compacta 132

Para corroborar la validez de este documento consulte la siguiente página web	
Código Seguro de Validación	**61e705588eec45f88ea7f2f5f0494641001**
Url de validación	*https://eamic.elda.es/absis/idi/arx/idiarxabsaweb/asp/verificadorfirma.asp*
Metadatos	**Origen: Origen administración Estado de elaboración: Copia auténtica de documento original**

Bombas de achique / Bombas para aguas residuales

Bombas sumergibles para aguas sucias 11
Ama-Drainer N 301/302/303/358 11
Ama-Drainer 4../5.. 16
Ama-Drainer 80/100 26
Bomba sumergible sin protección contra explosiones 33
Ama-Porter 33
Bombas sumergibles con y sin protección contra explosiones 50
Amarex N 50
Amarex KRT 80

Precio recomendado, no vinculante, válido desde 01.01.2017
Precio base España

Para corroborar la validez de este documento consulte la siguiente página web	
Código Seguro de Validación	61e705588eec45f88ea7f2f5f0494641001
Url de validación	https://eamic.elda.es/absis/idi/arx/idiarxabsaweb/asp/verificadorfirma.asp
Metadatos	Origen: Origen administración Estado de elaboración: Copia auténtica de documento original

Bombas sumergibles para aguas sucias

Ama-Drainer N 301/302/303/358



Catálogo de productos / Ama-Drainer N 301/302/303/358

http://shop.ksb.com/catalog/k0/es/product/ES000771

Ventajas del producto

- ^L@F$%K F @$I %U; D&K '&%GD%@4% $&%:4'Q# @$ K 'D% K$K& 'U '; #&; # E4'; # 'KD'@4%&5$I %
- [# @$ K F#4E $&%4'&%Q# K E4'; # ':4E 'KD'B$E '\:$F%4 &K%&@&K #$4'FR&B # '@N4'%$%Q\%:$ 4'E& %:&%$ $&%:4
- V$Q&#4W#&K$K:&%:& 'F '@4##4K$I %W 'F4K$; @4KU 'F N# K$I %W#&ED@&'&F#D$E4'Q# @$ K F@D&#; 4'E&'; FLK$@4'E& F: '@F$E E'@4% %Q4'&K NR&

Certificaciones

Vista general

Sello	Válido para:	Comentarios
	Alemania	Todos los tamaños
	Europa	Todos los tamaños

Fluidos

34 N '; # ' QD 'F$; $ 'U:D#N$ 'K$%; # @DF K Q#&K$B KW N# K$B KUKI F$E K)

- 9 # @DF KKI F$E KE&'] K ', / ' 'X2/, W2/0W2/2Y
- 9 # @DF KKI F$E KE&'] K '2+' 'X2+. Y
- QD K#&K$ED R&KK$% :&#$ KG&@R&K
- QD 'KD@$
- QD 'E&'#@4W QD 'E&' #U QD KKDN:&##L%& K

!" # $%&#1_'B&#K$I %?'; # ' QD K Q#&K$B K

- QD ' #$%
- QD 'K F4N#&
- QD 'K F$%

Aplicaciones principales

- " #&% S&
- AF$ $% @$I %
- `%K F @$4%&K E&'E#&% S&
- " $K $%D@$I %E&F%$B&FG#&L:$@4
- 6 %:&%$ $&%:4'E&F%$B&FG#&L:$@4
- R&@E4

Datos de funcionamiento

Características

Parámetros		Valor
Caudal	Q [m³/h]	≤ 16,5
	Q [l/s]	≤ 4,6
Altura	H [m]	≤ 12
Temperatura del fluido	T [°C]	≤ 50 °C (funcionamiento permanente)
		≤ 90 °C (servicio corto)

Denominación

Ejemplo: Ama-Drainer N 301 S E / C

Explicación de la denominación

Datos	Significado	
Ama-Drainer N	Serie	
301	Código	
	301	
	302	
	303	
	358	
S	Interruptor de boya	
	S	Con interruptor de boya
	N	Sin interruptor de boya
E	Motor	
	E	1-Motor monofásico de corriente alterna
C	Material	
	C[3]	Versión para aguas agresivas
	-[4]	Versión para aguas sucias

3) R4F4'F 'K&#$&'1'2/, *2/0*2/2
4) R$% N#&B$:D# 'C'B&#K$I %; # ' QD KKD@$ KX&K L%E #Y

Para corroborar la validez de este documento consulte la siguiente página web

Código Seguro de Validación	61e705588eec45f88ea7f2f5f0494641001
Url de validación	https://eamic.elda.es/absis/idi/arx/idiarxabsaweb/asp/verificadorfirma.asp
Metadatos	Origen: Origen administración Estado de elaboración: Copia auténtica de documento original

Diseño constructivo

Tipo

- 34 N 'E&' 4:4#:4: F &%&'KD &#Q$NR&
- ?4%K#D@@$I % 4%4NF4@
- 6 4% S&'B&#$@F
- A: ; '\%$@
- aLFBDF 'E&'#&:&%@$I %$%&Q# E 'X2/, W2/0W2/2Y
- ?4%#4FE&'F'N4 N ' &E$%&'$%&##D; :4#E&'N4U $%&Q# E4
- >$4'E&'; #4:&@@$I %'9-.'XKD &#Q$E4'; &# %&%& &%&WK&Q\%A1'-/+07'*'A?'+07
- >4E4KF4K'@4 ; 4%&%&'K'PD&'&%#%&%@4% @4'@4%&FGFD$E4'&K'L%G N#$@E4K@4% :&#$ F$K'; #4:&Q$E4K'G#&%&'F'@4##4K$I %
- 9#4GD%E$E E'E&'$% &#K$I % L5$ '0'

Tipos de instalación

- '%K F @$I %:#%K'4# N#&

Accionamiento

- 6 4:4##&G#Q&# E4'E&'@4##$&%&' F.&#%
- ?4%$%&##D; :4#E&':& ; &#:D#'$%&Q# E4
- ?4%@N#&'U@4%&@4#E&'K&QD#$E E

Sellado del eje

- V E4'E&F 4:4#@4%D%'SD% ' %DF #E&F&S&
- V E4'E&F'N4 N '@4%E4K'SD% K' %DF #&'KE&F&S&
- A%#&'F K'SD% KK&'&%@D&%#'D%E&;IK$4'E&'GFD$E4K'; #KD'#&G#Q&# @$I %UFDN#$@@$I %

Cojinete

- =4E $&%4K&%@; KDF E4K'UFDN#$@E4K@4%Q# K ; &# %&%& &%&

Materiales

Modelo estándar/Versión C

Componente	Modelo estándar		Versión C
	N 301/302/303	N 358	N 301/302/303
Cuerpo de la bomba	Polipropileno, 30 %, reforzado con fibra de vidrio		
Cuerpo de impulsión	Polipropileno, 30 %, reforzado con fibra de vidrio		
Tapa del cuerpo	Polipropileno con 20 % de talco (PP-TS 20)		
Impulsor	Noryl GNF2	Poliamida	Noryl GNF2
Cuerpo del motor	Acero-cromo-níquel (1.4301)	Acero-cromo-níquel (1.4301)	Acero-molibdeno-cromo-níquel 1.4571
Eje	1.4057	1.4057	Acero-molibdeno-cromo-níquel 1.4571
Interruptor de boya	Polipropileno		

Precios

Ama-Drainer N: versión estándar para aguas sucias

50 Hz

Ama-Drainer N	Conexión del lado de impulsión	Paso esférico	P_1	P_N	I_N	Conexión de alimentación a la red				MPG	L	[kg]	N.° mat.	EUR
					1~230 V	H07RN-F.G.		H05RN8-F.G.						
		[mm]	[kW]	[kW]	[A]	[m]	[mm²]	[m]	[mm²]					
301 SE	Rp 1 1/4	10	0,43	0,18	1,9	-	-	5[5)]	3 × 0,75	AM	L	4,5	39300070	**223,04**
301 SE/NE[6)]	Rp 1 1/4	10	0,43	0,18	1,9	10	3 × 1,0	-	-	AM	L	5,2	39300072	**250,90**
302 SE	Rp 1 1/4	10	0,75	0,36	4,0	-	-	5[5)]	3 × 0,75	MR	L	6	39300074	**225,72**
302 SE/NE[6)]	Rp 1 1/4	10	0,75	0,36	4,0	10	3 × 1,0	-	-	MR	L	6,7	39300076	**247,66**
303 SE	Rp 1 1/4	10	1,05	0,50	4,9	-	-	5[5)]	3 × 0,75	MR	L	6,2	39300078	**305,99**
303 SE/NE[6)]	Rp 1 1/4	10	1,05	0,50	4,9	10	3 × 1,0	-	-	MR	L	6,9	39300081	**331,70**

5) R&Q\%A1'-/'22+!0!(, WF K'N4 N K'KD &#Q$NR&K'$%K F E K' F $#&'F$N#&'E&N&%E$K; 4%&#E&'D%@NR&'E&' F$ &%@$I %&FT@#$@4 E&'@4 4' 0%$ 4',/')

6) H:&%@$I %g'A%F K'N4 N K@4%@4%#4F&5:&#%4'4'&%F K'$%K F @$4%&K'E&'E4K'N4 N K&K'%&@&K #$4'@ N$ #&F$%&##D; :4#E&N4U '; 4#&FE$K@4'E&'NF4PD&4'E&F$%&##D; :4#KD $%&K# E4)

7) H:&%@$I %g'A%F K'N4 N K@4%@4%#4F&5:&#%4'4'&%F K'$%K F @$4%&K'E&'E4K'N4 N K&K'%&@&K #$4'@ N$ #&F$%&##D; :4#E&N4U '; 4#&FE$K@4'E&'NF4PD&4'E&F$%&##D; :4#KD $%&K# E4)

Precio recomendado, no vinculante, válido desde 01.01.2017
Precio base España

Para corroborar la validez de este documento consulte la siguiente página web

Código Seguro de Validación	61e705588eec45f88ea7f2f5f0494641001
Url de validación	https://eamic.elda.es/absis/idi/arx/idiarxabsaweb/asp/verificadorfirma.asp
Metadatos	Origen: Origen administración Estado de elaboración: Copia auténtica de documento original

Ama-Drainer N: versión estándar para aguas sucias y fibras

50 Hz

Ama-Drainer N	Conexión del lado de impulsión	Paso esférico	P_1	P_N	I_N	Conexión de alimentación a la red				MPG	L	[kg]	N.° mat.	EUR
					1~230 V	H07RN-F.G.		H05RN8-F.G.						
		[mm]	[kW]	[kW]	[A]	[m]	[mm²]	[m]	[mm²]					
358 SE/NE[7)]	Rp 1 1/2	35	0,85	0,43	4,0	10	3 × 1,0	-	-	30	L	6,8	39300083	**444,30**

Ama-Drainer N: versión C para aguas agresivas

50 Hz

Ama-Drainer N	Conexión del lado de impulsión	Paso esférico	P_1	P_N	I_N	Conexión de alimentación a la red				MPG	L	[kg]	N.° mat.	EUR
					1~230 V	H07RN-F.G.		H05RN8-F.G.						
		[mm]	[kW]	[kW]	[A]	[m]	[mm²]	[m]	[mm²]					
301 SE/NE/C[8)9)]	Rp 1 1/4	10	0,43	0,18	1,9	10	3 × 1,0	-	-	AM	L	5,2	39300073	**444,58**
302 SE/NE/C[8)9)]	Rp 1 1/4	10	0,75	0,36	4,0	10	3 × 1,0	-	-	MR	L	6,7	39300077	**391,94**
303 SE/NE/C[8)9)]	Rp 1 1/4	10	1,05	0,50	4,9	10	3 × 1,0	-	-	MR	L	6,9	39300082	**493,93**

8) 1 4'&K; 4K$NR&'KD $%dK # #F4K@4 ; 4%&%&K; 4#K&; # E4)
9) H :&%@I %j'A%F KN4 N K@4%@4%#4F&5:&#%4'4'&%F K$%K F @4%&KE&'E4KN4 N K&K%&@&K #$4'@ N$ #&F$%&##D; :4#E& N4U '; 4#&FE$K@4'E&NF4PD&4'E&F$%&##D; :4#KD $%dK # E4)

Para corroborar la validez de este documento consulte la siguiente página web	
Código Seguro de Validación	61e705588eec45f88ea7f2f5f0494641001
Url de validación	https://eamic.elda.es/absis/idi/arx/idiarxabsaweb/asp/verificadorfirma.asp
Metadatos	Origen: Origen administración Estado de elaboración: Copia auténtica de documento original

Ama-Drainer 4../5..



Catálogo de productos/Ama-Drainer 4../5..

http://shop.ksb.com/catalog/k0/es/product/ES000078

Ventajas del producto

- ^L@F$%K F @$I %U; D&K '&%GD%@$4% $&%4'Q# @$ K 'D% K$K & 'U '; #&; # E4'; # 'KD'@4%&5$I %
- R&FF E4'E&F&S&'E&'4; &# :$B 'K&QD# '@4%ND&% K@D F$E E&K E&'GD%@$4% $&%4'&%K&@4'Q# @$ K 'KD'@$&##& &@L%$@4 R?!R?'@4%@4R&@4#E&'FDN#$@%&
- [# @$ K F#4E $&%4'&%Q# K E4'; # ':4E 'KD'B$E '\:$F%4 &K%&@&K #$4'FR&B # '@N4'%$%Q\%:$ 4'E& %&%$ $&%4

Certificaciones

Vista general

Sello	Válido para:	Comentarios
LGA Type-tested and monitored guaranteed with tested quality	Europa	Todos los tamaños

Fluidos

6 :&#$ F *; K4'&KGT#$@4', / *, , '!'a &#K$I %; # ' QD K'KD@$ K

- QD 'F$Q&# &%&'KD@$
- ?4 ; 4%&%&K'KI F$E4K'E&', / ' ', , ' 'E&'; K4'&KGT#$@4

6 :&#$ F *; K4'&KGT#$@4'2+'!'a &#K$I %; # ' QD K'KD@$ K

- QD K'KD@$ K'@4% &M@F K'E&'G$N# K' F #Q E K'U @D DF :$B K
- ?4 ; 4%&%&K'KI F$E4K'E&'] K '2+' 'E&': b4'E& ; #@DF

!" # $%&#?'!'a &#K$I %; # ' QD ' Q#&K$B

- QD ' #$%
- QD 'E&'; $K@$% K'X@F4#4'F$N#&_'/ W))), Wc Q*FW@F4#4'F$Q E4_ L5)c/ Wc Q*FW d_'- W7)))8W8WE D#&M 'E&F QD _', /)))2/ œE d W @4%@&%# @$I %E&'K F_' L5)c8cQ*FY
- QD 'K F4N#&
- ?4 ; 4%&%&K'KI F$E4K'E&'] K '2+' 'E&': b4'E& ; #@DF

!" # $%&#='!'a &#K$I %; # ' QD '@4%@4%&%$E4'Q# K4* & DFK$I %Q# K

- A DFK$4%&K'4F&4K K'U @&$&K'E&'@4#&
- QD 'KD@$ '@4% @&$&

Aplicaciones principales

- " #&% S&
- AF$ $% @$I %
- %K F @$4%&K'E&'E#&% S&
- " $K $%D@$I %E&F%$B&FG#&L:$@4
- 6 %&%$ $&%4'E&F%$B&FG#&L:$@4
- R&@E4

Datos de funcionamiento

Características

Parámetros		Valor
Caudal	Q [m³/h]	≤ 50
	Q [l/s]	≤ 14
Altura	H [m]	≤ 24
Temperatura del fluido	T [°C]	≤ 40 (en funcionamiento permanente)
		≤ 90 (máx. 3 minutos)
Profundidad de inmersión	ET [m]	≤ 7

Denominación

Ejemplo: Ama-Drainer A 4 22 S D / 10 K

Explicación de la denominación

Datos	Significado	
Ama-Drainer	Serie	
A	Material	
	A	Versión para aguas sucias
	C	Versión para aguas agresivas
	R	Ejecución para aguas con contenido graso/emulsiones grasas
4	Boca de impulsión-DN	
	4	~4 cm (G 1 1/2)
	5	~5 cm (G 2)
22	Potencia del motor [kW x 10]	
	05	0,55 kW
	07	0,75 kW
	11	1,1 kW
	15	1,5 kW
	22	2,2 kW
S	Interruptor de boya	
	S	Con interruptor de boya
	N	Sin interruptor de boya
D	Motor	
	D	Motor de corriente trifásica
	E	1-Motor monofásico de corriente alterna
10	Paso libre [mm]	
	10	10 mm

Precio recomendado, no vinculante, válido desde 01.01.2017
Precio base España

Para corroborar la validez de este documento consulte la siguiente página web	
Código Seguro de Validación	61e705588eec45f88ea7f2f5f0494641001
Url de validación	https://eamic.elda.es/absis/idi/arx/idiarxabsaweb/asp/verificadorfirma.asp
Metadatos	Origen: Origen administración Estado de elaboración: Copia auténtica de documento original

Datos	Significado	
10	11	11 mm
	35	35 mm
K	Camisa de refrigeración	
	K	Con camisa de refrigeración
	-[10)]	Sin camisa de refrigeración

Diseño constructivo

Tipo

- 34 N 'E&' 4:4#:4: F &%&'KD &#Q$NR&
- ?4%K#D@&I % 4%4NR4@
- 6 4% S&'B&#$@F
- A: ; '\%&@
- R&Q\%A1', 0/+/!0
- 34@'E&'$; DRK$I%B&#$@F
- ?4%UK$%&%@&%E$E4'E&'%&B&F

Tipos de instalación

- a&#K$I%G$
- `%K F @&I%:#%K; 4# NR&

Accionamiento

- 34N$% E4'E&F 4:4#K&Q\%`A?'-//2.
- a&#K$I%E&F 4:4#K&Q\%A1'-//(2'>, *A?'2(!,
- ?FK&':T# $@'^
- ## %PD&'E$#&@4
- >$ 4'E&'; #4:&@&I%`9-.'XKD &#Q$E4'; &# %&%& &%&WK&Q\%A1'-/+07'*`A?'+07

f ; @$4% F_

!" # $%&#*;/'U*2+'1A*RA

- 6 4:4# 4%4GLK$@4'E&'@4##&%&' F.&#%
- ?4%$%&##D;:4#E&':& ; &#:D# '$%&Q# E4
- ? NR&'&FT@#&@4'E&',/'
- ?FB$$ 'E&'; #4:&@&I%

!" # $%&#*;/W;,'U*2+'R"

- 6 4:4#E&'@4##&%&':#GLK$@
- ?4%$%&##D;:4#E&':& ; &#:D# '$%&Q# E4
- ? NR&'&FT@#&@4'E&',/'
- ?FB$$ '?AA'X2Vg9Ag1Y@4%; #4:&@&I%E&F 4:4#&'$%B&#K4#E&'GK&K

!" # $%&#*;/W;,'U*2+'1"

- 6 4:4#E&'@4##&%&':#GLK$@
- ?4%$%&##D;:4#E&':& ; &#:D# '$%&Q# E4
- ? NR&'&FT@#&@4'E&'@4%&5$1%E&',/' '@4%&5:#& 4'FN#&'U:;'; #4:&@4#

Sellado del eje

- V E4'E&'F'N4 N '@4%D%@&##&' &@L%&@4'$%E&;&%E$&%&E&FK&%$E4'E&'Q$#4
- V E4'E&F 4:4#@4%D% 'SD% ' %DF #E&F&S&
- A%#&'FK'SD% KK&'&%@D&%#'D%E&;IK$4'E&'GFD$E4K; #KD'#&G#Q&# @I%UFDN#&@@I%

Tipo de impulsor

- ` ; DRK4# N$&#4'E&'LF N&' \F.$F&
- ` ; DRK4#E&'; K4'FN#&

Cojinete

- R$%%&@&K$E E'E&' %&%$ $&%4
- =4E $&%4KFDN#&@E4K@4%Q#K'; #'Q#%$M#D%F#Q'B$E '\:$F

Materiales

Vista general de los materiales disponibles

Componente	Ama-Drainer					
	A 4.. ..10, A 4.. ../35, A 5.. ../10K	A 522 ../11	C 4.. ../35, C 5.. ../10K	C 522 ../11	R 5.. ../10K	R 522 ../11
Cuerpo de la bomba	Cr-Ni-acero (1.4301)	Fundición gris EN-GJL-250	Fundición de acero al CrNiMo (1.4401)	CrNiMo (1.4408)	Cr-Ni-acero (1.4301)	Fundición gris EN-GJL-250
Tapa de aspiración	Cr-Ni-acero (1.4301)	Fundición gris EN-GJL-250	Fundición de acero al CrNiMo (1.4401)	CrNiMo (1.4408)	Cr-Ni-acero (1.4301)	Fundición gris EN-GJL-250
Eje del rotor	Acero al Cr (1.4021)		Fundición de acero al CrNiMo (1.4571)		Acero al Cr (1.4021)	
Impulsor	Poliamida (PA)					

10) 14'K&'E$K;4%&'E&'E :4K

Para corroborar la validez de este documento consulte la siguiente página web
Código Seguro de Validación 61e705588eec45f88ea7f2f5f0494641001
Url de validación https://eamic.elda.es/absis/idi/arx/idiarxabsaweb/asp/verificadorfirma.asp
Metadatos Origen: Origen administración Estado de elaboración: Copia auténtica de documento original

Precios

Ama-Drainer 4.. / 5..: versión A para aguas sucias sin camisa de refrigeración (versión estándar)

50 Hz

Ama-Drainer	Conexión del lado de impulsión	Paso esférico	P_1	P_N	I_N		Conexión de alimentación a la red				Conmutación de nivel		MPG	L	[kg]	N.° mat.	EUR
					1~230 V	3~400 V	H07RN-F6G1		H07RN-F3G1		H07RN-F3G1						
		[mm]	[kW]	[kW]	[A]	[A]	[m]	[mm²]	[m]	[mm²]	[m]	[mm²]					
A 405 NE/10	G 1 1/2	10	0,90	0,55	4,10	-	-	-	10	3 × 1,0	-	-	32	L	12,2	29128651	**572,61**
A 405 SE/10	G 1 1/2	10	0,90	0,55	4,10	-	-	-	10	3 × 1,0	0,5	3 × 1,0	32	L	12,7	29128650	**637,54**
A 405 ND/10	G 1 1/2	10	0,76	0,55	-	1,70	10	6 × 1,0	-	-	-	-	32	L	13,8	29128652	**565,23**
A 405 SD/10	G 1 1/2	10	0,76	0,55	-	1,70	10	6 × 1,0	-	-	10	3 × 1,0	32	L	15,1	29128742	**687,71**
A 407 NE/10	G 1 1/2	10	1,26	0,75	5,50	-	-	-	10	3 × 1,0	-	-	32	L	12,2	29128654	**628,69**
A 407 SE/10	G 1 1/2	10	1,26	0,75	5,50	-	-	-	10	3 × 1,0	0,5	3 × 1,0	32	L	12,7	29128653	**687,71**
A 407 ND/10	G 1 1/2	10	1,01	0,75	-	1,90	10	6 × 1,0	-	-	-	-	32	L	13,8	29128655	**602,14**
A 407 SD/10	G 1 1/2	10	1,01	0,75	-	1,90	10	6 × 1,0	-	-	10	3 × 1,0	32	L	15,1	29128743	**734,94**
A 411 NE/10	G 1 1/2	10	1,45	1,10	6,55	-	-	-	10	3 × 1,0	-	-	32	L	14,5	29128657	**912,05**
A 411 SE/10	G 1 1/2	10	1,45	1,10	6,55	-	-	-	10	3 × 1,0	0,5	3 × 1,0	32	L	15	29128656	**977,00**
A 411 ND/10	G 1 1/2	10	1,54	1,10	-	2,50	10	6 × 1,0	-	-	-	-	32	L	13,8	29128658	**882,51**
A 411 SD/10	G 1 1/2	10	1,54	1,10	-	2,50	10	6 × 1,0	-	-	10	3 × 1,0	32	L	15,1	29128744	**996,15**
A 415 NE/10	G 1 1/2	10	2,07	1,50	8,95	-	-	-	10	3 × 1,0	-	-	32	L	14,5	29128660	**1.275,10**
A 415 SE/10	G 1 1/2	10	2,07	1,50	8,95	-	-	-	10	3 × 1,0	0,5	3 × 1,0	32	L	15	29128659	**1.345,90**
A 415 ND/10	G 1 1/2	10	1,88	1,50	-	3,60	10	6 × 1,0	-	-	-	-	32	L	15,6	29128661	**1.245,53**
A 415 SD/10	G 1 1/2	10	1,88	1,50	-	3,60	10	6 × 1,0	-	-	10	3 × 1,0	32	L	16,9	29128745	**1.360,69**
A 422 ND/10	G 1 1/2	10	2,90	2,20	-	4,80	10	6 × 1,0	-	-	-	-	32	L	15,6	29128662	**1.641,07**
A 422 SD/10	G 1 1/2	10	2,90	2,20	-	4,80	10	6 × 1,0	-	-	10	3 × 1,0	32	L	16,9	29128746	**1.760,62**
A 522 ND/11	G 2	11	2,90	2,20	-	4,80	10	6 × 1,0	-	-	-	-	32	L	25	29128865	**1.925,93**
A 522 SD/11	G 2	11	2,90	2,20	-	4,80	10	6 × 1,0	-	-	10	3 × 1,0	32	L	27	29128866	**2.042,46**
A 405 NE/35	G 1 1/2	35	0,90	0,55	4,10	-	-	-	10	3 × 1,0	-	-	32	L	13,2	29128677	**677,41**
A 405 SE/35	G 1 1/2	35	0,90	0,55	4,10	-	-	-	10	3 × 1,0	0,5	3 × 1,0	32	L	13,7	29128676	**701,01**
A 405 ND/35	G 1 1/2	35	0,76	0,55	-	1,70	10	6 × 1,0	-	-	-	-	32	L	14,8	29128678	**752,66**
A 405 SD/35	G 1 1/2	35	0,76	0,55	-	1,70	10	6 × 1,0	-	-	10	3 × 1,0	32	L	16,1	29128752	**798,40**
A 411 NE/35	G 1 1/2	35	1,45	1,10	6,55	-	-	-	10	3 × 1,0	-	-	32	L	15,5	29128680	**1.185,06**
A 411 SE/35	G 1 1/2	35	1,45	1,10	6,55	-	-	-	10	3 × 1,0	0,5	3 × 1,0	32	L	16	29128679	**1.245,53**
A 411 ND/35	G 1 1/2	35	1,54	1,10	-	2,50	10	6 × 1,0	-	-	-	-	32	L	14,8	29128681	**1.180,64**
A 411 SD/35	G 1 1/2	35	1,54	1,10	-	2,50	10	6 × 1,0	-	-	10	3 × 1,0	32	L	16,1	29128753	**1.233,77**
A 422 ND/35	G 1 1/2	35	2,90	2,20	-	4,80	10	6 × 1,0	-	-	-	-	32	L	16,6	29128682	**2.036,61**
A 422 SD/35	G 1 1/2	35	2,90	2,20	-	4,80	10	6 × 1,0	-	-	10	3 × 1,0	32	L	17,9	29128754	**2.101,51**

Precio recomendado, no vinculante, válido desde 01.01.2017
Precio base España

Para corroborar la validez de este documento consulte la siguiente página web	
Código Seguro de Validación	61e705588eec45f88ea7f2f5f0494641001
Url de validación	https://eamic.elda.es/absis/idi/arx/idiarxabsaweb/asp/verificadorfirma.asp
Metadatos	Origen: Origen administración Estado de elaboración: Copia auténtica de documento original

Ama-Drainer 4.. / 5..: versión A para aguas sucias con camisa de refrigeración (versión estándar)

50 Hz

Ama-Drainer	Conexión del lado de impulsión	Paso esférico	P_1	P_N	I_N		Conexión de alimentación a la red				Conmutación de nivel		MPG	L	[kg]	N.° mat.	EUR
					1~230 V	3~400 V	H07RN-F6G1		H07RN-F3G1		H07RN-F3G1						
		[mm]	[kW]	[kW]	[A]	[A]	[m]	[mm²]	[m]	[mm²]	[m]	[mm²]					
A 505 NE/10K	G 2	10	0,90	0,55	4,10	-	-	-	10	3 × 1,0	-	-	32	L	14,2	29128664	**640,47**
A 505 SE/10K	G 2	10	0,90	0,55	4,10	-	-	-	10	3 × 1,0	0,5	3 × 1,0	32	L	14,7	29128663	**705,42**
A 505 ND/10K	G 2	10	0,76	0,55	-	1,70	10	6 × 1,0	-	-	-	-	32	L	15,8	29128665	**633,11**
A 505 SD/10K	G 2	10	0,76	0,55	-	1,70	10	6 × 1,0	-	-	10	3 × 1,0	32	L	17,1	29128747	**755,60**
A 507 NE/10K	G 2	10	1,26	0,75	5,50	-	-	-	10	3 × 1,0	-	-	32	L	14,2	29128667	**696,58**
A 507 SE/10K	G 2	10	1,26	0,75	5,50	-	-	-	10	3 × 1,0	0,5	3 × 1,0	32	L	14,7	29128666	**755,60**
A 507 ND/10K	G 2	10	1,01	0,75	-	1,90	10	6 × 1,0	-	-	-	-	32	L	15,8	29128668	**670,00**
A 507 SD/10K	G 2	10	1,01	0,75	-	1,90	10	6 × 1,0	-	-	10	3 × 1,0	32	L	17,1	29128748	**802,81**
A 511 NE/10K	G 2	10	1,45	1,10	6,55	-	-	-	10	3 × 1,0	-	-	32	L	16,5	29128670	**979,92**
A 511 SE/10K	G 2	10	1,45	1,10	6,55	-	-	-	10	3 × 1,0	0,5	3 × 1,0	32	L	17	29128669	**1.044,87**
A 511 ND/10K	G 2	10	1,54	1,10	-	2,50	10	6 × 1,0	-	-	-	-	32	L	15,8	29128671	**950,42**
A 511 SD/10K	G 2	10	1,54	1,10	-	2,50	10	6 × 1,0	-	-	10	3 × 1,0	32	L	17,1	29128749	**1.064,05**
A 515 NE/10K	G 2	10	2,07	1,50	8,95	-	-	-	10	3 × 1,0	-	-	32	L	16,5	29128673	**1.342,97**
A 515 SE/10K	G 2	10	2,07	1,50	8,95	-	-	-	10	3 × 1,0	0,5	3 × 1,0	32	L	17	29128672	**1.413,82**
A 515 ND/10K	G 2	10	1,88	1,50	-	3,60	10	6 × 1,0	-	-	-	-	32	L	17,6	29128674	**1.313,47**
A 515 SD/10K	G 2	10	1,88	1,50	-	3,60	10	6 × 1,0	-	-	10	3 × 1,0	32	L	18,9	29128750	**1.428,58**
A 522 ND/10K	G 2	10	2,90	2,20	-	4,80	10	6 × 1,0	-	-	-	-	32	L	17,6	29128675	**1.708,97**
A 522 SD/10K	G 2	10	2,90	2,20	-	4,80	10	6 × 1,0	-	-	10	3 × 1,0	32	L	18,9	29128751	**1.828,50**

Ama-Drainer 4.. / 5..: versión C para aguas agresivas sin camisa de refrigeración

50 Hz

Ama-Drainer	Conexión del lado de impulsión	Paso esférico	P_1	P_N	I_N		Conexión de alimentación a la red				Conmutación de nivel		MPG	L	[kg]	N.° mat.	EUR
					1~230 V	3~400 V	H07RN-F6G1		H07RN-F3G1		H07RN-F3G1						
		[mm]	[kW]	[kW]	[A]	[A]	[m]	[mm²]	[m]	[mm²]	[m]	[mm²]					
C 405 NE/35	G 1 1/2	35	0,90	0,55	4,10	-	-	-	10	3 × 1,0	-	-	32	-	15,3	29128683	**1.249,99**
C 405 SE/35	G 1 1/2	35	0,90	0,55	4,10	-	-	-	10	3 × 1,0	0,5	3 × 1,0	32	-	15,8	29128684	**1.298,73**
C 405 ND/35	G 1 1/2	35	0,76	0,55	-	1,70	10	6 × 1,0	-	-	-	-	32	-	16,5	29128685	**1.376,90**
C 405 SD/35	G 1 1/2	35	0,76	0,55	-	1,70	10	6 × 1,0	-	-	10	3 × 1,0	32	-	18,2	29128686	**1.427,08**
C 411 NE/35	G 1 1/2	35	1,45	1,10	6,55	-	-	-	10	3 × 1,0	-	-	32	-	17,6	29128687	**1.685,35**
C 411 SE/35	G 1 1/2	35	1,45	1,10	6,55	-	-	-	10	3 × 1,0	0,5	3 × 1,0	32	-	18,1	29128688	**1.741,43**
C 411 ND/35	G 1 1/2	35	1,54	1,10	-	2,50	10	6 × 1,0	-	-	-	-	32	-	16,5	29128689	**1.835,88**
C 411 SD/35	G 1 1/2	35	1,54	1,10	-	2,50	10	6 × 1,0	-	-	10	3 × 1,0	32	-	18,3	29128690	**1.887,53**
C 422 ND/35	G 1 1/2	35	2,90	2,20	-	4,80	10	6 × 1,0	-	-	-	-	32	-	19	29128691	**3.673,24**
C 422 SD/35	G 1 1/2	35	2,90	2,20	-	4,80	10	6 × 1,0	-	-	10	3 × 1,0	32	-	20,8	29128692	**3.754,41**
C 522 ND/11	G 2	11	2,90	2,20	-	4,80	10	6 × 1,0	-	-	-	-	32	-	23,5	29128693	**4.961,61**
C 522 SD/11	G 2	11	2,90	2,20	-	4,80	10	6 × 1,0	-	-	10	3 × 1,0	32	-	25,5	29128694	**5.078,19**

Para corroborar la validez de este documento consulte la siguiente página web	
Código Seguro de Validación	61e705588eec45f88ea7f2f5f0494641001
Url de validación	https://eamic.elda.es/absis/idi/arx/idiarxabsaweb/asp/verificadorfirma.asp
Metadatos	Origen: Origen administración Estado de elaboración: Copia auténtica de documento original

Ama-Drainer 4.. / 5..: versión C para aguas agresivas con camisa de refrigeración

50 Hz

Ama-Drainer	Conexión del lado de impulsión	Paso esférico	P_1	P_N	I_N		Conexión de alimentación a la red				Conmutación de nivel		MPG	L	[kg]	N.° mat.	EUR
					1~230 V	3~400 V	H07RN-F6G1		H07RN-F3G1		H07RN-F3G1						
		[mm]	[kW]	[kW]	[A]	[A]	[m]	[mm²]	[m]	[mm²]	[m]	[mm²]					
C 505 NE/10K	G 2	10	0,90	0,55	4,10	-	-	-	10	3 × 1,0	-	-	32	-	14,2	29128697	**1.232,31**
C 505 SE/10K	G 2	10	0,90	0,55	4,10	-	-	-	10	3 × 1,0	0,5	3 × 1,0	32	L	14,7	29128696	**1.311,96**
C 505 ND/10K	G 2	10	0,76	0,55	-	1,70	10	6 × 1,0	-	-	-	-	32	-	15,3	29128698	**1.298,73**
C 505 SD/10K	G 2	10	0,76	0,55	-	1,70	10	6 × 1,0	-	-	10	3 × 1,0	32	L	17,1	29128755	**1.376,90**
C 507 NE/10K	G 2	10	1,26	0,75	5,50	-	-	-	10	3 × 1,0	-	-	32	-	14,2	29128700	**1.689,80**
C 507 SE/10K	G 2	10	1,26	0,75	5,50	-	-	-	10	3 × 1,0	0,5	3 × 1,0	32	-	14,7	29128699	**1.734,07**
C 507 ND/10K	G 2	10	1,01	0,75	-	1,90	10	6 × 1,0	-	-	-	-	32	L	15,3	29128701	**1.717,82**
C 507 SD/10K	G 2	10	1,01	0,75	-	1,90	10	6 × 1,0	-	-	10	3 × 1,0	32	L	17,1	29128756	**1.859,49**
C 511 NE/10K	G 2	10	1,45	1,10	6,55	-	-	-	10	3 × 1,0	-	-	32	-	16,5	29128703	**2.454,25**
C 511 SE/10K	G 2	10	1,45	1,10	6,55	-	-	-	10	3 × 1,0	0,5	3 × 1,0	32	-	17	29128702	**2.544,26**
C 511 ND/10K	G 2	10	1,54	1,10	-	2,50	10	6 × 1,0	-	-	-	-	32	L	15,3	29128704	**2.489,66**
C 511 SD/10K	G 2	10	1,54	1,10	-	2,50	10	6 × 1,0	-	-	10	3 × 1,0	32	-	17,1	29128757	**2.578,18**
C 515 NE/10K	G 2	10	2,07	1,50	8,95	-	-	-	10	3 × 1,0	-	-	32	-	16,5	29128706	**3.068,18**
C 515 SE/10K	G 2	10	2,07	1,50	8,95	-	-	-	10	3 × 1,0	0,5	3 × 1,0	32	-	17	29128705	**3.156,72**
C 515 ND/10K	G 2	10	1,88	1,50	-	3,60	10	6 × 1,0	-	-	-	-	32	-	17,6	29128707	**3.100,64**
C 515 SD/10K	G 2	10	1,88	1,50	-	3,60	10	6 × 1,0	-	-	10	3 × 1,0	32	-	19,5	29128758	**3.189,21**
C 522 ND/10K	G 2	10	2,90	2,20	-	4,80	10	6 × 1,0	-	-	-	-	32	L	17,7	29128708	**3.645,23**
C 522 SD/10K	G 2	10	2,90	2,20	-	4,80	10	6 × 1,0	-	-	10	3 × 1,0	32	L	19,6	29128759	**3.739,65**

Ama-Drainer 4.. / 5..: versión R para agua que contiene lubricante/emulsiones grasas sin camisa de refrigeración

50 Hz

Ama-Drainer	Conexión del lado de impulsión	Paso esférico	P_1	P_N	I_N		Conexión de alimentación a la red				Conmutación de nivel		MPG	L	[kg]	N.° mat.	EUR
					1~230 V	3~400 V	PUR 6 x 1		PUR 3 x 1		PUR 3 x 1						
		[mm]	[kW]	[kW]	[A]	[A]	[m]	[mm²]	[m]	[mm²]	[m]	[mm²]					
R 522 ND/11	G 2	11	2,90	2,20	-	4,80	10	6 × 1,0	-	3 × 1,0	-	3 × 1,0	32	-	23,5	29128867	**3.946,28**
R 522 SD/11	G 2	11	2,90	2,20	-	4,80	10	6 × 1,0	-	3 × 1,0	10	3 × 1,0	32	-	25,5	29128868	**4.086,47**

Ama-Drainer 4.. / 5..: versión R para agua que contiene en lubricante/emulsiones grasas sin camisa de refrigeración

50 Hz

Ama-Drainer	Conexión del lado de impulsión	Paso esférico	P_1	P_N	I_N		Conexión de alimentación a la red				Conmutación de nivel		MPG	L	[kg]	N.° mat.	EUR
					1~230 V	3~400 V	PUR 6 x 1		PUR 3 x 1		PUR 3 x 1						
		[mm]	[kW]	[kW]	[A]	[A]	[m]	[mm²]	[m]	[mm²]	[m]	[mm²]					
R 505 NE/10K	G 2	10	0,90	0,55	4,10	-	-	-	10	3 × 1,0	-	-	32	-	14,2	29128723	**1.199,83**
R 505 SE/10K	G 2	10	0,90	0,55	4,10	-	-	-	10	3 × 1,0	0,5	3 × 1,0	32	-	14,7	29128722	**1.235,21**
R 505 ND/10K	G 2	10	0,76	0,55	-	1,70	10	6 × 1,0	-	-	-	-	32	-	15,3	29128724	**1.255,91**
R 505 SD/10K	G 2	10	0,76	0,55	-	1,70	10	6 × 1,0	-	-	10	3 × 1,0	32	-	17,1	29128760	**1.300,18**
R 507 NE/10K	G 2	10	1,26	0,75	5,50	-	-	-	10	3 × 1,0	-	-	32	-	14,2	29128726	**1.570,22**
R 507 SE/10K	G 2	10	1,26	0,75	5,50	-	-	-	10	3 × 1,0	0,5	3 × 1,0	32	-	14,7	29128725	**1.613,05**
R 507 ND/10K	G 2	10	1,01	0,75	-	1,90	10	6 × 1,0	-	-	-	-	32	-	15,3	29128727	**1.596,80**
R 507 SD/10K	G 2	10	1,01	0,75	-	1,90	10	6 × 1,0	-	-	10	3 × 1,0	32	-	17,1	29128761	**1.738,49**
R 511 NE/10K	G 2	10	1,45	1,10	6,55	-	-	-	10	3 × 1,0	-	-	32	-	16,5	29128729	**2.299,29**
R 511 SE/10K	G 2	10	1,45	1,10	6,55	-	-	-	10	3 × 1,0	0,5	3 × 1,0	32	-	17	29128728	**2.387,83**
R 511 ND/10K	G 2	10	1,54	1,10	-	2,50	10	6 × 1,0	-	-	-	-	32	-	15,3	29128730	**2.333,21**
R 511 SD/10K	G 2	10	1,54	1,10	-	2,50	10	6 × 1,0	-	-	10	3 × 1,0	32	-	17,1	29128762	**2.421,77**
R 515 NE/10K	G 2	10	2,07	1,50	8,95	-	-	-	10	3 × 1,0	-	-	32	-	16,5	29128732	**2.876,30**
R 515 SE/10K	G 2	10	2,07	1,50	8,95	-	-	-	10	3 × 1,0	0,5	3 × 1,0	32	-	17	29128731	**2.966,36**
R 515 ND/10K	G 2	10	1,88	1,50	-	3,60	10	6 × 1,0	-	-	-	-	32	-	17,6	29128733	**2.910,26**

Precio recomendado, no vinculante, válido desde 01.01.2017
Precio base España

Para corroborar la validez de este documento consulte la siguiente página web
Código Seguro de Validación 61e705588eec45f88ea7f2f5f0494641001
Url de validación https://eamic.elda.es/absis/idi/arx/idiarxabsaweb/asp/verificadorfirma.asp
Metadatos Origen: Origen administración Estado de elaboración: Copia auténtica de documento original

Ama-Drainer	Conexión del lado de impulsión	Paso esférico	P_1	P_N	I_N		Conexión de alimentación a la red				Conmutación de nivel		MPG	L	[kg]	N.° mat.	EUR
					1~230 V	3~400 V	PUR 6 x 1		PUR 3 x 1		PUR 3 x 1						
		[mm]	[kW]	[kW]	[A]	[A]	[m]	[mm²]	[m]	[mm²]	[m]	[mm²]					
R 515 SD/10K	G 2	10	1,88	1,50	-	3,60	10	6 × 1,0	-	-	10	3 × 1,0	32	-	19,5	29128763	**2.998,81**
R 522 ND/10K	G 2	10	2,90	2,20	-	4,80	10	6 × 1,0	-	-	-	-	32	-	17,7	29128734	**3.428,24**
R 522 SD/10K	G 2	10	2,90	2,20	-	4,80	10	6 × 1,0	-	-	10	3 × 1,0	32	-	19,6	29128764	**3.524,19**

Ama-Drainer 4.. / 5..: suplemento de precio en tensiones y frecuencias especiales

Grupo de materiales 32

Ama-Drainer	Suplemento de precio Motor monofásico de corriente alterna 220-240 V/ 1~60 Hz	Suplemento de precio Corriente trifásica 220-690 V/ 3~50 Hz 220-480 V/ 3~60 Hz
405-415 NE 505-515 NE	a partir de 48 piezas 1 % a partir de 24 piezas 3 % a partir de 12 piezas 5 % a partir de 6 piezas 10 % a partir de 1 piezas 25 %	-
405-422 ND 505-522 ND	-	a partir de 48 piezas 1 % a partir de 24 piezas 3 % a partir de 12 piezas 5 % a partir de 6 piezas 10 % a partir de 1 piezas 25 %

F@%@&'E&'KD $%#K#4_'@4%&5:#& 4'E&'@NR&'R$N#&

=&@#Q4KE&'; #&@4'; 4#@NR&KE&'@4%&5$1%E&' U4#F4%Q$DE'UK$%] FIQ&%4KX b4'(/+*+/+Y; #&B$ '; &:$@I %)
" $K; 4K$ $B4KE&' F #

Para corroborar la validez de este documento consulte la siguiente página web	
Código Seguro de Validación	61e705588eec45f88ea7f2f5f0494641001
Url de validación	https://eamic.elda.es/absis/idi/arx/idiarxabsaweb/asp/verificadorfirma.asp
Metadatos	Origen: Origen administración Estado de elaboración: Copia auténtica de documento original

Ama-Drainer 80/100



Catálogo de productos/Ama-Drainer 80/100

http://shop.ksb.com/catalog/k0/es/product/ES000079

Ventajas del producto

- ^L@F$%K F @I %U; D&K '&%CD%@4% $&%4'Q# @ K 'D% K$K& 'U '; #&; # E4'; # 'KD'@4%&5$ %
- R&FF E4'E&F&S&'E&'4; &# :$B 'K&QD# '@4%ND&% K@D P$E E&K E&CD%@4% $&%4'&%K&@4'Q# @ K 'KD'@&##&' &@I%&@4 R?!R?'@4%@4FR&@4#E&'FDN#$@%&
- [# @ K F#4E $&%4'&%Q# K E4'; # ':4E 'KD'B$E '\:$F%4 &K'%&@&K #$4'FR&B # '@N4'%$%Q\%:$ 4'E&' %&%$ $&%4
- ; #4; $ E4'; # '&FN4 N&4'E&' QD '@4%@4%&%E4'&% #&% 'XB&#K$I %3*3dY

Certificaciones

Vista general

Sello	Válido para:	Comentarios
LGA Type-tested and monitored guaranteed with tested quality	Europa	Todos los tamaños

Fluidos

Versión normal

- QD 'P$Q&# &%&'KD@$
- ?4 ;4%&%&K'KI P$E4KE&'] K' ',0c 'E&': b4'E& ; #@@DF

Versión B/BH

- QD '@4%@4%&%E4'&% #&%

Aplicaciones principales

- " #&% S&
- AF$ $% @I %
- `%K F @$4%&K E&'E#&% S&
- " $K $%D@I %E&F%$B&FG#&L:$@4
- 6 %&%$ $&%4'E&F%$B&FG#&L:$@4
- R&@E4
- " #&% S&'E&'4N# K
- 6 %&%$ $&%4'E&F%$B&FE&' QD 'E&'M%5 K
- `%&#B&%@$4%&K E&'& &#Q&%@$ '&%@K4K E&'$%D%E @I %

Datos de funcionamiento

Características

Parámetros		Valor
Caudal	Q [m³/h]	≤ 130
	Q [l/s]	≤ 36
Altura	H [m]	≤ 26
Temperatura del fluido	T [°C]	≤ 50[11] (en funcionamiento permanente)
		≤ 90 (máx. 3 minutos)
Profundidad de inmersión	ET [m]	Versión estándar: ≤ 7
		Versión (B/BH): 10

11) a&#K$I %3*3d'h'(/'e?

Precio recomendado, no vinculante, válido desde 01.01.2017
Precio base España

Para corroborar la validez de este documento consulte la siguiente página web	
Código Seguro de Validación	61e705588eec45f88ea7f2f5f0494641001
Url de validación	https://eamic.elda.es/absis/idi/arx/idiarxabsaweb/asp/verificadorfirma.asp
Metadatos	Origen: Origen administración Estado de elaboración: Copia auténtica de documento original

Denominación

Ejemplo: Ama-Drainer B 80-40 S

Explicación de la denominación

Datos	Significado	
Ama-Drainer	Serie	
B	Material	
	B	Versión resistente al desgaste
	BH	Ejecución resistente al desgaste con impulsor de fundición dura Norihard
	-[12)]	Versión para aguas sucias
80	Boca de impulsión-DN	
	80	80 mm
	100	100 mm
40	Potencia del motor [kW x 10]	
	40	4,0 kW
	75	7,5 kW
S	Interruptor de boya	
	S	Con interruptor de boya
	N	Sin interruptor de boya

Diseño constructivo

Tipo

- 34 N 'E&' 4:4#:4: F &%&'KD &#Q$NR&
- R&Q\ %A1', 0/+/!0
- ?4%K#D@G% 4%4NF4@
- 34@'E&'$; DFK$1%B&#$@F
- A: ; '\%$@
- 6 4% S&'B&#$@F
- ?4%UK$%&%@&%E$E4'E&'%$B&F
- >4E4KF4K'@4 ; 4%&%&K'PD&'&%#%&%@4% @4'@4%&F GFD$E4'&K'L%G N#$@E4K@4% :&#$ F$K'; #4:&Q$E4K'G#&%&' F'@4##4K$1%

Tipos de instalación

- a&#K$1%G$5
- `%K F @$1%:#%K,4# NF&

Accionamiento

- 34N$% E4'E&F 4:4#K&Q\%`A?'-//2.
- a&#K$1%E&F 4:4#K&Q\%A1'-//(2'>,*`A?'2(!,
- ?F K&':T# $@'3
- >$ 4'E&'&%@&%E$E4_'E$#&@4'4'&K'#&FF !:#&L%QDF4
- >$ 4'E&'; #4:&@G$1%`9-.'XKD &#Q$E4'; &# %&%& &%&WW K&Q\%A1'-/+07'*`A?'+07

a&#K$1%&K'L%E #_

- ? NF&'&FT@#$@4'E&',/'

a&#K$1%3*3d_

- ? NF&'&FT@#$@4'E&'0/'

  !"#$%&#./'1*R

- 6 4:4#:#GLK@4'@4%#&G#$Q&# @$1%&%F'KD; &#G$G&
- ?4%$%&##D;:4#E&':& ; &#:D#'$%&Q# E4

- ? NF&'E&'@4%&5$1%&FT@#$@'@4%&5:#& 4K'F$N#&K

Sellado del eje

- V E4'E&'F'N4 N'UE&F @G$4% $&%4' &E$%&'D% SD% ' %DF#E&K'F$M%&
- A%#&'F K'SD% KK&'&%@D&%#'D%E&;I K$4'E&'GFD$E4K'; # KD'#&G#$Q&# @$1%UFDN#$@G$1%

Tipo de impulsor

- ` ; DFK4# N$&#4'E&'LF N&' \F.$F&

Cojinete

- R$%%&@&K$E E'E& %&%$ $&%4
- =4E $&%4K'FDN#$@E4K@4%Q# K'; #'Q#%$M#D% F#Q'B$E '\:$F

Conexión eléctrica

- **Ama-Drainer (B/BH) 80 para arranque directo**
  V4K' 4E&F4K !"#$%&#; #'2i'(///'a'K&'KD $%$K#%E& G4# '&K'L%E #@4%@NF&'E&'@4%&5$1%&FT@#$@'U@F B$5 ?AAW@4%$%B&#K4#E&'GK&K'&'$%E$@@$1%E&'E$#&@G$1%E& Q$#4W $F4:4'E&'GD%@G$4% $&%4'U B&#OKW@4%$%&##D;:4# E&':#&K;4KG4%&K'jk %D F!/!D:4 L:$@4'U#&FT'E& ;#4:&@G$1%E&F 4:4#) 3K'@4%$%#4ED@#F'@F B$5'&%F'@S'E&'&%@DG& @4##&K'4%E$&%&)
- **Ama-Drainer (B/BH) 100 arranque de estrella-triángulo**
  V4K' 4E&F4K !"#$%&#K&'KD $%$K#%@4%D%@NF&'E& @4%&5$1%E&F 4:4#E&'('U8'] $F4K)'A5:#& 4K'E&F@NF& $E&%$G$@E4K)'9D&E&%KD $%$K#%#K&'@4 4'&F& &%4K @@&K4#$4K'D%@4% D: E4#@4%@4 N$% @$1%E&'&K'#&FF ! :#&L%QDF4WD%$%&##D;:4# %D F!/!D:4 L:$@4WD% $%&##D;:4#E&';#4:&@G$1%E&F 4:4#UN4#%&K'E&'@4%&5$1%)

12) R$% N#&B$:D# C'B&#K$1%&K'L%E #C'B&#K$1%; #' QD K'KD@$5K
13) ?4% D: E4#E$K,4%$NF&';4#K&; #E4)

Para corroborar la validez de este documento consulte la siguiente página web	
Código Seguro de Validación	61e705588eec45f88ea7f2f5f0494641001
Url de validación	https://eamic.elda.es/absis/idi/arx/idiarxabsaweb/asp/verificadorfirma.asp
Metadatos	Origen: Origen administración Estado de elaboración: Copia auténtica de documento original

Materiales

Pieza de la bomba	Variante del material estándar 80-40 100-75	Variante del material B/BH B/BH 80-40 B/BH 100-75
Cuerpo de la bomba	Fundición gris EN-GJL-250 (GG-25)	Fundición gris EN-GJL-250 (GG-25) con inserción de goma
Tapa de aspiración	Acero, CK 45 N	
Pata	Poliestireno	
Impulsor	Fundición gris EN-GJL-250 (GG-25)	B - Fundición gris EN-GJL-250 (GG-25) BH - Norihard NH 15 3 (G-X250CrMo153)
Junta de perfil, junta redonda	Nitrilo, butadieno, caucho	
Cierre mecánico	Carburo de wolframio	
Revestimiento de estátor, cuerpo del motor	Aluminio con recubrimiento plástico	
Eje del rotor	Cromo-acero (1.4021)	
Conexión del motor	Policloropreno-caucho (CR)	
Interruptor de boya (flotador)	Polipropileno (PP)	-
Lubricante de precámara	Parafina líquida	

Precios

Ama-Drainer 80/100: versión estándar para aguas sucias

50 Hz

Ama-Drainer	Conexión del lado de impulsión[14]	Paso esférico	P_1	P_N	I_N	Conexión de alimentación a la red		Conmutación de nivel		MPG	L	[kg]	N.° mat.	EUR
					3~400 V	H07RN-F.G.		H07RN-F.G.						
		[mm]	[kW]	[kW]	[A]	[m]	[mm²]	[m]	[mm²]					
80-40 N	I Rp 2 1/2	12	5,10	4,00	Y 8,5	10	7 × 1,5	-	-	31	-	59	29117702	**7.388,60**
80-40 S	I Rp 2 1/2	12	5,10	4,00	Y 8,5	10	7 × 1,5	0,5	3 × 1,0	31	-	59,5	29117703	**7.511,35**
100-75 N	I Rp 4	12	9,10	7,50	Y Δ 15,4	2 × 10	7 × 1,5 y 4 × 1,5	-	-	31	-	93	29117706	**8.511,17**
100-75 S	I Rp 4	12	9,10	7,50	Y Δ 15,4	2 × 10	7 × 1,5 y 4 × 1,5	10	3 × 1,0	31	-	94,5	29117707	**8.727,53**

Ama-Drainer B 80/100: versión resistente al desgaste para agua con contenido en arena

50 Hz

Ama-Drainer	Conexión del lado de impulsión[15]	Paso esférico	P_1	P_N	I_N	Conexión de alimentación a la red		Conmutación de nivel		MPG	L	[kg]	N.° mat.	EUR
					3~400 V	H07RN-F.G.		H07RN-F.G.						
		[mm]	[kW]	[kW]	[A]	[m]	[mm²]	[m]	[mm²]					
B 80-40 N	I Rp 2 1/2	12	5,10	4,00	Y 8,5	20	7 × 1,5	-	-	31	-	65	29117722	**7.581,52**
B 80-40 S	I Rp 2 1/2	12	5,10	4,00	Y 8,5	20	7 × 1,5	0,5	3 × 1,0	31	-	65,5	29117723	**7.712,14**
B 100-75 N	I Rp 4	12	9,10	7,50	Y Δ 15,4	2 × 20	7 × 1,5 y 4 × 1,5	-	-	31	-	106	29117726	**8.766,50**
B 100-75 S	I Rp 4	12	9,10	7,50	Y Δ 15,4	2 × 20	7 × 1,5 y 4 × 1,5	20	3 × 1,0	31	-	109	29117727	**8.955,55**

14) ?4E4'&K; &@$ FE&'& ; F &WBT %K&'F4K @@&K4#$4K
15) ?4E4'&K; &@$ FE&'& ; F &WBT %K&'F4K @@&K4#$4K
16) ?4E4'&K; &@$ FE&'& ; F &WBT %K&'F4K @@&K4#$4K

Precio recomendado, no vinculante, válido desde 01.01.2017
Precio base España

Para corroborar la validez de este documento consulte la siguiente página web	
Código Seguro de Validación	61e705588eec45f88ea7f2f5f0494641001
Url de validación	https://eamic.elda.es/absis/idi/arx/idiarxabsaweb/asp/verificadorfirma.asp
Metadatos	Origen: Origen administración Estado de elaboración: Copia auténtica de documento original

Ama-Drainer BH 80/100: versión resistente al desgaste de fundición dura Norihard para agua con contenido en arena

50 Hz

Ama-Drainer	Conexión del lado de impulsión[16]	Paso esférico	P_1	P_N	I_N	Conexión de alimentación a la red		Conmutación de nivel		MPG	L	[kg]	N.º mat.	EUR
					3~400 V	H07RN-F.G.		H07RN-F.G.						
		[mm]	[kW]	[kW]	[A]	[m]	[mm²]	[m]	[mm²]					
BH 80-40 N	I Rp 2 1/2	12	5,10	4,00	Y 8,5	20	7 × 1,5	-	-	31	-	65	29127336	**8.035,99**
BH 80-40 S	I Rp 2 1/2	12	5,10	4,00	Y 8,5	20	7 × 1,5	0,5	3 × 1,0	31	-	65,5	29127337	**8.165,99**
BH 100-75 N	I Rp 4	12	9,10	7,50	Y Δ 15,4	2 × 20	7 × 1,5 y 4 × 1,5	-	-	31	-	106	29127338	**9.427,44**
BH 100-75 S	I Rp 4	12	9,10	7,50	Y Δ 15,4	2 × 20	7 × 1,5 y 4 × 1,5	20	3 × 1,0	31	-	109	29127339	**9.616,65**

Ama-Drainer 80/100: recargos de precio por tensiones y frecuencias especiales

Grupo de materiales 31

Ama-Drainer	Suplemento de precio Corriente trifásica 220-690 V/ 3~50 Hz 220-480 V/ 3~60 Hz
desde 80-40 N/S hasta 100-75 N/S	a partir de 48 piezas 1% a partir de 24 piezas 3% a partir de 12 piezas 5 % a partir de 6 piezas 10% a partir de 1 piezas 25%

V K:&%K$4%&K&K; &@$ F&KK4%F KEK%: K '00/'!'0(/ 'a W2i 'U4:# KG#&@D&%@$ KE$G&#&%:&K '+/'d M)

=&@ #Q4KE&'; #&@$4'; 4#@ NF&KE&'@4%&5$I %E&' U4#F4%Q$ DE'UK$%] FI Q&%4KX b4', / / *!8+Y; #&B$ '; &:$@$I %)

Para corroborar la validez de este documento consulte la siguiente página web	
Código Seguro de Validación	61e705588eec45f88ea7f2f5f0494641001
Url de validación	https://eamic.elda.es/absis/idi/arx/idiarxabsaweb/asp/verificadorfirma.asp
Metadatos	Origen: Origen administración Estado de elaboración: Copia auténtica de documento original

Bomba sumergible sin protección contra explosiones

Ama-Porter



Catálogo de productos/Ama-Porter

http://shop.ksb.com/catalog/k0/es/product/ES000082

Ventajas del producto

- R&'Q # %'$M'D%' F. '&K %PD&$E E'E&F 4:4#W N$T%&% PD&F4K@K4K&%F4KPD&'K&'] 'E b E4'&F#&@DN#$ $&%4 E&F@NF&'U&F $KF $&%4'E&F@4%ED@4#W &E$%&'] $F4K $KF E4K$%EBED F &%&W&K b E4K'U#&@DN$&#4K'; 4# #&K$% 'E&' 4FE&4
- F. 'K&QD#$E E'4; &#:$B 'Q# @$K F 4:4#&%@4#4@$#@D$4 K&@4W&K %@4' 'F'; #&K$%E&F QD 'U $KF E4W@F K&':T# $@ ^
- F. 'K&QD#$E E' &E$%&'@&###&' &@L%$@4'$%E&; &%E$&%& E&FK&%$E4'E&'Q$#4

Aplicaciones principales

- '%K F @$4%&KE&'E#&% S&
- A5:# @@L%E&' QD
- R&@E4

Fluidos

- QD 'KD@$
- QD K#&K$ED F&K@4%@4 ;4%&%&KE&'G#N# KF #Q K'U KL F$E4K
- ^FD$E4K@4%@4%&%$E4'Q K&4K4

Denominación

Ejemplo: Ama-Porter SB 545 SE

Explicación de la denominación

Datos	Significado	
Ama-Porter	Serie	
S	Impulsor	
	17)	Impulsor F
	S	Impulsor S
B	Sistema auxiliar de arranque	
	17)	Sin condensador de encendido
	B	Con condensador de encendido
5	Tamaño	
	5 _ _	DN 50
	6 _ _	DN 65
01	Tamaño del impulsor	
SE	Versión del motor	
	SE	Motor monofásico de corriente alterna con interruptor de boya
	NE	Motor monofásico de corriente alterna sin interruptor de boya
	ND	Motor trifásico asíncrono sin interruptor de boya

Datos de funcionamiento

Características

Parámetros		Valor
Caudal	Q [m³/h]	≤ 40
	Q [l/s]	≤ 11
Altura	H [m]	≤ 16
Temperatura del fluido	T [°C]	≤ 40[18]

Diseño constructivo

Tipo

- 34 N 'E&' 4:4#:4: F &%&'KD &#Q$NF&
- ?4%K#D@$L% 4%4NF4@
- 6 4% S&'B&#$@F
- A: ; '\%$@

Tipos de instalación

- '%K F @$L%G$S']\ &E
- '%K F @$L%:#%K;4# NF&']\ &E

Sellado del eje

V E4'E&' @@$4% $&%4

- ?$&##&'E&F&S&

V E4'E&'F'N4 N

- I %@&##&' &@L%$@4'$%E&; &%E$&%&'E&FK&%$E4'E&'Q$#4'@4% @4F&@4#E&'GFD$E4K

Tipo de impulsor

- " K%4K:$ 4K'E&'#4E&:&'K&Q\%&FDK4'; #&B$K4

17) 14'K&'E$K; 4%&'E&'E :4K
18) 9&#G4E4'N#&B&W2' '+'6 $%D:4K_g8/'e?

Para corroborar la validez de este documento consulte la siguiente página web	
Código Seguro de Validación	61e705588eec45f88ea7f2f5f0494641001
Url de validación	https://eamic.elda.es/absis/idi/arx/idiarxabsaweb/asp/verificadorfirma.asp
Metadatos	Origen: Origen administración Estado de elaboración: Copia auténtica de documento original

Accionamiento

- 6 4:4# 4%4GLK$@4'E&'@4##$R%&' F.&#%
  - +/'dM'02/'a
  - ?4%$%&##D;:4#E&':& ;&#:D#'$%&Q#E4
- 6 4:4# K9%@#4%4':#GLK@4
  - +/'dM'(//'a
  - 9 #'&%@&%E$E4'E$#&@4
- >$ 4'E&'; #4:&@B[%`9-.'XD &#Q$E4'; &# %&%& &%&WK&Q\%A1'-/+07'*`A?'+07
- ?F K&':T# $@'E&F $KF $&%4'E&'N4N$% E4_'^

Cojinete

- =4E $&%4K'FDN#$@E4K@4%Q# K'; #' D &% #F'B$E\:$F

Materiales

Vista general de los materiales disponibles

Componente		Ama-Porter 5 _ _ / 6 _ _	Ama-Porter S 545
Cuerpo		JL 1030	
Impulsor F		JL 1030	JL 1040
Dispositivo de corte		-	1.2080 (K100)
Eje		1.4021	
Sellado del eje	lado de accionamiento	Cierre del eje	
	lado de la bomba	Cierre mecánico SiC / AL_2O_3	Cierre mecánico SiC / SiC
Pernos y tuercas		A2	
Sellados anulares		Nitrilo	
Interruptor de boya		Polipropileno	

Precio recomendado, no vinculante, válido desde 01.01.2017
Precio base España

Para corroborar la validez de este documento consulte la siguiente página web	
Código Seguro de Validación	61e705588eec45f88ea7f2f5f0494641001
Url de validación	https://eamic.elda.es/absis/idi/arx/idiarxabsaweb/asp/verificadorfirma.asp
Metadatos	Origen: Origen administración Estado de elaboración: Copia auténtica de documento original

Precios

Ama-Porter 5 _ _: impulsor F

50 Hz

Ama-Porter	Diámetro del impulsor	Paso esférico	P_1	P_N	I_N		I_A	Conexión de alimentación a la red		MPG	L	[kg]	N.° mat.	EUR
					1~230 V	3~400 V								
	[mm]	[mm]	[kW]	[kW]	[A]	[A]	[A]	[m]	[mm²]					
500 SE[19)]	100	45	1,00	0,55	5,00	-	18,2	10	3 × 1,0	34	-	23	39017187	**405,93**
501 SE[19)]	110	45	1,25	0,75	6,00	-	18,2	10	3 × 1,0	34	-	23	39017100	**466,09**
502 SE[19)]	120	43	1,80	1,10	8,20	-	18,2	10	3 × 1,0	34	-	23	39017101	**629,48**
503 SE[19)]	130	41	1,80	1,10	8,20	-	18,2	10	3 × 1,0	34	-	23	39017102	**629,48**
500 NE[20)]	100	45	1,00	0,55	5,00	-	18,2	10	3 × 1,0	34	-	22	39017195	**405,93**
501 NE[20)]	110	45	1,25	0,75	6,00	-	18,2	10	3 × 1,0	34	-	23	39017188	**466,09**
502 NE[20)]	120	43	1,80	1,10	8,20	-	18,2	10	3 × 1,0	34	-	23	39017189	**629,48**
503 NE[20)]	130	41	1,80	1,10	8,20	-	18,2	10	3 × 1,0	34	-	23	39017190	**629,48**
500 NE[20)]	100	45	1,00	0,55	5,00	-	18,2	20	3 × 1,0	34	-	23,2	39018542	**492,16**
501 NE[20)]	110	45	1,25	0,75	6,00	-	18,2	20	3 × 1,0	34	-	23,2	39018543	**551,27**
502 NE[20)]	120	43	1,80	1,10	8,20	-	18,2	20	3 × 1,0	34	-	23,2	39018544	**715,64**
503 NE[20)]	130	41	1,80	1,10	8,20	-	18,2	20	3 × 1,0	34	-	23,2	39018545	**715,64**
500 ND[21)]	100	45	0,90	0,55	-	2,30	18,3	10	4 × 1,0	34	-	22	39017191	**405,93**
501 ND[21)]	110	45	1,10	0,75	-	2,80	18,3	10	4 × 1,0	34	-	23	39017103	**466,09**
502 ND[21)]	120	43	1,50	1,10	-	3,00	18,3	10	4 × 1,0	34	-	23	39017104	**629,48**
503 ND[21)]	130	41	2,05	1,50	-	3,50	18,3	10	4 × 1,0	34	-	23	39017105	**720,67**
500 ND[21)]	100	45	0,90	0,55	-	2,30	18,3	20	4 × 1,0	34	-	23,4	39018538	**492,16**
501 ND[21)]	110	45	1,10	0,75	-	2,80	18,3	20	4 × 1,0	34	-	23,4	39018539	**551,27**
502 ND[21)]	120	43	1,50	1,10	-	3,00	18,3	20	4 × 1,0	34	-	23,4	39018540	**715,64**
503 ND[21)]	130	41	2,05	1,50	-	3,50	18,3	20	4 × 1,0	34	-	23,4	39018541	**807,88**

19) RA'C' 4:4# 4%4GLK$G4'E&'G4##$&%&' F.&#% '@4%$%&##D; :4#E&'N4U
20) 1A'C' 4:4# 4%4GLK$G4'E&'G4##$&%&' F.&#% 'K$%$%&##D; :4#E&'N4U
21) 1"'C' 4:4#:#GLKG4' K9%G#4%4'K$%$%&##D; :4#E&'N4U

Precio recomendado, no vinculante, válido desde 01.01.2017
Precio base España

Para corroborar la validez de este documento consulte la siguiente página web	
Código Seguro de Validación	61e705588eec45f88ea7f2f5f0494641001
Url de validación	https://eamic.elda.es/absis/idi/arx/idiarxabsaweb/asp/verificadorfirma.asp
Metadatos	Origen: Origen administración Estado de elaboración: Copia auténtica de documento original

Ama-Porter 6 _ _: impulsor F

50 Hz

Ama-Porter	Diámetro del impulsor	Paso esférico	P_1	P_N	I_N		I_A	Conexión de alimentación a la red		MPG	L	[kg]	N.° mat.	EUR
					1~230 V	3~400 V								
	[mm]	[mm]	[kW]	[kW]	[A]	[A]	[A]	[m]	[mm²]					
601 SE[22)]	110	60	1,25	0,75	6,00	-	18,2	10	3 × 1,0	34	-	26	39017106	**747,73**
602 SE[22)]	120	58	1,80	1,10	8,20	-	18,2	10	3 × 1,0	34	-	26	39017107	**802,87**
603 SE[22)]	130	56	1,80	1,10	8,20	-	18,2	10	3 × 1,0	34	-	26	39017108	**802,87**
601 NE	110	60	1,25	0,75	6,00	-	18,2	10	3 × 1,0	34	-	26	39017192	**747,73**
602 NE[23)]	120	58	1,80	1,10	8,20	-	18,2	10	3 × 1,0	34	-	26	39017193	**802,87**
603 NE[23)]	130	56	1,80	1,10	8,20	-	18,2	10	3 × 1,0	34	-	26	39017194	**802,87**
601 NE[23)]	110	60	1,25	0,75	6,20	-	18,2	20	3 × 1,0	34	-	26,2	39018549	**834,99**
602 NE[23)]	120	58	1,80	1,10	8,20	-	18,2	20	3 × 1,0	34	-	26,2	39018628	**890,06**
603 NE[23)]	130	56	1,80	1,10	8,20	-	18,2	20	3 × 1,0	34	-	26,2	39018629	**890,06**
601 ND[24)]	110	60	1,10	0,75	-	2,80	18,3	10	4 × 1,0	34	-	25	39017109	**747,73**
602 ND[24)]	120	58	1,50	1,10	-	3,00	18,3	10	4 × 1,0	34	-	25	39017110	**802,87**
603 ND[24)]	130	56	2,05	1,50	-	3,50	18,3	10	4 × 1,0	34	-	25	39017111	**876,04**
601 ND[24)]	110	60	1,10	0,75	-	2,80	18,3	20	4 × 1,0	34	-	26,4	39018546	**834,94**
602 ND[24)]	120	58	1,50	1,10	-	3,00	18,3	20	4 × 1,0	34	-	26,4	39018547	**890,06**
603 ND[24)]	130	56	2,05	1,50	-	3,50	18,3	20	4 × 1,0	34	-	26,4	39018548	**962,23**

Ama-Porter S 545: impulsor S

50 Hz

Ama-Porter	Diámetro del impulsor	Paso esférico	P_1	P_N	I_N		I_A	Conexión de alimentación a la red		MPG	L	[kg]	N.° mat.	EUR
					1~230 V	3~400 V								
	[mm]	[mm]	[kW]	[kW]	[A]	[A]	[A]	[m]	[mm²]					
SB 545 SE[25)26)]	145	7	1,80	1,10	8,20	-	18,2	10	4 × 1,0	34	-	26,5	39018468	**1.188,76**
SB 545 NE[25)27)]	145	7	1,80	1,10	8,20	-	18,2	10	4 × 1,0	34	-	26,5	39018469	**1.188,76**
S 545 ND[28)29)]	145	7	2,05	1,50	-	3,50	18,3	10	4 × 1,0	34	-	25	39017859	**1.063,47**

22) RA'C' 4:4# 4%4GLK$@4'E&'@4##$&% & F.&#% '@4%$%&##D; :4#E&'N4U
23) 1A'C' 4:4# 4%4GLK$@4'E&'@4##$&% & F.&#% 'K$%$%&##D; :4#E&'N4U
24) 1"'C' 4:4#:#GLK@4' KO%@4%4'K$%$%&##D; :4#E&'N4U
25) a&#K$1%R3'C'@4%E$K;4K1B4'E&'@4#&W@4%@4% D: E4#E&'&%@&%E$E4
26) RA'C' 4:4# 4%4GLK$@4'E&'@4##$&% & F.&#% '@4%$%&##D; :4#E&'N4U
27) 1A'C' 4:4# 4%4GLK$@4'E&'@4##$&% & F.&#% 'K$%$%&##D; :4#E&'N4U
28) a&#K$1%R3'C'@4%E$K;4K1B4'E&'@4#&W@4%@4% D: E4#E&'&%@&%E$E4
29) 1"'C' 4:4#:#GLK@4' KO%@4%4'K$%$%&##D; :4#E&'N4U

Precio recomendado, no vinculante, válido desde 01.01.2017
Precio base España

Para corroborar la validez de este documento consulte la siguiente página web
Código Seguro de Validación 61e705588eec45f88ea7f2f5f0494641001
Url de validación https://eamic.elda.es/absis/idi/arx/idiarxabsaweb/asp/verificadorfirma.asp
Metadatos Origen: Origen administración Estado de elaboración: Copia auténtica de documento original

Accesorios

Componentes de instalación para grupos fijos y transportables

	Ref.	Denominación	Conexión	Profundidad de montaje [m]	Ama-Porter 5	Ama-Porter 6	Ama-Porter S 545	MPG	L	[kg]	N.° mat.	EUR
	P2 + P5	Piezas de montaje para instalación estacionaria húmeda (estribo guía) Consistente en: codo de brida con pata DN 50, estribo guía, tacos, soporte con tornillos VA	DN 50	1,5	✗	-	✗	BZ	-	11	39020769	**251,25**
			DN 50	1,8	✗	-	✗	BZ	-	12	39020770	**275,89**
			DN 50	2,1	✗	-	✗	BZ	-	13	39020771	**300,50**
	P2 + P5	Piezas de montaje para instalación estacionaria húmeda (estribo guía) Consistente en: codo de brida con pata DN 65, tacos de acero inoxidable, abrazadera guía, soporte con tornillos VA	DN 65	1,5	-	✗	-	BZ	-	14,5	39020827	**331,29**
			DN 65	1,8	-	✗	-	BZ	-	15,5	39020828	**355,91**
			DN 65	2,1	-	✗	-	BZ	-	17	39020829	**383,03**
	P2 + P5	Piezas de montaje para instalación estacionaria húmeda (estribo guía) Consistente en: codo de brida con pata DN 50/2", estribo guía, soporte con tornillos VA	DN 50/2"	1,5	✗	-	✗	BZ	-	7,8	39020795	**251,25**
			DN 50/2"	1,8	✗	-	✗	BZ	-	8,8	39020796	**275,89**
			DN 50/2"	2,1	✗	-	✗	BZ	-	10,8	39020797	**300,50**
	P2 + P5	Piezas de montaje para instalación estacionaria húmeda (estribo guía) Consistente en: codo de brida con pata DN 65/2½", estribo guía, soporte con tornillos VA	DN 65/2½"	1,5	-	✗	-	BZ	-	11,2	39020813	**331,29**
			DN 65/2½"	1,8	-	✗	-	BZ	-	12,2	39020814	**355,91**
			DN 65/2½"	2,1	-	✗	-	BZ	-	13,7	39020815	**383,03**
	P4 + P5	Piezas de montaje para instalación fija húmeda (cable guía) Consistente en: codo de brida con pata, estribo tensor, consola 10 m, cable guía, tornillos, tacos, soporte con tornillos VA	DN 50	4,5	✗	-	✗	BZ	-	10,6	39021023	**254,73**
			DN 65	4,5	-	✗	-	BZ	-	14,4	39021025	**299,04**
	P4 + P5	Piezas de montaje para instalación fija húmeda (cable guía) Consistente en: codo de brida con pata, estribo tensor, consola 10 m, cable guía, soporte con tornillos VA	DN 50 / 2"	4,5	✗	-	✗	BZ	-	11,5	39020779	**254,73**
			DN 65 / 2½"	4,5	-	✗	-	BZ	-	14,7	39020806	**299,04**
	P4 + P5	Piezas de montaje para instalación fija húmeda (1 barra guía) Consistente en: codo de brida con pata, consola, soporte con tornillos VA (tubos guía no incluidos en el suministro)	DN 50	4,5	✗	-	✗	BZ	-	14	39021212	**251,22**
			DN 65	4,5	-	✗	-	BZ	-	17,2	39021213	**295,54**
	P4 + P5	Piezas de montaje para instalación fija húmeda (1 barra guía) Consistente en: codo de brida con pata, consola, soporte con tornillos VA (tubos guía no incluidos en el suministro)	DN 50 / 2"	4,5	✗	-	✗	BZ	-	10,8	39021182	**251,22**
			DN 65 / 2½"	4,5	-	✗	-	BZ	-	14	39021188	**295,54**
	P4 + P5	Piezas de montaje para instalación fija húmeda (2 barra guía) Consistente en: codo de brida con pata, tacos de acero inoxidable, consola, pieza de transición, soporte con tornillos VA (tubos guía no incluidos en el suministro de KSB)	DN 50, DN 3: DIN ISO ASME	4,5	✗	-	✗	BZ	-	15,2	39023002	**347,05**
			DN 65, DN 3: DIN ISO ASME	4,5	-	✗	-	BZ	-	18,7	39023006	**439,42**
	P6	Juego transportable Consistente en: pieza de transición para conexión de tubo, codo de empalme, tres patas, abrazadera, tornillos incluidos (tubo sintético en el interior ø 63 P19)	DN 50	-	✗	-	-	BZ	-	2	39023046	**79,41**

Precio recomendado, no vinculante, válido desde 01.01.2017
Precio base España

Para corroborar la validez de este documento consulte la siguiente página web
Código Seguro de Validación 61e705588eec45f88ea7f2f5f0494641001
Url de validación https://eamic.elda.es/absis/idi/arx/idiarxabsaweb/asp/verificadorfirma.asp
Metadatos Origen: Origen administración Estado de elaboración: Copia auténtica de documento original

	Ref.	Denominación	Conexión	Profundidad de montaje [m]	Ama-Porter 5	Ama-Porter 6	Ama-Porter S 545	MPG	L	[kg]	N.º mat.	EUR
	P6	Juego transportable Consistente en: pieza de transición para conexión de tubo, codo de empalme, tres patas, abrazadera, tornillos incluidos (tubo sintético en el interior ø 63 P19)	solo para S 545	-	-	-	✗	BZ	-	2	39018120	**78,89**
	P6	Juego transportable Consistente en: pieza de transición para conexión de tubo, codo de empalme, tres patas, abrazadera, tornillos incluidos (tubo sintético en el interior ø 80 P19)	DN 65	-	-	✗	-	BZ	-	4,1	39023047	**90,93**
	P5	Soporte JL1040 con tornillos VA Cable guía, 1 barra guía, estribo guía	DN 50	-	✗	-	✗	BZ	-	1,1	39021016	**42,28**
			DN 65	-	-	✗	-	BZ	-	2	39021018	**94,75**
	P5	Soporte JL1040 con tornillos VA 2 barras guía	DN 50	-	✗	-	✗	BZ	-	6	39022990	**76,84**
			DN 65	-	-	✗	-	BZ	-	7,3	39022993	**239,85**
	-	Piezas de conversión para 2 barras guía, consistentes en: consola, tornillos VA, pieza de transición, tacos	DN 50/ DN 65	-	-	✗	✗	BZ	-	1	39022984	**101,48**

Cadena para grupos estacionarios y transportables

	Ref.	Denominación	Carga máximo [kg]	Longitud [m]	Ama-Porter 5	Ama-Porter 6	Ama-Porter S 545	MPG	L	[kg]	N.º mat.	EUR
	P7	Cadena (1.4404) de eslabones cortos, verificada e identificada según la directiva 2006/42/CE (directiva sobre máquinas), gancho (1.4301), grillete (1.4404)	160	2	✗	✗	✗	BZ	-	1,2	39023811	**133,29**
			160	3	✗	✗	✗	BZ	-	1,6	39023812	**152,69**
			200	5	✗	✗	✗	BZ	-	2,4	39024058	**217,97**
			200	10	✗	✗	✗	BZ	-	4,4	39024059	**322,09**

Para corroborar la validez de este documento consulte la siguiente página web	
Código Seguro de Validación	61e705588eec45f88ea7f2f5f0494641001
Url de validación	https://eamic.elda.es/absis/idi/arx/idiarxabsaweb/asp/verificadorfirma.asp
Metadatos	Origen: Origen administración Estado de elaboración: Copia auténtica de documento original

Bombas sumergibles con y sin protección contra explosiones

Amarex N



Catálogo de productos/Amarex N

http://shop.ksb.com/catalog/k0/es/product/ES000507

Ventajas del producto

- =4NDK' 'UK&QD#
- AF&B E4'#&%E$ $&%4
- 3 S4' %&%$ $&%4

Aplicaciones principales

- R&@4#E&' QD K'#&K$ED F&K
- 'YK' F @$4%&K E&'E#&% S&
- AK' @$4%&K E&; D# E4# K
- AF$ $% @$ %E&'F4E4
- 6 %&%$ $&%4'K&@4'E&'&K; @$4KUKDK@&; :$NF&K $%D%E @$4%&K'&%&%4#%4K D%G F&KW@4 &#G$ F&K& $%ED K'#$ F&K

Fluidos

- QD '; #'DK4'$%EDK'#$ F
- QD 'KD@$
- QD K'#&K$ED F&K@4% :&#$ KG&@F&K
- QD K'#&K$ED F&K@4%@4 ;4%&%&KE&'G$N# KF #Q KU K$ F$E4K
- ^FD$E4K@4%Q K
- V4E4' @$B E4

- V4E4'KT;:$@4
- V4E4KK$%:#: #

Datos de funcionamiento

Características

Parámetros		Valor
Caudal	Q [m³/h]	≤ 190
	Q [l/s]	≤ 53
Altura	H [m]	≤ 49
Temperatura del fluido	T [°C]	≤ 55

Denominación

Ejemplo: Amarex N F 80-220 / 04 4 YL G-220

Explicación de la denominación

Datos	Significado	
Amarex N	Serie	
F	Tipo de impulsor	
	F	Impulsor de paso libre
	S	Rueda de corte
	D	Impulsor monocanal abierto y en diagonal
80-220	Dimensiones del sistema hidráulico	
04	Tamaño del motor	
4	Número de polos del motor	
	2	2 polos
	4	4 polos
YL	Versión del motor	
	UL	Sin protección contra explosiones, para temperaturas del líquido de bombeo hasta 55 °C
	YL[30)]	Con protección contra explosiones, para temperaturas del fluido de hasta 40 °C
	WL	Sin protección contra explosiones, para temperaturas del líquido de bombeo hasta 60 °C
G	Combinación de materiales (⇨ Página 51)	
	G	Cuerpo de la bomba: fundición gris EN-GJL-250 Cuerpo intermedio: fundición gris EN-GJL-250 Impulsor: fundición gris EN-GJL-250
	G1	Cuerpo de la bomba: fundición gris EN-GJL-250 Cuerpo intermedio: fundición gris EN-GJL-250 Impulsor: Noridur 1.4593 (acero dúplex)
	G2	Cuerpo de la bomba: fundición gris EN-GJL-250 Cuerpo intermedio: fundición gris EN-GJL-250 Impulsor: Norihard 0.9635 (fundición dura)
	GH	Cuerpo de la bomba: fundición gris EN-GJL-250 Cuerpo intermedio: Norihard 0.9635 (fundición dura) Impulsor: Norihard 0.9635 (fundición dura)
220	Diámetro nominal del impulsor [mm]	

30) A%F4K; @&K&%PD&'K&'&5$Q&'E$K 4%&#E&'D%';#4:&@@$ %@4%#'&5;F4K$4%&K; #' QD K'#&K$ED F&K@4% :&#$ KG&@F&K E&N&& ;F&#K&'&F 4:4# 4E&F4'mV)

Precio recomendado, no vinculante, válido desde 01.01.2017
Precio base España

Para corroborar la validez de este documento consulte la siguiente página web	
Código Seguro de Validación	61e705588eec45f88ea7f2f5f0494641001
Url de validación	https://eamic.elda.es/absis/idi/arx/idiarxabsaweb/asp/verificadorfirma.asp
Metadatos	Origen: Origen administración Estado de elaboración: Copia auténtica de documento original

Diseño constructivo

Tipo

- 34 N 'E&' 4:4#:4: F &%&'KD &#Q$NR&
- R$%% D:4 K, $# @[%
- ?4%K#D@[% 4%4NF4@

Accionamiento

- 6 4:4#:#GLK@4' K0%@#4%4'@4%#4:4#&%@4#4@#@D$4
- A%D%Q#D; 4'E&'N4 N '@4%; #4:&@[%@4%# '&5; F4K$4%&KW &F:$ 4'E&' 4:4#$%&Q# E4'&K E&F:$ 4'E&'; #4:&@[% %$E&GF Q# %&'A5'E'``3)

Sellado del eje

- " 4K@&##&K &@1%$@4KK$D E4KD%4':# K4:#4 $%E&; &%E$&%&K E&FK&%$E4'E&'Q$#4'@4%@4R&@4#E&'GD$E4K

Tipo de impulsor

- " K%4K:$ 4K'E&'#4E&:&'K&Q\ %&FDK4'; #&B$K4

Cojinete estándar

- =4E $&%4KFDN#$@E4K@4%Q# K '; # ' D &% #F'B$E \:$F
- R$%%&@&K$E E'E& %&%$ $&%4

Cojinete reforzado (opcional solo para Impulsor S)

V KKQD&%&K@4 N$% @$4%&KE&' 4:4#K$K& ']$E#LDF$@4 ; D&E&%&PD$ #K&'@4S$%&:&K#&G4#M E4K_

Cojinetes reforzados

Dimensiones del sistema hidráulico	Tamaño del motor y número de polos
Amarex N S 50-172 (versión del motor YL)	002, 012, 022
Amarex N S 50-222 (versión del motor YL)	032, 042

=4E $&%4'E&FF E4'E&'F'N4 N _

- =4E $&%4'FDN#$@E4'@4%Q# K '; # ' D &% #F'B$E \:$F

Materiales

Vista general de ejecuciones estándar de combinaciones de materiales

Componente		Impulsor S Amarex N S 50-172/... Amarex N S 50-222/...	Impulsor D Amarex N D 80-220/... Amarex N D 100-220/...	Impulsor F Amarex N F 50-... Amarex N F 65-... Amarex N F 80-... Amarex N F 100-...
		G	G	G
Cuerpo		EN-GJL-250	EN-GJL-250	EN-GJL-250
Cuerpo intermedio		EN-GJL-250	EN-GJL-250	EN-GJL-250
Impulsor		EN-GJL-250	EN-GJL-250	EN-GJL-250
Dispositivo de corte		1.2080.02 (K100)	-	-
Eje		1.4021	1.4021	1.4021
Cierre mecánico	lado de accionamiento	Carbón/Al_2O_3	Carbón/Al_2O_3	Carbón/Al_2O_3
	lado de la bomba	SiC/SiC	SiC/SiC	SiC/SiC
Tornillos		A2	A2	A2
Elastómero		NBR	NBR	NBR

Vista general de variantes estándar de combinaciones de materiales

Componente		Impulsor S Amarex N S 50-172/... Amarex N S 50-222/...	Impulsor D Amarex N D 80-220/... Amarex N D 100-220/...	Impulsor F Amarex N F 50-... Amarex N F 65-... Amarex N F 80-... Amarex N F 100-...		
		G	G	G1	G2	GH
Cuerpo		-	-	EN-GJL-250	EN-GJL-250	EN-GJL-250
Cuerpo intermedio		-	-	EN-GJL-250	EN-GJL-250	0.9635
Impulsor		-	-	1.4593[31)]	0.9635[32)]	0.9635[32)]
Dispositivo de corte		-	-	-	-	-
Eje		-	-	1.4021	1.4021	1.4021
Cierre mecánico	lado de accionamiento	-	-	Carbón/Al_2O_3	Carbón/Al_2O_3	Carbón/Al_2O_3
	lado de la bomba	-	-	SiC/SiC	SiC/SiC	SiC/SiC
Tornillos		-	-	A2	A2	A2
Elastómero		-	-	NBR[33)]	NBR[33)]	NBR[33)]

31) 14#ED#XC' @&#4'E\; R&5Y
32) 14#$ #E'XC'CD%E$[% %ED# Y
33) f ; @4% F'^96

Precio recomendado, no vinculante, válido desde 01.01.2017
Precio base España

Para corroborar la validez de este documento consulte la siguiente página web
Código Seguro de Validación 61e705588eec45f88ea7f2f5f0494641001
Url de validación https://eamic.elda.es/absis/idi/arx/idiarxabsaweb/asp/verificadorfirma.asp
Metadatos Origen: Origen administración Estado de elaboración: Copia auténtica de documento original

Precios

Amarex N, combinación de materiales G (programa confeccionado)

l VC'K$%; #4:&@@I %@4%# '&5; F4K$4%&KW) # ':& ; &#:D# K'E&FGFD$E4'E&'] K '++'e?
mVC'@4%; #4:&@@I %@4%# '&5; F4K$4%&KW) # ':& ; &#:D# K'E&FGFD$E4'E&'] K '(/'e?

50 Hz

Amarex N	Diámetro del impulsor [mm]	Versión del motor	P_1 [kW]	P_N [kW]	I_N [A]	I_A [A]	T[34)] [°C]	MPG	L	[kg]	Mat. N.°	EUR
S 32-160/002	160	UL	2,05	1,50	3,40	18,2	40	19	L	29	39190481	1.338,80
S 32-160/002[35)]	160	YL	2,05	1,50	3,40	18,2	40	19	L	29	39100380	1.393,61
S 32-160/002[36)]	160	YL	2,05	1,50	3,40	18,2	40	19	L	33	39190252	1.533,86
S 50-172/002	120	UL	1,83	1,30	3,58	20	55	19	L	47	39100017	1.755,65
S 50-172/002	120	YL	1,83	1,30	3,58	20	40	19	L	47	39100018	1.995,73
S 50-172/002	140	UL	1,83	1,30	3,58	20	55	19	L	47	39100019	1.777,49
S 50-172/002	140	YL	1,83	1,30	3,58	20	40	19	L	47	39100020	2.042,52
S 50-172/012	160	UL	2,64	1,90	4,67	20	55	19	L	47	39100021	1.818,01
S 50-172/012	160	YL	2,64	1,90	4,67	20	40	19	L	47	39100022	2.089,29
S 50-222/032	175	UL	3,90	3,10	6,90	50	55	19	L	58	39100041	1.872,56
S 50-222/032	175	YL	3,90	3,10	6,90	50	40	19	L	58	39100042	2.151,67
S 50-222/042	190	UL	5,40	4,20	9,00	50	55	19	L	58	39100043	2.075,23
S 50-222/042	190	YL	5,40	4,20	9,00	50	40	19	L	58	39100044	2.385,54
F 50-170/002	90	UL	1,83	1,30	3,58	20	55	18	L	41	39100045	1.976,57
F 50-170/002	90	YL	1,83	1,30	3,58	20	40	18	L	41	39100046	2.271,94
F 50-170/002	107	UL	1,83	1,30	3,58	20	55	18	L	41	39100047	2.035,41
F 50-170/002	107	YL	1,83	1,30	3,58	20	40	18	L	41	39100048	2.338,78
F 50-170/012	120	UL	2,64	1,90	4,67	20	55	18	L	42	39100049	2.092,86
F 50-170/012	120	YL	2,64	1,90	4,67	20	40	18	L	42	39100050	2.405,59
F 50-170/022	130	UL	3,30	2,30	5,61	20	55	18	L	42	39100051	2.209,14
F 50-170/022	130	YL	3,30	2,30	5,61	20	40	18	L	42	39100052	2.539,24
F 50-170/022	140	UL	3,30	2,30	5,61	20	55	18	L	43	39100053	2.267,96
F 50-170/022	140	YL	3,30	2,30	5,61	20	40	18	L	43	39100054	2.606,04
F 50-220/032	130	UL	3,90	3,10	6,90	50	55	18	L	52	39100067	2.384,20
F 50-220/032	130	YL	3,90	3,10	6,90	50	40	18	L	52	39100068	2.739,70
F 50-220/032	140	UL	3,90	3,10	6,90	50	55	18	L	52	39100069	2.441,66
F 50-220/032	140	YL	3,90	3,10	6,90	50	40	18	L	52	39100070	2.806,52
F 50-220/042	150	UL	5,40	4,20	9,00	50	55	18	L	53	39100071	2.616,75
F 50-220/042	150	YL	5,40	4,20	9,00	50	40	18	L	53	39100072	3.006,98
F 50-220/042	160	UL	5,40	4,20	9,00	50	55	18	L	53	39100073	2.674,22
F 50-220/042	160	YL	5,40	4,20	9,00	50	40	18	L	53	39100074	3.073,81
F 50-220/042	170	UL	5,40	4,20	9,00	50	55	18	L	54	39100075	2.733,02
F 50-220/042	170	YL	5,40	4,20	9,00	50	40	18	L	54	39100076	3.140,62
F 50-220/042	180	UL	5,40	4,20	9,00	50	55	18	L	54	39100077	2.790,49
F 50-220/042	180	YL	5,40	4,20	9,00	50	40	18	L	54	39100078	3.207,46
F 65-170/032	120	UL	3,90	3,10	6,90	50	55	18	L	58	39100085	2.616,75
F 65-170/032	120	YL	3,90	3,10	6,90	50	40	18	L	58	39100086	3.006,98
F 65-170/032	128	UL	3,90	3,10	6,90	50	55	18	L	58	39100087	2.674,22
F 65-170/032	128	YL	3,90	3,10	6,90	50	40	18	L	58	39100088	3.073,81
F 65-170/032	136	UL	3,90	3,10	6,90	50	55	18	L	59	39100089	2.733,02
F 65-170/032	136	YL	3,90	3,10	6,90	50	40	18	L	59	39100090	3.140,62
F 65-170/042	146	UL	5,40	4,20	9,00	50	55	18	L	59	39100091	2.790,49
F 65-170/042	146	YL	5,40	4,20	9,00	50	40	18	L	59	39100092	3.207,46
F 65-170/042	152	UL	5,40	4,20	9,00	50	55	18	L	60	39100093	2.849,28
F 65-170/042	152	YL	5,40	4,20	9,00	50	40	18	L	60	39100094	3.274,28
F 65-170/042	158	UL	5,40	4,20	9,00	50	55	18	L	60	39100095	2.906,77
F 65-170/042	158	YL	5,40	4,20	9,00	50	40	18	L	60	39100096	3.341,08

34) >& ; &#:D# 'E&FFDD$E4'E&'N4 N&4
35) V4%Q$DE'E&F@NR&', /'
36) V4%Q$DE'E&F@NR&'0/'

Precio recomendado, no vinculante, válido desde 01.01.2017
Precio base España

Para corroborar la validez de este documento consulte la siguiente página web	
Código Seguro de Validación	61e705588eec45f88ea7f2f5f0494641001
Url de validación	https://eamic.elda.es/absis/idi/arx/idiarxabsaweb/asp/verificadorfirma.asp
Metadatos	Origen: Origen administración Estado de elaboración: Copia auténtica de documento original

Amarex N	Diámetro del impulsor	Versión del motor	P_1	P_N	I_N	I_A	$T^{34)}$	MPG	L	[kg]	Mat. N.°	EUR
	[mm]		[kW]	[kW]	[A]	[A]	[°C]					
F 65-220/004	112	UL	1,29	0,80	2,90	17,4	55	18	L	49	39100097	2.248,42
F 65-220/004	112	YL	1,29	0,80	2,90	17,4	40	18	L	49	39100098	2.594,38
F 65-220/004	125	UL	1,29	0,80	2,90	17,4	55	18	L	49	39100099	2.286,99
F 65-220/004	125	YL	1,29	0,80	2,90	17,4	40	18	L	49	39100100	2.635,24
F 65-220/004	135	UL	1,29	0,80	2,90	17,4	55	18	L	49	39100101	2.325,40
F 65-220/004	135	YL	1,29	0,80	2,90	17,4	40	18	L	49	39100102	2.672,87
F 65-220/004	145	UL	1,29	0,80	2,90	17,4	55	18	L	49	39100103	2.384,20
F 65-220/004	145	YL	1,29	0,80	2,90	17,4	40	18	L	49	39100104	2.739,70
F 65-220/004	155	UL	1,29	0,80	2,90	17,4	55	18	L	49	39100105	2.441,66
F 65-220/004	155	YL	1,29	0,80	2,90	17,4	40	18	L	49	39100106	2.806,52
F 65-220/014	165	UL	1,96	1,30	3,60	17,4	55	18	L	50	39100107	2.500,48
F 65-220/014	165	YL	1,96	1,30	3,60	17,4	40	18	L	50	39100108	2.873,36
F 65-220/014	175	UL	1,96	1,30	3,60	17,4	55	18	L	50	39100109	2.557,95
F 65-220/014	175	YL	1,96	1,30	3,60	17,4	40	18	L	50	39100110	2.940,17
F 65-220/024	185	UL	2,85	1,80	4,80	17,4	55	18	L	51	39100111	2.616,75
F 65-220/024	185	YL	2,85	1,80	4,80	17,4	40	18	L	51	39100112	3.006,98
F 65-220/024	195	UL	2,85	1,80	4,80	17,4	55	18	L	51	39100113	2.674,22
F 65-220/024	195	YL	2,85	1,80	4,80	17,4	40	18	L	51	39100114	3.073,81
F 80-220/034	120	UL	2,70	1,90	6,14	37,5	55	18	L	63	39100123	2.668,71
F 80-220/034	120	YL	2,70	1,90	6,14	37,5	40	18	L	63	39100124	3.077,06
F 80-220/034	135	UL	2,70	1,90	6,14	37,5	55	18	L	63	39100137	2.733,02
F 80-220/034	135	YL	2,70	1,90	6,14	37,5	40	18	L	63	39100138	3.140,62
F 80-220/034	150	UL	2,70	1,90	6,14	37,5	55	18	L	63	39100139	2.849,28
F 80-220/034	150	YL	2,70	1,90	6,14	37,5	40	18	L	63	39100140	3.274,28
F 80-220/034	165	UL	3,61	2,60	7,00	37,5	55	18	L	63	39100129	2.965,54
F 80-220/034	165	YL	3,61	2,60	7,00	37,5	40	18	L	63	39100130	3.407,94
F 80-220/044	180	UL	5,39	3,70	9,30	37,5	55	18	L	65	39100131	3.081,84
F 80-220/044	180	YL	5,39	3,70	9,30	37,5	40	18	L	65	39100132	3.541,56
F 80-220/044	195	UL	5,39	3,70	9,30	37,5	55	18	L	65	39100133	3.196,75
F 80-220/044	195	YL	5,39	3,70	9,30	37,5	40	18	L	65	39100134	3.675,22
F 80-220/044	210	UL	5,39	3,70	9,30	37,5	55	18	L	65	39100135	3.314,37
F 80-220/044	210	YL	5,39	3,70	9,30	37,5	40	18	L	65	39100136	3.808,85
F 100-220/034	120	UL	2,70	1,90	6,14	37,5	55	18	L	64	39100145	2.789,13
F 100-220/034	120	YL	2,70	1,90	6,14	37,5	40	18	L	64	39100146	3.210,70
F 100-220/034	135	UL	2,70	1,90	6,14	37,5	55	18	L	64	39100159	2.849,28
F 100-220/034	135	YL	2,70	1,90	6,14	37,5	40	18	L	64	39100160	3.274,39
F 100-220/034	150	UL	3,61	2,60	7,00	37,5	55	18	L	64	39100149	2.965,54
F 100-220/034	150	YL	3,61	2,60	7,00	37,5	40	18	L	64	39100150	3.407,94
F 100-220/044	165	UL	5,39	3,70	9,30	37,5	55	18	L	65	39100151	3.081,84
F 100-220/044	165	YL	5,39	3,70	9,30	37,5	40	18	L	65	39100152	3.541,56
F 100-220/044	180	UL	5,39	3,70	9,30	37,5	55	18	L	66	39100153	3.198,10
F 100-220/044	180	YL	5,39	3,70	9,30	37,5	40	18	L	66	39100154	3.675,22
F 100-220/044	195	UL	5,39	3,70	9,30	37,5	55	18	L	67	39100155	3.314,37
F 100-220/044	195	YL	5,39	3,70	9,30	37,5	40	18	L	67	39100156	3.808,85
F 100-220/044	210	UL	5,39	3,70	9,30	37,5	55	18	L	67	39100157	3.430,63
F 100-220/044	210	YL	5,39	3,70	9,30	37,5	40	18	L	67	39100158	3.942,50
D 80-220/034	154	UL	2,70	1,90	6,14	37,5	55	18	L	74	39100345	3.220,49
D 80-220/034	154	YL	2,70	1,90	6,14	37,5	40	18	L	74	39100346	3.700,40
D 80-220/034	168	UL	2,70	1,90	6,14	37,5	55	18	L	74	39100347	3.220,49
D 80-220/034	168	YL	2,70	1,90	6,14	37,5	40	18	L	74	39100348	3.700,40
D 80-220/034	180	UL	2,70	1,90	6,14	37,5	55	18	L	74	39100349	3.757,94
D 80-220/034	180	YL	2,70	1,90	6,14	37,5	40	18	L	74	39100350	4.317,85
D 80-220/034	190	UL	2,70	1,90	6,14	37,5	55	18	L	75	39100351	3.757,94
D 80-220/034	190	YL	2,70	1,90	6,14	37,5	40	18	L	75	39100352	4.317,85
D 100-220/034	195	UL	3,61	2,60	7,00	37,5	55	18	L	79	39100366	3.889,96
D 100-220/034	195	YL	3,61	2,60	7,00	37,5	40	18	L	79	39100367	4.453,05
D 100-220/044	209	UL	5,39	3,70	9,30	37,5	55	18	L	79	39100368	4.017,11

Para corroborar la validez de este documento consulte la siguiente página web	
Código Seguro de Validación	61e705588eec45f88ea7f2f5f0494641001
Url de validación	https://eamic.elda.es/absis/idi/arx/idiarxabsaweb/asp/verificadorfirma.asp
Metadatos	Origen: Origen administración Estado de elaboración: Copia auténtica de documento original

Amarex N	Diámetro del impulsor	Versión del motor	P_1	P_N	I_N	I_A	$T^{34)}$	MPG	L	[kg]	Mat. N.°	EUR
	[mm]		[kW]	[kW]	[A]	[A]	[°C]					
D 100-220/044	209	YL	5,39	3,70	9,30	37,5	40	18	L	79	39100369	**4.577,62**
D 100-220/044	220	UL	5,39	3,70	9,30	37,5	55	18	L	80	39100370	**4.017,11**
D 100-220/044	220	YL	5,39	3,70	9,30	37,5	40	18	L	80	39100371	**4.577,62**

Precio recomendado, no vinculante, válido desde 01.01.2017
Precio base España

Para corroborar la validez de este documento consulte la siguiente página web	
Código Seguro de Validación	61e705588eec45f88ea7f2f5f0494641001
Url de validación	https://eamic.elda.es/absis/idi/arx/idiarxabsaweb/asp/verificadorfirma.asp
Metadatos	Origen: Origen administración Estado de elaboración: Copia auténtica de documento original

Accesorios

Piezas de montaje para grupos estacionarios

	Ref.	Denominación	Tamaño	Conexión/ profundidad de montaje [m]	MPG	L	[kg]	N.° mat.	EUR
	P2 + P5	Piezas de montaje para instalación estacionaria húmeda (estribo guía) Consistente en: codo de brida con pata DN 50, tacos de acero inoxidable, abrazadera guía, soporte con tornillos VA	Amarex N DN 32, DN 50, DN 3: DIN ISO ASME Soporte recto	ET 1,5 m	BZ	-	9	39022210	**251,25**
				ET 1,8 m	BZ	-	10	39022211	**275,89**
				ET 2,1 m	BZ	-	11	39022212	**300,49**
			Amarex N DN 32, DN 50 - DN 3: DIN ISO ASME Soporte inclinado	ET 1,5 m	BZ	-	9	39023102	**288,19**
				ET 1,8 m	BZ	-	10	39023103	**312,81**
				ET 2,1 m	BZ	-	11	39023104	**337,45**
			Amarex N DN 50, DN 3: DIN ISO ASME Soporte inclinado	ET 1,5 m	BZ	-	14	39022213	**288,19**
				ET 1,8 m	BZ	-	15	39022214	**312,81**
				ET 2,1 m	BZ	-	14	39022215	**337,45**
	P2 + P5	Piezas de montaje para instalación estacionaria húmeda (estribo guía) Consistente en: codo de brida con pata DN 65, tacos de acero inoxidable, abrazadera guía, soporte con tornillos VA	Amarex N DN 65, DN 3: DIN ISO ASME	1,5	BZ	-	14,5	39020827	**331,29**
				1,8	BZ	-	15,5	39020828	**355,91**
				2,1	BZ	-	17	39020829	**383,03**
	P2 + P5	Piezas de montaje para instalación estacionaria húmeda (estribo guía) consistente en: codo de brida con pata DN 65/80, tacos de acero inoxidable, abrazadera guía, soporte con tornillos VA	Amarex N DN 65/80 DN 3: DIN/ISO	ET 1,5 m	BZ	-	16	39020848	**374,37**
				ET 1,8 m	BZ	-	17	39020849	**399,01**
				ET 2,1 m	BZ	-	18,5	39020850	**423,63**
			Amarex N DN 65/80 DN 3: ASME	ET 1,5 m	BZ	-	16	39022255	**374,37**
				ET 1,8 m	BZ	-	17	39022256	**399,01**
				ET 2,1 m	BZ	-	16	39022257	**423,63**
	P4 + P5	Piezas de montaje para instalación fija húmeda a una profundidad de 4,5 m consistente en: codo de brida con pata, tacos de acero inoxidable, estribo tensor, consola 10 m de cable guía, soporte con tornillos VA	Amarex N Soporte recto	DN 32/DN 50, DN 3: DIN ISO ASME	BZ	-	10,5	39022196	**310,10**
			Amarex N Soporte inclinado	DN 32, DN 50 - DN 3: DIN ISO ASME	BZ	-	18	39023105	**343,54**
			Amarex N Soporte inclinado	DN 50, DN 3: DIN ISO ASME	BZ	-	18	39022200	**347,04**
			Amarex N	DN 65, DN 3: DIN ISO ASME	BZ	-	14,3	39020820	**446,83**
			Amarex N	DN 65/80, DN 3: DIN/ ISO	BZ	-	19,1	39020834	**485,00**
			Amarex N	DN 65/80, DN 3: ASME	BZ	-	19,1	39020838	**486,01**
			Amarex N	DN 80, DN 3: DIN/ISO	BZ	-	27,3	39020988	**547,80**
			Amarex N	DN 80, DN 3: ASME	BZ	-	41	39020992	**571,62**
			Amarex N	DN 80/100, DIN ISO ASME	BZ	-	31,5	39021002	**627,83**
			Amarex N	DN 100, DIN ISO ASME	BZ	-	29,6	39021009	**677,11**
	P4 + P5	Piezas de montaje para instalación fija húmeda (1 barra guía) para una profundidad de 4,5 m consistente en: codo de brida con pata, tacos de acero inoxidable, consola, soporte con tornillos VA (tubo guía no incluido en el suministro de KSB)	Amarex N Soporte recto	DN 32/DN 50, DN 3: DIN ISO ASME	BZ	-	12,5	39022204	**306,61**
			Amarex N Soporte inclinado	DN 32, DN 50 - DN 3: DIN ISO ASME	BZ	-	18,5	39023107	**343,54**
			Amarex N Soporte inclinado	DN 50, DN 3: DIN ISO ASME	BZ	-	18,5	39022207	**343,54**
			Amarex N	DN 65, DN 3: DIN ISO ASME	BZ	-	14,8	39021191	**435,91**
			Amarex N	DN 65/80, DN 3: DIN/ ISO	BZ	-	18,7	39021194	**481,50**
			Amarex N	DN 65/80, DN 3: ASME	BZ	-	19,2	39021197	**486,01**
			Amarex N	DN 80, DN 3: DIN/ISO	BZ	-	26	39021200	**544,31**

Para corroborar la validez de este documento consulte la siguiente página web	
Código Seguro de Validación	61e705588eec45f88ea7f2f5f0494641001
Url de validación	https://eamic.elda.es/absis/idi/arx/idiarxabsaweb/asp/verificadorfirma.asp
Metadatos	Origen: Origen administración Estado de elaboración: Copia auténtica de documento original

	Ref.	Denominación	Tamaño	Conexión/ profundidad de montaje [m]	MPG	L	[kg]	N.° mat.	EUR
	P4 + P5	Piezas de montaje para instalación fija húmeda (1 barra guía) para una profundidad de 4,5 m consistente en: codo de brida con pata, tacos de acero inoxidable, consola, soporte con tornillos VA (tubo guía no incluido en el suministro de KSB)	Amarex N	DN 80, DN 3: ASME	BZ	-	29,6	39021203	**548,94**
			Amarex N	DN 80/DN 100, DN 3: DIN ISO ASME	BZ	-	31	39021206	**624,33**
			Amarex N	DN 100, DN 3: DIN ISO ASME	BZ	-	26,8	39021209	**673,60**
	P4 + P5	Piezas de montaje para instalación fija húmeda (2 barra guía) Consistente en: codo de brida con pata, tacos de acero inoxidable, consola, pieza de transición, soporte con tornillos VA (tubos guía no incluidos en el suministro de KSB)	Amarex N Soporte inclinado	DN 32/DN 50, DN 3: DIN ISO ASME	BZ	-	15,2	39023002	**347,05**
			Amarex N Soporte recto	DN 65, DN 3: DIN ISO ASME	BZ	-	18,7	39023006	**439,42**
				DN 65/80, DN 3: DIN/ ISO	BZ	-	22,8	39023009	**485,00**
				DN 65/80, DN 3: ASME	BZ	-	24,5	39023012	**486,01**
				DN 80, DN 3: DIN/ISO	BZ	-	32,4	39023018	**547,80**
				DN 80, DN 3: ASME	BZ	-	32	39023021	**547,80**
				DN 80/100, DN 3: DIN ISO ASME	BZ	-	34	39023024	**627,83**
				DN 100, DN 3: DIN ISO ASME	BZ	-	37,5	39023027	**677,11**
	P5	Soporte Amarex N EN-GJL-250 con tornillos VA Estribo guía DN 50 y DN 65, cable guía 1 barra guía, todo ello DN	Amarex N Soporte recto	DN 32/DN 50	BZ	-	1,2	39022248	**42,28**
			Amarex N Soporte inclinado	DN 32	BZ	-	7	39023108	**74,85**
			Amarex N Soporte inclinado	DN 50	BZ	-	7	39022252	**76,84**
			Amarex N	DN 65	BZ	-	2	39021018	**94,75**
			Amarex N	DN 80/DN 100	BZ	-	3,5	39021020	**110,15**
	P5	Soporte Amarex N EN-GJL-250 con tornillos VA 2 barras guía	Amarex N Soporte inclinado	DN 32/DN 50	BZ	-	6	39022990	**76,84**
			Amarex N Soporte recto	DN 65	BZ	-	7,3	39022993	**239,85**
				DN 80	BZ	-	9,7	39022996	**269,53**
				DN 100	BZ	-	14,7	39022999	**302,11**
		Soporte Amarex EN-GJL-250 con tornillos VA Cable guía, 1 barra guía, estribo guía	Amarex Soporte recto	DN 50	BZ	-	1,1	39021016	**42,28**
			Amarex Soporte inclinado	DN 50	BZ	-	5	19551046	**118,32**
			Amarex	DN 65	BZ	-	2	39021018	**94,75**
				DN 80/DN 100	BZ	-	3,5	39021020	**110,15**
	-	Estribo de acero inoxidable 1.4306 con tornillos A4-70, para descenso vertical	Amarex N	DN 50	BZ	-	0,6	39022395	**89,84**
				DN 65/DN 80/DN 100	BZ	-	1	39018004	**89,84**

Precio recomendado, no vinculante, válido desde 01.01.2017
Precio base España

Para corroborar la validez de este documento consulte la siguiente página web	
Código Seguro de Validación	61e705588eec45f88ea7f2f5f0494641001
Url de validación	https://eamic.elda.es/absis/idi/arx/idiarxabsaweb/asp/verificadorfirma.asp
Metadatos	Origen: Origen administración Estado de elaboración: Copia auténtica de documento original

	Ref.	Denominación	Tamaño	Conexión/ profundidad de montaje [m]	MPG	L	[kg]	N.° mat.	EUR
	-	Estribo de acero inoxidable 1.4306 con tornillos A4-70, para descenso vertical	Amarex N	DN 50	BZ	-	0,85	39023593	**90,44**
			Amarex N	DN 65/DN 80/DN 100	BZ	-	1,2	39023594	**90,44**
	-	Piezas de conversión para 2 barras guía, consistentes en: consola, tornillos VA, pieza de transición, tacos Observación: es necesario para transformar un estribo guía, un cable guía o 1 barra guía en 2 barras guía Atención: ¡Es imprescindible suministrar un soporte para dos barras guía!		DN 32/DN 50/ DN 65	BZ	-	1	39022984	**101,48**
				DN 80/DN 100	BZ	-	2,8	39022987	**112,66**

AK; 4K$NR&'K4F$@$ #D% 'B&#K$1 %E$K$% ' 'F '@4%B&%@$4% F; #&B$ '; &:$@$1 %

Piezas de montaje para grupos transportables

	Ref.	Denominación	Tamaño	MPG	L	[kg]	N.° mat.	EUR
	P6	3 patas	Amarex N DN 32	BZ	-	0,25	39023085	**29,94**
			Amarex N DN 50, 65, 80, 100	BZ	-	0,4	39022260	**30,72**
		Base con tornillos (solo se debe utilizar en superficies irregulares y empleando patas)	Amarex N DN 32, 50, 65, 80, 100	BZ	-	0,9	39022262	**33,30**

Cadena para grupos estacionarios y transportables

	Ref.	Denominación	Carga máx. [kg]	Longitud [m]	Tamaño	MPG	L	[kg]	N.° mat.	EUR
	P7	Cadena (1.4404) de eslabones cortos, verificada e identificada según la directiva 2006/42/CE (directiva sobre máquinas), gancho (1.4301), grillete (1.4404)	160	2	Amarex N DN 32, 50, 65	BZ	-	1,2	39023811	**133,29**
			160	3	Amarex N DN 32, 50, 65, 80, 100	BZ	-	1,6	39023812	**152,69**
			200	5	Amarex N DN 32, 50, 65, 80, 100	BZ	-	2,4	39024058	**217,97**
			200	10	Amarex N DN 32, 50, 65, 80, 100	BZ	-	4,4	39024059	**322,09**
	-	Cable elevador de polipropileno con grillete 1.4401 y gancho 1.4571[40)]	-	5	Amarex N DN 32, 50, 65, 80, 100	BZ	-	2,5	39021975	**63,60**

40) 9 # '; #4GD%E$E E&K'KD; &#$4#&K'E&N&' D &% #K&'&F%\ &#4'E&'; $&M K

Para corroborar la validez de este documento consulte la siguiente página web	
Código Seguro de Validación	61e705588eec45f88ea7f2f5f0494641001
Url de validación	https://eamic.elda.es/absis/idi/arx/idiarxabsaweb/asp/verificadorfirma.asp
Metadatos	Origen: Origen administración Estado de elaboración: Copia auténtica de documento original

Amarex KRT



Precios previa solicitud.

Catálogo de productos/Amarex KRT

http://shop.ksb.com/catalog/k0/es/product/ES000092

Ventajas del producto

- [# %$M'D% ']&# &:$@E E' NK4FD: 'UD% '; #4:&@@ % \F.$ R'GR&%&' 'F '; &%&:# @ % E&' QD ' &E$ %&
  &%# E K E&'@NR&:K&FF E K E&'G4# ']&# T:$@W%@DK4'&%
  @K4'PD&'K&'E b&'&F@NR&'&FT@#$@4'E&'@4%&5$ %
- R&QD#E E'4; &#:$B ' &E$ %&'K&%K4#&K %$@DQ KWPD&
  EB$&#&%E&'; 4K$NR&K; &%&:# @4%&K E&' QD
- R&QD#E E'4; &#:$B ' &E$ %&'K&%K4#&KWPD&' 4%$4#M %
  F ':& ; &#:D# 'E&F 4:4#U EB$&#&%E&
  K4N#&@R&% $&%4
- R&QD#E E' %&' : K@4K'U&%&F %&%$ $&%4' &E$ %&
  Q# %E&K; K4K FN#&K PD&'#&E D@&%&F#&KQ4'E&'4@DK$ %U&F
  &K@D&#M4'E& %&%$ $&%4
- n;:$ 4K'Q# E4K E&'&@&BE E'U&@@&%@$ '&%&#QT:$@
  &E$ %&' 4:4#&K E&' F.4'#&%E$ $&%4'U@4 ;4%&%&K
  ]$E#LDF$@4K'B #$ NR&K

?4 N$% @ % E&' :&#$ R&K?,'U?0_

- " D# E&#4' &E$ %&'; $&M K@4%FDPD$E4'E&'N4 N&4
  #&K$K&%&K 'F '@4##4K$ %E&' @&#4'$%45$E NR&

Concepto de eficiencia energética FluidFuture de KSB

www.ksb.com/fluidfuture_es

Aplicaciones principales

- R&@4#E&' QD K'#&K$ED R&K
- 'K F @4%&K E&' QD 'E&'DK4'$%EDK'#$ F
- AF$ $% @ %

- AK @4%&K E&; D# E4# K
- AF$ $% @ %E&'F4E4

Fluidos

- QD K'#&K$ED R&K@4% :&#$ K'G&@R&K
- V4E4' @$B E4
- V4E4'KT;:$@4
- V4E4KK$%:#: #
- ^FD$E4K@4%@4%&%E4'Q K&4K4
- QD '#&K$ED F$%EDK'#$ F

Datos de funcionamiento

Características

Parámetros		Valor
Caudal	Q [m³/h]	≤ 10000
	Q [l/s]	≤ 2778
Altura	H [m]	≤ 120
Potencia del motor	P_N [kW]	0,8 - 850
Temperatura del fluido	T [°C]	≤ 60

Denominación

Ejemplo: Amarex KRT K 150-500/155 4 UN G-D IE3

Explicación de la denominación

Datos	Significado	
Amarex KRT	Serie	
K	Tipo de rodete	
	S/S máx	Impulsor con dispositivo de corte
	F/F máx	Impulsor de paso libre
	E/E máx.	Impulsor monocanal cerrado
	D	Impulsor abierto diagonal de un solo álabe
	K/K máx.	Impulsor policanal cerrado
150	Diámetro nominal de la boca de impulsión [mm]	
500	Diámetro nominal máximo del rodete [mm]	
155	Tamaño del motor	
4	Número de polos	
	2, 4, 6, 8, 10, 12	
UN	Versión del motor	
	U/UN/UE	Sin protección contra explosiones, para temperaturas del líquido de bombeo hasta 40 °C
	W/WN/WE	Sin protección contra explosiones, para temperaturas del líquido de bombeo hasta 60 °C
	X/XN/XE	Protección contra explosiones conforme a ATEX II 2G Ex dc II B T3, para temperaturas del líquido de bombeo hasta 40 °C
	Y/YN/YE	Protección contra explosiones conforme a ATEX II 2G Ex dc II B T4, para temperaturas del líquido de bombeo hasta 40 °C
	ZE	Protección contra explosiones conforme a ATEX II 2G Ex dc II B T3, para temperaturas del líquido de bombeo hasta 60 °C
G	Combinación de materiales (⇨ Página 82)	
	G	Versión estándar, fundición gris

Precio recomendado, no vinculante, válido desde 01.01.2017
Precio base España

Para corroborar la validez de este documento consulte la siguiente página web	
Código Seguro de Validación	61e705588eec45f88ea7f2f5f0494641001
Url de validación	https://eamic.elda.es/absis/idi/arx/idiarxabsaweb/asp/verificadorfirma.asp
Metadatos	Origen: Origen administración Estado de elaboración: Copia auténtica de documento original

Datos	Significado	
G	G1	Como G, rodete de acero inoxidable dúplex
	G2	Como G, sin embargo, impulsor de fundición dura
	GH	Como G, rodete y cubierta de presión de fundición dura
	H	Componentes con líquido de bombeo de fundición dura
	C1	Componentes con líquido de bombeo de acero inoxidable dúplex, cierre mecánico con fuelle de elastómero, tornillos de A4
	C2	Componentes con líquido de bombeo de acero inoxidable dúplex, cierre mecánico con muelle cubierto, tornillos de 1.4462
D	Tipo de instalación	
	D	Instalación fija en zona seca, vertical
	H	Instalación fija en zona seca, horizontal
	K	Instalación fija húmeda con cable guía o barra guía (con camisa de refrigeración)
	S	Instalación fija húmeda con cable guía o barra guía (sin camisa de refrigeración)
	P	Instalación transportable húmeda
IE3	Clasificación de la clase de rendimiento del motor	
	[41]	Sin clasificación de la clase de rendimiento del motor
	IE2, IE3	Clasificación de eficiencia[42]

Diseño constructivo

Tipo

- 34 N 'E&' 4:4#:4: F &%&'KD &#Q$NR&
- R$% D:4 K; $# @[%
- ?4%K:#D@@[% 4%4NF4@

Accionamiento

- 6 4:4#:#$[LK$[@4' KQ%@#4%4'@4%#4:4#&%@4#4@#@D$4
- A%D%Q#D; 4'E&'N4 N '@4%; #4:&@@[%@4%# '&5; F4K$4%&KW &F:$ 4'E&' 4:4#$%&Q# E4'&K'E&F:$ 4'E&'; #4:&@@[% %$E&GF Q# %&'A5'E'``3)
- >$ 4'E&'; #4:&@@[% `9-.'K&Q\%A1'-//+07*A?+07

Sellado del eje

- " 4K@$&##&K &@[%$@4K'K$D E4KD%4':#K4:#4 $%E&; &%E$&%&K'E&FK&% $E4'E&'Q$#4'@4%@4F&@4#E&'GFD$E4K
- A%@K4'E&'@4S%&:&K'#&G4#M E4KWE4: E 'E&'@[#'E& GDQ K

Tipo de impulsor

- " K%4K:$ 4K'E&'#4E&:&'K&Q\%&FDK4'; #&B$K4

Cojinete

- " K%4K@4S%&:&K'K&Q\%&FDK4'; #&B$K4

?4S%&:&K'&K'L%E #_

- =4E $&%4K'FDN#$@E4K'@4%Q# K'; #' D &%' #F'B$E \:$F
- R$%%&@&K$E E'E&' %&%$ $&%4

?4S%&:&K'#&G4#M E4K_

V E4'E&F @@[4% $&%4_

- =4E $&%4K'FDN#$@E4K'@4%Q# K'; #' D &%' #F'B$E \:$F
- R$%%&@&K$E E'E&' %&%$ $&%4

V E4'E&'F'N4 N _

- ?4S%&:&K'FDN#$@E4K'@4%Q# K
- A%Q# K NR&

41) R$%E :4K

42) 14'K&'#&PD$&#&'`A?'-//2(!2/'; #'N4 N K'@4% 4:4#K'D &#Q$NR&)'?LF@DF4*E&:&@@[%E&F#&%E$ $&%4'K$ $F #&K' F T:4E4'E& &E$@[%E&K@#$4'&%`A?c-//2(!0)'AK 'E&%4 $% @[%K&'D:$F$M'; #' 4:4#&K'KD &#Q$NR&K%&F#&%E$ $&%4'@4 ; #NR&'K& D&K#'@4 4'&%F4K 4:4#&K'&K'L%E #@4%G4# &' 'A?'-//2(!2/)

Para corroborar la validez de este documento consulte la siguiente página web	
Código Seguro de Validación	61e705588eec45f88ea7f2f5f0494641001
Url de validación	https://eamic.elda.es/absis/idi/arx/idiarxabsaweb/asp/verificadorfirma.asp
Metadatos	Origen: Origen administración Estado de elaboración: Copia auténtica de documento original

Materiales

Vista general de los materiales disponibles

N.º de pieza	Denominación	Combinación de materiales						
		G	G1	G2	GH	H	C1	C2
Grupo motobomba								
101	Carcasa de la bomba	EN-GJL-250				EN-GJN-HB555	1.4517	
135	Placa de desgaste[43]	EN-GJL-250		-				
163	Cubierta de presión	EN-GJL-250			EN-GJN-HB555		1.4517	
210	Eje	1.4021/C45+N					1.4021/1.4462/C45+N	
230	Rodete[44]	EN-GJL-250	1.4517	EN-GJN-HB555			1.4517	
330	Soporte de cojinetes	EN-GJL-250					1.4517	
350	Carcasa de cojinetes	EN-GJL-250					1.4517/EN-GJL-250	
412	Junta tórica	Caucho de nitrilo (NBR)						Viton (FKM)
433.01	Cierre mecánico (lado de accionamiento)	Carbón/SiC						
433.02	Cierre mecánico (lado de la bomba)	SiC/SiC						
502	Anillo de desgaste de la carcasa[45]	EN-GJL-250			VG 434			
66-2	Camisa de refrigeración	1.4571			-			
811	Carcasa del motor	EN-GJL-250					1.4517	
824	Cable eléctrico							
900	Tornillos	A4[46]						1.4462
Componentes								
572	Estribo tensor	1.4571 hasta DN 200; EN-GJL-250 desde tamaño 200-500						1.4571
59-24	Cable guía	1.4401						1.4401/ Tefzel
72-1	Codo de brida	EN-GJL-250				EN-GJN-HB555	1.4517	
732	Soporte	EN-GJL-250 o EN-GJS-400-15/EN-GJS-500-7					1.4517	
885	Cadena/cable de elevación	Cadena de izado : 1.4404 Cuerda de izado: poliamida/polipropileno					Cable de elevación: polipropileno	
892	Placa base/patas	1.0038 + Z					1.4571	1.4517/ 1.4462
894	Consola	1.4571 hasta DN 200; 1.0038 + Z desde tamaño 200-500						1.4571

Materiales - Comentarios

Fundición gris EN-GJL-250 (hierro fundido con grafito laminar)

AF] $&##4'GD%E$4'@4%Q# G$4'F $% #K&Q\%F'%4# 'A1', +-,'&K&F :&#$ FE&'GD%E$G% LK& ;R& E4'; #'&F:#%K4#&'E& QD K#&K$ED R&K@4 D%$ #$ KW QD KKD@$ KW4E4KU QD K;FDB$ R&KUKD;&#G@$ R&K)'AK ;#4;$E '; #'GD$E4K%&D:#R&KW P$Q&# &%&' Q#&K$B4KU@4%&K@K'@; @$E E'E&'E&KQ K&)'AFB F4#E&F;d'E&N&'K&#o'-W'UKD'@4%&%@$E4'E& #&% 'h'/W'Q*F)

Fundición de acero inoxidable de acero dúplex (1.4517 o material técnicamente equivalente)

V 'GD%E$G% E&' @&#4'&K#&K$K&%&' 'F'@B$ @$%W)#&K&% '&5@&R&%&KB F4#&K'E&'#&K$K&%@$'UK&' ;R&';#' F. KB&F4@$E E&K ;&#$GT#&@K)'V 'GD%E$G% E&' @&#4'G&##O$@! DK&%O$@'&'$%45$E NR&'K&'D:$F$M';#&G&#$NR& &%&'; #'&F:#%K4#&'E&' QD K #&K$ED R&K' DUL@$E KU#&@K&%@F4#D#4W QD K #% KUK F4N#&K'Q# @$K 'KD'#&K$K&%@$'&5@&;@4% FG&%&' 'F'@4##4K$%;4# ;$@ED#K)'[#@$K 'KD'ND&% '&K N$F$E E'PDO $@W4#&&; ;F4W&%@4% @4'@4% QD K#&K$ED R&KPD&'@4%&%Q %L@$E4KG4KG#&@4'U KDFG#&@4W&K&' :&#$F:$&%&'D% ;F$4' N %&@4'E&' ;F$@@4%&K&%F K$%EDK;#$ K'PDO $@'UE&';#4@&K4K)'V KN4 N K'E&' @&#4 E\;R&5' F@%M%: N$T%D% 'F#Q 'B$E '\:$F&%&FN4 N&4'E&'K F D&# KW QD K#&K$ED R&KPDO $@K'X;d',p,0W QD KKD@$ K4'E& $%G$F:#@$%&%B&#&E&#4K)

Fundición dura resistente al desgaste (EN-GJN-HB555 [XCR14] o material técnicamente equivalente)

l %'GD%E$G% E D#'#&K$K&%&' FE&KQ K&'&K ;:';#'&F:#%K;4#&'E&'FDPD$E4K DU N#K$B4KW@4 4'F4K'FDPD$E4K'PD&'@4%&%Q % #&% W@&%@M K4'@F)'RD'Q# E4'E&'ED#&M'=4@qr &FF K@$&%E&'E&-,W' '-.W@4%F4'PD&'KD;&#' FE&F @&#4'&%ED#&@$E4' F@#4 4)'AF]$&##4'E&'GD%E$G% R& E4' F@#4 4! 4F$NE&%4';4K&&'Q# @$K 'KD'Q# %ED#&M'D% '#&K$K&%@$' FE&KQ K&' DUKD;&#$4# 'F'E&'F GD%E$G%Q#$KA1![sV!0+/'U4:#4K :&#$R&K'E&'GD%E$G%)

43) 9 #'$;DFK4#"
44) ` ;DFK4#" _'A1![sV!0+/W@4%N4#E&K#&G4#M E4K
45) 9 #'#4E&'&'A'U#4E&'&'<
46) ?4##&K;4%E&' ',)(+8,

Precio recomendado, no vinculante, válido desde 01.01.2017
Precio base España

Para corroborar la validez de este documento consulte la siguiente página web
Código Seguro de Validación 61e705588eec45f88ea7f2f5f0494641001
Url de validación https://eamic.elda.es/absis/idi/arx/idiarxabsaweb/asp/verificadorfirma.asp
Metadatos Origen: Origen administración Estado de elaboración: Copia auténtica de documento original

Agitadores con motor sumergible

Amamix



Diseño:
Mezclador sumergido horizontal con hélice ECB (Ever Clean Blades) autolimpiable, monobloc y accionamiento directo. Disponible en versión ATEX.

Aplicaciones:
Tratamiento de aguas residuales municipales e industriales y lodos, así como ingeniería medioambiental (producción de biogás, etc.).

http://shop.ksb.com/catalog/k0/es/product/ES000268

Precios previa solicitud.

Amaprop



Diseño:
Agitador sumergido horizontal con hélice ECB (Ever Clean Blades) autolimpiable, monobloc, equipado con engranaje cilíndrico coaxial. Disponible en versión ATEX.

Aplicaciones:
En ingeniería medioambiental, especialmente para el tratamiento de aguas residuales y lodos municipales e industriales. Circulación, mantenimiento en suspensión e inducción de caudal en tanques de nitrificación y desnitrificación, de lodos activados, con mezclas, de almacenamiento final, de eliminación de fosfatos biológicos, de floculación y en aplicaciones de biogás.

http://shop.ksb.com/catalog/k0/es/product/ES000271

Precios previa solicitud.

Para corroborar la validez de este documento consulte la siguiente página web	
Código Seguro de Validación	61e705588eec45f88ea7f2f5f0494641001
Url de validación	https://eamic.elda.es/absis/idi/arx/idiarxabsaweb/asp/verificadorfirma.asp
Metadatos	Origen: Origen administración Estado de elaboración: Copia auténtica de documento original

Equipos elevadores automáticos de aguas residuales

Ama-Drainer-Box Mini



Catálogo de productos/Ama-Drainer-Box Mini

http://shop.ksb.com/catalog/k0/es/product/ES000862

Ventajas del producto

- =&@$ $&%&'; FLK$@4'E&' F '#&K$K&%@$
- ^L@F$%K F @$L%U; D&K '&%@D%@$4% $&%4'Q# @$ K 'D% K$K& 'U '; #&; # E4'; #'KD'@4%&5$L%
- aLFBDF 'E&'#&:&%@$L%$%&Q# E
- ?4%&5$L%E&'ED@ '&%B&#K$L%&K L%E #

Certificaciones

Vista general

Sello	Válido para:	Comentarios
	Todos los países	-
	Europa	-

Fluidos

Versión normal

- QD 'FQ&# &%&'KD@$

Modelo C

- ^FD$E4K Q#&K$B4K

Ama-Drainer-Box Mini no **es** apropiado para aguas residuales de urinarios y servicios. Para este tipo de aplicaciones, emplee nuestra instalación elevadora de aguas fecales mini-Compacta.

Aplicaciones principales

Instalaciones simples Box sobre suelo Mini

- AB @D @L% D:4 L:$@'E&' QD 'E&'F B N4KWED@ KW F B E4# KWF B B S$FF KW&:@

Datos de funcionamiento

Características

Parámetros		Valor
Caudal	Q [m³/h]	≤ 10
	Q [l/s]	≤ 2,8
Altura	H [m]	≤ 6,5
Temperatura del fluido	T [°C]	≤ 50[47)]

Denominación

Ejemplo: Ama-Drainer-Box Mini C

Explicación de la denominación

Datos	Significado
Ama-Drainer-Box	Serie
Mini	Identificación de la instalación elevadora pequeña
C	Variante para fluidos agresivos

47) d K 'D% L5$ 4'E&'2' $%D:4K; #' QD K#&K$ED R&KE&F;#4Q# 'E&'F B E4'E&'F B E4# K'UF B B S$FF KE&'DK4'%4'$%EDK#$ F

Para corroborar la validez de este documento consulte la siguiente página web	
Código Seguro de Validación	61e705588eec45f88ea7f2f5f0494641001
Url de validación	https://eamic.elda.es/absis/idi/arx/idiarxabsaweb/asp/verificadorfirma.asp
Metadatos	Origen: Origen administración Estado de elaboración: Copia auténtica de documento original

Diseño constructivo

Tipo

- " &; I K$ 4'@4 R&@4#E&'; FLK $@4'#&K$K &%&'; # '$%K F # '# K E&FKD&F4'4'KDK, &%E $E4'&%F '; #&E
- > ; '&K %@' 'F4 K4 F4 #&K(@4 %G#F #4'E&'@ #NI % @$B4'U ; #4:&@@$L %E&'#&N4 K&'$% &Q# E
- 34 N 'KD &#Q$NR&'E&'@4%&5$1 % D:4 L:$@'@4%D% $% &##D; :4#E&'N4U '&K, &@$ F
- ?4%BLFBDF 'E&'#&:&%@$L %#% &Q# E
- R&Q\ %A1', 0/+/!0

Tipo de instalación

- `%K F @$L %G$S 'K4N#&'KD&F4

Conexiones

- E K1 %_'" 1'20*" 1'(/*" 1'+/
- R F$E 'E&'; #&K$1 %_'" 1'(/
- ?4%&5$1 %E&'ED@ _'" 1 c+/
- a&%$F @$L %'; 4K$NR&' &E$ %&' %QD$4' @4; F NR&'" 1 ć(/ &%&FFDQ #E&'$%K F @$L %

Accionamiento

- 6 4:4# 4%4GLK$@4'E&'@4##$&% &' F.&#%
- ?4%$% &##D; :4#E&':& ; &# :D# '$% &Q# E4
- ?4%@ NR&'U@4%&@4#E&'K&QD#$E E

Tipo de impulsor

- ` ; DFK4# N$&#4'E&'LF N&' \F.$ R&
- 9 K4'&KGT#$@4'F$N#&'C', /c

Materiales

Vista general de los materiales disponibles

Componente	Ama-Drainer-Box Mini
Depósito	ABS
Bomba	Véase la descripción de Ama-Drainer N 301 (C)

Precios

Ama-Drainer-Box Mini: instalación simple completa - Box sobre suelo

50 Hz

Ama-Drainer-Box	Paso esférico	P_1	P_N	I_N	Conexión de alimentación a la red		MPG	L	[kg]	N.º mat.	EUR
				1~230 V	H05RN-FG						
	[mm]	[kW]	[kW]	[A]	[m]	[mm²]					
Mini con AD N 301 SE[48)]	10	0,43	0,18	1,9	3	3 × 0,75	MW	L	9	29131770	**862,42**
Mini C con AD N 301 SE/C[48)]	10	0,43	0,18	1,9	3	3 × 0,75	MW	L	9	29131771	**1.246,54**

48) R&'KD $%K# '9% &Q# &%&' 4% E4'E&'GLN#$@

Precio recomendado, no vinculante, válido desde 01.01.2017
Precio base España

Para corroborar la validez de este documento consulte la siguiente página web	
Código Seguro de Validación	61e705588eec45f88ea7f2f5f0494641001
Url de validación	https://eamic.elda.es/absis/idi/arx/idiarxabsaweb/asp/verificadorfirma.asp
Metadatos	Origen: Origen administración Estado de elaboración: Copia auténtica de documento original

Instalación sobre suelo Box Mini

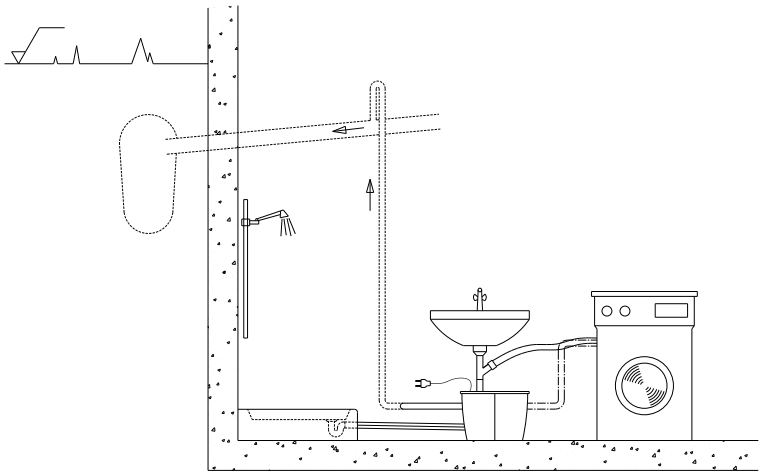

En caso de posibles aguas residuales por encima del nivel de reflujo, recomendamos la instalación de una válvula de compuerta en el lado de impulsión.

Accesorios

Timbre de alarma para bombas sin ATEX

AS 0/AS 1/AS 2/AS 4/AS 5/AS W4/AS W8

	Ref.	Denominación	MPG	L	[kg]	N.° mat.	EUR
	E50	Dispositivo de alarma AS 0 con interruptor de apagado, transmisor acústico de señales de 85 dB(A), pilotos verdes de funcionamiento Emplear un cuerpo de plástico IP20, 140 × 80 × 57 mm, como contactor interruptor de boya, sensor de humedad F1 (ref. E64), sensor de alarma M1 o relé de notificación del control	73	L	0,5	29128401	**180,23**
	E51	Dispositivo de alarma AS 2 con interruptor de apagado, transmisor acústico de señales de 85 dB(A), pilotos verdes de funcionamiento, contacto sin tensión para la de una sala de control Emplear un cuerpo de plástico IP20, 140 × 80 × 57 mm, como contactor, interruptor de boya, sensor de humedad F1 (ref. E64) o relé de notificación del control	73	L	0,5	29128422	**517,65**
	E52	Dispositivo de alarma AS 4 con interruptor de apagado, transmisor acústico de señales de 85 dB(A), pilotos verdes de funcionamiento, contacto sin tensión para moniterización de una sala de control, con acumulador autorrecargable de energía y capacidad para 5 horas en caso de interrupción del suministro eléctrico Emplear un cuerpo de plástico IP20, 140 × 80 × 57 mm, como contactor, interruptor de boya (E60), sensor de humedad F1 (ref. E64) o relé de notificación del control	73	L	0,5	29128442	**913,72**
	E53	Dispositivo de alarma AS 5 independiente de la red, con acumulador de recarga automática para garantizar el funcionamiento durante 10 horas en caso que se interrumpa el suministro eléctrico, lámpara testigo de corriente, avisador intermitente, botón de sirena de alarma-desconexión, contacto sin tensión para transmisión a la sala de control, preparado para su conexión con un cable de 1,8 m y clavija Emplear un un cuerpo de plástico IP41, 190 × 165 × 75 mm como contactor, interruptor de boya (E60) o relé de notificación del control	73	L	1,7	00530561	**1.415,72**

Para corroborar la validez de este documento consulte la siguiente página web	
Código Seguro de Validación	61e705588eec45f88ea7f2f5f0494641001
Url de validación	https://eamic.elda.es/absis/idi/arx/idiarxabsaweb/asp/verificadorfirma.asp
Metadatos	Origen: Origen administración Estado de elaboración: Copia auténtica de documento original

	Ref.	Denominación	MPG	L	[kg]	N.º mat.	EUR
	E55	Dispositivo de alarma AS 1 en cuerpo del enchufe ISO IP30, independiente de la red, con acumulador autorrecargable para garantizar el funcionamiento durante 5 horas en caso de que se produzca una interrupción en el suministro eléctrico, indicador acústico de 70 dB(A), con interruptor de apagado y transmisor de señales integrado con cable de conexión de 3 m, máx. 60 °C, no apto para vapor y condensado. 1. Mensaje de sobrenivel mediante la suspensión en un pozo (de bomba) por encima del punto de activación de la bomba 2. Alarma de agua a un nivel de agua de 1 mm (!) si se instala el sensor en el suelo en la zona de peligro dentro del sótano o al lado de la lavadora en la cocina o el baño	73	L	0,9	00533740	**520,69**
	E330	Parada de lavadora KSB Activación de alarma con desconexión automática de la lavadora en caso de que exista un nivel de agua inadmisible en el depósito colector 230 V AC, 50/60 Hz, carga óhmica máx. 16 A consistente en: Carcasa de clavija con enchufe de carcasa, Zumbador, Reencendido automático, Contactor M 1 K con 5 m de cable de conexión	73	L	0,279	01318215	**363,59**
	E331	KSB AS W4 - Parada de lavadora para hasta 4 unidades Dispositivo de alarma AS W4, activación de la alarma con desconexión paralela de hasta 4 lavadoras en caso que exista un nivel de agua inadmisible en el depósito colector 230V AC, 50/60 Hz, carga óhmica máx. 16 A por clavija intermedia consistente en: dispositivo de control, zumbador, reencendido automático, contactor M 1 K con 5 m de cable de conexión, 4 clavijas intermedias	73	L	4	19075394	**1.044,63**
	E331	KSB AS W8 - Parada de lavadora para hasta 8 unidades Dispositivo de alarma AS W8, activación de la alarma con desconexión paralela de hasta 8 lavadoras en caso que exista un nivel de agua inadmisible en el depósito colector 230V AC, 50/60 Hz, carga óhmica máx. 16 A por clavija intermedia consistente en: dispositivo de control, zumbador, reencendido automático, contactor M 1 K con 5 m de cable de conexión, 8 clavijas intermedias	73	L	4	19075395	**1.315,18**
	E332	Timbre de alarma AS1-M en cuerpo de enchufe ISO IP30, independiente de la red, con componente de alimentación eléctrica autorrecargable que ofrece un funcionamiento de 5 horas en caso que se produzca una interrupción del suministro eléctrico, señal acústica (70 db (A)), interruptor, casquillo para conexión de sensor y monitorización integrada de rotura de cable en la conducción del sensor Temperatura ambiental máxima: 60 °C completo con sensor M1 conectable y accesorios de montaje para instalación en Ama-Drainer-Box y obtención de un mensaje de sobrenivel 230V~/9V = 1,5 VA	73	L	0,5	19074516	**520,69**

Accesorios: tableros de control

	Ref.	Denominación	MPG	L	[kg]	N.º mat.	EUR
	-	Contactor de alarma M 1 Interruptor de boya magnético como contactor de alarma para timbre de alarma AS 0, AS 2, AS 4, AS 5 o LevelContraol, con 5 m de cable de conexión	24	L	0,8	18040562	**168,98**
	E64	Sensor de humedad F1 utilizar como contactor para dispositivos de alarma AS 0, AS 2 o AS 4 o como emisor de alarma para LevelControl, con cable de conexión de 3 m, máx. 40 °C, no apto para vapor y condensado Posibilidades de aplicación de la alarma: 1. Mensaje de sobrenivel mediante la suspensión en un pozo (de bomba) por encima del punto de activación de la bomba 2. Advertencia al alcanzar un nivel de agua de 1 mm (!) en el área de riesgo del sótano o junto a una lavadora en la cocina o el baño.	24	L	0,2	19072366	**82,41**
	E70	Bocina, 12 V DC, 105 dB, 150 mA, IP54, con 0,45 m de cable de conexión Apta para instalación interior y exterior; realizar la instalación con protección frente a la lluvia	24	L	0,1	01086547	**98,93**

Para corroborar la validez de este documento consulte la siguiente página web	
Código Seguro de Validación	61e705588eec45f88ea7f2f5f0494641001
Url de validación	https://eamic.elda.es/absis/idi/arx/idiarxabsaweb/asp/verificadorfirma.asp
Metadatos	Origen: Origen administración Estado de elaboración: Copia auténtica de documento original

Ama-Drainer-Box



Catálogo de productos/Ama-Drainer-Box

http://shop.ksb.com/catalog/k0/es/product/ES000262

Ventajas del producto

`%K F @[%K$; R&'UE4NR&'E&'CD%@[4% $&%4'K&QD#4'&% DN$@@[%N S4'UK4N#&'KD; &#C[@&'; #':4E KF KN4 N K'E&'F K&#&' !" # $%&#UPD&'@4 ; #&%E&':4E4':$ 4'E&'; 4K$NR&K 4; @[4%&K'E&'DK4'U ; P$@@[%)

Box U bajo suelo

- RD $E&#4'$%&Q# E4'&%F '; F @'E&'@DN$&# '@4%K$[%
- 9#4F4%Q @[%#&QDF NR&'&% F.D# 'U; $B4: %&
- aLPBDF 'E&'#&:&%@[%$%&Q# E
- ; P$'Q 'E&'N4 N K'KD &#Q$NR&K
- RD $%@K# NR&'&%$%K F @[%K$; R&'4'E4NR&
- ?4%ED@4K'E&' P$ &% @[%UB&%$F @[%E&K; F M E4'KU &K@F4% E4K&%D%4K, . / t
- f ; @4% F.'N#E 'E&'4N:D# @[%; # '@4%&5$1%E&'D% 'SD% %$] D &E E
- f ; @4% F.'@4FF #Q%E&' D#4'; # '; #4:&@@[%G#&%&' 'F ; #&K$1%E&F QD 'KDN:&##L%&

Box B sobre suelo

- > ; '] &# T:$@' F4F4#X&%345', '3'@4% %#FF4':&%K4#; # 4% S&'UE&K 4% S&'K$%] &## $&% KY
- aLPBDF 'E&'#&:&%@[%$%&Q# E
- ; P$'Q 'E&'N4 N K'KD &#Q$NR&K
- RD $%@K# NR&'&%$%K F @[%K$; R&'4'E4NR&
- >DN&#O'E&'$; DPK$1%@4%&@ NR&' 'F 'E&#&@ '4'MPD&#E 4'&%B&#$@FE&'G4# '4; @4% FX&%345', '3Y
- ?4%ED@4K'E&' P$ &% @[%UB&%$F @[%E&K; F M E4'KU &K@F4% E4K&%D%4K, . / t

Certificaciones

Vista general

Sello	Válido para:	Comentarios
LGA Type-tested and monitored guaranteed with tested quality	Europa	Todos los tamaños

Fluidos

Ama-Drainer A /10 /11 - Versión normal para agua sucia

- QD 'P$Q&# &%&'KD@$

- ?4 ; 4%&%&K'K P$E4K'E&', / ' ', ' 'E&'; K4'&KGT#&@4

Ama-Drainer A/35 - Versión normal para agua sucia

- QD K'KD@$ K'@4% &M@F K'E&'G$N# K' F #Q E K'U @D DF:$B K

- ?4 ; 4%&%&K'K P$E4K'E&'] K' '2+' 'E&': b4'E& ; #@@DF

Ama-Drainer C - Versión para agua sucia agresiva

- ?4%E&%K E4K'E&'F ':&@%4F4QO'E&'@4%E&%K @[%

- QD K'#&K$ED R&'K'E&'F N4#:4#$4'&%@4%@&%#@[%#&ED@$E X; dc+c ç 0Y

- 6 &E$4K'E&'P$; $&M WE&K$%G&@[%W @F # E4'U F B E4cX" `1 ç 7. -!2Y

- ?4 ; 4%&%&K'K P$E4K'E&'] K' '2+' 'E&': b4'E& ; #@@DF

Ama-Drainer R - Versión para agua sucia con contenido graso/ emulsión grasa

- A DPK$4%&K'E&' QD 'Q# K '&%: FR&#&K'E&'B&] @@DF4K'U &K' @@4%&K'E&'K&#B$@4

- ?4 ; 4%&%&K'K P$E4K'E&', / ' ', ' 'E&'; K4'&KGT#&@4

!" # $%&#345'%4'**es**' ; #4; $ E4'; # ' QD K'#&K$ED R&'K'E& D#% #4K'UK&#B$@4K)'9 # '&K&':$ 4'E&' ; P$@@4%&KW& ; R&& %D&K'# '$%K' F @[%K$&R&B E4# 'E&' QD K'G&@R&K' $%@!?4 ; @)

Aplicaciones principales

- " &K Qu&' D:4 L:$@4'E&'&E$G@4K'UG$%@K'; 4#E&N S4'E&F %@B&'FE&'#&GFDS4

Instalaciones simples Box 1 U y Box 1 B

- AP$ $% @[%D:4 L:$@'E&' QD 'KD@$'U@4%G$N# K'; #4@&E&%&'E& ; #4@&E&%&'E&'F B E4# KWF B N4KWG#&Q E&#4KWE D@ K4 N b&# K
- AP$ $% @[%E&' QD ' DU'KD@$'U@4%G$N# K'; #4@&E&%&'E& &%4#%4K$%EDK'#$ R&KW@4 4'F B %E&#O KW$%K' F @4%&K @4 ; #$E K'E&'F B E4WF B E4# K'UF B B S$FF KX' N$T% ; #4Q# 'E&'F B E4' '7/t'?Y
- 9#4:&@@[%E&'#&N4K&'&%@K4'E&' ; R&4'E&' QD '; FDB$'FU E&; I K$4K'E&'&5:$%@[%E&'$%@&%E$4K

Instalaciones dobles Box Z2 U y Box Z2 B

- `%K F @4%&K'PD&'%4'&S&@D: %%@%QD% '$%&##D; @[%&%F &P$ $% @[%E&' QD K'KD@$ K'K&Q\%A1ç 0d'+/!0'@4 4 $%K' F @[%E4NR&'XvY
- AP$ $% @[%D:4 L:$@'E&' QD K'E&'L#& K &% M E K ; 4#$%D%E @4%&KW @@&K4K 'Q # S&'KU; K$FF4K'E&'K': %4K XK$%] &F E KY
- 9#4:&@@[%E&'#&N4K&'&%@K4'E&' ; R&4'E&' QD '; FDB$'FU E&; I K$4K'E&'&5:$%@[%E&'$%@&%E$4K

Para corroborar la validez de este documento consulte la siguiente página web	
Código Seguro de Validación	61e705588eec45f88ea7f2f5f0494641001
Url de validación	https://eamic.elda.es/absis/idi/arx/idiarxabsaweb/asp/verificadorfirma.asp
Metadatos	Origen: Origen administración Estado de elaboración: Copia auténtica de documento original

Datos de funcionamiento

Características

Parámetros		Valor	
		Instalación con bomba simple	Instalación con bomba doble
Caudal	Q [m³/h]	≤ 35	≤ 46
	Q [l/s]	≤ 9,7	≤ 12,8
Altura	H [m]	≤ 21	≤ 24
Temperatura del fluido	T [°C]	≤ 40 (en funcionamiento permanente)	
		≤ 90 (máx. 3 minutos)	
Volumen total del depósito	V [l]	100	200

Denominación

Programa confeccionado
Ejemplo: Ama-Drainer-Box Z2 U 301

Explicación de la denominación

Abreviatura	Significado
Ama-Drainer-Box	Serie
Z	Z = instalación doble - = instalación simple
2	Depósito-colector 2 = 200 litros 1 = 100 litros
U	U = instalación bajo suelo B = instalación sobre suelo
301	Número indicador para bomba (aquí Ama-Drainer N 301)

Diseño constructivo

Tipo

345'l 'N S4'KD&F4_

- " &; I K$ 4'@4F&@4#E&'; FLK $@4'#&K$K &%'&W@; @$E E'E&', //
F$ #4K; # '$%K F #K4N#&'D% 'N %@E '4'&%&FKD&F4'E&F
KI: %4)> ; '&5:&%K$NF&'%$B&F E4# W F @'@DN$&#: '@4%
KD $E&#4'UK$G %
- '%K F @$I %K$; F&'4'E4NF&
- ? ; @$E E'E&F#&@$ $&%'&', //'4'0//'F$ #4K
- R&Q\ %A1', 0/+/!0

345'3'K4N#&'KD&F4_

- " &; I K$ 4'@4F&@4#E&'; FLK $@4W@; @$E E'E&', //'F$ #4KW #
$%K F # '# K'E&FKD&F4)'? DN$&#: '@4%: ; ' '; #D&N 'E&
4F4#&K'U %$FF4'E&' ; #$&:&
- '%K F @$I %K$; F&'4'E4NF&
- ? ; @$E E'E&F#&@$ $&%'&', //'4'0//'F$ #4K
- R&Q\ %A1', 0/+/!0

Tipo de instalación

- a &#K$I %G$S

Conexiones

'%K F @$4%&K'K$; F&K'345', 'l 'U345', '3_

- V E4'E&' E KI %_'" 1'+/'*" 1'8/'*" 1', //
- R F$E 'E&'; #&K$I %_'" 1'(/'*[', ', *0

'%K F @$4%&K'E4NF&K'345'v0d 'U345'v0c3_

- V E4'E&' E KI %_'" 1'+/'*" 1'8/'*" 1', //'*" 1', +/
- R F$E 'E&'; #&K$I %_'" 1'+/'*['0

Accionamiento

- 6 4:4# 4%4GLK$@4'E&'@4##$&%'&' F:&#%
- 6 4:4#E&'@4##$&%'&':#$GLK$@
- ?4%$%'&##D; :4#E&':& ; &# :D# '$%'&Q# E4

Tipo de impulsor

- ` ; DFK4# N$&#:4'E&'B #$4K'LF N&KW K4'F$N#&', /*, c
- ` ; DFK4#E&'@D@&'F$N#&W K4'F$N#&'2+c

Materiales

Vista general de los materiales disponibles

Componente	Ama-Drainer-Box	
	Instalación bajo suelo	Instalación sobre suelo
Depósito colector	Polietileno (PE)	Polietileno (PE)
Prolongación	Polietileno (PE)	-
Cubierta	Poliuretano (PUR)	-
Tapa	-	Polietileno (PE)
Sumidero	Poliamida (PA)	-
Bomba	Véanse folletos de la serie Ama-Drainer N, 4../5..	

Precio recomendado, no vinculante, válido desde 01.01.2017
Precio base España

Para corroborar la validez de este documento consulte la siguiente página web	
Código Seguro de Validación	61e705588eec45f88ea7f2f5f0494641001
Url de validación	https://eamic.elda.es/absis/idi/arx/idiarxabsaweb/asp/verificadorfirma.asp
Metadatos	Origen: Origen administración Estado de elaboración: Copia auténtica de documento original

Precios

Ama-Drainer-Box: instalación simple 100 litros - Box U bajo suelo (programa confeccionado)

V K$%K F @4%&KK$; R&K@4 N$% E K@4%V&B&P4%#4F3 K$@'&KL%E$K 4%$NR&K4; @4% F &%&'K4F4' ':# BTKE&F; #4Q# 'E& K&R&@@4 %)

A ; R& # !" # $%&#&%B&#K$1 %?'; # ' QD ' Q#&K$B 'U !" # $%&#&%B&#K$1 %='; # ' QD '@4%@4%&%dE4'Q# K4)

50 Hz

Ama-Drainer-Box	Paso esférico	P_1	P_N	I_N	Conexión de alimentación a la red				MPG	L	[kg]	N.º mat.	EUR
				1~230 V	H07RN-FG		H05RN-FG						
	[mm]	[kW]	[kW]	[A]	[m]	[mm²]	[m]	[mm²]					
1 U 301 con AD N 301 SE	10	0,43	0,18	1,9	-	-	5	3 × 0,75	MX	-	21,2	29131750	**2.090,90**
1 U 302 con AD N 302 SE	10	0,75	0,36	4,0	-	-	5	3 × 0,75	MX	-	22,7	29131752	**2.450,58**
1 U 303 con AD N 303 SE	10	1,05	0,50	4,9	-	-	5	3 × 0,75	MX	-	22,9	29131754	**2.739,96**
1 U 358 con AD N 358 SE/NE	35	0,85	0,43	4,0	10	3 × 1,0	-	-	MX	-	24	29131768	**2.966,81**
1 U 405 con AD A 405 SE/35	35	0,90	0,55	4,1	10	3 × 1,0	-	-	MX	-	30,9	29131757	**3.294,43**

Ama-Drainer-Box: instalación simple 100 litros - Box B sobre suelo (programa confeccionado)

V K$%K F @4%&KK$; R&K@4 N$% E K@4%V&B&P4%#4F3 K$@'&KL%E$K 4%$NR&K4; @4% F &%&'K4F4' ':# BTKE&F; #4Q# 'E& K&R&@@4 %)

A ; R& # !" # $%&#&%B&#K$1 %?'; # ' QD ' Q#&K$B 'U !" # $%&#&%B&#K$1 %='; # ' QD '@4%@4%&%dE4'Q# K4)

50 Hz

Ama-Drainer-Box	Paso esférico	P_1	P_N	I_N	Conexión de alimentación a la red				MPG	L	[kg]	N.º mat.	EUR
				1~230 V	H07RN-FG		H05RN-FG						
	[mm]	[kW]	[kW]	[A]	[m]	[mm²]	[m]	[mm²]					
1 B 301 con AD N 301 SE	10	0,43	0,18	1,9	-	-	5	3 × 0,75	MX	-	14,2	29131759	**1.469,85**
1 B 302 con AD N 302 SE	10	0,75	0,36	4,0	-	-	5	3 × 0,75	MX	-	15,7	29131761	**1.829,57**
1 B 303 con AD N 303 SE	10	1,05	0,50	4,9	-	-	5	3 × 0,75	MX	-	15,9	29131763	**2.118,93**
1 B 358 con AD N 358 SE/NE	35	0,85	0,43	4,0	10	3 × 1,0	-	-	MX	-	17	29131769	**1.951,11**
1 B 405 con AD A 405 SE/35	35	0,90	0,55	4,1	10	3 × 1,0	-	-	MX	-	23,9	29131766	**2.673,39**

Para corroborar la validez de este documento consulte la siguiente página web	
Código Seguro de Validación	61e705588eec45f88ea7f2f5f0494641001
Url de validación	https://eamic.elda.es/absis/idi/arx/idiarxabsaweb/asp/verificadorfirma.asp
Metadatos	Origen: Origen administración Estado de elaboración: Copia auténtica de documento original

Ama-Drainer-Box: instalación doble 200 litros - Box U bajo suelo (programa confeccionado)

A ; R& # !" # $%&#&%B&#K$1 %?'; # ' QD ' Q#&K$B 'U !" # $%&#&%B&#K$1 %='; # ' QD '@4%@4%&%dE4'Q# K4)

50 Hz

Ama-Drainer-Box	Paso esférico	P_1	P_N	I_N	Conexión de alimentación a la red				MPG	L	[kg]	N.° mat.	EUR
				1~230 V	H07RN-F G		H05RN-F G						
	[mm]	[kW]	[kW]	[A]	[m]	[mm²]	[m]	[mm²]					
Z2 U 301 con AD N 301 SE/NE	10	0,43	0,18	1,9	10	3 × 1,0	-	-	MX	-	53,4	29131751	5.235,61
Z2 U 302 con AD N 302 SE/NE	10	0,75	0,36	4,0	10	3 × 1,0	-	-	MX	-	56,4	29131753	5.999,67
Z2 U 303 con AD N 303 SE/NE	10	1,05	0,50	4,9	10	3 × 1,0	-	-	MX	-	56,8	29131755	6.604,98
Z2 U 358 con AD N 358 SE/NE	35	0,85	0,43	4,0	10	3 × 1,0	-	-	MX	-	57	29131756	7.130,11
Z2 U 405 con AD A 405 NE/35	35	0,90	0,55	4,1	10	3 × 1,0	-	-	MX	-	69,6	29131758	7.099,32

Ama-Drainer-Box: instalación doble 200 litros - Box B sobre suelo (programa confeccionado)

A ; R& # !" # $%&#&%B&#K$1 %?'; # ' QD ' Q#&K$B 'U !" # $%&#&%B&#K$1 %='; # ' QD '@4%@4%&%dE4'Q# K4)

50 Hz

Ama-Drainer-Box	Paso esférico	P_1	P_N	I_N	Conexión de alimentación a la red				MPG	L	[kg]	N.° mat.	EUR
				1~230 V	H07RN-F G		H05RN-F G						
	[mm]	[kW]	[kW]	[A]	[m]	[mm²]	[m]	[mm²]					
Z2 B 301 con AD N 301 SE/NE	10	0,43	0,18	1,9	10	3 × 1,0	-	-	MX	-	48,9	29131760	4.826,42
Z2 B 302 con AD N 302 SE/NE	10	0,75	0,36	4,0	10	3 × 1,0	-	-	MX	-	51,9	29131762	5.590,50
Z2 B 303 con AD N 303 SE/NE	10	1,05	0,50	4,9	10	3 × 1,0	-	-	MX	-	52,3	29131764	6.196,40
Z2 B 358 con AD N 358 SE/NE	35	0,85	0,43	4,0	10	3 × 1,0	-	-	MX	-	52,5	29131765	6.474,42
Z2 B 405 con AD A 405 NE/35	35	0,90	0,55	4,1	10	3 × 1,0	-	-	MX	-	65,3	29131767	6.690,13

Precio recomendado, no vinculante, válido desde 01.01.2017
Precio base España

Para corroborar la validez de este documento consulte la siguiente página web	
Código Seguro de Validación	61e705588eec45f88ea7f2f5f0494641001
Url de validación	https://eamic.elda.es/absis/idi/arx/idiarxabsaweb/asp/verificadorfirma.asp
Metadatos	Origen: Origen administración Estado de elaboración: Copia auténtica de documento original

Ama-Drainer-Box: instalación simple 100 litros - Box U bajo suelo / Box B sobre suelo (programa de selección)

Depósito colector para instalación simple

	Denominación	MPG	L	[kg]	N.° mat.	EUR
	Depósito colector Box 1 U - 100 litros - Instalación bajo suelo con prolongación de compensación de nivel y cubierta con sumidero	MX	-	15,7	19074492	**1.450,85**
	Depósito colector Box 1 B - 100 litros - Instalación sobre suelo con tapa y anillo de apriete	MX	-	8,7	19074493	**834,00**

Juego de conexión para instalación simple

	Denominación	MPG	L	[kg]	N.° mat.	EUR
	Juego de conexión con equipo de montaje completo para Ama-Drainer N 301 SE, N 302 SE, N 303 SE - Paso esférico 10 mm	MX	-	0,4	19074496	**174,95**
	Juego de conexión con equipo de montaje completo para Ama-Drainer DN 40 - Paso esférico 10 mm	MX	-	0,4	19074497	**474,98**
	Juego de conexión con equipo de montaje completo para Ama-Drainer N 358 SE/ NE - Paso esférico 35 mm	MX	-	0,7	19074509	**282,95**
	Juego de conexión con equipo de montaje completo para Ama-Drainer DN 40 - Paso esférico 35 mm	MX	-	0,957	19074506	**529,50**
	Juego de conexión con equipo de montaje completo para Ama-Drainer DN 50 - Paso esférico 10 mm, con camisa de refrigeración	MX	-	0,4	19074498	**352,48**

Conmutador para instalación simple (opcional)

	Ref.	Denominación	Tipo	I	Ama-Drainer-Box						MPG	L	[kg]	Mat. N.°	EUR
					1 ~	3 ~									
				[A]	E[49]	05 D	07 D	11 D	15 D	22 D	522 D/11						
	E10	Conmutador para equipos con bomba simple, IP54, LevelControl Basic 2[50]	BC1 230 DFNO 100	10,0	✗	-	-	-	-	-	-	73	L	4,5	19073760	**1.224,70**
	E11	Conmutador para equipos con bomba simple, IP54, LevelControl Basic 2[50] Encendido directo con conmutador manual 0 automático, indicadores luminosos y panel de control, alarma de sobrenivel, zumbador de alarma integrado 85 dB(A), contador de horas de funcionamiento/ciclos de conmutación por bomba, medición de la tensión, monitorización de fases, indicación del nivel de agua, contacto sin tensión para mensaje de error acumulativo, advertencia de temperatura del motor (CPT): confirmación automática; monitorización de la humedad de fuga del motor, opcionalmente puede incluir una alarma de batería independiente de la red (E90)	BC1 400 DFNO 025	2,5	-	✗	✗	-	-	-	-	73	L	4,5	19073762	**1.027,12**
			BC1 400 DFNO 040	4,0	-	-	-	✗	✗	-	-	73	L	4,5	19073763	**1.027,12**
			BC1 400 DFNO 063	6,3	-	-	-	-	-	✗	✗	73	L	4,5	19073764	**1.027,12**
	O1	Interruptor principal para LevelControl Basic 2, integrado para el tipo BC... 3 polos, 20 A, con bloqueo	-	-	✗	✗	✗	✗	✗	✗	✗	73	L	0,2	01143084	**135,20**
	E90	Conjunto de batería para LevelControl Basic 2 para la alimentación del sistema eléctrico, de los interruptores de boya, del o de los sensores de nivel o del sensor interno de presión y del dispositivo de alarma (zumbador, bocina, alarma combinada) para equipos simples y de bomba doble para el modelo BC, compuesto por 2 baterías de 6 V, 1,3 Ah con conexión para cargar la batería	-	-	✗	✗	✗	✗	✗	✗	-	73	L	0,8	19074194	**263,11**
	O200	Módulo de avisos para el modelo BC...	-	-	✗	✗	✗	✗	✗	✗	-	73	L	0,2	19075182	**458,86**

49) >4E KF K' !" # $%&#A

50) AF@4% D: E4#E&; &%E$&%&'E&F'%B&FV&B&F?4%#4F3 K$@0'@4%#4F 'F '$%K F @I %K$; R&)'9 # 'V&B&F?4%#4F3 K$@0' !
" # $%&#B&#K$1 %1 '2/, *2/0*2/2'RA*1 A'U !" # $%&#( ))*+))'I :$F@&K&'K$%F 'B&#K$1 %wI wE&F$%&##D; :4#E&'N4U)

Para corroborar la validez de este documento consulte la siguiente página web	
Código Seguro de Validación	61e705588eec45f88ea7f2f5f0494641001
Url de validación	https://eamic.elda.es/absis/idi/arx/idiarxabsaweb/asp/verificadorfirma.asp
Metadatos	Origen: Origen administración Estado de elaboración: Copia auténtica de documento original

A ; R& # !" # $%&#&%B&#K$I %?'; # ' QD ' Q#&K$B 'U
!" # $%&#&%B&#K$I %='; # ' QD '@4%@4%&%E4'Q# K4)

Bomba para instalación simple

	Ama-Drainer	Conexión del lado de impulsión	Paso esférico	P_1	P_N	I_N		Conexión de alimentación a la red				MPG	L	[kg]	N.° mat.	EUR
						1~220-240 V	3~380-415 V	H07RN-FG		H05RN-FG						
			[mm]	[kW]	[kW]	[A]	[A]	[m]	[mm²]	[m]	[mm²]					
	N 301 SE	DN 32	10	0,43	0,18	1,9	-	-	-	5	3 × 0,75	AM	-	4,5	39300070	**223,04**
	N 302 SE	DN 32	10	0,75	0,36	4,0	-	-	-	5	3 × 0,75	MR	-	6	39300074	**225,72**
	N 303 SE	DN 32	10	1,05	0,50	4,9	-	-	-	5	3 × 0,75	MR	-	6,2	39300078	**305,99**
	358 SE/NE[51)]	DN 40	35	0,85	0,43	4,0	-	10	3 × 1,0	-	-	30	-	6,8	39300083	**444,30**
	A 405 SE/10	DN 40	10	0,90	0,55	4,10	-	10	3 × 1,0	-	-	32	-	12,7	29128650	**637,54**
	A 405 SD/10	DN 40	10	0,76	0,55	-	1,70	10	6 × 1,0	-	-	32	-	15,1	29128742	**687,71**
	A 407 SE/10	DN 40	10	1,26	0,75	5,50	-	10	3 × 1,0	-	-	32	-	12,7	29128653	**687,71**
	A 407 SD/10	DN 40	10	1,01	0,75	-	1,90	10	6 × 1,0	-	-	32	-	15,1	29128743	**734,94**
	A 411 SE/10	DN 40	10	1,45	1,10	6,55	-	10	3 × 1,0	-	-	32	-	15	29128656	**977,00**
	A 411 SD/10	DN 40	10	1,54	1,10	-	2,50	10	6 × 1,0	-	-	32	-	15,1	29128744	**996,15**
	A 415 SE/10	DN 40	10	2,07	1,50	8,95	-	10	3 × 1,0	-	-	32	-	15	29128659	**1.345,90**
	A 415 SD/10	DN 40	10	1,88	1,50	-	3,60	10	6 × 1,0	-	-	32	-	16,9	29128745	**1.360,69**
	A 422 SD/10	DN 40	10	2,90	2,20	-	4,80	10	6 × 1,0	-	-	32	-	16,9	29128746	**1.760,62**
	A 505 SE/10K	DN 50	10	0,90	0,55	4,10	-	10	3 × 1,0	-	-	32	-	14,7	29128663	**755,60**
	A 505 SD/10K	DN 50	10	0,76	0,55	-	1,70	10	6 × 1,0	-	-	32	-	17,1	29128747	**755,60**
	A 507 SE/10K	DN 50	10	1,26	0,75	5,50	-	10	3 × 1,0	-	-	32	-	14,7	29128666	**802,81**
	A 507 SD/10K	DN 50	10	1,01	0,75	-	1,90	10	6 × 1,0	-	-	32	-	17,1	29128748	**1.044,87**
	A 511 SE/10K	DN 50	10	1,45	1,10	6,55	-	10	3 × 1,0	-	-	32	-	17	29128669	**1.064,05**
	A 511 SD/10K	DN 50	10	1,54	1,10	-	2,50	10	6 × 1,0	-	-	32	-	17,1	29128749	**1.413,82**
	A 515 SE/10K	DN 50	10	2,07	1,50	8,95	-	10	3 × 1,0	-	-	32	-	17	29128672	**1.428,58**
	A 515 SD/10K	DN 50	10	1,88	1,50	-	3,60	10	6 × 1,0	-	-	32	-	18,9	29128750	**1.828,50**
	A 522 SD/10K	DN 50	10	2,90	2,20	-	4,80	10	6 × 1,0	-	-	32	-	18,9	29128751	**1.828,50**
	A 405 SE/35	DN 40	35	0,90	0,55	4,10	-	10	3 × 1,0	-	-	32	-	13,7	29128676	**701,01**
	A 405 SD/35	DN 40	35	0,76	0,55	-	1,70	10	6 × 1,0	-	-	32	-	16,1	29128752	**798,40**
	A 411 SE/35	DN 40	35	1,45	1,10	6,55	-	10	3 × 1,0	-	-	32	-	16	29128679	**1.245,53**
	A 411 SD/35	DN 40	35	1,54	1,10	-	2,50	10	6 × 1,0	-	-	32	-	16,1	29128753	**1.233,77**
	A 422 SD/35	DN 40	35	2,90	2,20	-	4,80	10	6 × 1,0	-	-	32	-	17,9	29128754	**2.101,51**

51) A ; R& #$%&##D; :4#E&'N4U 'E&F'SD&Q4'E&'@4%&5$ %)

Para corroborar la validez de este documento consulte la siguiente página web	
Código Seguro de Validación	61e705588eec45f88ea7f2f5f0494641001
Url de validación	https://eamic.elda.es/absis/idi/arx/idiarxabsaweb/asp/verificadorfirma.asp
Metadatos	Origen: Origen administración Estado de elaboración: Copia auténtica de documento original

Ama-Drainer-Box: instalación doble 200 litros - Box U bajo suelo / Box B sobre suelo (programa de selección)

Depósito colector para instalación doble

	Denominación	MPG	L	[kg]	N.° mat.	EUR
	Depósito colector Box Z2 U - 200 litros - Instalación bajo suelo con prolongación de compensación de nivel y cubierta con sumidero	MX	-	31,3	19074494	**2.325,36**
	Depósito colector Box Z2 B - 200 litros - Instalación sobre suelo con tapa	MX	-	28,9	19074495	**1.918,94**

Juego de conexión para instalación doble

	Denominación	MPG	L	[kg]	N.° mat.	EUR
	Juego de conexión con equipo de montaje completo y 2 interruptores de boya (H07), 10 m, para Ama-Drainer N 301 SE/NE - Paso esférico 10 mm	MX	-	5,4	19074499	**497,54**
	Juego de conexión con equipo de montaje completo y 2 interruptores de boya (H07), 10 m, para Ama-Drainer N 302 y 303 SE/NE - Paso esférico 10 mm	MX	-	5,4	19074500	**497,54**
	Juego de conexión con equipo de montaje completo y 2 interruptores de boya (H07), 10 m, para Ama-Drainer DN 40 - Paso esférico 10 mm	MX	-	5,7	19074501	**562,65**
	Juego de conexión con equipo de montaje completo y 2 interruptores de boya (H07), 10 m, para Ama-Drainer DN 50 - Paso esférico 11 mm	MX	-	5,5	19074502	**582,35**
	Juego de conexión con equipo de montaje completo y 2 interruptores de boya (H07), 10 m, para Ama-Drainer DN 50 - Paso esférico 10 mm, con camisa de refrigeración	MX	-	5,5	19074503	**565,51**
	Juego de conexión con equipo de montaje completo y 2 interruptores de boya (H07), 10 m, para Ama-Drainer N 358 SE/NE - Paso esférico 35 mm	MX	-	5,4	19074504	**606,97**
	Juego de conexión con equipo de montaje completo y 2 interruptores de boya (H07), 10 m, para Ama-Drainer DN 40 - Paso esférico 35 mm	MX	-	5,5	19074505	**571,05**

Conmutador para instalación doble

	Ref.	Denominación	Tipo	I	Ama-Drainer-Box							MPG	L	[kg]	Mat. N.°	EUR
					1 ~	3 ~										
				[A]	E[52)]	05 D	07 D	11 D	15 D	22 D	522 D/11					
	E30	Conmutador para equipos de bomba doble, IP54, LevelControl Basic 2[53)] Conmutación con carga máxima, bomba de reserva, encendido directo, con interruptor manual-0-automático, indicadores luminosos y panel de control, alarma de sobrenivel, zumbador de alarma integrado de 85 dB(A), contador de horas de funcionamiento, ciclos de conmutación por bomba, Medición de la tensión, monitorización de fases, contacto sin tensión para mensaje de error acumulativo, Versión de 400 V con guardamotor, Versión de 230 V con toma de corriente, alarma con batería y cargador independiente de la red opcional (E90), con interruptor principal opcional de 400 x 281 x 135 mm, (2 interruptores de boya, con 10 m en juego de conexiones)	BC2 230 DFNO 100	10,0	✗	-	-	-	-	-	-	73	-	4,7	19073774	**1.679,63**
			BC2 400 DFNO 025	2,5	-	✗	✗	-	-	-	-	73	-	4,7	19073776	**1.889,57**
			BC2 400 DFNO 040	4,0	-	-	-	✗	✗	-	-	73	-	4,7	19073777	**1.889,57**
			BC2 400 DFNO 063	6,3	-	-	-	-	-	✗	✗	73	-	4,7	19073778	**1.889,57**
	O1	Interruptor principal para LevelControl Basic 2, integrado para el tipo BC... 3 polos, 20 A, con bloqueo	-	-	✗	✗	✗	✗	✗	✗	✗	73	-	0,2	01143084	**135,20**
	E90	Conjunto de batería para LevelControl Basic 2 para la alimentación del sistema eléctrico, de los interruptores de boya, del o de los sensores de nivel o del sensor interno de presión y del dispositivo de alarma (zumbador, bocina, alarma combinada) para equipos simples y de bomba doble, para el modelo BC, compuesto por 2 baterías de 6 V, 1,3 Ah con conexión para cargar la batería	-	-	✗	✗	✗	✗	✗	✗	✗	73	-	0,8	19074194	**263,11**
	O200	Módulo de avisos para el modelo BC...	-	-	✗	✗	✗	✗	✗	✗	✗	73	-	0,2	19075182	**458,86**

52) >4E KF K' !" # $%&#A
53) AF@4% D: E4#E&; &%E$&%&'E&F%(B&FV&B&P 4%#4F3 K$@0'@4%#4F 'F '$%K: F @I %E4NF&)

Para corroborar la validez de este documento consulte la siguiente página web	
Código Seguro de Validación	61e705588eec45f88ea7f2f5f0494641001
Url de validación	https://eamic.elda.es/absis/idi/arx/idiarxabsaweb/asp/verificadorfirma.asp
Metadatos	Origen: Origen administración Estado de elaboración: Copia auténtica de documento original

A ; R& # !" # $%&#&%B&#K$I %?'; # ' QD ' Q#&K$B 'U !" # $%&#&%B&#K$I %='; # ' QD '@4%@4%&%&E4'Q# K4)

A%F 'B&#K$I %='&K%&@&K #$4'& ; R& #D%$%&##D; :4#E& N4U 'X9I =Y#&K$K &%&' 'Q# K K)

Bomba para instalación doble

	Ama-Drainer	Conexión del lado de impulsión	Paso esférico	P_1	P_N	I_N		Conexión de alimentación a la red				MPG	L	[kg]	N.° mat.	EUR
						1~220-240 V	3~380-415 V	H07RN-FG		H05RN-FG						
			[mm]	[kW]	[kW]	[A]	[A]	[m]	[mm²]	[m]	[mm²]					
	N 301 SE/NE[54)]	DN 32	10	0,43	0,18	1,9	-	10	3 × 1,0	-	-	AM	-	5,2	39300072	**250,90**
	N 302 SE/NE[54)]	DN 32	10	0,75	0,36	4,0	-	10	3 × 1,0	-	-	MR	-	6,7	39300076	**247,66**
	N 303 SE/NE[54)]	DN 32	10	1,05	0,50	4,9	-	10	3 × 1,0	-	-	MR	-	6,9	39300081	**331,70**
	N 358 SE/NE	DN 40	35	0,85	0,43	4,0	-	10	3 × 1,0	-	-	30	-	6,8	39300083	**444,30**
	A 405 NE/10	DN 40	10	0,90	0,55	4,10	-	10	3 × 1,0	-	-	32	-	12,2	29128651	**572,61**
	A 405 ND/10	DN 40	10	0,76	0,55	-	1,70	10	6 × 1,0	-	-	32	-	13,8	29128652	**565,23**
	A 407 NE/10	DN 40	10	1,26	0,75	5,50	-	10	3 × 1,0	-	-	32	-	12,2	29128654	**628,69**
	A 407 ND/10	DN 40	10	1,01	0,75	-	1,90	10	6 × 1,0	-	-	32	-	13,8	29128655	**602,14**
	A 411 NE/10	DN 40	10	1,45	1,10	6,55	-	10	3 × 1,0	-	-	32	-	14,5	29128657	**912,05**
	A 411 ND/10	DN 40	10	1,54	1,10	-	2,50	10	6 × 1,0	-	-	32	-	13,8	29128658	**882,51**
	A 415 NE/10	DN 40	10	2,07	1,50	8,95	-	10	3 × 1,0	-	-	32	-	14,5	29128660	**1.275,10**
	A 415 ND/10	DN 40	10	1,88	1,50	-	3,60	10	6 × 1,0	-	-	32	-	15,6	29128661	**1.245,53**
	A 422 ND/10	DN 40	10	2,90	2,20	-	4,80	10	6 × 1,0	-	-	32	-	15,6	29128662	**1.641,07**
	A 522 ND/11	DN 50	11	2,90	2,20	-	4,80	10	6 × 1,0	-	-	32	-	25	29128865	**1.925,93**
	A 505 NE/10K	DN 50	10	0,90	0,55	4,10	-	10	3 × 1,0	-	-	32	-	14,2	29128664	**640,47**
	A 505 ND/10K	DN 50	10	0,76	0,55	-	1,70	10	6 × 1,0	-	-	32	-	15,8	29128665	**633,11**
	A 507 NE/10K	DN 50	10	1,26	0,75	5,50	-	10	3 × 1,0	-	-	32	-	14,2	29128667	**696,58**
	A 507 ND/10K	DN 50	10	1,01	0,75	-	1,90	10	6 × 1,0	-	-	32	-	15,8	29128668	**670,00**
	A 511 NE/10K	DN 50	10	1,45	1,10	6,55	-	10	3 × 1,0	-	-	32	-	16,5	29128670	**979,92**
	A 511 ND/10K	DN 50	10	1,54	1,10	-	2,50	10	6 × 1,0	-	-	32	-	15,8	29128671	**950,42**
	A 515 NE/10K	DN 50	10	2,07	1,50	8,95	-	10	3 × 1,0	-	-	32	-	16,5	29128673	**1.342,97**
	A 515 ND/10K	DN 50	10	1,88	1,50	-	3,60	10	6 × 1,0	-	-	32	-	17,6	29128674	**1.313,47**
	A 522 ND/10K	DN 50	10	2,90	2,20	-	4,80	10	6 × 1,0	-	-	32	-	17,6	29128675	**1.708,97**
	A 405 NE/35	DN 40	35	0,90	0,55	4,10	-	10	3 × 1,0	-	-	32	-	13,2	29128677	**677,41**
	A 405 ND/35	DN 40	35	0,76	0,55	-	1,70	10	6 × 1,0	-	-	32	-	14,8	29128678	**752,66**
	A 411 NE/35	DN 40	35	1,45	1,10	6,55	-	10	3 × 1,0	-	-	32	-	15,5	29128680	**1.185,06**
	A 411 ND/35	DN 40	35	1,54	1,10	-	2,50	10	6 × 1,0	-	-	32	-	14,8	29128681	**1.180,64**
	A 422 ND/35	DN 40	35	2,90	2,20	-	4,80	10	6 × 1,0	-	-	32	-	16,6	29128682	**2.036,61**

54) ? N$ #&F$%&##D; :4#E&'N4U '; 4#&FE$K@4'E&'NF4PD&4'E&F$%&##D; :4#E&'N4U 'KD $%&K# E4)

Precio recomendado, no vinculante, válido desde 01.01.2017
Precio base España

Para corroborar la validez de este documento consulte la siguiente página web
Código Seguro de Validación 61e705588eec45f88ea7f2f5f0494641001
Url de validación https://eamic.elda.es/absis/idi/arx/idiarxabsaweb/asp/verificadorfirma.asp
Metadatos Origen: Origen administración Estado de elaboración: Copia auténtica de documento original

Alcance de suministro

AF; #4Q# '@4%GR&@G4% E4'$%@FDU&'&F&PD$ 4'&R&B E4#E& QD K#&K$ED R&K@4 ; R&:4'UF$K4'; #'KD'@4%&5$1 % 'D% %\ &#4'E&'#&GR&#&%@$'E&' :&#$ F\A%&F; #4Q# 'E&'K&R&@G$1 % K&'@4 ; $F %F4K@4 ; 4%&%&K'$%EBED R&K'E&F&PD$ 4'&R&B E4# E&' QD K#&K$ED R&K)'A%&F; #4Q# '@4%GR&@G4% E4'U&%&F ; #4Q# 'E&'K&R&@G$1 %W&F&PD$ 4'&R&B E4#K&'&%BO'&% @4%&%&E4#&K UK&'E&N&' 4% #&%&FK$ $4)'AF&PD$ 4'&R&B E4# E&' QD K#&K$ED R&K !"#$%&#345'@D ; R&:F4K#&PDK4KE& F'%4# :$B 'A1ç 0/+/!0)

Instalación simple Box 1 U bajo suelo

- "&;IK$4'@4R&@4#E&'; FLK'$@4'#&K$K'&%&W@; @$E E'E&',// P$#4K; #'$%K F#K4N#&'D% 'N %@E '4'&%&FKD&F4'E&F KI: %4)> ; '&5:&%K$NR&'%$B&F E4# W F @'@DN$&# '@4% KD $E&#4'UK$G1 %

V '&%#&Q '@4%K 'E&':#&K D%$E E&K_

- =&@$ $&%&'@4%; #4F4%Q @$1 %U; F @'E&'@DN$&# 'E&'@F K& <2
- 6 4:4N4 N 'KD &#Q$NR&'; #' QD 'KD@$ 'U@4%&5$1 % D:4 L:$@'@4%@ NR&'E&'@4%&5$1 %E&'+'4',/' 'X&Q\%&F : b4'E&'F 'N4 N YU&%@DG&'@4%:4 'E&':$&## '4 @4%&@4#&K?AA'X&% 4E&F4KE&'@4##&%&':#&G1K$@Y
- sD&Q4'E&'@4%&5$1 %@4%&PD$ 4'E& 4% S&'@4 ; R&:4'U BLFBDF 'E&'#&:&%@$1 %[55)]

Instalación doble Box Z2 U bajo suelo

- "&;IK$4'@4R&@4#E&'; FLK'$@4'#&K$K'&%&W@; @$E E'E&'0// P$#4K; #'$%K F#K4N#&'D% 'N %@E '4'&%&FKD&F4'E&F KI: %4)> ; '&5:&%K$NR&'%$B&F E4# W F @'@DN$&# '@4% KD $E&#4'UK$G1 %

V '&%#&Q '@4%K 'E&'@D :#4'D%$E E&K_

- =&@$ $&%&'@4%; #4F4%Q @$1 %U; F @'E&'@DN$&# 'E&'@F K& <2
- "4K 4:4N4 N K'KD &#Q$NR&K; #' QD 'KD@$ '@4%@ NR& E&'@4%&5$1 %E&',/' 'U&%@DG&'@4%:4 'E&':$&## '4 &5:#& 4'E&'@NR&'P$N#&'&%B&#K$1 %E&'@4##&%&':#&G1K$@
- sD&Q4'E&'@4%&5$1 %@4%&PD$ 4'E& 4% S&'@4 ; R&:4W BLFBDF 'E&'#&:&%@$1 %[56)]'UE4K$%&##D;:4#&K'E&'N4U '@4% @NR&'E&',/'
- > NR&#4'E&'@4%#4F; #'F'$%K F@$1 %E&'E4K'N4 N K V&B&P?4%#4F3 K$@0'@4%@4% D: @$1 % D:4 L:$@'E& @ N$4W@#Q K; D% K'U#&K&#B

Instalación simple Box 1 B sobre suelo

- "&;IK$4'@4R&@4#E&'; FLK'$@4W@; @$E E'E&',//'P$#4KW #$%K F# '#K'E&'FKD&F4)'?DN$&# '@4%: ; ' '; #D&N 'E& 4F4#&K'U %$FF4'E&' ; #&:&

V '&%#&Q '@4%K 'E&':#&K D%$E E&K_

- "&;IK$4'@4R&@4#@4%: ; 'U %$FF4'E&' ; #&:&
- 6 4:4N4 N 'KD &#Q$NR&'; #' QD 'KD@$ 'U@4%&5$1 % D:4 L:$@'@4%@ NR&'E&'@4%&5$1 %E&'+'4',/' 'X&Q\%&F : b4'E&'F 'N4 N YU&%@DG&'@4%:4 'E&':$&## '4 @4%&@4#&K?AA'X&% 4E&F4KE&'@4##&%&':#&G1K$@Y
- sD&Q4'E&'@4%&5$1 %@4%&PD$ 4'E& 4% S&'@4 ; R&:4'U BLFBDF 'E&'#&:&%@$1 %[57)]

Instalación doble Box Z2 B sobre suelo

- "&;IK$4'@4R&@4#E&'; FLK'$@4W@; @$E E'E&'0//'P$#4KW #$%K F# '#K'E&'FKD&F4)'?DN$&# '@4%: ; ' '; #D&N 'E& 4F4#&K'U %$FF4'E&' ; #&:&

V '&%#&Q '@4%K 'E&'@D :#4'D%$E E&K_

55) A% !"#$%&#1'2/,Wi c2/0'U1c2/2'F'BLFBDF 'E&'#&:&%@$1 %&K'L'$%&Q#E)
56) A% !"#$%&#1'2/,Wi c2/0'U1c2/2'F'BLFBDF 'E&'#&:&%@$1 %&K'L'$%&Q#E)
57) A% !"#$%&#1'2/,Wi c2/0'U1c2/2'F'BLFBDF 'E&'#&:&%@$1 %&K'L'$%&Q#E)
58) A% !"#$%&#1'2/,Wi c2/0'U1c2/2'F'BLFBDF 'E&'#&:&%@$1 %&K'L'$%&Q#E)

Precio recomendado, no vinculante, válido desde 01.01.2017
Precio base España

Para corroborar la validez de este documento consulte la siguiente página web	
Código Seguro de Validación	61e705588eec45f88ea7f2f5f0494641001
Url de validación	https://eamic.elda.es/absis/idi/arx/idiarxabsaweb/asp/verificadorfirma.asp
Metadatos	Origen: Origen administración Estado de elaboración: Copia auténtica de documento original

Accesorios

Accesorios de los equipos

	Ref.	Denominación	Conexión/profundidad de montaje	Ama-Drainer				MPG	L	[kg]	Mat. N.°	EUR
				Box 1 U	Box 1 B	BoxZ 2 U	BoxZ 2 B					
	P9	Adaptador de tubo, EPDM/ acero inoxidable, PN 0,5 para conexión de conductos de alimentación y purga de diferentes diámetros exteriores	DN 50 para diámetro exterior de tubería de 32 - 40 mm	-	-	✗	✗	MX	-	0,106	01313527	**92,31**
			DN 50 para diámetro exterior de tubería de 53 - 63 mm	✗	✗	✗	✗	MX	-	0,176	01313528	**92,31**
			DN 70 para diámetro exterior de tubería de 40 - 50 mm	✗	✗	✗	✗	MX	-	0,364	01313529	**116,94**
			DN 70 para diámetro exterior de tubería de 53 - 63 mm	✗	✗	✗	✗	MX	-	0,263	01313530	**116,94**
			DN 70 para diámetro exterior de tubería de 75 - 89 mm	✗	✗	✗	✗	MX	-	0,283	01644617	**95,95**
	P11	Válvula de compuerta con manguito CuZn PN 16 Con rosca interior/interior con paso libre	Rp 1 1/2	✗	✗	-	-	24	-	0,8	00411502	**45,30**
			Rp 2	-	-	✗	✗	24	-	1,287	00411503	**59,74**
	P33	Brida de hermetización con junta tórica, brida adhesiva para unión a una capa impermeable en la obra para bloqueo de la humedad por ejemplo, bajo una capa aislante	DF 400	✗	-	-	-	24	-	1,4	18041235	**140,83**
			DF 630	-	-	✗	-	24	-	1,4	18041236	**186,86**
	P34	Pasamuros con cintas tensoras, EPDM/acero inoxidable para fijación de la placa base contra la presión de aguas subterráneas, nivel máx. de aguas subterráneas 3 m	MK 400	✗	-	-	-	24	-	1,5	01313465	**174,10**
			MK 630 con pieza compensadora de altura H = 300 mm	-	-	✗	-	24	-	12,8	18041238	**617,15**
	P35	Pieza compensadora de altura PE con junta tórica	H = 300 mm	-	-	✗	-	24	-	5,751	39023481	**408,65**
	P36	Purgador y ventilador con filtro de carbón activado	DN 70 / DN 80 / DN 100	✗	✗	✗	✗	24	-	0,315	01315158	**172,80**
-	D	Conexión de tubería de impulsión DN 40 Con conexión por abrazadera	Rp 1 1/2 × 50 PE-HD 50	✗	-	-	-	24	-	0,293	01052682	**24,46**
		Conexión de tubería de impulsión DN 50 Con conexión por abrazadera	Rp 1 1/2 × 63 PE-HD 63	✗	-	-	-	24	-	0,494	01155619	**34,21**
		Conexión de tubería de impulsión Estación de bomba doble DN 50 Con conexión por abrazadera	Rp 2, PE-HD 63 PEHD 63	-	-	✗	-	24	-	0,512	01052681	**41,18**

Para corroborar la validez de este documento consulte la siguiente página web	
Código Seguro de Validación	61e705588eec45f88ea7f2f5f0494641001
Url de validación	https://eamic.elda.es/absis/idi/arx/idiarxabsaweb/asp/verificadorfirma.asp
Metadatos	Origen: Origen administración Estado de elaboración: Copia auténtica de documento original

Timbre de alarma para bombas sin ATEX

AS 0/AS 1/AS 2/AS 4/AS 5/AS W4/AS W8

	Ref.	Denominación	MPG	L	[kg]	N.° mat.	EUR
	E50	Dispositivo de alarma AS 0 con interruptor de apagado, transmisor acústico de señales de 85 dB(A), pilotos verdes de funcionamiento Emplear un cuerpo de plástico IP20, 140 × 80 × 57 mm, como contactor interruptor de boya, sensor de humedad F1 (ref. E64), sensor de alarma M1 o relé de notificación del control	73	L	0,5	29128401	**180,23**
	E51	Dispositivo de alarma AS 2 con interruptor de apagado, transmisor acústico de señales de 85 dB(A), pilotos verdes de funcionamiento, contacto sin tensión para la de una sala de control Emplear un cuerpo de plástico IP20, 140 × 80 × 57 mm, como contactor, interruptor de boya, sensor de humedad F1 (ref. E64) o relé de notificación del control	73	L	0,5	29128422	**517,65**
	E52	Dispositivo de alarma AS 4 con interruptor de apagado, transmisor acústico de señales de 85 dB(A), pilotos verdes de funcionamiento, contacto sin tensión para moniterización de una sala de control, con acumulador autorrecargable de energía y capacidad para 5 horas en caso de interrupción del suministro eléctrico Emplear un cuerpo de plástico IP20, 140 × 80 × 57 mm, como contactor, interruptor de boya (E60), sensor de humedad F1 (ref. E64) o relé de notificación del control	73	L	0,5	29128442	**913,72**
	E53	Dispositivo de alarma AS 5 independiente de la red, con acumulador de recarga automática para garantizar el funcionamiento durante 10 horas en caso que se interrumpa el suministro eléctrico, lámpara testigo de corriente, avisador intermitente, botón de sirena de alarma-desconexión, contacto sin tensión para transmisión a la sala de control, preparado para su conexión con un cable de 1,8 m y clavija Emplear un un cuerpo de plástico IP41, 190 × 165 × 75 mm como contactor, interruptor de boya (E60) o relé de notificación del control	73	L	1,7	00530561	**1.415,72**
	E55	Dispositivo de alarma AS 1 en cuerpo del enchufe ISO IP30, independiente de la red, con acumulador autorrecargable para garantizar el funcionamiento durante 5 horas en caso de que se produzca una interrupción en el suministro eléctrico, indicador acústico de 70 dB(A), con interruptor de apagado y transmisor de señales integrado con cable de conexión de 3 m, máx. 60 °C, no apto para vapor y condensado. 1. Mensaje de sobrenivel mediante la suspensión en un pozo (de bomba) por encima del punto de activación de la bomba 2. Alarma de agua a un nivel de agua de 1 mm (!) si se instala el sensor en el suelo en la zona de peligro dentro del sótano o al lado de la lavadora en la cocina o el baño	73	L	0,9	00533740	**520,69**
	E330	Parada de lavadora KSB Activación de alarma con desconexión automática de la lavadora en caso de que exista un nivel de agua inadmisible en el depósito colector 230 V AC, 50/60 Hz, carga óhmica máx. 16 A consistente en: Carcasa de clavija con enchufe de carcasa, Zumbador, Reencendido automático, Contactor M 1 K con 5 m de cable de conexión	73	L	0,279	01318215	**363,59**

Precio recomendado, no vinculante, válido desde 01.01.2017
Precio base España

Para corroborar la validez de este documento consulte la siguiente página web	
Código Seguro de Validación	61e705588eec45f88ea7f2f5f0494641001
Url de validación	https://eamic.elda.es/absis/idi/arx/idiarxabsaweb/asp/verificadorfirma.asp
Metadatos	Origen: Origen administración Estado de elaboración: Copia auténtica de documento original

	Ref.	Denominación	MPG	L	[kg]	N.° mat.	EUR
	E331	KSB AS W4 - Parada de lavadora para hasta 4 unidades Dispositivo de alarma AS W4, activación de la alarma con desconexión paralela de hasta 4 lavadoras en caso que exista un nivel de agua inadmisible en el depósito colector 230V AC, 50/60 Hz, carga óhmica máx. 16 A por clavija intermedia consistente en: dispositivo de control, zumbador, reencendido automático, contactor M 1 K con 5 m de cable de conexión, 4 clavijas intermedias	73	L	4	19075394	**1.044,63**
	E331	KSB AS W8 - Parada de lavadora para hasta 8 unidades Dispositivo de alarma AS W8, activación de la alarma con desconexión paralela de hasta 8 lavadoras en caso que exista un nivel de agua inadmisible en el depósito colector 230V AC, 50/60 Hz, carga óhmica máx. 16 A por clavija intermedia consistente en: dispositivo de control, zumbador, reencendido automático, contactor M 1 K con 5 m de cable de conexión, 8 clavijas intermedias	73	L	4	19075395	**1.315,18**
	E332	Timbre de alarma AS1-M en cuerpo de enchufe ISO IP30, independiente de la red, con componente de alimentación eléctrica autorrecargable que ofrece un funcionamiento de 5 horas en caso que se produzca una interrupción del suministro eléctrico, señal acústica (70 db (A)), interruptor, casquillo para conexión de sensor y monitorización integrada de rotura de cable en la conducción del sensor Temperatura ambiental máxima: 60 °C completo con sensor M1 conectable y accesorios de montaje para instalación en Ama-Drainer-Box y obtención de un mensaje de sobrenivel 230V~/9V = 1,5 VA	73	L	0,5	19074516	**520,69**

Accesorios: tableros de control

	Ref.	Denominación	Longitud [m]	MPG	L	[kg]	N.° mat.	EUR
	E60	**Interruptor de boya con el extremo del cable libre (contacto de cierre)** para los conmutadores de alarma AS 0, AS 2, AS 4 y AS 5 Cuerpo del conmutador de polipropileno (temperatura máx. del fluido de la bomba, 70 °C), en flotación ENCENDIDO, cable de conexión (H07RN-F 3G1) Alcance de suministro: interruptor de boya con cable de conexión para alarma de sobrenivel 230 V AC o 24 V AC/DC, máx. 8 A, mín. 20 mA	3	24	L	0,5	11037742	**72,14**
			5	24	L	0,8	11037743	**82,00**
			10	24	L	1,3	11037744	**104,02**
	E64	**Sensor de humedad F1** utilizar como contactor para dispositivos de alarma AS 0, AS 2 o AS 4 o como emisor de alarma para LevelControl, con cable de conexión de 3 m, máx. 40 °C, no apto para vapor y condensado Posibilidades de aplicación de la alarma: 1. Mensaje de sobrenivel mediante la suspensión en un pozo (de bomba) por encima del punto de activación de la bomba 2. Advertencia al alcanzar un nivel de agua de 1 mm (!) en el área de riesgo del sótano o junto a una lavadora en la cocina o el baño. Dimensiones (Al mm x An mm x Pr mm) 52 x 21 x 20	3	24	L	0,2	19072366	**82,41**
	E70	**Bocina, 12 V DC, 105 dB, 150 mA, IP54, con 0,45 m de cable de conexión** Apta para instalación interior y exterior; realizar la instalación con protección frente a la lluvia	-	24	L	0,1	01086547	**98,93**
	E80	**Interruptor de seguridad STECKMAT** Desconexión rápida en aprox. 0,03 s, incluso en caso de corrientes de defecto mínimas, todavía inocuas para personas, a partir de aprox. 0,03 A 230 V / 10 A	-	24	L	0,5	00534217	**274,05**
	E90	**Conjunto de batería para LevelControl Basic 2 en versión BC** para la alimentación del sistema eléctrico, de los interruptores de boya, del o de los sensores de nivel o del sensor interno de presión y del dispositivo de alarma (zumbador, bocina, alarma combinada) para equipos simples y de dos bombas para el modelo BC, compuesto por 2 baterías de 6 V, 1,3 Ah con conexión para cargar la batería	-	73	L	0,8	19074194	**263,11**
	-	**Contactor de alarma M 1** Interruptor de boya magnético como contactor de alarma para timbre de alarma AS 0, AS 2, AS 4, AS 5 o LevelContraol, con 5 m de cable de conexión	-	24	L	0,8	18040562	**168,98**

Para corroborar la validez de este documento consulte la siguiente página web	
Código Seguro de Validación	61e705588eec45f88ea7f2f5f0494641001
Url de validación	https://eamic.elda.es/absis/idi/arx/idiarxabsaweb/asp/verificadorfirma.asp
Metadatos	Origen: Origen administración Estado de elaboración: Copia auténtica de documento original

Evamatic-Box N

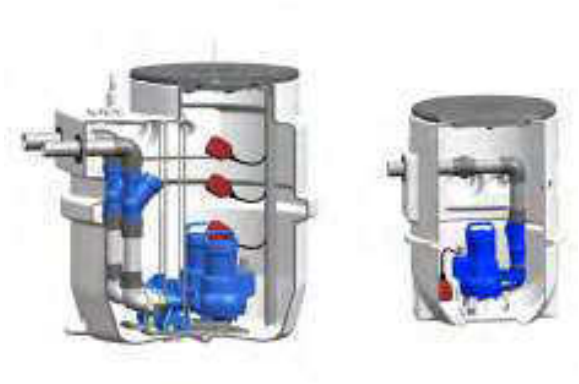

Catálogo de productos/Evamatic-Box N

http://shop.ksb.com/catalog/k0/es/product/ES000430

Ventajas del producto

- ^D%@4% $&%4' D:4 L:$@4'E&'F'N4 N ' &E$%&@4%#4F
- '%K F@4%K&%@FF W %4'&%KD&F4'@4 4'N S4'KD&F4
- 6 4% S&'UE&K 4% S&'K&%@FF4KE&'F'N4 N '&%&F @4 ; #$ &%4'Q#@$K 'F': ; 'E& ;P$KE$ &%K$4%&K
- ?4%@QD#@4%;4P$B P&%&' &E$%&'%D &#4K K4;@4%&K E&'@4%&5$1%
- '%&&##D;:4#E&'N4U 'E&'GL@F @@&K4' &E$%&'@$S @4% D%'N ##'E&K 4% NP&WK$K& ';:&% E4'XAB :$@345 1'+//'PY
- R$K& '] $E#LDP$@4'K$%#&&KQ4'E&'4N:D#@4% &E$%& $;DPK4#E&'GFDS4'P$N#&*$;DPK4#E&'@4#&
- QD 'KD@$

Aplicaciones principales

- AB @D @4%E&' QD K#&K$ED P&K
- " &K Qu&' D:4 L:$@4'E&'&E$3@4KUG%@K;4#E&N S4'E&F %4B&'FE&'#&GFDS4
- '%K F@4%&KE&'E#&% S&
- ;#4B&@ $&%4'E&' QD ';FDB$F

A%F4K; Q&K&%F4KPD&'K& '4NP$Q :4#4'E$K;4%&#E&; #4:&@4%@4%#'&5;F4K$4%&K; #'&FN4 N&4'E&' QD K G&@P&KW%4'&K'L'; &# $$E4'D:PM#F'N4 N)

Datos de funcionamiento

Características

Parámetros		Valor
Caudal	Q [m³/h]	≤ 40
	Q [l/s]	≤ 11
Altura	H [m]	≤ 21
Temperatura del fluido	T [°C]	≤ 40 (en funcionamiento permanente)
		≤ 70 (máx. 3 - 5 minutos)

Denominación

Ejemplo: Evamatic-Box N 2 501 E P M

Explicación de la denominación

Abreviatura	Significado	
Evamatic-Box N	Serie	
2	Número de bombas	
	1	Una bomba
	2	Dos bombas
501	Tipo de bomba	
	32	Amarex NS 32
	5_ _	Ama-Porter
	6_ _	
E	Versión del motor	
	E	Motor de corriente alterna monofásica
	D	Motor de corriente trifásica
[59]	Sistema auxiliar de arranque	
	[59]	sin condensador de encendido
	B	con condensador de encendido
P	Tipo de montaje	
	P	transportable, instalada sobre tres patas
	S	fija, instalada en codo de brida
M	Estado de suministro	
	M	Pozo de bomba montado íntegramente
	K	Pozo de bomba como juego de montaje

59) 14'K&'E$K;4%&'E&'E:4K

Precio recomendado, no vinculante, válido desde 01.01.2017
Precio base España

Para corroborar la validez de este documento consulte la siguiente página web
Código Seguro de Validación 61e705588eec45f88ea7f2f5f0494641001
Url de validación https://eamic.elda.es/absis/idi/arx/idiarxabsaweb/asp/verificadorfirma.asp
Metadatos Origen: Origen administración Estado de elaboración: Copia auténtica de documento original

Diseño constructivo

Tipo

- `%K F @I %K$; R&'4'E4NR&
- ?4%&%E4'E&FE&; IK$4'0//'4'+//'F
- R&Q\%A1', 0/+/!,
- 94M4'E&'N4 N 'E&'; RLK$@4'E&' F: '#&K$K&%@I '; # $%K F @I %K4N#&'UN S4'KD&F4
- ?DN$&# '@4%: ; '@4%: ; ']&# T:$@' '4F4#&K[60)]
- aLRBDF 'E&'#&:&%@I %$%&Q# E '&%F '@4%ED@@I %E&':DN4 KD $%K# E

Tipos de instalación

AB :$@345'1'0//'F_

- a&#K$I %G$
- `%K F @I %:# %K;4# NR&

AB :$@345'1'+//'F_

- a&#K$I %G$

Accionamiento

- 64:4# 4%4GLK$@4'E&'@4##$&%&' F.&#%
  - +/'dM_'02/'a
  - ?4%$%&##D;:4#E&':& ;&#:D#'$%&Q#E4
- 64:4# KO%@#4%4':#KGLK$@4
  - +/'dM_'(//'a
  - ?4%&%@&%E$E4'E$#&@4
  - >$4'E&'; #4:&@@I %`9'-.'X$% &#K$I %; &# %&%&Y
  - ?FK&':T# $@'^'K&Q\%A1c-/+07c*`A?c+07

Sellado del eje

V E4'E&' @@4% $&%4

- ?$&##&'E&F&S&

V E4'E&F'N4 N

- ?$&##&' &@%$@4'$%E&; &%E$&%&'E&FK&%$E4'E&'O$#4'@4% @4R&@4#E&'FDN#$@%&'#&K;&D4K4'@4%&F &E$4' N$&%&

Tipo de impulsor

- "K%4K:$4'KE&'#4E&:&'K&Q\%&FDK4'; #&B$K4

Cojinete

- =4E $&%4K'FDN#$@E4K@4%Q#K'; #'D &% #F'B$E \:$F

Automatización

- <R3'#&@4 $&%E '&FDK4'E&F@D E#4'E&'@4%#4FV&B&P?4%#4F 3 K$@0'X @@&K4#$4K&FT@#$@4'KKD $%@K# NR&K 4;@K4% F &%&Y

Conexiones

- V E4'E&' E KI %_'" 1'+/'*" 1'8/'*" 1',//'*" 1',+/'; # ;&#G4#@I %
- R P$E 'E&';#&K$I %_'" 1c+/c*" 1c-+'; #';&#G4#@I %&%@K4 E&'KD $%@K#4'@4 4'SD&Q4'E&' 4%S&
- AB @D @I %_'" 1c(/'; #';&#G4#@I %

60) V4K';4M4'KE&'F'N4 N'K4%:4: F &%&'&K: %@4'K 'F4K4F4#&K\'d %K$E4'K4 &$E4'K@4%T5$4' 'D%';#D&N 'E&'&K %PD&$E E @4%D%';#&K$I %E&'/W'N #&K'X&Q\%" `1cA1ç0/+/!,Y)

Para corroborar la validez de este documento consulte la siguiente página web	
Código Seguro de Validación	61e705588eec45f88ea7f2f5f0494641001
Url de validación	https://eamic.elda.es/absis/idi/arx/idiarxabsaweb/asp/verificadorfirma.asp
Metadatos	Origen: Origen administración Estado de elaboración: Copia auténtica de documento original

Precios

Evamatic-Box N: instalación transportable como juego de montaje 200 l

50 Hz

Evamatic-Box N	Impulsor F	Impulsor S	Paso esférico	P_1	I_N		MPG	L	[kg]	N.° mat.	EUR
					1~ 230 V	3~ 400 V					
			[mm]	[kW]	[A]	[A]					
1500 E-P-K	✘	-	45	0,55	5,0	-	U8	-	54	39023380	**2.217,96**
1501 E-P-K	✘	-	45	0,75	6,0	-	U8	-	54	39023381	**2.368,32**
1502 E-P-K	✘	-	45	1,10	8,2	-	U8	-	54	39023382	**2.779,25**
1503 E-P-K	✘	-	45	1,10	8,2	-	U8	-	54	39023383	**2.779,25**
1601 E-P-K	✘	-	60	0,75	6,0	-	U8	-	64	39023384	**3.644,51**
1602 E-P-K	✘	-	60	1,10	8,2	-	U8	-	64	39023385	**3.784,83**
1603 E-P-K	✘	-	60	1,10	8,2	-	U8	-	64	39023386	**3.784,83**
1545 EB-P-K	-	✘	-	1,10	8,2	-	U8	-	57	39023387	**4.175,01**

Evamatic-Box N: instalación fija como juego de montaje 200 l

50 Hz

Evamatic-Box N	Impulsor F	Impulsor S	Paso esférico	P_1	I_N		MPG	L	[kg]	N.° mat.	EUR
					1~ 230 V	3~ 400 V					
			[mm]	[kW]	[A]	[A]					
1500 E-S-K	✘	-	45	0,55	5,0	-	U8	-	70	39023388	**2.608,64**
1501 E-S-K	✘	-	45	0,75	6,0	-	U8	-	70	39023389	**2.758,98**
1502 E-S-K	✘	-	45	1,10	8,2	-	U8	-	70	39023390	**3.169,94**
1503 E-S-K	✘	-	45	1,10	8,2	-	U8	-	70	39023391	**3.169,94**
1601 E-S-K	✘	-	60	0,75	6,0	-	U8	-	83	39023392	**4.112,28**
1602 E-S-K	✘	-	60	1,10	8,2	-	U8	-	83	39023393	**4.252,58**
1603 E-S-K	✘	-	60	1,10	8,2	-	U8	-	83	39023394	**4.252,58**
1545 EB-S-K	-	✘	-	1,10	8,2	-	U8	-	73	39023395	**4.565,69**

Evamatic-Box N: instalación fija como juego de montaje 500 l

50 Hz

Evamatic-Box N	Impulsor F	Impulsor S	Paso esférico	P_1	I_N		MPG	L	[kg]	N.° mat.	EUR
					1~ 230 V	3~ 400 V					
			[mm]	[kW]	[A]	[A]					
2500 E-S-K	✘	-	45	0,55	5,0	-	U8	-	110	39023396	**4.851,80**
2501 E-S-K	✘	-	45	0,75	6,0	-	U8	-	110	39023397	**5.152,55**
2502 E-S-K	✘	-	45	1,10	8,2	-	U8	-	110	39023398	**5.969,55**
2503 E-S-K	✘	-	45	1,10	8,2	-	U8	-	110	39023399	**5.969,55**
2601 E-S-K	✘	-	60	0,75	6,0	-	U8	-	122	39023400	**7.263,29**
2602 E-S-K	✘	-	60	1,10	8,2	-	U8	-	122	39023401	**7.538,94**
2603 E-S-K	✘	-	60	1,10	8,2	-	U8	-	122	39023402	**7.538,94**
2500 D-S-K	✘	-	45	0,55	-	2,3	U8	-	110	39023404	**4.851,80**
2501 D-S-K	✘	-	45	0,75	-	2,8	U8	-	110	39023405	**5.152,55**
2502 D-S-K	✘	-	45	1,10	-	3,0	U8	-	110	39023406	**5.969,55**
2503 D-S-K	✘	-	60	1,50	-	3,5	U8	-	110	39023407	**6.425,48**
2601 D-S-K	✘	-	60	0,75	-	2,8	U8	-	122	39023408	**7.263,29**
2602 D-S-K	✘	-	60	1,10	-	3,0	U8	-	122	39023409	**7.538,94**
2603 D-S-K	✘	-	60	1,50	-	3,5	U8	-	122	39023410	**7.904,81**
2545 EB-S-K	-	✘	-	1,10	8,2	-	U8	-	117	39023403	**8.765,97**
2545 D-S-K	-	✘	-	1,50	-	3,5	U8	-	114	39023411	**8.139,47**

Precio recomendado, no vinculante, válido desde 01.01.2017
Precio base España

Para corroborar la validez de este documento consulte la siguiente página web	
Código Seguro de Validación	61e705588eec45f88ea7f2f5f0494641001
Url de validación	https://eamic.elda.es/absis/idi/arx/idiarxabsaweb/asp/verificadorfirma.asp
Metadatos	Origen: Origen administración Estado de elaboración: Copia auténtica de documento original

Evamatic-Box N: instalación fija montada íntegramente, 200 l

50 Hz

Evamatic-Box N	Impulsor F	Impulsor S	Paso esférico	P_1	I_N		MPG	L	[kg]	N.° mat.	EUR
					1~ 230 V	3~ 400 V					
			[mm]	[kW]	[A]	[A]					
1500 E-S-M	✘	-	45	0,55	5,0	-	U8	-	70	39023561	**2.879,09**
1501 E-S-M	✘	-	45	0,75	6,0	-	U8	-	70	39023541	**3.029,45**
1502 E-S-M	✘	-	45	1,10	8,2	-	U8	-	70	39023542	**3.440,37**
1503 E-S-M	✘	-	45	1,10	8,2	-	U8	-	70	39023632	**3.440,37**
1601 E-S-M	✘	-	60	0,75	6,0	-	U8	-	83	39023598	**4.353,87**
1602 E-S-M	✘	-	60	1,10	8,2	-	U8	-	83	39023633	**4.523,04**
1603 E-S-M	✘	-	60	1,10	8,2	-	U8	-	83	39023634	**4.523,04**
1545 EB-S-M	-	✘	-	1,10	8,2	-	U8	-	73	39023635	**4.836,14**
132U D-S-M	-	✘	6	1,50	-	3,4	U8	-	70	39023840	**4.032,48**

Evamatic-Box N: instalación fija montada íntegramente, 500 l

50 Hz

Evamatic-Box N	Impulsor F	Impulsor S	Paso esférico	P_1	I_N		MPG	L	[kg]	N.° mat.	EUR
					1~ 230 V	3~ 400 V					
			[mm]	[kW]	[A]	[A]					
2500 E-S-M	✘	-	45	0,55	5,0	-	U8	-	110	39023595	**5.093,42**
2501 E-S-M	✘	-	45	0,75	6,0	-	U8	-	110	39023544	**5.422,98**
2502 E-S-M	✘	-	45	1,10	8,2	-	U8	-	110	39023545	**6.240,00**
2503 E-S-M	✘	-	45	1,10	8,2	-	U8	-	110	39023636	**6.240,00**
2601 E-S-M	✘	-	60	0,75	6,0	-	U8	-	122	39023600	**7.504,94**
2602 E-S-M	✘	-	60	1,10	8,2	-	U8	-	122	39023637	**7.809,39**
2603 E-S-M	✘	-	60	1,10	8,2	-	U8	-	122	39023638	**7.809,39**
2500 D-S-M	✘	-	45	0,55	-	2,3	U8	-	110	39023596	**5.093,42**
2501 D-S-M	✘	-	45	0,75	-	2,8	U8	-	110	39023546	**5.422,98**
2502 D-S-M	✘	-	45	1,10	-	3,0	U8	-	110	39023547	**6.240,00**
2503 D-S-M	✘	-	45	1,50	-	3,5	U8	-	110	39023639	**6.695,93**
2601 D-S-M	✘	-	60	0,75	-	2,8	U8	-	4	39023601	**7.504,94**
2602 D-S-M	✘	-	60	1,10	-	3	U8	-	122	39023642	**7.809,39**
2603 D-S-M	✘	-	60	1,50	-	3,5	U8	-	122	39023643	**8.175,26**
2545 EB-S-M	-	✘	-	1,10	8,2	-	U8	-	117	39023640	**9.036,42**
2545 D-S-M	-	✘	-	1,50	-	3,5	U8	-	114	39023641	**8.409,93**

Para corroborar la validez de este documento consulte la siguiente página web	
Código Seguro de Validación	61e705588eec45f88ea7f2f5f0494641001
Url de validación	https://eamic.elda.es/absis/idi/arx/idiarxabsaweb/asp/verificadorfirma.asp
Metadatos	Origen: Origen administración Estado de elaboración: Copia auténtica de documento original

- >DN&#O'E&'$; DF<$I %@4 ; R&: '@4%BLFBDF'E&'#&:&%@$I % E&'N4F'U$D%
- 6 4:4N4 N 'KD &#Q$NR&' !94#&#&%B&#<$I % 4%4G K& @4%$%&##D; :4#E&'N4U
- ? E&% '&R&B E4#'E&' @&#4'$%45$E NR&',)((/,
- f #GG4'E&'; K4'E&'@NR&K; #'@NR&K&FT@#$@4KE& @4%&5$I %
- ?4%D%Q %@4'E&' @&#4'$%45$E NR&',)(+8,

Evamatic-Box N 200 l con bomba en instalación fija (suministro como juego de montaje)

- "&;IK$4'0//'FW ; '@4%:4#%FR&#O'UK&F E4
- 9 : '@4 ; R&: '@4%; F@'N K&'E&' @&#4'E&'GD%EGI %W K4; 4#&'E&'N4 N W N# M E&#'QDO'U:4#%FR&#O
- >DN&#O'E&'$; DF<$I %]4#$M4% F@4 ; R&: '" 1c+/*'1'-+ @4%BLFBDF'E&'#&:&%@$I %E&'N4F'U$D%
- 6 4:4N4 N 'KD &#Q$NR&' !94#&#&%B&#<$I % 4%4G K& @4%$%&##D; :4#E&'N4U
- ? E&% '&R&B E4#'E&' @&#4'$%45$E NR&',)((/,
- f #GG4'E&'; K4'E&'@NR&K; #'@NR&K&FT@#$@4KE& @4%&5$I %
- ?4%D%Q %@4'E&' @&#4'$%45$E NR&',)(+8,

Evamatic-Box N 200 l con bomba en instalación fija (suministro íntegramente montado)

- 9F@'N K&'@4%; : W N# M E&#'QDO'U:DN&#O'E& $; DF<$I %M%K F@$I %@4 ; R&:
- 34 N ' !94#&#&%B&#<$I % 4%4G K&'@4%$%&##D; :4# E&'N4U'4' #&5c1dR20'&%B&#<$I %:#$GLK$@'@4% $%&##D; :4#E&'N4U W%K F E4'&%F'; :
- ? NR&'&FT@#$@4
- 9 K@NR&K4'D%$I %#4K@E '9[
- ? E&% '&R&B E4#'E&' @&#4'$%45$E NR&',)((/,
- > ; E&#' 4% E 'UG$S E 'E&'G4# '; #4B$K4#$ '@4%0 :4#%FF4KZF4K,/':4#%FF4K#&K %&K K&'&%@D&%#%&%D% N4FK'&%&F$%&#4#E&F;4M4
- .'; 4K$NR&KK4; 4#&K; #'; &#G4##E&KE&'"1c+/'] K "1ç+/'; #' E KI %U; D#Q
- ,'N4@'"1c(/'; #'&B @D @$I %U; D#Q

Evamatic-Box N 500 l con salida horizontal o vertical de tubería de impulsión y bombas en instalación fija (suministro como juego de montaje)

- "&;IK$4'+//'FW ; '@4%:4#%FR&#O'UK&F E4
- "4K; : K@4 ; R&: K@4%; F@'N K&'E&'] $&##4'E& GD%E$G$I %WK4; 4#&'E&'N4 N W N# M E&#'QDO'U:4#%FR&#O
- "4K:DN&#O'E&'$; DF<$I %@4 ; R&: K@4%BLFBDF'E& #&:&%@$I %E&'N4F'U$D% 'XF':DN&#O'E&'$; DF<$I % KD $%$K#E '&K ;#4; $E '; #'K F$E ']4#$M4% F4 B&#$@FY
- "4K 4:4N4 N KKD &#Q$NR&K !94#&#&%B&#<$I % 4%4GLK$@'4':#$GLK$@
- "4K@E&% K&R&B E4#'E&' @&#4'$%45$E NR&',)((/,
- ?$%@4'D%$4%&K#4K@E K9[';#'F'&S&@D@$I %E& N K @4%&5$4%&K&FT@#$@'E&'F KN4 N K'U'E&'F4K:#&K@NR&'E&F $%&##D; :4#E&'N4U
- >#&K$%&##D; :4#&K'E&'N4U'G$S E4K&%D% 'N ## E&K 4% NR&'; #'F'$%K F@$I %&%&F; 4M4)'V 'E$K#$ND@$I % E&'F4K$%&##D; :4#&K'E&'N4U 'B$%&'; #&E&&# $% E 'E& GLN#$@)
- l %Q %@4'E&' @&#4'$%45$E NR&',)(+8,'X;4#N4 N Y

Evamatic-Box N 500 l con salida horizontal de tubería de impulsión y bombas en instalación fija (suministro montado íntegramente)

- 9F@K'N K&'@4%; : KW N# M E&#'KQDO'U:DN&#O'K'E& $; DF<$I % 4% E K'O%&Q# &%&
- 34 N K' 4% E KK4N#&'FK; : K
- ? NR&K&FT@#$@4K
- 3 ##'; #'F'KN4U K
- N# M E&#'K'E&'@NR&
- l %$4%&K'#4K@E K9[
- ? E&% K'E&'$M E4
- > ; E&#' 4% E 'UG$S E 'E&'G4# '; #4B$K4#$ '@4%0 :4#%FF4KZF4K,/':4#%FF4K#&K %&K K&'&%@D&%#%&%D% N4FK'&%&F$%&#4#E&F;4M4
- ,0'; 4K$NR&KK4; 4#&K; #'; &#G4##E&KE&'"1c+/'] K "1ç+/'; #' E KI %U; D#Q
- ,'N4@'"1c(/'; #'&B @D @$I %U; D#Q

Accesorios

RD'; #4B&&E4#; D&E&'KD $%$K#%FR&'4:#4K @@&K4#$4K'%&@&K #$4K)

- 9$&M'@4 ; &%K E4#'E&' F.D#W F.D#'2//c
- aLFBDF'E&'@4 ; D&# '"1c+/'U-+'E&' @&#4'E&'GD%EGI %4 9a?
- ?4%&5$4%&K'E&'@NR&'; #'&F& ; F &'E&'@4%ED@G$4%&K&% &F$%&#$4#E&F;4M4
- ?4% D: E4#; #'AB :$@345c1'0//dWK4F4'; #'&K @$I % E&'N4 N&4'&PD$ E '@4%D%' #&5c1dR20'&%B&#<$I % :#$GLK$@
- ?4% D: E4#; #'AB :$@345c1'+//dF
- '%&##D; :4#E&'N4U'E&' F # '; #'AB :$@345c1'0//dF X; #'@4%&5$I % 'D%E$K;4K$$B4'E&' F # Y
- "$K;4K$$B4'E&' F # '; #'AB :$@345c1'0//dF
- 9F@K$%K4%4#$M%&K
- 9$&MKE&':#%K$@I %X; #' ; P$@I %4'#&ED@G$I %Y

Para corroborar la validez de este documento consulte la siguiente página web	
Código Seguro de Validación	61e705588eec45f88ea7f2f5f0494641001
Url de validación	https://eamic.elda.es/absis/idi/arx/idiarxabsaweb/asp/verificadorfirma.asp
Metadatos	Origen: Origen administración Estado de elaboración: Copia auténtica de documento original

Accesorios

Accesorios de bomba

	Ref.	Denominación	Conexión	MPG	L	[kg]	N.° mat.	EUR
	P14	Bomba manual de membrana, fundición gris	Rp 1 1/2	24	L	12	00520485	**290,54**
	-	Válvula de compuerta con manguito PVC	DN 50	24	-	0	39017886	**51,05**
			DN 65	24	-	2,1	39018149	**190,29**
	-	Conexión de cable IP 68 para fijación a la tapa y conectar las bombas e interruptores de boya en el interior del pozo de bombas Una conexión de cable por cada unidad						
	-	Para Ama-Porter F con motor de corriente alterna monofásica Para interruptores de boya	-	24	-	0,052	39023444	**33,94**
	-	Para Ama-Porter S con motor de corriente alterna monofásica/Ama-Porter con motor de corriente trifásica	-	24	-	0,08	39023445	**44,86**
-	-	Pieza compensadora de altura	300 mm	24	-	5,751	39023481	**408,65**
	-	8 placas insonorizantes de caucho natural autoadhesivo para montaje en el suelo del pozo	-	24	-	0,02	18078943	**15,89**
	-	Adaptador de tubo, EPDM/acero inoxidable, PN 05 para conexión de conductos de alimentación y purga de diferentes diámetros exteriores						
	P9	DN 70 para diámetro exterior de tubería de 53 - 63 mm	-	24	-	0,263	01313530	**116,94**
	-	DN 100 para diámetro exterior de tubería de 53 - 63 mm	-	24	-	0,5	39023452	**122,08**
	-	DN 100 para diámetro exterior de tubería de 75 - 89 mm	-	24	-	0,5	39023453	**122,08**

Tableros de control, 200 l

	Ref.	Denominación	1~		MPG	L	[kg]	N.° mat.	EUR
			1500 E 1501 E 1601 E	1502 E 1503 E 1602 E 1603 E 1545 EB					
	E50	AS 0 Zumbador/entrada de conmutación	✗	✗	73	L	0,5	29128401	**180,23**
	E51	AS 2 Zumbador/entrada de conmutación, con contacto de aviso sin tensión alimentado por la red	✗	✗	73	L	0,5	29128422	**517,65**
	E52	AS 4 Zumbador/entrada de conmutación, con contacto de aviso sin tensión/batería independiente de la red	✗	✗	73	L	0,5	29128442	**913,72**

Tableros de control, 500 l

	Ref.	Denominación	Tipo	I	1~230 V		3~400 V		MPG	L	[kg]	N.° mat.	EUR
				[A]	hasta 10	2502 E 2503 E 2602 E 2603 E 2545 EB	2500 D	2501 D 2502 D 2503 D 2601 D 2602 D 2603 D 2545 D					
	E30	Conmutador para equipos de bomba doble, IP54, LevelControl Basic 2 para interruptor de boya o sensor de 4 a 20 mA, con interruptor principal opcional, 400 x 281 x 135 mm	BC2 230 DFNO 100	hasta 10	✗	✗	-	-	73	L	4,7	19073774	**1.679,63**
			BC2 400 DFNO 025	1,6 - 2,5	-	-	✗	-	73	L	4,7	19073776	**1.889,57**
			BC2 400 DFNO 040	2,5 - 4,0	-	-	-	✗	73	L	4,7	19073777	**1.889,57**

Precio recomendado, no vinculante, válido desde 01.01.2017
Precio base España

Para corroborar la validez de este documento consulte la siguiente página web
Código Seguro de Validación 61e705588eec45f88ea7f2f5f0494641001
Url de validación https://eamic.elda.es/absis/idi/arx/idiarxabsaweb/asp/verificadorfirma.asp
Metadatos Origen: Origen administración Estado de elaboración: Copia auténtica de documento original

Instalaciones elevadoras sumergibles de aguas residuales

mini-Compacta



Diseño:
Estación de bombeo compacta sumergida para aguas residuales, simple o doble, para la eliminación automática de aguas residuales domésticas y residuos fecales debajo del nivel de flujo libre.

Aplicaciones:
Apartamentos en sótanos, bares, saunas, salas de fiesta, cines y teatros, grandes almacenes, hospitales, hoteles, restaurantes o escuelas.

http://shop.ksb.com/catalog/k0/es/product/ES000261

mini-Compacta: versión estándar con impulsor de flujo libre (instalación con bomba simple)

50 Hz
Modelo estándar con bloqueo de reflujo integrado, con paso libre de 40 mm

mini-Compacta Instalación con bomba simple	Volumen total	Volumen efectivo[61]			P_1	P_N	I_N		Longitud del cable	MPG	L	[kg]	N.° mat.	EUR
		H = 180 mm	H = 250 mm	Vertical			1~230 V	3~400 V						
n = 2800 rpm	[l]	[l]	[l]	[l]	[kW]	[kW]	[A]	[A]	[m]					
U1.60 D	60	20	-	30	0,93	0,75	-	1,7	4+1	15	L	45	29131500	**2.601,09**
U1.60 E	60	20	-	30	1,01	0,75	4,5	-	4+1	15	L	45	29131501	**2.601,09**
U1.100 D	100	30	44	62	0,93	0,75	-	1,7	4+1	15	L	54	29131504	**2.770,17**
U1.100 E	100	30	44	62	1,01	0,75	4,5	-	4+1	15	L	54	29131505	**2.829,30**
U2.100 D	100	30	44	62	1,75	1,5	-	3,0	4+1	38	L	54	29131506	**3.777,16**
U2.100 E	100	30	44	62	2,0	1,5	8,7	-	4+1	38	-	54	29131507	**3.901,03**

mini-Compacta: versión estándar con impulsor de flujo libre (instalación con bomba doble)

50 Hz
Modelo estándar con bloqueo de reflujo integrado, con tubo en Y y paso libre de 40 mm

mini-Compacta Instalación con bomba doble	Volumen total	Volumen efectivo[62]			P_1	P_N	I_N		Longitud del cable	MPG	L	[kg]	N.° mat.	EUR
		H = 180 mm	H = 250 mm	Vertical			1~230 V	3~400 V						
n = 2800 rpm	[l]	[l]	[l]	[l]	[kW]	[kW]	[A]	[A]	[m]					
UZ1.150 D	150	57	83	91	0,93	0,75	-	1,7	4+1	38	L	110	29131630	**8.021,10**
UZ1.150 E	150	57	83	91	1,01	0,75	4,5	-	4+1	38	-	110	29131631	**9.495,86**
UZ2.150 D	150	57	83	91	1,75	1,5	-	3,0	4+1	38	L	110	29131632	**9.183,11**
UZ2.150 E	150	57	83	91	2,0	1,5	8,7	-	4+1	38		110	29131633	**10.024,35**

61) a4FD &%\:$FE&FE&;IK$4'&%GD%@I%E&'F'F.D#'E&'E KI%d'x y
62) a4FD &%\:$FE&FE&;IK$4'&%GD%@I%E&'F'F.D#'E&'E KI%d'x y

Precio recomendado, no vinculante, válido desde 01.01.2017
Precio base España

Para corroborar la validez de este documento consulte la siguiente página web
Código Seguro de Validación 61e705588eec45f88ea7f2f5f0494641001
Url de validación https://eamic.elda.es/absis/idi/arx/idiarxabsaweb/asp/verificadorfirma.asp
Metadatos Origen: Origen administración Estado de elaboración: Copia auténtica de documento original

mini-Compacta: modelo estándar con dispositivo de corte (instalación con bomba simple)

50 Hz
Modelo con dispositivo de corte

mini-Compacta Instalación con bomba simple	Volumen total	Volumen efectivo[63]			P_1	P_N	I_N		Longitud del cable	MPG	L	[kg]	N.° mat.	EUR
		H = 180 mm	H = 250 mm	Vertical			1~230 V	3~400 V						
n = 2800 rpm	[l]	[l]	[l]	[l]	[kW]	[kW]	[A]	[A]	[m]					
US1.40 D	40	10	-	17	1,75	1,5	-	3,0	4+1	15	L	31	29134802	**2.210,07**
US1.40 E	40	10	-	17	2,3	1,65	10,0	-	4+1	15	L	33	29134801	**2.210,07**
US1.100 D	100	33	46	64	1,75	1,5	-	3,0	4+1	38	L	49	29131508	**5.354,17**
US1.100 E	100	33	46	64	2,0	1,5	8,7	-	4+1	38	-	80	29131724	**6.088,17**
US2.100 D	100	33	46	64	1,75	1,5	-	3,0	4+1	38	-	49	29131510	**5.746,18**
US2.100 E	100	33	46	64	2,0	1,5	8,7	-	4+1	38	-	80	29131725	**6.663,15**

mini-Compacta: modelo estándar con dispositivo de corte (instalación con bomba doble)

50 Hz
Modelo con dispositivo de corte

mini-Compacta Instalación con bomba doble	Volumen total	Volumen efectivo[64]			P_1	P_N	I_N		Longitud del cable	MPG	L	[kg]	N.° mat.	EUR
		H = 180 mm	H = 250 mm	Vertical			1~230 V	3~400 V						
n = 2800 rpm	[l]	[l]	[l]	[l]	[kW]	[kW]	[A]	[A]	[m]					
UZS1.150 D	150	-	85	95	1,75	1,5	-	3,0	4+1	38	-	121,6	29131634	**13.100,78**
UZS1.150 E	150	-	85	95	2,0	1,5	8,7	-	4+1	38	-	121,6	29131726	**14.206,37**
UZS2.150 D	150	-	85	95	1,75	1,5	-	3,0	4+1	38	-	121,6	29131636	**14.036,30**
UZS2.150 E	150	-	85	95	2,0	1,5	8,7	-	4+1	38	-	121,6	29131727	**14.764,72**

63) a4FD &%\:$FE&FE&;IK$4'&%GD%@I%E&'F'F.D#'E&'E KI%d'x y
64) a4FD &%\:$FE&FE&;IK$4'&%GD%@I%E&'F'F.D#'E&'E KI%d'x y

Precio recomendado, no vinculante, válido desde 01.01.2017
Precio base España

Para corroborar la validez de este documento consulte la siguiente página web
Código Seguro de Validación 61e705588eec45f88ea7f2f5f0494641001
Url de validación https://eamic.elda.es/absis/idi/arx/idiarxabsaweb/asp/verificadorfirma.asp
Metadatos Origen: Origen administración Estado de elaboración: Copia auténtica de documento original

mini-Compacta: modelo C para fluidos agresivos (instalación de bomba simple)

50 Hz
Modelo C para fluidos agresivos, con bloqueo de reflujo integrado y paso libre de 40 mm

mini-Compacta Instalación con bomba simple	Volumen total	Volumen efectivo[65]			P_1	P_N	I_N		Longitud del cable	MPG	L	[kg]	N.° mat.	EUR
		H = 180 mm	H = 250 mm	Vertical			1~230 V	3~400 V						
n = 2800 rpm	[l]	[l]	[l]	[l]	[kW]	[kW]	[A]	[A]	[m]					
U1.60 D/C	60	20	-	30	0,93	0,75	-	1,7	4+1	38	-	45	29131512	**7.567,68**
U1.60 E/C	60	20	-	30	1,01	0,75	4,5	-	4+1	38	-	45	29131513	**7.847,75**
U1.100 D/C	100	30	44	62	0,93	0,75	-	1,7	4+1	38	-	54	29131516	**8.059,57**
U1.100 E/C	100	30	44	62	1,01	0,75	4,5	-	4+1	38	-	54	29131517	**8.232,26**
U2.100 D/C	100	30	44	62	1,75	1,5	-	3,0	4+1	38	-	54	29131518	**8.172,44**
U2.100 E/C	100	30	44	62	2,0	1,5	8,7	-	4+1	38	-	54	29131519	**8.137,01**

mini-Compacta: modelo C para fluidos agresivos de bombeo (instalación de bomba doble)

50 Hz
Modelo C para fluidos agresivos, con bloqueo de reflujo integrado y paso libre de 40 mm

mini-Compacta Instalación con bomba doble	Volumen total	Volumen efectivo[66]			P_1	P_N	I_N		Longitud del cable	MPG	L	[kg]	N.° mat.	EUR
		H = 180 mm	H = 250 mm	Vertical			1~230 V	3~400 V						
n = 2800 rpm	[l]	[l]	[l]	[l]	[kW]	[kW]	[A]	[A]	[m]					
UZ1.150 D/C	150	57	83	91	0,93	0,75	-	1,7	4+1	38	-	110	29131638	**17.828,89**
UZ1.150 E/C	150	57	83	91	1,01	0,75	4,5	-	4+1	38	-	110	29131639	**18.210,91**
UZ2.150 D/C	150	57	83	91	1,75	1,5	-	3,0	4+1	38	-	110	29131640	**18.078,52**
UZ2.150 E/C	150	57	83	91	2,0	1,5	8,7	-	4+1	38	-	110	29131641	**18.666,18**

65) a4FD &%\:$FE&FE&;IK$4'&%GD%@I%E&'F'F.D#'E&'E KI%d'x y
66) a4FD &%\:$FE&FE&;IK$4'&%GD%@I%E&'F'F.D#'E&'E KI%d'x y

Para corroborar la validez de este documento consulte la siguiente página web
Código Seguro de Validación 61e705588eec45f88ea7f2f5f0494641001
Url de validación https://eamic.elda.es/absis/idi/arx/idiarxabsaweb/asp/verificadorfirma.asp
Metadatos Origen: Origen administración Estado de elaboración: Copia auténtica de documento original

Compacta



Diseño:
Estación de bombeo sumergida para aguas fecales, simple o doble, para la evacuación automática de aguas residuales y fecales de edificios debajo del nivel de desbordamiento.

Aplicaciones:
Apartamentos en sótanos, bares, salas de fiesta y saunas, cines y teatros, grandes almacenes, hospitales, hoteles, restaurantes, escuelas, edificios públicos, plantas industriales, estaciones de metro y eliminación de aguas residuales en urbanizaciones.

http://shop.ksb.com/catalog/k0/es/product/ES000260

Compacta: versión para aguas residuales domésticas (instalación con bomba simple)

50 Hz
Versión con válvula de retención integrada, con paso libre de 65 mm, conexión DN 80/100

Compacta Instalación con bomba simple	Volumen total	Volumen efectivo[67]			P_1	P_N	I_N	Longitud del cable	MPG	L	[kg]	N.° mat.	EUR
		H = 250 mm	H = 320 mm	Vertical			3~400 V						
n = 2800 rpm	[l]	[l]	[l]	[l]	[kW]	[kW]	[A]	[m]					
U3.100 D	100	38	-	58	2,74	2,2	4,7	4 + 1	39	-	80	29131550	**6.122,45**
U3.300 D	300	113	113	133	2,74	2,2	4,7	4 + 1	39	-	109	29131551	**9.301,02**
U4.100 D	100	38	-	58	3,72	3,0	6,0	4 + 1	39	-	82	29131552	**7.637,07**
U4.300 D	300	113	113	133	3,72	3,0	6,0	4 + 1	39	-	111	29131553	**10.026,32**
U5.100 D	100	38	-	58	5,2	4,2	8,4	4 + 1	39	-	84	29131554	**9.322,34**
U5.300 D	300	113	113	133	5,2	4,2	8,4	4 + 1	39	-	113	29131555	**11.284,92**

Compacta: versión para aguas residuales domésticas (instalación con bomba doble) con tubo en Y

50 Hz
Versión con válvula de retención integrada y tubo en Y, con paso libre de 65 mm, conexión DN 80/100

Compacta Instalación con bomba doble	Volumen total	Volumen efectivo[68]			P_1	P_N	I_N	Longitud del cable	MPG	L	[kg]	N.° mat.	EUR
		H = 250 mm	H = 320 mm	Vertical			3~400 V						
n = 2800 rpm	[l]	[l]	[l]	[l]	[kW]	[kW]	[A]	[m]					
UZ3.150 D	150	65	-	75	2,74	2,2	4,7	4 + 1	39	L	151	29131642	**11.916,39**
UZ3.300 D	300	113	113	133	2,74	2,2	4,7	4 + 1	39	-	160	29131643	**17.014,88**
UZ4.150 D	150	65	-	75	3,72	3,0	6,0	4 + 1	39	L	155	29131646	**13.290,23**
UZ4.300 D	300	113	113	133	3,72	3,0	6,0	4 + 1	39	-	164	29131647	**17.194,07**
UZ5.150 D	150	65	-	75	5,2	4,2	8,4	4 + 1	39	-	159	29131650	**17.432,97**
UZ5.300 D	300	113	113	133	5,2	4,2	8,4	4 + 1	39	-	168	29131651	**20.969,99**

67) a4FD &%\:$FE&FE&;IK$4'&%GD%@I%E&'F'F.D#'E&'E KI%d'x y
68) a4FD &%\:$FE&FE&;IK$4'&%GD%@I%E&'F'F.D#'E&'E KI%d'x y

Precio recomendado, no vinculante, válido desde 01.01.2017
Precio base España

Para corroborar la validez de este documento consulte la siguiente página web
Código Seguro de Validación 61e705588eec45f88ea7f2f5f0494641001
Url de validación https://eamic.elda.es/absis/idi/arx/idiarxabsaweb/asp/verificadorfirma.asp
Metadatos Origen: Origen administración Estado de elaboración: Copia auténtica de documento original

Compacta: ejecución para aguas residuales domésticas y aguas fecales (instalación de dos bombas) sin tubo en Y

50 Hz
Modelo con válvula de retención integrada y depósito colector de gran capacidad útil, con 65 mm de paso libre, conexión DN 80/100

Compacta Instalación con bomba doble	Volumen total	Volumen efectivo[69] H = 700 mm	P_1	P_N	I_N 3~400 V	Longitud del cable	MPG	L	[kg]	N.° mat.	EUR
n = 2800 rpm	[l]	[l]	[kW]	[kW]	[A]	[m]					
UZ3.450 D	450	290	2,74	2,2	4,7	4 + 1	39	-	197	29131644	**18.922,05**
UZ3.900 D	900	580	2,74	2,2	4,7	4 + 1	39	-	277	29131645	**21.503,28**
UZ4.450 D	450	290	3,72	3,0	6,0	4 + 1	39	-	201	29131648	**19.082,04**
UZ4.900 D	900	580	3,72	3,0	6,0	4 + 1	39	-	281	29131649	**25.321,82**
UZ5.450 D	450	290	5,2	4,2	8,4	4 + 1	39	-	205	29131652	**22.787,48**
UZ5.900 D	900	580	5,2	4,2	8,4	4 + 1	39	-	285	29131653	**27.213,99**

Compacta: ejecución para fluidos con impurezas gruesas (instalación de bomba doble) sin tubo en Y

50 Hz
Versión para fluidos con impurezas gruesas, con 80 mm de paso libre

Compacta Instalación con bomba doble	Volumen total	Volumen efectivo[70] H = 700 mm	P_1	P_N	I_N 3~400 V	Longitud del cable	MPG	L	[kg]	N.° mat.	EUR
n = 2800 rpm	[l]	[l]	[kW]	[kW]	[A]	[m]					
UZ10.450 D	450	290	5,13	3,7	8,4	10	39	-	305	29131654	**18.024,36**
UZ10.900 D	900	580	5,13	3,7	8,4	10	39	-	380	29131655	**21.214,31**
UZ11.450 D	450	290	5,13	3,7	8,4	10	39	-	315	29131656	**20.903,58**
UZ11.900 D	900	580	5,13	3,7	8,4	10	39	-	390	29131657	**23.812,85**
UZ12.450 D	450	290	6,27	5,5	10,7	10	39	-	400	29131658	**28.839,48**
UZ12.900 D	900	580	6,27	5,5	10,7	10	39	-	485	29131659	**32.142,20**
UZ13.450 D	450	290	8,83	7,5	15,0	10	39	-	420	29131660	**31.272,62**
UZ13.900 D	900	580	8,83	7,5	15,0	10	39	-	505	29131661	**35.126,63**
UZ14.450 D	450	290	12,94	11,0	22,2	10	39	-	470	29131662	**40.907,52**
UZ14.900 D	900	580	12,94	11,0	22,2	10	39	-	555	29131663	**45.024,63**
UZ15.450 D	450	290	12,94	11,0	22,2	10	39	-	470	29131664	**42.127,89**
UZ15.900 D	900	580	12,94	11,0	22,2	10	39	-	555	29131665	**46.244,99**

Compacta: ejecución C para fluidos agresivos (instalación con bomba simple)

50 Hz
Versión C para fluidos agresivos con válvula de retención integrada, con paso libre de 65 mm, conexión DN 80/100

Compacta Instalación con bomba simple	Volumen total	Volumen efectivo[71] H = 250 mm	H = 320 mm	Vertical	P_1	P_N	I_N 3~400 V	Longitud del cable	MPG	L	[kg]	N.° mat.	EUR
n = 2800 rpm	[l]	[l]	[l]	[l]	[kW]	[kW]	[A]	[m]					
U3.100 D/C	100	38	-	58	2,74	2,2	4,7	4 + 1	39	-	80	29131744	**14.553,17**
U3.300 D/C	300	113	113	133	2,74	2,2	4,7	4 + 1	39	-	109	29131747	**15.834,02**
U4.100 D/C	100	38	-	58	3,72	3,0	6,0	4 + 1	39	-	82	29131745	**14.969,51**
U4.300 D/C	300	113	113	133	3,72	3,0	6,0	4 + 1	39	-	111	29131748	**16.687,43**
U5.100 D/C	100	38	-	58	5,2	4,2	8,4	4 + 1	39	-	84	29131746	**15.373,79**
U5.300 D/C	300	113	113	133	5,2	4,2	8,4	4 + 1	39	-	113	29131749	**17.140,88**

69) a4FD &%\:$FE&FE&;IK$4'&%GD%@I%E&F'F.D#'E& E $KI%d'x y
70) a4FD &%\:$FE&FE&;IK$4'&%GD%@I%E&F'F.D#'E& E $KI%d'x y
71) a4FD &%\:$FE&FE&;IK$4'&%GD%@I%E&F'F.D#'E& E $KI%d'x y

Para corroborar la validez de este documento consulte la siguiente página web
Código Seguro de Validación 61e705588eec45f88ea7f2f5f0494641001
Url de validación https://eamic.elda.es/absis/idi/arx/idiarxabsaweb/asp/verificadorfirma.asp
Metadatos Origen: Origen administración Estado de elaboración: Copia auténtica de documento original

Compacta: versión C para fluidos agresivos (instalación de dos bombas) sin tubo en Y

50 Hz
Versión C para fluidos agresivos con válvula de retención integrada, con paso libre de 65 mm, conexión DN 80/100

Compacta Instalación con bomba doble	Volumen total	Volumen efectivo[72)]			P_1	P_N	I_N	Longitud del cable	MPG	L	[kg]	N.° mat.	EUR
		H = 250 mm	H = 320 mm	Vertical			3~400 V						
n = 2800 rpm	[l]	[l]	[l]	[l]	[kW]	[kW]	[A]	[m]					
UZ3.150 D/C	150	65	-	75	2,74	2,2	4,7	4 + 1	39	-	151	29131772	**29.430,36**
UZ3.300 D/C	300	113	113	133	2,74	2,2	4,7	4 + 1	39	-	160	29131775	**29.847,90**
UZ4.150 D/C	150	65	-	75	3,72	3,0	6,0	4 + 1	39	-	155	29131773	**30.271,58**
UZ4.300 D/C	300	113	113	133	3,72	3,0	6,0	4 + 1	39	-	164	29131776	**30.701,99**
UZ5.150 D/C	150	65	-	75	5,2	4,2	8,4	4 + 1	39	-	159	29131774	**31.135,61**
UZ5.300 D/C	300	113	113	133	5,2	4,2	8,4	4 + 1	39	-	168	29131777	**31.529,12**

Compacta: versión C para fluidos agresivos (instalación de dos bombas) sin tubo en Y

50 Hz
Versión C para fluidos agresivos, con válvula de retención integrada y depósito colector de gran capacidad útil, con paso libre de 65 mm, conexión DN 80/100

Compacta Instalación con bomba doble	Volumen total	Volumen efectivo[73)]	P_1	P_N	I_N	Longitud del cable	MPG	L	[kg]	N.° mat.	EUR
		H = 700 mm			3~400 V						
n = 2800 rpm	[l]	[l]	[kW]	[kW]	[A]	[m]					
UZ3.450 D/C	450	290	2,74	2,2	4,7	4 + 1	39	-	197	29131778	**33.077,49**
UZ3.900 D/C	900	580	2,74	2,2	4,7	4 + 1	39	-	277	29131781	**36.899,61**
UZ4.450 D/C	450	290	3,72	3,0	6,0	4 + 1	39	-	201	29131779	**34.024,58**
UZ4.900 D/C	900	580	3,72	3,0	6,0	4 + 1	39	-	281	29131782	**37.956,75**
UZ5.450 D/C	450	290	5,2	4,2	8,4	4 + 1	39	-	205	29131780	**34.954,52**
UZ5.900 D/C	900	580	5,2	4,2	8,4	4 + 1	39	-	285	29131783	**39.003,27**

72) a4FD &%\:$FE&FE&;IK$4'&%GD%@I%E&'F'F.D#'E&'E KI%d'x y
73) a4FD &%\:$FE&FE&;IK$4'&%GD%@I%E&'F'F.D#'E&'E KI%d'x y

Precio recomendado, no vinculante, válido desde 01.01.2017
Precio base España

Para corroborar la validez de este documento consulte la siguiente página web
Código Seguro de Validación 61e705588eec45f88ea7f2f5f0494641001
Url de validación https://eamic.elda.es/absis/idi/arx/idiarxabsaweb/asp/verificadorfirma.asp
Metadatos Origen: Origen administración Estado de elaboración: Copia auténtica de documento original

› Nuestra tecnología. Su éxito
Bombas · Válvulas · Servicio

KSB

Lista de precios 2017

Bombas i Automatización
Aguas Limpias

1

B



Para corroborar la validez de este documento consulte la siguiente página web	
Código Seguro de Validación	61e705588eec45f88ea7f2f5f0494641001
Url de validación	https://eamic.elda.es/absis/idi/arx/idiarxabsaweb/asp/verificadorfirma.asp
Metadatos	Origen: Origen administración Estado de elaboración: Copia auténtica de documento original

Índice

Índice de aplicaciones **3**

KSB - El proveedor integral **5**
Bombas 5
Automatización 8

Precios **11**

Glosario **12**

Suministro de agua doméstica/piscinas **13**
Bombas de abastecimiento de agua 14
Multi Eco 14
Motobombas sumergibles 19
Ixo N 19
Ixo-Pro 21
UPA 150C 22
Bomba de circulación para instalaciones de filtrado-de piscinas 23
Filtra N 23

Abastecimiento de agua **26**
Bombas de abastecimiento de agua 27
Emporia PD 27
Emporia CP 30
Emporia MB 33

Aprovechamiento de agua pluvial **36**
Sistemas de recogida de agua pluvial 37
Hya-Rain Eco 37
Hya-Rain / Hya-Rain N 37

Instalaciones de agua a presión **38**
Instalaciones de agua a presión 39
Surpress Eco SE.2.B 39
Surpress-Eco SE.2.B VP 39
Surpresschrom SIC.2 40
Surpresschrom SIC.2 V 40
Surpresschrom SIC.2 SVP 41
KSB Delta Compact 42

Bombas de alta presión **46**
Bombas in-line de alta presión 47
Movitec 47
Bombas de alta presión in-line con variador de velocidad instalado en el motor 93
Movitec PumpDrive 2 / Movitec PumpDrive 2 Eco 93

Bombas centrífugas **105**
Bombas centrífugas horizontales multietapa 106
Comeo 106
Bombas centrífugas sumergibles multietapa de alta presión 112
Movitec VCI 112

Bombas de ingeniería de procesos / bombas de técnica de procesos **113**
Bombas higiénicas / bombas para la industria alimentaria 114
Vitachrom 114
Vitacast 115
Vitacast Bloc 116
Vitaprime 117

Para corroborar la validez de este documento consulte la siguiente página web	
Código Seguro de Validación	**61e705588eec45f88ea7f2f5f0494641001**
Url de validación	*https://eamic.elda.es/absis/idi/arx/idiarxabsaweb/asp/verificadorfirma.asp*
Metadatos	**Origen: Origen administración Estado de elaboración: Copia auténtica de documento original**

Vitastage ... 118
Vitalobe ... 119

Bombas normalizadas / bombas monobloc ... 120
Bombas normalizadas según EN 733 ... 121
Etanorm ... 121
Etachrom L ... 122
Bombas normalizadas según EN 733 con regulación de velocidad ... 123
Etanorm PumpDrive 2 / Etanorm PumpDrive 2 Eco ... 123
Bombas con cuerpo espiral ... 124
Etaprime B ... 124
Etaprime L ... 124
Bombas monobloc ... 125
Etabloc ... 125
Etachrom B ... 198
Bombas monobloc con sistema de regulación de velocidad ... 199
Etabloc PumpDrive 2 / Etabloc PumpDrive 2 Eco ... 199

Sistemas de control de bombas y sistemas de automatización ... 221
Sistemas de regulación de velocidad ... 222
PumpDrive 2 / PumpDrive 2 Eco ... 222
PumpDrive R ... 222

Sistemas de monitarización ... 223
Transductores de presión inteligentes ... 224
PumpMeter ... 224

Precio recomendado, no vinculante, válido desde 01.01.2017
Precio base España

Para corroborar la validez de este documento consulte la siguiente página web	
Código Seguro de Validación	61e705588eec45f88ea7f2f5f0494641001
Url de validación	https://eamic.elda.es/absis/idi/arx/idiarxabsaweb/asp/verificadorfirma.asp
Metadatos	Origen: Origen administración Estado de elaboración: Copia auténtica de documento original

Bombas de abastecimiento de agua

Multi Eco



Catálogo de productos/Multi Eco

http://shop.ksb.com/catalog/k0/es/product/ES000085

Ventajas del producto

- Instalación fiable y estable de la bomba gracias a su cuerpo protegido frente a la corrosión con envolvente de acero inoxidable
- Aspiración independiente y rápida de la bomba una vez llenado su cuerpo, con una altura de aspiración de hasta 8 m gracias a su dispositivo de aspiración.
- Sistema hidráulico resistente a la corrosión, multietapa, con alto grado de eficiencia, bajo ruido y ahorro energético

Certificaciones

Vista general

Sello	Válido para:	Comentarios
	Francia	Homologación francesa relativa al agua potable

Aplicaciones principales

- Riego por aspersión
- Instalaciones de regadío
- Aprovechamiento de agua pluvial
- Plantas de lavado
- Instalaciones de abastecimiento de agua

Fluidos

Bomba para agua limpia y turbia sin partículas agresivas, abrasivas y sólidas.

- Agua de río, agua de mar y aguas subterráneas

Denominación

Ejemplo: Multi Eco 35 E

Explicación de la denominación

Abreviatura	Significado
Multi Eco	Serie
35	Tamaño
E	Motor refrigerado de corriente alterna

Datos de funcionamiento

Características

Parámetros		Valor
Caudal	Q [m³/h]	≤ 8
	Q [l/s]	≤ 2,2
Altura	H [m]	≤ 54
Temperatura del fluido	T [°C]	≤ 50 en funcionamiento permanente
		≤ 70 durante 10 minutos
Presión de trabajo	p_d [bar]	≤ 6 o 10 según tamaño
Altura de aspiración	H_s [m]	≤ 8

Diseño constructivo

Tipo

- Bomba centrífuga
- Construcción monobloc
- Multietapa
- Autoaspirante

Accionamiento

- Motor monofásico de corriente alterna
- Campo de tensión asignada: 220 - 240 V
- Frecuencia 50 Hz
- Protección contra sobrecarga térmica
- Motor de corriente trifásica
- Campo de tensión asignada: 380 - 415 V
- Frecuencia 50 Hz
- Tipo de protección IP 44
- Clase de aislamiento F

Cojinete

- Rodamiento de bolas ranurado
- Lubricado con grasa para aumentar la vida útil

Precio recomendado, no vinculante, válido desde 01.01.2017
Precio base España

Para corroborar la validez de este documento consulte la siguiente página web	
Código Seguro de Validación	61e705588eec45f88ea7f2f5f0494641001
Url de validación	https://eamic.elda.es/absis/idi/arx/idiarxabsaweb/asp/verificadorfirma.asp
Metadatos	Origen: Origen administración Estado de elaboración: Copia auténtica de documento original

Materiales

Vista general de los materiales disponibles

Componente	Material
Cuerpo de la bomba	Fundición gris, recubrimiento anticorrosivo
Tapa de presión	Fundición gris, recubrimiento anticorrosivo
Impulsor/cuerpo de etapa	Noryl

Componente	Material
Revestimiento	Acero inoxidable
Eje	Acero al cromo
Cuerpo del motor	Aluminio

Precios

Multi Eco P: versión transportable

50 Hz

Multi Eco P	Número de etapas	Conexión		p_d [2]	P_1	I_N	Conexión de alimentación a la red			MPG	L	[kg]	Mat. N.°	EUR
						1~230 V	H07RN-F							
n = 2800 rpm		Lado de aspiración	Lado de impulsión	[bar]	[kW]	[A]	[m]	[mm²]	Interruptor, asa					
ME 33 P	3	G 1	G 1	6	0,55	2,7	1,5	3 × 1	✘	40	L	11	40982844	**449,95**
ME 34 P	4	G 1	G 1	6	0,66	3,1	1,5	3 × 1	✘	40	L	11	40982845	**490,03**
ME 35 P	5	G 1	G 1	10	0,80	3,7	1,5	3 × 1	✘	40	L	11	40982846	**579,15**
ME 36 P	6	G 1	G 1	10	1,10	5,5	1,5	3 × 1	✘	40	L	16	40982847	**712,81**
ME 65 P	5	G 1 1/4	G 1	10	1,30	6,1	1,5	3 × 1	✘	40	L	13	40982848	**1.102,57**

Multi Eco E

50 Hz

Multi Eco E	Número de etapas	Conexión		p_d [3]	P_1	I_N	Conexión de alimentación a la red			MPG	L	[kg]	Mat. N.°	EUR
						1~230 V	H07RN-F							
n = 2800 rpm		Lado de aspiración	Lado de impulsión	[bar]	[kW]	[A]	[m]	[mm²]	Interruptor, asa					
ME 33 E	3	G 1	G 1	6	0,55	2,7	-	-	-	40	L	11	40982839	**409,81**
ME 34 E	4	G 1	G 1	6	0,66	3,1	-	-	-	40	L	11	40982840	**445,47**
ME 35 E	5	G 1	G 1	10	0,80	3,7	-	-	-	40	L	12	40982841	**527,88**
ME 36 E	6	G 1	G 1	10	1,10	5,5	-	-	-	40	L	14	40982842	**699,40**
ME 65 E	5	G 1 1/4	G 1	10	1,30	6,1	-	-	-	40	L	16	40982843	**1.002,32**

Multi Eco D

50 Hz

Multi Eco D	Número de etapas	Conexión		p_d [4]	P_1	I_N		Conexión de alimentación a la red			MPG	L	[kg]	Mat. N.°	EUR
						3~230 V	3~400 V	H07RN-F							
n = 2800 rpm		Lado de aspiración	Lado de impulsión	[bar]	[kW]	[A]	[A]	[m]	[mm²]	Interruptor, asa					
ME 33 D	3	G 1	G 1	6	0,55	1,7	1,3	-	-	-	40	L	11	40982849	**409,81**
ME 34 D	4	G 1	G 1	6	0,66	2,0	1,3	-	-	-	40	L	11	40982850	**445,47**
ME 35 D	5	G 1	G 1	10	0,80	2,5	1,7	-	-	-	40	L	12	40982851	**527,88**
ME 36 D	6	G 1	G 1	10	1,10	3,4	2,1	-	-	-	40	L	15	40982852	**699,40**
ME 65 D	5	G 1 1/4	G 1	10	1,30	4,0	2,3	-	-	-	40	L	15	40982853	**1.002,32**

2) pd = presión final máx. de la bomba
3) pd = presión final máx. de la bomba
4) pd = presión final máx. de la bomba

Para corroborar la validez de este documento consulte la siguiente página web	
Código Seguro de Validación	**61e705588eec45f88ea7f2f5f0494641001**
Url de validación	*https://eamic.elda.es/absis/idi/arx/idiarxabsaweb/asp/verificadorfirma.asp*
Metadatos	**Origen: Origen administración Estado de elaboración: Copia auténtica de documento original**

Accesorios

Accesorios de bomba

	Ref.	Denominación	Conexión/ longitud [m]	MPG	L	[kg]	Mat. N.°	EUR
-	-	Pieza de conexión de latón para Controlmatic	Rp 1 / G 1	24	L	0,2	39019415	**14,37**
			Rp 1/4 / G 1	24	L	0,2	39019530	**20,57**
-	-	Filtro de aspiración con válvula de pie, PVC (para tubo DN 25)	G 1	24	L	0,2	40980710	**32,97**
	-	Juego de tubo de aspiración, completo con filtro de aspiración y válvula de retención de resorte, 7 m	G 1	24	L	1,5	40980203	**123,60**
			Rp 1 1/4 / G 1	24	L	3	40980204	**131,87**
	-	Interruptor de boya para evacuación con clavija de seguridad (contacto cierre) en flotación, encendido (H 07 RN-F3G1), no apto para agua potable	3	24	L	1,1	11037749	**109,21**
			5	24	L	1,3	11037750	**115,39**
	-	Interruptor de boya para llenado con clavija de seguridad (contacto cierre) en flotación, apagado, 230 VCC, 50 Hz, máx. 8 A (H 07 RN-F3G1), no apto para agua potable	3	24	L	0,6	11037759	**107,15**
			5	24	L	0,9	11037760	**115,39**
	-	Peso para interruptor flotador, no apto para agua potable	-	24	L	0,3	01076688	**22,71**
	-	Consola amortiguadora para bomba, apta para todas las bombas Multi Eco/Multi Eco-Pro	-	24	L	1,6	18040802	**138,05**

Cambios automáticos

	Ref.	Denominación	MPG	L	[kg]	Mat. N.°	EUR
	-	Dispositivo de conexión automática Cervomatic EDP.2, 1~ y 3~	U7	L	2,5	01185581	**874,55**
	-	Dispositivo de conexión automática Controlmatic E, 1~	U7	L	1,3	90053395	**292,57**

Accesorios: tableros de control

	Ref.	Denominación	MPG	L	[kg]	Mat. N.°	EUR
	-	Interruptor de seguridad STECKMAT (1~230 V), Desconexión rápida en aprox. 0,03 s, incluso en caso de corrientes de defecto mínimas, todavía inocuas para personas, a partir de aprox. 0,03 A	24	L	0,5	00534217	**274,05**

Precio recomendado, no vinculante, válido desde 01.01.2017
Precio base España

Para corroborar la validez de este documento consulte la siguiente página web	
Código Seguro de Validación	61e705588eec45f88ea7f2f5f0494641001
Url de validación	https://eamic.elda.es/absis/idi/arx/idiarxabsaweb/asp/verificadorfirma.asp
Metadatos	Origen: Origen administración Estado de elaboración: Copia auténtica de documento original

Motobombas sumergibles

Ixo N



Diseño:
Bomba centrífuga multicelular, tipo monobloc, total o parcialmente sumergible (profundidad mínima de inmersión 0,1 m), bajo nivel de entrada, filtro de aspiración con dimensión máx. de malla de 2,0 mm.

Aplicaciones:
Abastecimiento de agua, riegos por aspersión y sistemas de riego, plantas de lavado, sistemas de recogida de agua de lluvia, extracción de agua de pozos, tanques y cisternas.

http://shop.ksb.com/catalog/k0/es/product/ES000007

Ixo N

50 Hz

Ixo N	Número de etapas	Conexión Lado de impulsión	P_1	P_N	I_N		Condensador		Conexión de alimentación a la red H07 RNF	MPG	L	[kg]	Mat. N.°	EUR
					1~230 V	3~400 V								
n = 2900 rpm		ISO 228	[kW]	[kW]	[A]	[A]	[µF]	[V]	[m]					
Ixo N 45 E	4	G 1 1/4	0,90	0,55	4,1	-	20	450	23	41	-	16	39300172	**835,83**
Ixo N 45 D	4	G 1 1/4	0,90	0,55	-	1,6	-	-	23	41	-	15,7	39300177	**807,70**
Ixo N 55 E	5	G 1 1/4	1,10	0,75	5,0	-	20	450	23	41	-	17,7	39300173	**908,89**
Ixo N 55 D	5	G 1 1/4	1,10	0,75	-	1,9	-	-	23	41	-	16,2	39300178	**878,90**
Ixo N 65 E	6	G 1 1/4	1,30	0,90	6,0	-	25	450	23	41	-	18,2	39300174	**955,77**
Ixo N 65 D	6	G 1 1/4	1,30	0,90	-	2,2	-	-	23	41	-	16,7	39300179	**922,01**
Ixo N 48 E	4	G 1 1/4	1,20	0,90	6,0	-	25	450	23	41	-	17,2	39300175	**955,77**
Ixo N 48 D	4	G 1 1/4	1,20	0,90	-	2,2	-	-	23	41	-	16,2	39300180	**922,01**
Ixo N 58 E	5	G 1 1/4	1,50	1,10	7,0	-	25	450	23	41	-	18,8	39300176	**1.043,83**
Ixo N 58 D	5	G 1 1/4	1,50	1,10	-	2,6	-	-	23	41	-	17,3	39300181	**1.010,10**

Para corroborar la validez de este documento consulte la siguiente página web	
Código Seguro de Validación	61e705588eec45f88ea7f2f5f0494641001
Url de validación	https://eamic.elda.es/absis/idi/arx/idiarxabsaweb/asp/verificadorfirma.asp
Metadatos	Origen: Origen administración Estado de elaboración: Copia auténtica de documento original

Accesorios

Accesorios de bomba

	Ref.	Denominación	Conexión	MPG	L	[kg]	Mat. N.°	EUR
-	-	Cable de acero inoxidable, 15 m, con accesorios de fijación	-	24	L	1	42200727	**79,28**
	-	Cable de fijación de nailon, 15 m	-	24	L	0,5	39019788	**14,37**
	-	Válvula de retención de latón, manguito doble, rosca interior	Rp 1 1/4	24	L	0,9	01041318	**27,68**
	-	Boquilla roscada doble de latón, rosca exterior (Necesaria en caso de unión directa entre la bomba y la válvula de retención)	R 1 1/4	24	L	0,3	00240354	**14,37**
	-	Manguito reductor de latón	Rp 1 1/4 × 1	24	L	0,2	01063985	**26,81**
-	-	Pieza de conexión de latón para Controlmatic	Rp 1/4 / G 1	24	L	0,2	39019530	**20,57**
	-	Interruptor de boya para llenado con clavija de seguridad (contacto cierre) en flotación, apagado, 230 VCC, 50 Hz, máx. 8 A (H 07 RN-F3G1), no apto para agua potable, 3 m	-	24	L	0,6	11037759	**107,15**
	-	Interruptor de boya para llenado con clavija de seguridad (contacto cierre) en flotación, apagado, 230 V AC, 50 Hz, máx. 8 A (H 07 RN-F3G1), 5 m	-	24	L	0,9	11037760	**115,39**
	-	Peso para interruptor flotador no apto para agua potable	-	24	L	0,3	01076688	**22,71**
	-	Interruptor de seguridad STECKMAT (1~230 V) Desconexión rápida en aprox. 0,03 s, incluso en caso de corrientes de defecto mínimas, todavía inocuas para personas, a partir de aprox. 0,03 A	-	24	L	0,5	00534217	**274,05**

Cambios automáticos

	Ref.	Denominación	MPG	L	[kg]	Mat. N.°	EUR
	-	Dispositivo de conexión automática Cervomatic EDP.2, 1~ y 3~	U7	L	2,5	01185581	**874,55**
	-	Dispositivo de conexión automática Controlmatic E, 1~	U7	L	1,3	90053395	**292,57**

Para corroborar la validez de este documento consulte la siguiente página web	
Código Seguro de Validación	**61e705588eec45f88ea7f2f5f0494641001**
Url de validación	*https://eamic.elda.es/absis/idi/arx/idiarxabsaweb/asp/verificadorfirma.asp*
Metadatos	**Origen: Origen administración Estado de elaboración: Copia auténtica de documento original**

Ixo-Pro



Diseño:
Motobomba sumergible con presostato integrado, sensor de caudal y válvula de retención. Protección electrónica contra funcionamiento en seco con cuatro intentos de encendido consecutivos, condensador integrado. Incluye cable de red H07 RNF de 15 m con enchufe.

Aplicaciones:
Aprovechamiento de agua de lluvia, aumento de presión, extracción de agua y sistemas de regadío.

http://shop.ksb.com/catalog/k0/es/product/ES000896

Ixo-Pro

50 Hz

Ixo-Pro	Número de etapas	Conexión Lado de impulsión	P_1	P_N	I_N 1~230 V	Presión de conexión	Presión de trabajo máxima	Condensador	Conexión de alimentación a la red H07 RNF	MPG	L	[kg]	Mat. N.°	EUR
n = 2900 rpm			[kW]	[kW]	[A]	[bar]	[bar]	[µF]	[m]					
Ixo-Pro 4	4	Rp 1	0,80	0,55	3,60	2	6	12	15	41	-	11,5	39300168	**745,90**
Ixo-Pro 6	6	Rp 1	1,20	0,90	6,20	3	12	16	15	41	-	12,5	39300169	**835,69**

Accesorios

Accesorios de bomba

	Ref.	Denominación	Conexión	MPG	L	[kg]	Mat. N.°	EUR
	-	Juego de conexión Pres consistente en vaso de expansión, válvula de bloqueo con manómetro (para instalación en la tubería de impulsión por encima del nivel del agua)	Rp 1	24	-	1,2	39300170	**123,41**
	-	Pata de bomba Posibilidad de extracción en flotación	-	24	-	2,2	39300171	**200,23**

Para corroborar la validez de este documento consulte la siguiente página web	
Código Seguro de Validación	61e705588eec45f88ea7f2f5f0494641001
Url de validación	https://eamic.elda.es/absis/idi/arx/idiarxabsaweb/asp/verificadorfirma.asp
Metadatos	Origen: Origen administración Estado de elaboración: Copia auténtica de documento original

UPA 150C



Diseño:
Electrobomba monoetapa o multietapa sumergible para pozos profundos, para instalación vertical u horizontal, construida completamente en acero inoxidable, para diámetros de pozos de 150 mm (6") y superiores.

Aplicaciones:
Bombeo de agua limpia o ligeramente contaminada, riegos y drenajes, sistemas de riego por aspersión, abastecimiento de agua industrial y municipal, mantenimiento / disminución de niveles de aguas subterráneas, sistemas contra incendios, abastecimiento de agua potable, bruta y de servicio, sistemas de presurización.

http://shop.ksb.com/catalog/k0/es/product/ES000003

Precios previa solicitud.

Certificaciones

Vista general

Sello	Válido para:	Comentarios
	Europa	Este producto está sujeto a la Directiva 2009/125/CE relativa al diseño ecológico y cumple al menos los requisitos medioambientales estipulados en 2015 para las bombas de agua de 4 y 6 pulgadas según el Decreto 547/2012 de la UE.

Concepto de eficiencia energética FluidFuture de KSB

www.ksb.com/fluidfuture_es

Para corroborar la validez de este documento consulte la siguiente página web	
Código Seguro de Validación	61e705588eec45f88ea7f2f5f0494641001
Url de validación	https://eamic.elda.es/absis/idi/arx/idiarxabsaweb/asp/verificadorfirma.asp
Metadatos	Origen: Origen administración Estado de elaboración: Copia auténtica de documento original

Bomba de circulación para instalaciones de filtrado-de piscinas

Filtra N



Catálogo de productos/Filtra N

http://shop.ksb.com/catalog/k0/es/product/ES000090

Ventajas del producto

- Sin corrosión gracias al cuerpo plástico de bomba resistente a impactos.
- De bajo mantenimiento y alta fiabilidad gracias al cierre mecánico
- Ahorra energía y genera un bajo ruido y gracias al motor refrigerado de corriente alterna con protección integrada frente a sobrecargas o motor trifásico
- Bajo riesgo de obturación mediante cesta filtrante patentada y abatible

Aplicaciones principales

- Tecnología para piscinas

Fluidos

- Agua limpia
- Agua de piscinas (cloro libre: 0,4...1,4 mg/l , cloro ligado: máx. 0,6 mg/l, pH: 6,9...7,7, dureza del agua: 10...30 °dH, concentración de sal: máx. 7 g/l)

No apto para el agua marina (35 g/l)

Datos de funcionamiento

Características

Parámetros		Valor
Caudal	Q [m³/h]	≤ 36
	Q [l/s]	≤ 10
Altura	H [m]	≤ 21
Temperatura del fluido	T [°C]	≤ 35
Presión de trabajo	p_d [bar]	≤ 2,5

Denominación

Ejemplo: Filtra N 6 E

Explicación de la denominación

Abreviatura	Significado	
Filtra N	Serie	
6	Tamaño: caudal nominal [m³/h]	
	6, 8, 12, 14, 18, 22, 24, 30	
E	Accionamiento	
	D	Motor de corriente trifásica
	E	Motor refrigerado de corriente alterna

Diseño constructivo

Tipo

- Bomba centrífuga monoetapa y autoaspirante
- Montaje horizontal
- Prefiltro integrado compuesto por una cesta filtrante con tubo intermedio, con abertura central para facilitar la limpieza

Accionamiento

- Refrigerado en la superficie
- Tipo de protección IP 44
- Clase térmica F

Motor de corriente alterna monofásica:

- 230 V
- Interruptor de temperatura con reconexión automática

Motor de corriente trifásica:

- 230 / 400 V

Sellado del eje

- Cierre mecánico

Cojinete

- Cojinetes del motor con rodamientos lubricados con grasa permanentemente

Para corroborar la validez de este documento consulte la siguiente página web	
Código Seguro de Validación	61e705588eec45f88ea7f2f5f0494641001
Url de validación	https://eamic.elda.es/absis/idi/arx/idiarxabsaweb/asp/verificadorfirma.asp
Metadatos	Origen: Origen administración Estado de elaboración: Copia auténtica de documento original

Materiales

Vista general de los materiales disponibles

Componente	Material
Cuerpo de la bomba	Polipropileno reforzado con fibra de vidrio al 30 %, con anillo de acero inoxidable
Difusor	Polipropileno, 30 %, reforzado con fibra de vidrio
Impulsor	Noryl GFN2
Tapa	PMMA
Eje	Acero al cromo 1.4028
Cuerpo del motor	Aluminio
Cubierta de presión	Polipropileno, 30 %, reforzado con fibra de vidrio

Precios

Filtra N

50 Hz

Filtra N	Conexión Lado de impulsión	P_1	P_N	I_N			MPG	L	[kg]	Mat. N.°	EUR
				1~230 V	3~230 V	3~400 V					
n = 2800 rpm		[kW]	[kW]	[A]	[A]	[A]					
6 E	G 2	0,65	0,40	3,0	-	-	68	L	9,2	39300050	**353,93**
6 D	G 2	0,57	0,40	-	2,0	1,1	68	L	9,2	39300057	**347,70**
8 E	G 2	0,70	0,40	3,2	-	-	68	L	9,2	39300051	**392,92**
8 D	G 2	0,60	0,40	-	2,1	1,2	68	L	9,2	39300058	**372,65**
12 E	G 2	0,80	0,40	3,6	-	-	68	L	9,2	39300052	**452,18**
12 D	G 2	0,70	0,40	-	2,3	1,3	68	L	9,2	39300059	**435,02**
14 E	G 2	0,95	0,70	4,5	-	-	68	L	11	39300053	**486,46**
14 D	G 2	0,90	0,70	-	3,1	1,8	68	L	11	39300060	**450,62**
18 E	G 2	1,15	0,70	5,5	-	-	68	L	11	39300054	**509,85**
18 D	G 2	1,00	0,70	-	3,5	2,0	68	L	11	39300061	**460,74**
22 E	G 2	1,50	1,20	7,0	-	-	68	L	13,3	39300055	**595,61**
22 D	G 2	1,40	1,10	-	5,0	2,9	68	L	13,3	39300062	**545,72**
24 E	G 2	1,75	1,20	8,0	-	-	68	L	13,3	39300056	**630,68**
24 D	G 2	1,60	1,10	-	5,5	3,2	68	L	13,3	39300063	**581,57**
30 D	G 2	2,15	1,50	-	6,3	3,6	68	L	13,3	39300064	**675,14**

Precio recomendado, no vinculante, válido desde 01.01.2017
Precio base España

Para corroborar la validez de este documento consulte la siguiente página web
Código Seguro de Validación 61e705588eec45f88ea7f2f5f0494641001
Url de validación https://eamic.elda.es/absis/idi/arx/idiarxabsaweb/asp/verificadorfirma.asp
Metadatos Origen: Origen administración Estado de elaboración: Copia auténtica de documento original

Bombas de abastecimiento de agua

Emporia PD



Catálogo de productos / Emporia PD

http://shop.ksb.com/catalog/k0/es/product/ES000923

Ventajas del producto

- Gran altura de elevación garantizada con un caudal de bombeo bajo
- Requisitos de espacio reducidos gracias a su construcción compacta

Aplicaciones principales

- Riego por aspersión
- Instalaciones de regadío
- Instalaciones de abastecimiento de agua

Líquidos de bombeo

- Agua limpia y turbia sin partículas agresivas, abrasivas y sólidas

Datos de servicio

Características de funcionamiento

Parámetro		Valor
Caudal de bombeo	Q [m³/h]	≤ 3
	Q [l/s]	≤ 0,8
Altura de elevación	H [m]	≤ 55
Temperatura del líquido de bombeo	T [°C]	≤ 90
Presión de servicio	p [bar]	≤ 8
Conexión	G 1	

Denominación

Ejemplo: Emporia PD-A50 M

Explicación de la denominación

Datos	Significado	
Emporia PD	Serie	
A50	Tamaño	
M	Tipo de corriente	
	M	1~230 V
	T2	3~230/400 V

Diseño constructivo

Tipo

- Bomba de rodete periférica
- Construcción monobloc
- Etapa única

Accionamiento

- Motor de inducción de 2 polos
- Con protección térmica y condensador de arranque
- 1~230 V CA, 50 Hz
- Protección contra sobrecarga térmica
- 3~230/400 V CA, 50 Hz
- Clase térmica F
- Tipo de protección IP 44

Cojinete

- Rodamiento de bolas ranurado
- Lubricado con grasa para aumentar la vida útil

Sellado del eje

- Cierre mecánico

Materiales

Vista general de los materiales disponibles

Componente	Material
Carcasa espiral	Fundición gris
Eje	Acero inoxidable AISI 416
Rodete	Latón
Carcasa del motor	Fundición gris
Cierre mecánico	Cerámica/grafito

Para corroborar la validez de este documento consulte la siguiente página web	
Código Seguro de Validación	61e705588eec45f88ea7f2f5f0494641001
Url de validación	https://eamic.elda.es/absis/idi/arx/idiarxabsaweb/asp/verificadorfirma.asp
Metadatos	Origen: Origen administración Estado de elaboración: Copia auténtica de documento original

Precios

Emporia PD

50 Hz

Emporia PD	Conexión		P_1	P_N		I_N		MPG	L	[kg]	Mat. N.°	EUR
	Tubería	Bomba				1~230 V	3~230/400 V					
			[kW]	[kW]	[CV]	[A]	[A]					
PD-A50 M	G 1	G 1	0,50	0,37	0,50	2,30	-	ZE	L	6	48224856	**135,18**
PD-A50 T2	G 1	G 1	0,50	0,37	0,50	-	1,00	ZE	L	6	48224857	**135,50**
PD-A100 M	G 1	G 1	1,11	0,74	1,00	5,20	-	ZE	L	9,5	48224854	**188,27**
PD-A100 T2	G 1	G 1	1,11	0,74	1,00	-	2,00	ZE	L	9,5	48224855	**187,96**

Curva característica

Emporia PD, n = 2900 rpm

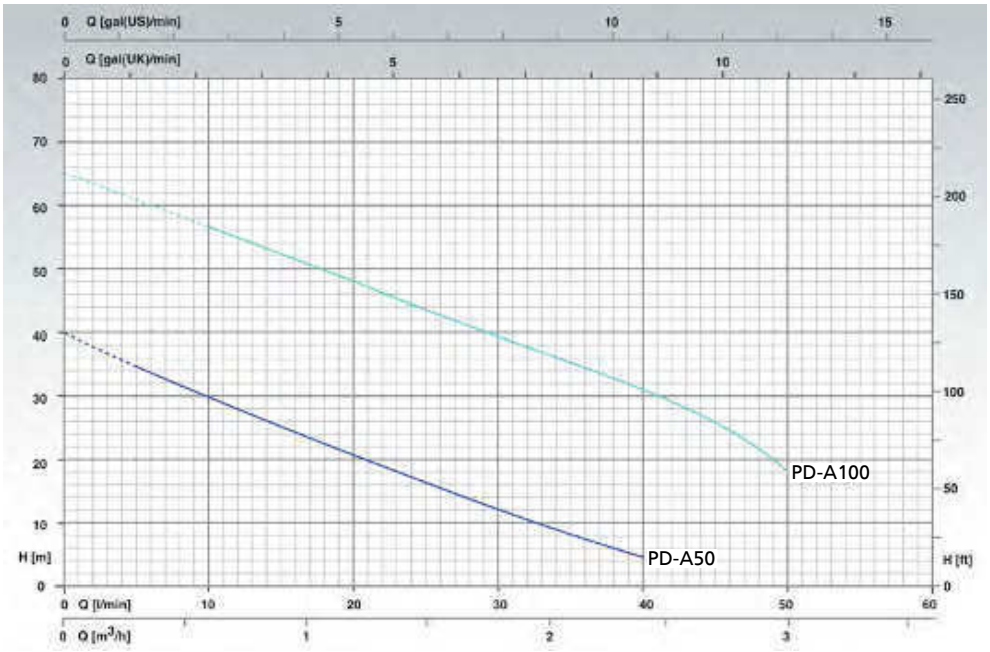

Precio recomendado, no vinculante, válido desde 01.01.2017
Precio base España

Para corroborar la validez de este documento consulte la siguiente página web	
Código Seguro de Validación	61e705588eec45f88ea7f2f5f0494641001
Url de validación	https://eamic.elda.es/absis/idi/arx/idiarxabsaweb/asp/verificadorfirma.asp
Metadatos	Origen: Origen administración Estado de elaboración: Copia auténtica de documento original

Emporia CP



Catálogo de productos / Emporia CP

http://shop.ksb.com/catalog/k0/es/product/ES000921

Ventajas del producto

- Aplicación fiable con una construcción robusta

Aplicaciones principales

- Riego por aspersión
- Instalaciones de regadío
- Instalaciones de abastecimiento de agua

Líquidos de bombeo

- Agua limpia y turbia sin partículas agresivas, abrasivas y sólidas

Datos de servicio

Características de funcionamiento

Parámetro		Valor
Caudal de bombeo	Q [m³/h]	≤ 7,5
	Q [l/s]	≤ 2,0
Altura de elevación	H [m]	≤ 55
Temperatura del líquido de bombeo	T [°C]	≤ 90
Presión de servicio	p [bar]	≤ 6 (CP-51, 81, 101) ≤ 8 (CP-151, 221, 301)
Conexión	G 1	

Denominación

Ejemplo: Emporia CP-151 M

Explicación de la denominación

Datos	Significado	
Emporia CP	Tipo	
151	Tamaño	
M	Tipo de corriente	
	M	1~230 V
	T2	3~230/400 V

Diseño constructivo

Tipo

- Construcción monobloc
- Etapa única

Accionamiento

- 1~230 V CA, 50 Hz
- Protección contra sobrecarga térmica
- 3~400 VCA, 50 Hz
- Clase térmica F
- Tipo de protección IP 44

Tipo de impulsor

- Impulsor radial cerrado

Cojinete

- Rodamiento de bolas ranurado
- Lubricado con grasa para aumentar la vida útil

Sellado del eje

- Cierre mecánico

Materiales

Vista general de los materiales disponibles

Componente	Material
Carcasa de la bomba	Fundición gris
Eje	Acero inoxidable AISI 416 (CP-51, 81, 101) Acero inoxidable AISI 303 (CP-151, 221, 301)
Rodete	Polímero Noryl GTX (CP-51, 81, 101) Latón (CP-151, 221, 301)
Carcasa del motor	Fundición gris Aluminio (CP-81, 101)
Soporte de cojinetes	Fundición gris
Cierre mecánico	Cerámica/grafito

Precio recomendado, no vinculante, válido desde 01.01.2017
Precio base España

Para corroborar la validez de este documento consulte la siguiente página web	
Código Seguro de Validación	61e705588eec45f88ea7f2f5f0494641001
Url de validación	https://eamic.elda.es/absis/idi/arx/idiarxabsaweb/asp/verificadorfirma.asp
Metadatos	Origen: Origen administración Estado de elaboración: Copia auténtica de documento original

Precios

Emporia CP

50 Hz

Emporia CP	Conexión		P_1	P_N		I_N		MPG	L	[kg]	Mat. N.°	EUR
	Tubería	Bomba				1~230 V	3~230/400 V					
			[kW]	[kW]	[CV]	[A]	[A]					
CP-51 M	G 1	G 1	0,59	0,37	0,50	2,80	-	ZE	L	9	48224864	**231,13**
CP-51 T2	G 1	G 1	0,65	0,37	0,50	-	1,10	ZE	L	9	48224865	**231,13**
CP-81 M	G 1	G 1	0,90	0,59	0,80	4,50	-	ZE	L	12,7	48224866	**272,33**
CP-81 T2	G 1	G 1	0,94	0,59	0,80	-	1,70	ZE	L	12,7	48224867	**272,33**
CP-101 M	G 1	G 1	1,16	0,74	1,00	5,70	-	ZE	L	14	48224858	**287,30**
CP-101 T2	G 1	G 1	1,17	0,74	1,00	-	2,00	ZE	L	14	48224859	**287,30**
CP-151 M	G 1	G 1	1,90	1,10	1,50	8,50	-	ZE	L	22,5	48224860	**446,84**
CP-151 T2	G 1	G 1	1,80	1,10	1,50	-	3,40	ZE	L	22,5	48224861	**431,40**
CP-221 T2	G 1	G 1	2,43	1,65	2,20	-	4,90	ZE	L	23	48224862	**452,74**
CP-301 T2	G 1	G 1	2,97	2,20	3,00	-	5,10	ZE	L	23,5	48224863	**460,51**

Curva característica

Emporia CP, n = 2900 rpm

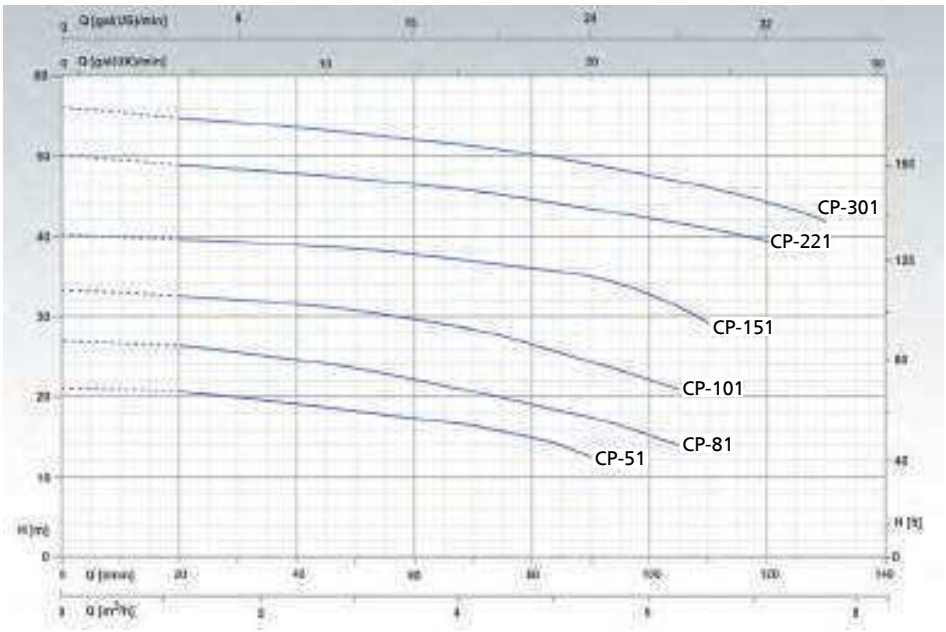

Para corroborar la validez de este documento consulte la siguiente página web	
Código Seguro de Validación	61e705588eec45f88ea7f2f5f0494641001
Url de validación	https://eamic.elda.es/absis/idi/arx/idiarxabsaweb/asp/verificadorfirma.asp
Metadatos	Origen: Origen administración Estado de elaboración: Copia auténtica de documento original

Emporia MB



Catálogo de productos / Emporia MB

http://shop.ksb.com/catalog/k0/es/product/ES000922

Ventajas del producto

- Gran altura de elevación garantizada con los dos rodetes dispuestos uno contra el otro
- Aplicación fiable con una construcción robusta

Aplicaciones principales

- Riego por aspersión
- Instalaciones de regadío
- Instalaciones de abastecimiento de agua

Líquidos de bombeo

- Agua limpia y turbia sin partículas agresivas, abrasivas y sólidas

Datos de servicio

Características de funcionamiento

Parámetro		Valor
Caudal de bombeo	Q [m³/h]	≤ 15
	Q [l/s]	≤ 4,5
Altura de elevación	H [m]	≤ 90
Temperatura del líquido de bombeo	T [°C]	≤ 90
Presión de servicio	p [bar]	≤ 6 (MB-101) ≤ 10 (MB-152 - 751)
Conexión	G 1, G 1 1/4, G 1 1/2	

Denominación

Ejemplo: Emporia MB-152 M

Explicación de la denominación

Datos	Significado	
Emporia MB	Serie	
152	Tamaño	
M	Tipo de corriente	
	M	1~230 V
	T2	3~230 V
	T3	3~400 V

Diseño constructivo

Tipo

- Construcción monobloc
- 2 etapas

Accionamiento

- 1~230 V CA, 50 Hz
- Protección contra sobrecarga térmica
- 3~230/400 V CA, 50 Hz
- Clase térmica F
- Tipo de protección IP 44

Tipo de impulsor

- Impulsor radial cerrado

Cojinete

- Rodamiento de bolas ranurado
- Lubricado con grasa para aumentar la vida útil

Sellado del eje

- Cierre mecánico

Materiales

Vista general de los materiales disponibles

Componente	Material
Carcasa de la bomba	Fundición gris
Eje	Acero inoxidable AISI 416 (MB-101) Acero inoxidable AISI 303
Rodete	Latón
Soporte de cojinetes	Fundición gris
Cierre mecánico	Cerámica/grafito

Para corroborar la validez de este documento consulte la siguiente página web
Código Seguro de Validación 61e705588eec45f88ea7f2f5f0494641001
Url de validación https://eamic.elda.es/absis/idi/arx/idiarxabsaweb/asp/verificadorfirma.asp
Metadatos Origen: Origen administración Estado de elaboración: Copia auténtica de documento original

Precios

Emporia MB

50 Hz

Emporia MB	Conexión		P_1	P_N		I_N			MPG	L	[kg]	Mat. N.°	EUR
	Tubería	Bomba				1~230 V	3~230 V	3~400 V					
			[kW]	[kW]	[CV]	[A]	[A]	[A]					
MB-101 M	G 1	G 1	1,17	0,74	1,00	5,40	-	-	ZE	L	15,3	48224868	**363,55**
MB-101 T2	G 1	G 1	1,15	0,74	1,00	-	2,40	-	ZE	L	15,3	48224869	**363,55**
MB-152 M	G 1 1/4	G 1	2,30	1,10	1,50	10,20	-	-	ZE	L	24,7	48224870	**507,63**
MB-152 T2	G 1 1/4	G 1	2,20	1,10	1,50	-	4,10	-	ZE	L	24,7	48224871	**492,84**
MB-202 T2	G 1 1/4	G 1	2,60	1,50	2,00	-	4,80	-	ZE	L	25,6	48224872	**541,35**
MB-302 T2	G 1 1/4	G 1 1/4	2,80	2,20	3,00	-	5,20	-	ZE	L	25,6	48224873	**544,95**
MB-400 T2	G 1 1/4	G 1 1/4	4,80	3,00	4,00	-	7,90	-	ZE	L	41	48224874	**1.005,74**
MB-550 T2	G 1 1/2	G 1 1/4	5,65	4,00	5,50	-	9,80	-	ZE	L	44,8	48224875	**1.042,69**
MB-751 T2	G 1 1/2	G 1 1/4	6,80	5,50	7,50	-	11,60	-	ZE	L	50,5	48224876	**1.329,74**
MB-751 T3	G 1 1/2	G 1 1/4	6,80	5,50	7,50	-	-	11,60	ZE	L	50,5	48224877	**1.329,74**

Curvas características

Emporia MB-101, 152, 202, 302, n = 2900 rpm

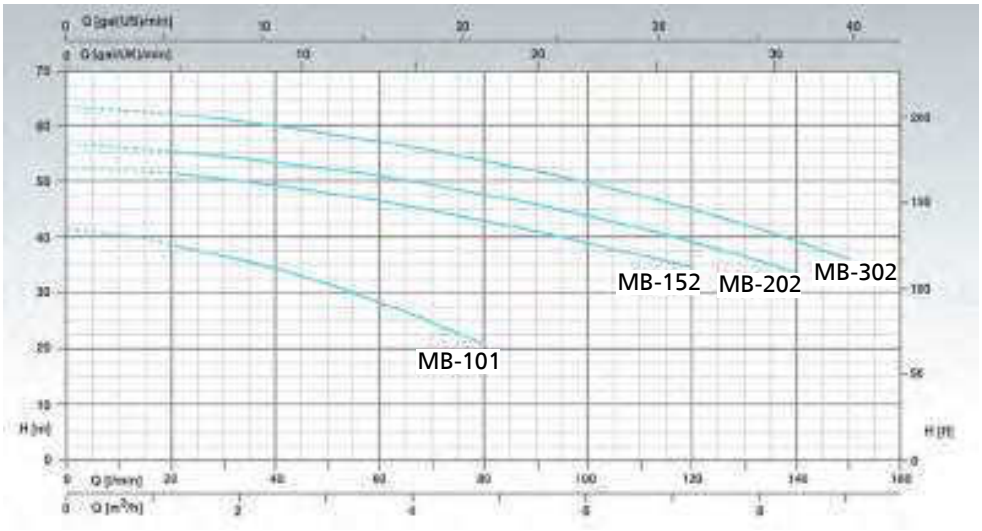

Precio recomendado, no vinculante, válido desde 01.01.2017
Precio base España

Para corroborar la validez de este documento consulte la siguiente página web	
Código Seguro de Validación	61e705588eec45f88ea7f2f5f0494641001
Url de validación	https://eamic.elda.es/absis/idi/arx/idiarxabsaweb/asp/verificadorfirma.asp
Metadatos	Origen: Origen administración Estado de elaboración: Copia auténtica de documento original

Sistemas de recogida de agua pluvial

Hya-Rain Eco



Diseño:
Sistema básico de recogida de agua de lluvia listo para conectar, de fácil operativa, con sistema contra funcionamiento en seco en caso de vaciado del tanque del almacenamiento de aguas pluviales y control automático de la bomba.

Aplicaciones:
Utilización de agua de lluvia y agua para servicios, regadíos y sistemas de riego por aspersión.

http://shop.ksb.com/catalog/k0/es/product/ES000600

Precios previa solicitud.

Hya-Rain / Hya-Rain N



Diseño:
Sistema de recogida de agua de lluvia listo para conectar, con cuerpo de protección contra funcionamiento en seco en caso de vaciado del tanque del almacenamiento de aguas pluviales. Automatizado con unidad de control integrado. La variante Hya-Rain N contiene además medición analógica del nivel de llenado del depósito y marcha de prueba integrada.

Aplicaciones:
Utilización de agua de lluvia y agua para servicios, regadíos y sistemas de riego por aspersión.

http://shop.ksb.com/catalog/k0/es/product/ES000256

Precios previa solicitud.

Para corroborar la validez de este documento consulte la siguiente página web	
Código Seguro de Validación	61e705588eec45f88ea7f2f5f0494641001
Url de validación	https://eamic.elda.es/absis/idi/arx/idiarxabsaweb/asp/verificadorfirma.asp
Metadatos	Origen: Origen administración Estado de elaboración: Copia auténtica de documento original

Instalaciones de agua a presión

Surpress Eco SE.2.B



Diseño:
Sistema automático de agua a presión, con 2 o 3 bombas verticales, con control electrónico de arranque y paro en función de la presión requerida. El suministro estándar incluye dos contactos libres de tensión para señalización de fallo y monitorización de los sensores conectados. Automatizado por BoosterControl.

Aplicaciones:
Regulación de presión en edificios de viviendas, hospitales, edificios de oficinas, hoteles, grandes almacenes, plantas industriales, etc.

http://shop.ksb.com/catalog/k0/es/product/ES000595

Precios previa solicitud.

Surpress-Eco SE.2.B VP



Diseño:
Sistema automático de agua a presión, con 2 a 3 bombas verticales. Ajuste continuo de velocidad variable de todas las bombas mediante el control totalmente electrónico de la presión requerida, incluye de serie dos contactos conmutados libres de tensión para indicación de fallo. Automatizado con BoosterControl y PumpDrive.

Aplicaciones:
Regulación de presión en edificios de viviendas, hospitales, edificios de oficinas, hoteles, grandes almacenes, plantas industriales, etc.

http://shop.ksb.com/catalog/k0/es/product/ES000695

Precios previa solicitud.

Para corroborar la validez de este documento consulte la siguiente página web	
Código Seguro de Validación	61e705588eec45f88ea7f2f5f0494641001
Url de validación	https://eamic.elda.es/absis/idi/arx/idiarxabsaweb/asp/verificadorfirma.asp
Metadatos	Origen: Origen administración Estado de elaboración: Copia auténtica de documento original

Surpresschrom SIC.2



Diseño:
Sistema automático de agua a presión, con 2 a 6 bombas verticales, con control electrónico de arranque y paro en función de la presión requerida. El suministro estándar incluye dos contactos libres de tensión para señalización de fallo y monitorización Live- Zero de los sensores conectados. Automatizado por BoosterControl.

Aplicaciones:
Regulación de presión en edificios de viviendas, hospitales, edificios de oficinas, hoteles, grandes almacenes, plantas industriales, etc.

http://shop.ksb.com/catalog/k0/es/product/ES000439

Precios previa solicitud.

Surpresschrom SIC.2 V



Diseño:
Sistema automático de agua a presión, con dos a seis bombas verticales. Control variable de velocidad en cada bomba mediante el PumpDrive para asegurar la presión de suministro requerida. Automatizado con BoosterControl y PumpDrive.

Aplicaciones:
Regulación de presión en edificios de viviendas, hospitales, edificios de oficinas, hoteles, grandes almacenes, plantas industriales, etc.

http://shop.ksb.com/catalog/k0/es/product/ES000702

Precios previa solicitud.

Para corroborar la validez de este documento consulte la siguiente página web	
Código Seguro de Validación	61e705588eec45f88ea7f2f5f0494641001
Url de validación	https://eamic.elda.es/absis/idi/arx/idiarxabsaweb/asp/verificadorfirma.asp
Metadatos	Origen: Origen administración Estado de elaboración: Copia auténtica de documento original

Surpresschrom SIC.2 SVP



Diseño:
Sistema automático de agua a presión, con dos a seis bombas verticales. Control variable de velocidad en cada bomba mediante el PumpDrive para asegurar la presión de suministro requerida. Automatizado con BoosterControl y PumpDrive.

Aplicaciones:
Regulación de presión en edificios de viviendas, hospitales, edificios de oficinas, hoteles, grandes almacenes, plantas industriales, etc.

http://shop.ksb.com/catalog/k0/es/product/ES000701

Precios previa solicitud.

Para corroborar la validez de este documento consulte la siguiente página web	
Código Seguro de Validación	61e705588eec45f88ea7f2f5f0494641001
Url de validación	https://eamic.elda.es/absis/idi/arx/idiarxabsaweb/asp/verificadorfirma.asp
Metadatos	Origen: Origen administración Estado de elaboración: Copia auténtica de documento original

KSB Delta Compact



Catálogo de productos / KSB Delta Compact

http://shop.ksb.com/catalog/es/es/product/ES000929

Ventajas del producto

- Puesta en marcha sencilla con la solución Plug and Play
- Ahorro de espacio gracias a la construcción compacta
- Comportamiento energéticamente eficiente y presión constante mediante la variación de la velocidad de todas las bombas (solo módulo de doble bomba)
- Resistencia a la corrosión gracias a los materiales con recubrimiento de polvo y al acero inoxidable
- Seguridad de funcionamiento gracias a la protección contra funcionamiento en seco

Aplicaciones principales

- Riego por aspersión
- Instalaciones de regadío
- Instalaciones de agua de uso industrial
- Suministro de agua a hogares
- Aprovechamiento de agua pluvial
- Instalaciones de abastecimiento de agua

Fluidos

- Agua potable
- Agua para uso industrial
- Agua de refrigeración
- Fluidos que no afectan química ni mecánicamente a los materiales.

Datos de servicio

Características

Parámetro		Valor
Caudal	Q [m³/h]	≤ 12
	Q [l/s]	≤ 3,3
Altura de elevación	H [m]	≤ 53
Temperatura del líquido de bombeo	T [°C]	≤ 40
Presión de servicio	p [bar]	≤ 10

Denominación

Ejemplo: KSB Delta Compact 2 / 00604 - NR

Explicación de la denominación

Abreviatura	Significado	
KSB Delta Compact	Serie	
2	Número de bombas	
006	Tamaño de bomba	
	002, 004, 006	
04	Número de etapas de la bomba	
	04, 06	
N.°	Modelo	
	N.°	Modelo sin Directiva sobre agua potable

Diseño constructivo

Equipo no homologado según la Directiva sobre agua potable

Tipo

- Instalación de aumento de presión automática de tamaño compacto
- 1 o 2 bombas centrífugas horizontales
- Modelo de bancada
- Acumulador de membrana apto para agua potable del lado de impulsión como depósito de control, alimentado según DIN 4807-5, con válvulas de cierre y drenaje (solo sistema de 2 bombas)
- Cable eléctrico de 1,5 m con enchufe con toma de tierra (sistema de 1 bomba)
- Bloqueo de reflujo de cada bomba
- Manómetro

Tipo de instalación

- Versión fija

Accionamiento

- Motor de corriente trifásica
- Conforme a IEC 60034-7
- Clase de rendimiento IE3 según IEC 60034-30 (con motores de corriente trifásica ≥ 0,75 kW)
- Frecuencia de 50/60 Hz (frecuencia de la red)
- Tipo de protección IP55

Automatización

- Protección ante funcionamiento en seco

2 instalaciones de bombeo

Precio recomendado, no vinculante, válido desde 01.01.2017
Precio base España

Para corroborar la validez de este documento consulte la siguiente página web	
Código Seguro de Validación	61e705588eec45f88ea7f2f5f0494641001
Url de validación	https://eamic.elda.es/absis/idi/arx/idiarxabsaweb/asp/verificadorfirma.asp
Metadatos	Origen: Origen administración Estado de elaboración: Copia auténtica de documento original

- Variador de frecuencia para variación de la velocidad, IP55, para conexión y desconexión en función de la presión
- Indicador de función/fallo
- Ajuste de la presión mediante teclas

Sistemas de 1 bomba

- Conexión en función de la presión y desconexión en función del caudal

Materiales

Resumen de materiales disponibles - no conforme a la Directiva sobre agua potable

Componente	Material
Bomba	
Cuerpo de la bomba	Fundición gris
Camisa de la bomba	Acero inoxidable

Componente	Material
Sistema hidráulico	Acero inoxidable
Junta	EPDM
Cojinete liso	Óxido de aluminio
Cierre mecánico	Cumple con EN 12756
Anillo deslizante	Carburo de silicio
Anillo estacionario	Carbón duro
Elastómero	NBR
Depósito	Conexión de acero inoxidable, válvula de flujo conforme a DIN 4807-5
Membrana	Apto para agua potable
Tubería	Acero galvanizado
Placa base y soporte	Acero, con recubrimiento de polvo
Caja de conexiones	Plástico

Precios

KSB Delta Compact

50 Hz

KSB Delta Compact	P_N	I_N	I_N	MPG	L	[kg]	Mat. N.°	EUR
		1~230 V	3~400 V					
n = 2900 rpm	[kW]	[A]	[A]					
1/00206 NR	0,55	3,9	-	45	-	36	48269296	**1.606,00**
1/00406 NR	1,10	7,1	-	45	-	40	48269297	**1.679,00**
1/00606 NR	1,50	9,4	-	45	-	43	48269298	**1.752,00**
2/00204 NR	0,55	16	8	45	-	65	48269311	**4.526,00**
2/00404 NR	1,10	16	8	45	-	73	48269312	**4.818,00**
2/00604 NR	1,50	22	11	45	-	79	48269313	**5.110,00**

Para corroborar la validez de este documento consulte la siguiente página web	
Código Seguro de Validación	61e705588eec45f88ea7f2f5f0494641001
Url de validación	https://eamic.elda.es/absis/idi/arx/idiarxabsaweb/asp/verificadorfirma.asp
Metadatos	Origen: Origen administración Estado de elaboración: Copia auténtica de documento original

Bombas in-line de alta presión

Movitec



Catálogo de productos/Movitec modelos V, B

http://shop.ksb.com/catalog/k0/es/product/ES000854

Ventajas del producto

- Fiabilidad gracias al rodamiento deslizante lubricado de carburo de wolframio, a la pata de bomba fundida, a la camisa de la bomba resistente a la torsión y a la junta tórica embutida.
- Larga vida útil mediante componentes hidráulicos de acero inoxidable anticorrosión
- De fácil mantenimiento gracias a la posibilidad de utilizar cualquier cierre mecánico estándar según EN 12756.
- Flexible gracias a las diversas variantes de materiales, sus numerosas posibilidades de conexión y su área ampliada de temperatura y presión

Certificaciones

Vista general

Sello	Válido para:	Comentarios
	Europa	Este producto está sujeto a la directiva 2009/125/CE relativa al diseño ecológico y cumple al menos los requisitos medioambientales establecidos en 2015 para el diseño respetuoso con el medio ambiente de bombas de agua con una potencia nominal máxima del eje de 150 kW, según el reglamento 547/2012 de la UE.

Concepto de eficiencia energética FluidFuture de KSB

www.ksb.com/fluidfuture_es

Aplicaciones principales

- Riego por aspersión
- Instalaciones de regadío
- Plantas de lavado
- Sistemas contra incendios
- Agua a presión
- Instalaciones industriales
- Instalaciones de abastecimiento de agua
- Aire acondicionado y calefacción
- Aplicaciones navales

Fluidos

- Agua caliente
- Agua limpia
- Condensado
- Agua de refrigeración
- Agua para extinción de incendios
- Lubricante
- Detergente
- Entre otros

Datos de funcionamiento

Movitec A

Parámetro		Valor
Caudal	Q [m³/h]	≤ 8,6
	Q [l/s]	≤ 2,4
Altura de elevación	H [m]	≤ 401
Temperatura del líquido de bombeo	T [°C]	-15 hasta +120
Presión de servicio	p [bar]	≤ 40[5]

Movitec B

Parámetro		Valor
Caudal	Q [m³/h]	≤ 160
	Q [l/s]	≤ 44,4
Altura de elevación	H [m]	≤ 249
Temperatura del líquido de bombeo	T [°C]	-20 a +140[6]
Presión de servicio	p [bar]	≤ 40[5]

5) La suma de la presión de entrada y la altura de elevación en el punto cero no puede exceder el parámetro indicado.
6) Con temperaturas de funcionamiento > 120 °C, la etapa de presión tiene que ser ≤ PN 25.

Para corroborar la validez de este documento consulte la siguiente página web	
Código Seguro de Validación	61e705588eec45f88ea7f2f5f0494641001
Url de validación	https://eamic.elda.es/absis/idi/arx/idiarxabsaweb/asp/verificadorfirma.asp
Metadatos	Origen: Origen administración Estado de elaboración: Copia auténtica de documento original

Denominación

Ejemplo: Movitec VCF 90/2-1 B

Explicación de la denominación

Datos	Significado	
Movitec	Serie	
VC	Modelo	
	LH	Cuerpo de la bomba de acero inoxidable Sistema hidráulico de la bomba de acero inoxidable
	V	Cuerpo de la bomba de acero inoxidable / fundición gris Sistema hidráulico de la bomba de acero inoxidable
	VS	Cuerpo de la bomba de acero inoxidable / fundición gris Sistema hidráulico de la bomba de acero inoxidable
	VC	Cuerpo de la bomba de fundición gris Sistema hidráulico de la bomba de acero inoxidable
	VM	Versión con motor monobloque
F	Tipo de conexión	
	-	Brida ovalada
	E[7)]	Rosca exterior
	F	Brida redonda
	S	Brida redonda
	T	Acoplamiento Triclamp
	V	Acoplamiento Victaulic
90	Tamaño, caudal [m³/h] en Q_{opt}	
	2, 4, 6, 10, 15, 25, 40, 60, 90, 125	
2	Número de etapas	
-1	Número de etapas con impulsor pequeño	
B	Generación	
	[8)]	Generación A
	B	Generación B

Diseño constructivo

Tipo

- Bomba en línea de alta presión
- Etapa de presión máxima PN 40
- Bomba centrífuga
- Monoetapa o multietapa

Tipos de instalación

Estándar:

- Montaje vertical

Opcional:

- Montaje horizontal

Accionamiento

- Motor en cortocircuito KSB refrigerado en la superficie
- 3~230/400 V hasta 2,2 kW
- 3~400/690 V desde 3,0 kW
- Clase térmica F conforme a IEC 34-1
- Clase de rendimiento IE3 según IEC 60034-30 (con motores de corriente trifásica ≥ 0,75 kW)
- Tipo de protección IP55
- Frecuencia 50 Hz
- Clase de material de aislamiento F

Sellado del eje

Como sellado del eje se utiliza un cierre mecánico no refrigerado que no requiere mantenimiento conforme a EN 12756.

- Versión fija
  - Cierre mecánico en ejecución normal
  - Sellado de fuelle no equilibrado
  - ≤ 25 bar
  - Versión estándar en Movitec 2B, 4B, 6B, 10B, 15B
- Versión de fácil acceso
  - Fácil de sustituir
  - Sellado de fuelle no equilibrado
  - ≤ 25 bar
  - No es necesario desmontar la linterna de accionamiento al cambiar la junta
  - A partir de una potencia del motor de 5,5 kW, no es necesario desmontar el motor
  - Ejecución estándar en Movitec 25B, 40B, 60B, 90B
- Modelo con cartucho
  - Cierre de cartucho
  - Ejecución de fuelle no equilibrado (PN 25) o variante equilibrada especial (PN 40)
  - No es necesario desmontar la linterna de accionamiento al cambiar la junta
  - A partir de una potencia del motor de 5,5 kW, no es necesario desmontar el motor
  - Disponible opcionalmente en todos los tamaños excepto Movitec LHS 6
  - Versión estándar para Movitec 125B

Cojinete

- Rodamiento deslizante de carburo de wolframio en el rotor hidráulico

7) Se suministra de forma estándar una bomba con rosca exterior y válvula de retención integrada.
8) No se dispone de datos

Precio recomendado, no vinculante, válido desde 01.01.2017
Precio base España

Para corroborar la validez de este documento consulte la siguiente página web	
Código Seguro de Validación	61e705588eec45f88ea7f2f5f0494641001
Url de validación	https://eamic.elda.es/absis/idi/arx/idiarxabsaweb/asp/verificadorfirma.asp
Metadatos	Origen: Origen administración Estado de elaboración: Copia auténtica de documento original

Materiales

Resumen de materiales por componente y según la versión

N.° de pieza	Denominación	Modelo			
		V	VC	VS	LHS 6
10-6	Camisa de la bomba	1.4301		1.4404	
101	Cuerpo de la bomba	1.4308	EN-GJL-250	1.4408	
108	Cuerpo de etapa	1.4301[9] / 1.4308[10]		1.4404[9] / 1.4408[10]	
160	Tapa de presión	1.4301[9] / 1.4308[10]		1.4404[9] / 1.4408[10]	
210	Eje	1.4057		1.4460	
230	Impulsor[11]	1.4301[9] / 1.4308[10]		1.4404[9] / 1.4408[10]	
341	Linterna de accionamiento	EN-GJL-250[12] / EN-GJS-400-15[13]			
412	Junta tórica	EPDM-WRc / ACS / ACS	EPDM	FPM / HNBR	
525	Casquillo distanciador	1.4301		1.4401	
529	Casquillo de cojinete	Carburo de wolframio / óxido de aluminio			
890	Bancada	EN-GJS-400-15 / EN-GJL-250 / 1.4308[14]	-	EN-GJS-400-15 / EN-GJL-250 / 1.4308[14]	
905	Tornillo de unión	1.4057			
920	Tuerca	1.4301		1.4404	
932	Anillo de seguridad	1.4571			

Comparación de materiales

EN	ASTM
EN-GJL-250	A48 Class 35 B
EN-GJS-400-15	A5369 Grade 60-40-18
1.4057	SS 431
1.4301	SS 304

EN	ASTM
1.4308	Grade CF8M
1.4404	SS 316L
1.4408	Grade CF8M
1.4460	SS 329
1.4571	SS 316Ti

Tipos de conexión

Resumen de materiales disponibles

Descripción	Movitec							
	V/VS	VF	VSF[15]	VCF	LHS	VE/VME[15]	VV/VMV/VSV	VT/ VST/ VMT[15]
Tipo de conexión	Brida ovalada	Brida redonda				Rosca exterior	Acoplamiento Victaulic	Acoplamiento Tri-Clamp
								
Norma	ISO 228-1	EN 1092-1/EN 1092-2 ASME B 16.1 JIS			EN1092-2	ISO 228-1	-	DIN 32676
Material	1.4308[16] / 1.4408[17]	EN-GJS-400-15	1.4308	EN-GJL-250	1.4408	EN-GJS-400-15	1.4408	1.4408
Máx. Etapa de presión	PN 16	PN 40			PN 40	PN 16	PN 40	PN 40

9) Movitec 2B, 4B, 6B, 10B, 15B, 25B, 40B, 60B
10) Movitec 90B, 125B
11) Los impulsores de Movitec 125 están fabricados con chapa y fundición.
12) Movitec 2B, 4B, 6B, 10B, 15B, 25B (≤ 4 kW) y Movitec 90B
13) Movitec 2B, 4B, 6B, 10B, 15B, 25B (≥ 5,5 kW) y Movitec 40B, 60B, 125B
14) Opcionalmente en: Movitec 2B, 4B, 6B, 10B, 15B
15) Opcionalmente, la placa base en versión de acero inoxidable (como se presenta).
16) En Movitec V
17) En Movitec VS

Para corroborar la validez de este documento consulte la siguiente página web
Código Seguro de Validación 61e705588eec45f88ea7f2f5f0494641001
Url de validación https://eamic.elda.es/absis/idi/arx/idiarxabsaweb/asp/verificadorfirma.asp
Metadatos Origen: Origen administración Estado de elaboración: Copia auténtica de documento original

Posiciones de la caja de bornes

Vista cenital de las posiciones de la caja de bornes

P3 = posición 3
Standard Movitec V/
Standard Movitec VS

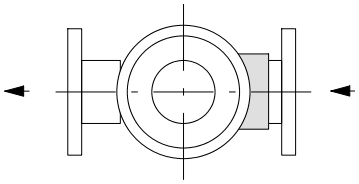

P6 = posición 6

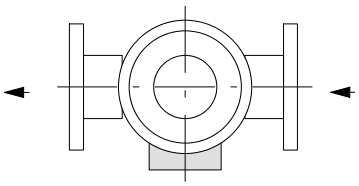

P9 = posición 9
Standard Movitec VME

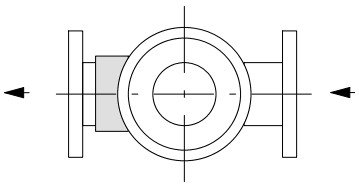

P12 = posición 12
No para Movitec VME

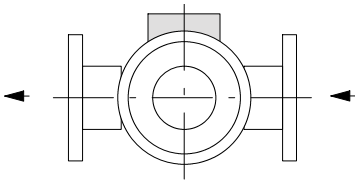

Precios

Movitec A LHS 17, n = 2900 rpm

17 = código de cierre mecánico U3U3VGG

50 Hz

Movitec A Brida redonda n = 2900 rpm	Número de etapas	P_N IE3 [kW]	I_N 3~400/690 V [A]	MPG	L	[kg]	LHS 17 Mat. N.°	 EUR
LHS 6	10	7,50	13,40/7,74	RM	-	91,7	48261856	**6.270,22**
LHS 6	12	7,50	13,40/7,74	RM	-	101,7	48897594	**6.958,15**
LHS 6	14	11,00	19,30/11,20	RM	-	177,7	48897595	**7.412,86**
LHS 6	16	11,00	19,30/11,20	RM	-	180,2	48897596	**8.934,02**
LHS 6	18	11,00	19,30/11,20	RM	-	183,7	48897597	**9.279,81**
LHS 6	20	15,00	26,20/15,20	RM	-	193,3	48897598	**10.124,99**

Precio recomendado, no vinculante, válido desde 01.01.2017
Precio base España

Para corroborar la validez de este documento consulte la siguiente página web	
Código Seguro de Validación	61e705588eec45f88ea7f2f5f0494641001
Url de validación	https://eamic.elda.es/absis/idi/arx/idiarxabsaweb/asp/verificadorfirma.asp
Metadatos	Origen: Origen administración Estado de elaboración: Copia auténtica de documento original

Movitec B VE Fixed 13, n = 2900 rpm

13 = código de cierre mecánico Q1BEGG

50 Hz

Movitec B Brida de rosca exterior[18] n = 2900 rpm	Número de etapas	P_N IE3[19] [kW]	I_N 1~230 V [A]	MPG	L	[kg]	Fixed 13 Mat. N.°	 EUR
VE 2	02	0,37	3,00	RM	-	15	48895572	**848,59**
VE 2	03	0,37	3,00	RM	-	15,3	48895573	**906,77**
VE 2	04	0,37	3,00	RM	-	15,8	48895574	**964,98**
VE 2	05	0,37	3,00	RM	-	16,3	48895575	**1.023,17**
VE 2	06	0,55	4,25	RM	-	17,1	48895576	**1.096,14**
VE 4	02	0,37	3,00	RM	-	15	48895577	**884,16**
VE 4	03	0,55	4,25	RM	-	16	48895578	**970,06**
VE 4	04	0,55	4,25	RM	-	16,3	48895579	**1.041,18**
VE 4	05	0,75	6,21	RM	-	19,1	48895580	**1.136,91**
VE 4	06	1,10	7,68	RM	-	20,1	48895581	**1.230,19**
VE 6	02	0,37	3,00	RM	-	15,1	48895582	**919,73**
VE 6	03	0,75	6,21	RM	-	18,5	48895583	**1.042,34**
VE 6	04	1,10	7,68	RM	-	19,6	48895584	**1.149,37**
VE 6	05	1,10	7,68	RM	-	20,1	48895585	**1.233,44**
VE 10	01	0,75	6,21	RN	-	24,5	48896672	**1.607,26**
VE 10	02	0,75	6,21	RN	-	24,9	48896673	**1.727,73**
VE 10	03	1,10	7,68	RN	-	27,1	48896674	**1.867,42**
VE 10	04	1,50	10,33	RN	-	32	48896675	**2.095,91**

Movitec B VME Fixed 13, n = 2900 rpm

13 = código de cierre mecánico Q1BEGG

50 Hz

Movitec B Brida de rosca exterior[20] n = 2900 rpm	Número de etapas	P_N IE3[21] [kW]	I_N 3~230/400 V [A]	MPG	L	[kg]	Fixed 13 Mat. N.°	 EUR
VME 2	02	0,37	1,64/0,94	RM	-	14,8	48894195	**762,36**
VME 2	03	0,37	1,64/0,94	RM	-	15,2	48894196	**820,54**
VME 2	04	0,37	1,64/0,94	RM	-	16,9	48894197	**878,75**
VME 2	05	0,37	1,64/0,94	RM	-	17,3	48894198	**936,94**
VME 2	06	0,55	2,31/1,33	RM	-	18,6	48894199	**1.005,46**
VME 4	02	0,37	1,64/0,94	RM	-	14,9	48894220	**797,93**
VME 4	03	0,55	2,31/1,33	RM	-	16,7	48894221	**879,38**
VME 4	04	0,55	2,31/1,33	RM	-	17,7	48894222	**944,78**
VME 4	05	0,75	2,92/1,68	RM	-	19,3	48227550	**1.042,74**
VME 4	06	1,10	4,17/2,40	RM	-	22,1	48227551	**1.122,31**
VME 6	02	0,37	1,64/0,94	RM	-	15	48894244	**833,50**
VME 6	03	0,75	2,92/1,68	RM	-	18,5	48227552	**948,17**
VME 6	04	0,75	2,92/1,68	RM	-	21,4	48227553	**1.048,55**
VME 6	05	1,10	4,17/2,40	RM	-	22	48227554	**1.125,56**

18) Rosca exterior con válvula de retención integrada (lado de impulsión)
19) ≥ 0,75 kW = IE3
20) Rosca exterior con válvula de retención integrada (lado de impulsión)
21) ≥ 0,75 kW = IE3

Para corroborar la validez de este documento consulte la siguiente página web	
Código Seguro de Validación	61e705588eec45f88ea7f2f5f0494641001
Url de validación	https://eamic.elda.es/absis/idi/arx/idiarxabsaweb/asp/verificadorfirma.asp
Metadatos	Origen: Origen administración Estado de elaboración: Copia auténtica de documento original

Movitec B V Fixed 13, n = 2900 rpm

13 = código de cierre mecánico Q1BEGG

50 Hz

Movitec B Brida redonda n = 2900 rpm	Número de etapas	P_N IE3[22)]	I_N 1~230 V	I_N 3~230/400 V	I_N 3~400/690 V	MPG	L	[kg]	Fixed 13	
		[kW]	[A]	[A]	[A]				Mat. N.°	EUR
V 2	02	0,37	-	1,64/0,94	-	RM	-	17,8	48894200	**772,18**
V 2	02	0,37	3,00	-	-	RM	-	15,8	48895170	**825,94**
V 2	03	0,37	-	1,64/0,94	-	RM	-	18,1	48894201	**830,36**
V 2	03	0,37	3,00	-	-	RM	-	16,1	48895171	**884,12**
V 2	04	0,37	-	1,64/0,94	-	RM	-	18,6	48894202	**888,57**
V 2	04	0,37	3,00	-	-	RM	-	16,6	48895172	**942,33**
V 2	05	0,37	-	1,64/0,94	-	RM	-	19,1	48894203	**946,76**
V 2	05	0,37	3,00	-	-	RM	-	17,1	48895173	**1.000,52**
V 2	06	0,55	-	2,31/1,33	-	RM	-	20,2	48894204	**1.015,28**
V 2	06	0,55	4,25	-	-	RM	-	17,9	48895174	**1.073,49**
V 2	07	0,55	-	2,31/1,33	-	RM	-	20,6	48894205	**1.073,47**
V 2	07	0,55	4,25	-	-	RM	-	18,3	48895175	**1.131,68**
V 2	08	0,55	-	2,31/1,33	-	RM	-	21,1	48894206	**1.131,67**
V 2	08	0,55	4,25	-	-	RM	-	18,8	48895176	**1.189,88**
V 2	09	0,75	-	2,92/1,68	-	RM	-	24,6	48228006	**1.215,88**
V 2	09	0,75	6,21	-	-	RM	-	21,5	48895177	**1.282,38**
V 2	10	0,75	-	2,92/1,68	-	RM	-	25	48228007	**1.273,84**
V 2	10	0,75	6,21	-	-	RM	-	21,9	48895178	**1.340,34**
V 2	11	1,10	-	4,17/2,40	-	RM	-	28,1	48228011	**1.346,72**
V 2	11	1,10	7,68	-	-	RM	-	23,1	48895179	**1.419,87**
V 2	12	1,10	-	4,17/2,40	-	RM	-	28,5	48228012	**1.405,97**
V 2	12	1,10	7,68	-	-	RM	-	23,5	48895180	**1.479,12**
V 2	14	1,10	-	4,17/2,40	-	RM	-	29,3	48228013	**1.522,35**
V 2	14	1,10	7,68	-	-	RM	-	24,3	48895181	**1.595,50**
V 2	16	1,50	-	5,08/2,92	-	RM	-	33,4	48228019	**1.729,12**
V 2	16	1,50	10,33	-	-	RM	-	29,7	48895182	**1.837,19**
V 2	18	1,50	-	5,08/2,92	-	RM	-	34,2	48228020	**1.845,51**
V 2	18	1,50	10,33	-	-	RM	-	30,5	48895183	**1.953,58**
V 4	02	0,37	-	1,64/0,94	-	RM	-	17,8	48894225	**807,75**
V 4	02	0,37	3,00	-	-	RM	-	15,8	48895190	**861,51**
V 4	03	0,55	-	2,31/1,33	-	RM	-	19,1	48894226	**889,20**
V 4	03	0,55	4,25	-	-	RM	-	16,8	48895191	**947,41**
V 4	04	0,55	-	2,31/1,33	-	RM	-	19,4	48894227	**960,32**
V 4	04	0,55	4,25	-	-	RM	-	17,1	48895192	**1.018,53**
V 4	05	0,75	-	2,92/1,68	-	RM	-	23	48228008	**1.057,47**
V 4	05	0,75	6,21	-	-	RM	-	19,9	48895193	**1.123,97**
V 4	06	1,10	-	4,17/2,40	-	RM	-	26,1	48228014	**1.144,10**
V 4	06	1,10	7,68	-	-	RM	-	20,9	48895194	**1.217,25**
V 4	07	1,10	-	4,17/2,40	-	RM	-	24	48228015	**1.215,22**
V 4	07	1,10	7,68	-	-	RM	-	21,3	48895195	**1.288,37**
V 4	08	1,50	-	5,08/2,92	-	RM	-	30,2	48228021	**1.376,74**
V 4	08	1,50	10,33	-	-	RM	-	26,5	48895196	**1.484,81**
V 4	09	1,50	-	5,08/2,92	-	RM	-	30,6	48228022	**1.447,86**
V 4	09	1,50	10,33	-	-	RM	-	26,9	48895197	**1.555,93**
V 4	10	2,20	-	7,22/4,15	-	RM	-	33,4	48228023	**1.533,18**
V 4	10	1,50	10,33	-	-	RM	-	27,4	48895198	**1.627,06**
V 4	11	2,20	-	7,22/4,15	-	RM	-	33,8	48228027	**1.604,30**
V 4	12	2,20	-	7,22/4,15	-	RM	-	34,2	48228028	**1.675,44**
V 4	14	2,20	-	7,22/4,15	-	RM	-	35,1	48228029	**1.817,68**
V 4	16	3,00	-	-	5,59/3,24	RM	-	43,3	48228036	**2.089,10**
V 6	02	0,37	-	1,64/0,94	-	RM	-	17,7	48894248	**843,32**
V 6	02	0,37	3,00	-	-	RM	-	15,7	48895263	**897,08**

22) ≥ 0,75 kW = IE3

Precio recomendado, no vinculante, válido desde 01.01.2017
Precio base España

Para corroborar la validez de este documento consulte la siguiente página web	
Código Seguro de Validación	61e705588eec45f88ea7f2f5f0494641001
Url de validación	https://eamic.elda.es/absis/idi/arx/idiarxabsaweb/asp/verificadorfirma.asp
Metadatos	Origen: Origen administración Estado de elaboración: Copia auténtica de documento original

Movitec B Brida redonda n = 2900 rpm	Número de etapas	P_N IE3[22)] [kW]	I_N 1~230 V [A]	I_N 3~230/400 V [A]	I_N 3~400/690 V [A]	MPG	L	[kg]	Fixed 13 Mat. N.°	 EUR
V 6	03	0,75	-	2,92/1,68	-	RM	-	22,2	48228009	**962,90**
V 6	03	0,75	6,21	-	-	RM	-	19,1	48895264	**1.029,40**
V 6	04	1,10	-	4,17/2,40	-	RM	-	25,3	48228016	**1.063,28**
V 6	04	1,10	7,68	-	-	RM	-	20,3	48895265	**1.136,43**
V 6	05	1,10	-	4,17/2,40	-	RM	-	25,8	48228017	**1.147,35**
V 6	05	1,10	7,68	-	-	RM	-	20,8	48895266	**1.220,50**
V 6	06	1,50	-	5,08/2,92	-	RM	-	31	48228024	**1.321,78**
V 6	06	1,50	10,33	-	-	RM	-	25,9	48895267	**1.429,85**
V 6	07	1,50	-	5,08/2,92	-	RM	-	30,1	48228025	**1.405,84**
V 6	07	1,50	10,33	-	-	RM	-	26,4	48895268	**1.513,91**
V 6	08	2,20	-	7,22/4,15	-	RM	-	32,8	48228030	**1.504,07**
V 6	09	2,20	-	7,22/4,15	-	RM	-	33,3	48228031	**1.588,14**
V 6	10	2,20	-	7,22/4,15	-	RM	-	33,8	48228032	**1.672,19**
V 6	11	3,00	-	-	5,59/3,24	RM	-	41,7	48228037	**1.885,44**
V 6	12	3,00	-	-	5,59/3,24	RM	-	42,2	48228038	**1.969,49**
V 6	14	3,00	-	-	5,59/3,24	RM	-	43,2	48228039	**2.137,60**
V 6	16	4,00	-	-	7,45/4,32	RM	-	49,1	48228043	**2.399,45**
V 10	01	0,75	6,21	-	-	RN	-	26,4	48896678	**1.500,79**
V 10	02	0,75	6,21	-	-	RN	-	26,7	48896679	**1.621,26**
V 10	03	1,10	7,68	-	-	RN	-	28,9	48896680	**1.760,95**
V 10	04	1,50	10,33	-	-	RN	-	33,8	48896681	**1.989,44**
V 15	01	1,10	7,68	-	-	RN	-	27	48896969	**1.584,43**

Movitec B V Easy-Access 13, n = 2900 rpm

13 = código de cierre mecánico Q1BEGG

50 Hz

Movitec B Brida redonda n = 2900 rpm	Número de etapas	P_N IE3 [kW]	I_N 3~230/400 V [A]	I_N 3~400/690 V [A]	MPG	L	[kg]	Easy-Access 13 Mat. N.°	 EUR
V 10	01	0,75	2,92/1,68	-	RN	-	29,6	48227698	**1.479,57**
V 10	02	0,75	2,92/1,68	-	RN	-	29,9	48228010	**1.600,05**
V 10	03	1,10	4,17/2,40	-	RN	-	33,4	48228018	**1.733,97**
V 10	04	1,50	5,08/2,92	-	RN	-	37,7	48228026	**1.932,20**
V 10	05	2,20	7,22/4,15	-	RN	-	40,9	48228033	**2.065,11**
V 10	06	2,20	7,22/4,15	-	RN	-	41,8	48228034	**2.185,59**
V 10	07	3,00	-	5,59/3,24	RN	-	50,2	48228040	**2.417,06**
V 10	08	3,00	-	5,59/3,24	RN	-	51,1	48228041	**2.537,52**
V 10	09	4,00	-	7,45/4,32	RN	-	57,6	48228044	**2.739,27**
V 10	10	4,00	-	7,45/4,32	RN	-	58,7	48228045	**2.859,74**
V 10	11	4,00	-	7,45/4,32	RN	-	59,6	48228046	**2.980,22**
V 10	13	5,50	-	10,00/5,80	RN	-	85,9	48228048	**3.528,29**
V 15	01	1,10	4,17/2,40	-	RN	-	32,1	48227764	**1.557,45**
V 15	02	2,20	7,22/4,15	-	RN	-	38,1	48228035	**1.860,58**
V 15	03	3,00	-	5,59/3,24	RN	-	46,6	48228042	**2.184,50**
V 15	04	4,00	-	7,45/4,32	RN	-	52,5	48228047	**2.478,67**
V 15	05	5,50	-	10,00/5,80	RN	-	77,9	48228049	**2.999,26**
V 15	06	5,50	-	10,00/5,80	RN	-	78,9	48228050	**3.212,21**
V 15	07	7,50	-	13,40/7,74	RN	-	85,4	48228051	**3.459,87**
V 15	08	7,50	-	13,40/7,74	RN	-	86,3	48228052	**3.672,81**
V 15	09	11,00	-	19,30/11,20	RN	-	173,1	48228053	**4.155,67**
V 15	10	11,00	-	19,30/11,20	RN	-	174,1	48228054	**4.369,34**

Para corroborar la validez de este documento consulte la siguiente página web	
Código Seguro de Validación	61e705588eec45f88ea7f2f5f0494641001
Url de validación	https://eamic.elda.es/absis/idi/arx/idiarxabsaweb/asp/verificadorfirma.asp
Metadatos	Origen: Origen administración Estado de elaboración: Copia auténtica de documento original

Movitec B VF Fixed 13, n = 2900 rpm

13 = código de cierre mecánico Q1BEGG

50 Hz

Movitec B Brida redonda n = 2900 rpm	Número de etapas	P_N IE3[23)] [kW]	I_N 1~230 V [A]	I_N 3~230/400 V [A]	I_N 3~400/690 V [A]	MPG	L	[kg]	Fixed 13 Mat. N.°	 EUR
VF 2	02	0,37	-	1,64/0,94	-	RM	-	19,3	01375522	**849,77**
VF 2	02	0,37	3,00	-	-	RM	-	17,3	01375461	**903,53**
VF 2	03	0,37	-	1,64/0,94	-	RM	-	19,6	01375523	**907,95**
VF 2	03	0,37	3,00	-	-	RM	-	17,6	01375462	**961,71**
VF 2	04	0,37	-	1,64/0,94	-	RM	-	20,1	01375524	**966,16**
VF 2	04	0,37	3,00	-	-	RM	-	18,1	01375463	**1.019,92**
VF 2	05	0,37	-	1,64/0,94	-	RM	-	20,6	01375525	**1.024,35**
VF 2	05	0,37	3,00	-	-	RM	-	18,6	01375464	**1.078,11**
VF 2	06	0,55	-	2,31/1,33	-	RM	-	21,7	01375526	**1.092,87**
VF 2	06	0,55	4,25	-	-	RM	-	19,4	01375465	**1.151,08**
VF 2	07	0,55	-	2,31/1,33	-	RM	-	22,1	01375527	**1.151,06**
VF 2	07	0,55	4,25	-	-	RM	-	19,8	01375466	**1.209,27**
VF 2	08	0,55	-	2,31/1,33	-	RM	-	22,6	01375528	**1.209,26**
VF 2	08	0,55	4,25	-	-	RM	-	20,3	01375487	**1.267,47**
VF 2	09	0,75	-	2,92/1,68	-	RM	-	26,1	48227563	**1.293,47**
VF 2	09	0,75	6,21	-	-	RM	-	23	01375488	**1.359,97**
VF 2	10	0,75	-	2,92/1,68	-	RM	-	26,5	48227564	**1.351,43**
VF 2	10	0,75	6,21	-	-	RM	-	23,4	01375489	**1.417,93**
VF 2	11	1,10	-	4,17/2,40	-	RM	-	29,6	48227565	**1.424,31**
VF 2	11	1,10	7,68	-	-	RM	-	24,6	01375490	**1.497,46**
VF 2	12	1,10	-	4,17/2,40	-	RM	-	30	48227566	**1.483,56**
VF 2	12	1,10	7,68	-	-	RM	-	25	01375491	**1.556,71**
VF 2	14	1,10	-	4,17/2,40	-	RM	-	30,8	48227567	**1.599,94**
VF 2	14	1,10	7,68	-	-	RM	-	25,8	01375492	**1.673,09**
VF 2	16	1,50	-	5,08/2,92	-	RM	-	34,9	48227568	**1.806,71**
VF 2	16	1,50	10,33	-	-	RM	-	31,2	01375493	**1.914,78**
VF 2	18	1,50	-	5,08/2,92	-	RM	-	35,7	48227569	**1.923,10**
VF 2	18	1,50	10,33	-	-	RM	-	32	01375494	**2.031,17**
VF 2	20	1,50	-	5,08/2,92	-	RM	-	36,6	48227570	**2.039,06**
VF 2	20	1,50	10,33	-	-	RM	-	34,6	48895184	**2.147,13**
VF 2	22	2,20	-	7,22/4,15	-	RM	-	39,7	48227571	**2.170,07**
VF 2	24	2,20	-	7,22/4,15	-	RM	-	40,5	48227572	**2.286,45**
VF 2	26	2,20	-	7,22/4,15	-	RM	-	41,4	48227573	**2.402,83**
VF 2	28	2,20	-	7,22/4,15	-	RM	-	42,2	48227574	**2.519,21**
VF 2	30	2,20	-	7,22/4,15	-	RM	-	43	48227575	**2.635,57**
VF 4	02	0,37	-	1,64/0,94	-	RM	-	19,3	01375536	**885,34**
VF 4	02	0,37	3,00	-	-	RM	-	17,3	01375495	**939,10**
VF 4	03	0,55	-	2,31/1,33	-	RM	-	20,6	01375537	**966,79**
VF 4	03	0,55	4,25	-	-	RM	-	18,3	01375496	**1.025,00**
VF 4	04	0,55	-	2,31/1,33	-	RM	-	20,9	01375538	**1.037,91**
VF 4	04	0,55	4,25	-	-	RM	-	18,6	01375497	**1.096,12**
VF 4	05	0,75	-	2,92/1,68	-	RM	-	24,5	48227602	**1.135,06**
VF 4	05	0,75	6,21	-	-	RM	-	21,4	01375498	**1.201,56**
VF 4	06	1,10	-	4,17/2,40	-	RM	-	27,6	48227603	**1.221,69**
VF 4	06	1,10	7,68	-	-	RM	-	22,6	01375499	**1.294,84**
VF 4	07	1,10	-	4,17/2,40	-	RM	-	28	48227604	**1.292,81**
VF 4	07	1,10	7,68	-	-	RM	-	22,8	01375500	**1.365,96**
VF 4	08	1,50	-	5,08/2,92	-	RM	-	31,7	48227605	**1.454,33**
VF 4	08	1,50	10,33	-	-	RM	-	28	01375501	**1.562,40**
VF 4	09	1,50	-	5,08/2,92	-	RM	-	32,1	48227606	**1.525,45**
VF 4	09	1,50	10,33	-	-	RM	-	28,4	01375502	**1.633,52**
VF 4	10	2,20	-	7,22/4,15	-	RM	-	32,6	48227607	**1.610,77**

23) ≥ 0,75 kW = IE3

Precio recomendado, no vinculante, válido desde 01.01.2017
Precio base España

Para corroborar la validez de este documento consulte la siguiente página web
Código Seguro de Validación 61e705588eec45f88ea7f2f5f0494641001
Url de validación https://eamic.elda.es/absis/idi/arx/idiarxabsaweb/asp/verificadorfirma.asp
Metadatos Origen: Origen administración Estado de elaboración: Copia auténtica de documento original

Movitec B Brida redonda n = 2900 rpm	Número de etapas	P_N IE3[23)] [kW]	I_N 1~230 V [A]	I_N 3~230/400 V [A]	I_N 3~400/690 V [A]	MPG	L	[kg]	Fixed 13 Mat. N.°	 EUR
VF 4	10	1,50	10,33	-	-	RM	-	28,9	01375503	**1.704,65**
VF 4	11	2,20	-	7,22/4,15	-	RM	-	35,3	48227608	**1.681,89**
VF 4	11	2,20	15,00	-	-	RM	-	31,3	01375504	**1.796,11**
VF 4	12	2,20	-	7,22/4,15	-	RM	-	35,7	48227609	**1.753,03**
VF 4	12	2,20	15,00	-	-	RM	-	31,7	01375505	**1.867,25**
VF 4	14	2,20	-	7,22/4,15	-	RM	-	36,6	48227610	**1.895,27**
VF 4	14	2,20	15,00	-	-	RM	-	32,6	01375506	**2.009,49**
VF 4	16	3,00	-	5,59/3,24	-	RM	-	49,8	48227611	**2.166,69**
VF 4	18	3,00	-	5,59/3,24	-	RM	-	45,7	48227612	**2.308,96**
VF 4	20	3,00	-	-	5,59/3,24	RM	-	46,5	48227613	**2.451,19**
VF 4	22	4,00	-	-	7,45/4,32	RM	-	52,4	48227614	**2.687,17**
VF 4	24	4,00	-	-	7,45/4,32	RM	-	53,2	48227615	**2.829,43**
VF 4	26	4,00	-	-	7,45/4,32	RM	-	54,1	48227616	**2.971,66**
VF 6	02	0,37	-	1,64/0,94	-	RM	-	20,7	01375549	**920,91**
VF 6	02	0,37	3,00	-	-	RM	-	18,7	01375507	**974,67**
VF 6	03	0,75	-	2,92/1,68	-	RM	-	25,2	48227647	**1.040,49**
VF 6	03	0,75	6,21	-	-	RM	-	22,1	01375508	**1.106,99**
VF 6	04	1,10	-	4,17/2,40	-	RM	-	28,3	48227648	**1.140,87**
VF 6	04	1,10	7,68	-	-	RM	-	23,3	01375509	**1.214,02**
VF 6	05	1,10	-	4,17/2,40	-	RM	-	28,7	48227649	**1.224,94**
VF 6	05	1,10	7,68	-	-	RM	-	23,7	01375510	**1.298,09**
VF 6	06	1,50	-	5,08/2,92	-	RM	-	32,5	48227650	**1.399,37**
VF 6	06	1,50	10,33	-	-	RM	-	28,8	01375511	**1.507,44**
VF 6	07	1,50	-	5,08/2,92	-	RM	-	33	48227651	**1.483,43**
VF 6	07	1,50	10,33	-	-	RM	-	29,3	01375512	**1.591,50**
VF 6	08	2,20	-	7,22/4,15	-	RM	-	35,8	48227652	**1.581,66**
VF 6	08	2,20	15,00	-	-	RM	-	31,8	01375513	**1.695,88**
VF 6	09	2,20	-	7,22/4,15	-	RM	-	36,3	48227653	**1.665,73**
VF 6	09	2,20	15,00	-	-	RM	-	32,5	01375514	**1.779,95**
VF 6	10	2,20	-	7,22/4,15	-	RM	-	36,8	48227654	**1.749,78**
VF 6	10	2,20	15,00	-	-	RM	-	32,8	01375515	**1.864,00**
VF 6	11	3,00	-	-	5,59/3,24	RM	-	44,7	48227655	**1.963,03**
VF 6	12	3,00	-	-	5,59/3,24	RM	-	45,2	48227656	**2.047,08**
VF 6	14	3,00	-	-	5,59/3,24	RM	-	46,1	48227657	**2.215,19**
VF 6	16	4,00	-	-	7,45/4,32	RM	-	52,1	48227658	**2.477,04**
VF 6	18	4,00	-	-	7,45/4,32	RM	-	53,1	48227659	**2.645,16**
VF 6	20	5,50	-	-	10,00/5,80	RM	-	79,8	48227660	**3.164,24**
VF 6	22	5,50	-	-	10,00/5,80	RM	-	80,8	48227661	**3.332,36**
VF 6	24	5,50	-	-	10,00/5,80	RM	-	81,8	48227662	**3.500,46**
VF 6	26	5,50	-	-	10,00/5,80	RM	-	82,8	48227663	**3.668,58**
VF 10	01	0,75	6,21	-	-	RN	-	28,1	01375516	**1.588,21**
VF 10	02	0,75	6,21	-	-	RN	-	28,4	01375517	**1.708,68**
VF 10	03	1,10	7,68	-	-	RN	-	30	01375518	**1.848,37**
VF 10	04	2,20	15,00	-	-	RN	-	37,5	01375519	**2.094,49**
VF 10	05	2,20	15,00	-	-	RN	-	38,4	01375520	**2.215,10**
VF 10	06	2,20	15,00	-	-	RN	-	39,3	01375521	**2.335,58**

Para corroborar la validez de este documento consulte la siguiente página web	
Código Seguro de Validación	61e705588eec45f88ea7f2f5f0494641001
Url de validación	https://eamic.elda.es/absis/idi/arx/idiarxabsaweb/asp/verificadorfirma.asp
Metadatos	Origen: Origen administración Estado de elaboración: Copia auténtica de documento original

Movitec B VF Easy-Access 13, n = 2900 rpm

13 = código de cierre mecánico Q1BEGG

50 Hz

Movitec B Brida redonda n = 2900 rpm	Número de etapas	P_N IE3 [kW]	I_N 3~230/400 V [A]	I_N 3~400/690 V [A]	MPG	L	[kg]	Easy-Access 13 Mat. N.º	 EUR
VF 10	01	0,75	2,92/1,68	-	RN	-	31,3	48227715	**1.566,99**
VF 10	02	0,75	2,92/1,68	-	RN	-	31,7	48227716	**1.687,47**
VF 10	03	1,10	4,17/2,40	-	RN	-	35,2	48227717	**1.821,39**
VF 10	04	1,50	5,08/2,92	-	RN	-	39,4	48227718	**2.019,62**
VF 10	05	2,20	7,22/4,15	-	RN	-	42,6	48227719	**2.152,53**
VF 10	06	2,20	7,22/4,15	-	RN	-	43,5	48227720	**2.273,01**
VF 10	07	3,00	-	5,59/3,24	RN	-	51,9	48227721	**2.504,48**
VF 10	08	3,00	-	5,59/3,24	RN	-	52,8	48227722	**2.624,94**
VF 10	09	4,00	-	7,45/4,32	RN	-	59,3	48227723	**2.826,69**
VF 10	10	4,00	-	7,45/4,32	RN	-	60,4	48227724	**2.947,16**
VF 10	11	4,00	-	7,45/4,32	RN	-	61,8	48227725	**3.067,64**
VF 10	13	5,50	-	10,00/5,80	RN	-	87,7	48227726	**3.615,71**
VF 10	15	5,50	-	10,00/5,80	RN	-	89,6	48227727	**3.857,29**
VF 10	17	7,50	-	13,40/7,74	RN	-	97	48227728	**4.132,99**
VF 10	19	7,50	-	13,40/7,74	RN	-	99	48227729	**4.373,96**
VF 10	21	7,50	-	13,40/7,74	RN	-	101	48227730	**4.614,93**
VF 15	01	1,10	4,17/2,40	-	RN	-	35,8	48227765	**1.714,37**
VF 15	02	2,20	7,22/4,15	-	RN	-	41,8	48227766	**2.017,50**
VF 15	03	3,00	-	5,59/3,24	RN	-	50,2	48228055	**2.341,42**
VF 15	04	4,00	-	7,45/4,32	RN	-	56,2	48228056	**2.635,59**
VF 15	05	5,50	-	10,00/5,80	RN	-	81,5	48228058	**3.156,18**
VF 15	06	5,50	-	10,00/5,80	RN	-	82,6	48228059	**3.369,13**
VF 15	07	7,50	-	13,40/7,74	RN	-	89	48228063	**3.616,79**
VF 15	08	7,50	-	13,40/7,74	RN	-	90	48228064	**3.829,73**
VF 15	09	11,00	-	19,30/11,20	RN	-	176,7	48228068	**4.312,59**
VF 15	10	11,00	-	19,30/11,20	RN	-	177,7	48228069	**4.526,26**
VF 15	11	11,00	-	19,30/11,20	RN	-	178,8	48227767	**4.739,33**
VF 15	13	15,00	-	26,20/15,20	RN	-	187,8	48227768	**5.376,73**
VF 15	15	15,00	-	26,20/15,20	RN	-	189,9	48227769	**5.802,62**
VF 15	17	15,00	-	26,20/15,20	RN	-	191,9	48227770	**6.228,50**
VF 25	01	2,20	7,22/4,15	-	RN	-	50,8	48227793	**2.265,03**
VF 25	02	4,00	-	7,45/4,32	RN	-	65,9	48228057	**2.896,56**
VF 25	03	5,50	-	10,00/5,80	RN	-	93,9	48228060	**3.665,18**
VF 25	04	7,50	-	13,40/7,74	RN	-	102,1	48228065	**4.475,59**
VF 25	05	11,00	-	19,30/11,20	RN	-	190,5	48228070	**5.365,99**
VF 25	06	11,00	-	19,30/11,20	RN	-	193,2	48228071	**5.986,52**
VF 25	07	15,00	-	26,20/15,20	RN	-	202,9	48228076	**6.818,56**
VF 25	08	15,00	-	26,20/15,20	RN	-	205,8	48227794	**7.356,36**
VF 25	09	15,00	-	26,20/15,20	RN	-	208,4	48227795	**8.059,64**
VF 25	10	18,50	-	31,80/18,40	RN	-	237,1	48227796	**9.089,31**
VF 25	11	18,50	-	31,80/18,40	RN	-	241,8	48227797	**9.709,84**
VF 25	12	22,00	-	37,60/21,80	RN	-	274,3	48227798	**10.466,63**
VF 40	01-1	3,00	-	5,59/3,24	RN	-	73,9	48227817	**2.373,97**
VF 40	01	4,00	-	7,45/4,32	RN	-	79	48227818	**2.639,18**
VF 40	02-2	5,50	-	10,00/5,80	RN	-	102,8	48228061	**3.143,34**
VF 40	02	7,50	-	13,40/7,74	RN	-	114,8	48228066	**3.894,08**
VF 40	03-2	11,00	-	19,30/11,20	RN	-	203,9	48228073	**4.639,94**
VF 40	03	11,00	-	19,30/11,20	RN	-	203,9	48228072	**5.415,62**
VF 40	04-2	15,00	-	26,20/15,20	RN	-	214,2	48228078	**6.157,77**
VF 40	04	15,00	-	26,20/15,20	RN	-	214,2	48228077	**7.076,65**
VF 40	05-2	18,50	-	31,80/18,40	RN	-	243,7	48228084	**7.745,92**
VF 40	05	18,50	-	31,80/18,40	RN	-	243,8	48228083	**8.461,92**
VF 40	06-2	18,50	-	31,80/18,40	RN	-	246,6	48228085	**9.202,80**
VF 40	06	22,00	-	37,60/21,80	RN	-	282,9	48228088	**10.137,40**

Precio recomendado, no vinculante, válido desde 01.01.2017
Precio base España

Para corroborar la validez de este documento consulte la siguiente página web	
Código Seguro de Validación	61e705588eec45f88ea7f2f5f0494641001
Url de validación	https://eamic.elda.es/absis/idi/arx/idiarxabsaweb/asp/verificadorfirma.asp
Metadatos	Origen: Origen administración Estado de elaboración: Copia auténtica de documento original

Movitec B Brida redonda n = 2900 rpm	Número de etapas	P_N IE3 [kW]	I_N 3~230/400 V [A]	I_N 3~400/690 V [A]	MPG	L	[kg]	Easy-Access 13 Mat. N.°	 EUR
VF 40	07-2	22,00	-	37,60/21,80	RN	-	286,8	48227832	**10.644,58**
VF 40	07	30,00	-	51,60/29,90	RN	-	347,5	48227833	**11.019,08**
VF 40	08-2	30,00	-	51,60/29,90	RN	-	351,5	48227834	**11.552,10**
VF 40	08	30,00	-	51,60/29,90	RN	-	351,5	48227835	**11.794,75**
VF 40	09-2	30,00	-	51,60/29,90	RN	-	355,5	48227836	**12.206,46**
VF 40	09	37,00	-	63,30/36,70	RN	-	375,5	48227837	**12.495,88**
VF 40	10-2	37,00	-	63,30/36,70	RN	-	379,5	48227838	**13.022,94**
VF 40	10	37,00	-	63,30/36,70	RN	-	379,5	48227839	**13.261,60**
VF 60	01-1	4,00	-	7,45/4,32	RN	-	88,6	48227857	**2.733,65**
VF 60	01	5,50	-	10,00/5,80	RN	-	109,1	48228062	**3.406,87**
VF 60	02-2	7,50	-	13,40/7,74	RN	-	124,5	48228067	**4.386,33**
VF 60	02	11,00	-	19,30/11,20	RN	-	210,2	48228074	**5.559,81**
VF 60	03-2	15,00	-	26,20/15,20	RN	-	220,5	48228080	**6.422,29**
VF 60	03	18,50	-	31,80/18,40	RN	-	246,6	48228079	**7.323,27**
VF 60	04-2	18,50	-	31,80/18,40	RN	-	283,9	48228086	**7.974,65**
VF 60	04	22,00	-	37,60/21,80	RN	-	281,5	48228089	**8.760,08**
VF 60	05-2	22,00	-	37,60/21,80	RN	-	285,1	48228090	**9.371,67**
VF 60	05	30,00	-	51,60/29,90	RN	-	345,7	48227858	**9.879,43**
VF 60	06-2	30,00	-	51,60/29,90	RN	-	352,2	48227871	**11.216,97**
VF 60	06	30,00	-	51,60/29,90	RN	-	352,2	48227872	**11.326,36**
VF 60	07-2	37,00	-	63,30/36,70	RN	-	376,2	48227873	**12.545,59**
VF 60	07	37,00	-	63,30/36,70	RN	-	376,2	48227874	**12.674,88**
VF 60	08-2	37,00	-	63,30/36,70	RN	-	380,3	48227875	**13.942,80**
VF 60	08	45,00	-	76,80/44,50	RN	-	439,4	48227876	**14.513,71**
VF 90	01-1	5,50	-	10,00/5,80	RO	-	118,6	48227889	**6.162,21**
VF 90	01	7,50	-	13,40/7,74	RO	-	124,2	48227890	**7.895,73**
VF 90	02-2	11,00	-	19,30/11,20	RO	-	219,6	48228075	**9.440,57**
VF 90	02-1	15,00	-	26,20/15,20	RO	-	226,7	48228082	**10.705,95**
VF 90	02	15,00	-	26,20/15,20	RO	-	226,8	48228081	**11.843,54**
VF 90	03-2	18,50	-	31,80/18,40	RO	-	262,4	48228087	**13.210,82**
VF 90	03-1	22,00	-	37,60/21,80	RO	-	294,2	48228092	**14.194,48**
VF 90	03	22,00	-	37,60/21,80	RO	-	294,3	48228091	**14.939,78**
VF 90	04-2	30,00	-	51,60/29,90	RO	-	364,5	48228095	**15.662,88**
VF 90	04-1	30,00	-	51,60/29,90	RO	-	364,6	48228094	**16.329,74**
VF 90	04	30,00	-	51,60/29,90	RO	-	364,7	48228093	**16.863,21**
VF 90	05-2	37,00	-	63,30/36,70	RO	-	392,5	48228098	**17.384,32**
VF 90	05-1	37,00	-	63,30/36,70	RO	-	392,6	48228097	**17.933,49**
VF 90	05	37,00	-	63,30/36,70	RO	-	392,7	48228096	**18.678,81**
VF 90	06-2	45,00	-	76,80/44,50	RO	-	478,5	48227891	**19.460,20**
VF 90	06-1	45,00	-	76,80/44,50	RO	-	478,5	48227892	**20.786,08**
VF 90	06	45,00	-	76,80/44,50	RO	-	478,6	48227893	**22.519,94**
VF 125	01	15,00	-	26,20/15,20	RT	-	315,1	48240181	**6.966,68**
VF 125	02-2	18,50	-	31,80/18,40	RT	-	353,1	48240182	**8.543,97**
VF 125	02-1	22,00	-	37,60/21,80	RT	-	384,9	48240183	**9.188,55**
VF 125	02	30,00	-	51,60/29,90	RT	-	445,4	48240184	**9.704,62**
VF 125	03-2	37,00	-	63,30/36,70	RT	-	462	48240185	**10.248,32**
VF 125	03-1	37,00	-	63,30/36,70	RT	-	482	48240186	**10.951,04**
VF 125	03	37,00	-	63,30/36,70	RT	-	482,1	48240187	**11.494,73**
VF 125	04-2	45,00	-	76,80/44,50	RT	-	554,8	48240188	**12.639,08**

Para corroborar la validez de este documento consulte la siguiente página web	
Código Seguro de Validación	61e705588eec45f88ea7f2f5f0494641001
Url de validación	https://eamic.elda.es/absis/idi/arx/idiarxabsaweb/asp/verificadorfirma.asp
Metadatos	Origen: Origen administración Estado de elaboración: Copia auténtica de documento original

Movitec B VS Easy-Access 14, n = 2900 rpm

14 = código de cierre mecánico Q1BVGG

50 Hz

Movitec B Brida redonda n = 2900 rpm	Número de etapas	P_N IE3[24)] [kW]	I_N 3~230/400 V [A]	I_N 3~400/690 V [A]	MPG	L	[kg]	Easy-Access 14 Mat. N.°	 EUR
VS 2	02	0,37	1,64/0,94	-	RM	-	17,9	48894400	**929,35**
VS 2	03	0,37	1,64/0,94	-	RM	-	18,3	48894401	**1.005,02**
VS 2	04	0,37	1,64/0,94	-	RM	-	18,7	48894402	**1.080,67**
VS 2	05	0,37	1,64/0,94	-	RM	-	19,2	48894403	**1.156,30**
VS 2	06	0,55	2,31/1,33	-	RM	-	20,3	48894404	**1.242,29**
VS 2	07	0,55	2,31/1,33	-	RM	-	20,7	48894405	**1.317,93**
VS 2	08	0,55	2,31/1,33	-	RM	-	21,2	48894406	**1.393,60**
VS 2	09	0,75	2,92/1,68	-	RM	-	24,8	48227314	**1.494,31**
VS 2	10	0,75	2,92/1,68	-	RM	-	25,2	48227315	**1.570,92**
VS 2	11	1,10	4,17/2,40	-	RM	-	28,2	48227319	**1.662,08**
VS 2	12	1,10	4,17/2,40	-	RM	-	28,6	48227320	**1.737,73**
VS 2	14	1,10	4,17/2,40	-	RM	-	29,4	48227321	**1.889,02**
VS 2	16	1,50	5,08/2,92	-	RM	-	33,6	48227327	**2.130,30**
VS 2	18	1,50	5,08/2,92	-	RM	-	34,4	48227328	**2.282,01**
VS 4	02	0,37	1,64/0,94	-	RM	-	17,9	48894587	**975,59**
VS 4	03	0,55	2,31/1,33	-	RM	-	19,3	48894588	**1.078,38**
VS 4	04	0,55	2,31/1,33	-	RM	-	19,6	48894589	**1.170,84**
VS 4	05	0,75	2,92/1,68	-	RM	-	23,2	48227316	**1.289,33**
VS 4	06	1,10	4,17/2,40	-	RM	-	26,2	48227322	**1.396,22**
VS 4	07	1,10	4,17/2,40	-	RM	-	26,6	48227323	**1.489,76**
VS 4	08	1,50	5,08/2,92	-	RM	-	30,3	48227329	**1.672,61**
VS 4	09	1,50	5,08/2,92	-	RM	-	30,8	48227330	**1.765,07**
VS 4	10	1,50	5,08/2,92	-	RM	-	31,2	48227331	**1.857,53**
VS 4	11	2,20	7,22/4,15	-	RM	-	34	48227335	**1.964,19**
VS 4	12	2,20	7,22/4,15	-	RM	-	34,4	48227336	**2.056,64**
VS 4	14	2,20	7,22/4,15	-	RM	-	35,2	48227337	**2.240,88**
VS 4	16	3,00	-	5,59/3,24	RM	-	43,5	48227344	**2.555,66**
VS 6	02	0,37	1,64/0,94	-	RM	-	17,9	48894778	**1.020,78**
VS 6	03	0,75	2,92/1,68	-	RM	-	22,4	48227317	**1.167,46**
VS 6	04	1,10	4,17/2,40	-	RM	-	25,5	48227324	**1.292,23**
VS 6	05	1,10	4,17/2,40	-	RM	-	25,9	48227325	**1.401,50**
VS 6	06	1,50	5,08/2,92	-	RM	-	29,7	48227332	**1.600,21**
VS 6	07	1,50	5,08/2,92	-	RM	-	30,2	48227333	**1.710,45**
VS 6	08	2,20	7,22/4,15	-	RM	-	33	48227338	**1.833,89**
VS 6	09	2,20	7,22/4,15	-	RM	-	33,5	48227339	**1.943,18**
VS 6	10	2,20	7,22/4,15	-	RM	-	34	48227340	**2.052,45**
VS 6	11	3,00	5,59/3,24	-	RM	-	41,9	48227345	**2.290,91**
VS 6	12	3,00	-	5,59/3,24	RM	-	42,4	48227346	**2.400,17**
VS 6	14	3,00	-	5,59/3,24	RM	-	43,3	48227347	**2.618,71**
VS 6	16	4,00	-	7,45/4,32	RM	-	49,3	48227351	**2.930,99**
VS 10	01	0,75	2,92/1,68	-	RN	-	29,6	48227747	**1.544,22**
VS 10	02	0,75	2,92/1,68	-	RN	-	29,8	48227318	**1.667,48**
VS 10	03	1,10	4,17/2,40	-	RN	-	33,3	48227326	**1.804,22**
VS 10	04	1,50	5,08/2,92	-	RN	-	37,5	48227334	**2.005,38**
VS 10	05	2,20	7,22/4,15	-	RN	-	40,7	48227341	**2.140,95**
VS 10	06	2,20	7,22/4,15	-	RN	-	41,6	48227342	**2.264,24**
VS 10	07	3,00	-	5,59/3,24	RN	-	50	48227348	**2.498,51**
VS 10	08	3,00	-	5,59/3,24	RN	-	50,9	48227349	**2.621,80**
VS 10	09	4,00	-	7,45/4,32	RN	-	57,4	48227352	**2.826,31**
VS 10	10	4,00	-	7,45/4,32	RN	-	58,4	48227353	**2.949,57**
VS 10	11	4,00	-	7,45/4,32	RN	-	59,4	48227354	**3.072,87**
VS 10	13	5,50	-	10,00/5,80	RN	-	85,7	48227356	**3.627,08**

24) ≥ 0,75 kW = IE3

Precio recomendado, no vinculante, válido desde 01.01.2017
Precio base España

Para corroborar la validez de este documento consulte la siguiente página web	
Código Seguro de Validación	61e705588eec45f88ea7f2f5f0494641001
Url de validación	https://eamic.elda.es/absis/idi/arx/idiarxabsaweb/asp/verificadorfirma.asp
Metadatos	Origen: Origen administración Estado de elaboración: Copia auténtica de documento original

Movitec B Brida redonda n = 2900 rpm	Número de etapas	P_N IE3[24)] [kW]	I_N 3~230/400 V [A]	I_N 3~400/690 V [A]	MPG	L	[kg]	Easy-Access 14 Mat. N.°	 EUR
VS 15	01	1,10	4,17/2,40	-	RN	-	32,1	48227785	**1.599,70**
VS 15	02	2,20	7,22/4,15	-	RN	-	38	48227343	**1.911,24**
VS 15	03	3,00	-	5,59/3,24	RN	-	46,5	48227350	**2.243,57**
VS 15	04	4,00	-	7,45/4,32	RN	-	52,5	48227355	**2.546,16**
VS 15	05	5,50	-	10,00/5,80	RN	-	77,8	48227357	**3.075,18**
VS 15	06	5,50	-	10,00/5,80	RN	-	78,8	48227358	**3.296,54**
VS 15	07	7,50	-	13,40/7,74	RN	-	85,3	48227359	**3.552,63**
VS 15	08	7,50	-	13,40/7,74	RN	-	86,3	48227360	**3.773,98**
VS 15	09	11,00	-	19,30/11,20	RN	-	173	48227361	**4.265,98**
VS 15	10	11,00	-	19,30/11,20	RN	-	174	48227362	**4.487,35**

Para corroborar la validez de este documento consulte la siguiente página web	
Código Seguro de Validación	61e705588eec45f88ea7f2f5f0494641001
Url de validación	https://eamic.elda.es/absis/idi/arx/idiarxabsaweb/asp/verificadorfirma.asp
Metadatos	Origen: Origen administración Estado de elaboración: Copia auténtica de documento original

Movitec B VSF Easy-Access 14, n = 2900 rpm

14 = código de cierre mecánico Q1BVGG

50 Hz

Movitec B Brida redonda n = 2900 rpm	Número de etapas	P_N IE3[25)] [kW]	I_N 3~230/400 V [A]	I_N 3~400/690 V [A]	MPG	L	[kg]	Easy-Access 14 Mat. N.°	 EUR
VSF 2	02	0,37	1,64/0,94	-	RM	-	18,8	01375596	**1.084,54**
VSF 2	03	0,37	1,64/0,94	-	RM	-	19,2	01375597	**1.160,21**
VSF 2	04	0,37	1,64/0,94	-	RM	-	19,6	01375598	**1.235,86**
VSF 2	05	0,37	1,64/0,94	-	RM	-	20,1	01375599	**1.311,49**
VSF 2	06	0,55	2,31/1,33	-	RM	-	21,2	01375600	**1.397,48**
VSF 2	07	0,55	2,31/1,33	-	RM	-	21,6	01375601	**1.473,12**
VSF 2	08	0,55	2,31/1,33	-	RM	-	22,1	01375602	**1.548,79**
VSF 2	09	0,75	2,92/1,68	-	RM	-	25,7	48227589	**1.649,50**
VSF 2	10	0,75	2,92/1,68	-	RM	-	26,1	48227590	**1.726,11**
VSF 2	11	1,10	4,17/2,40	-	RM	-	29,1	48227591	**1.817,27**
VSF 2	12	1,10	4,17/2,40	-	RM	-	29,5	48227592	**1.892,92**
VSF 2	14	1,10	4,17/2,40	-	RM	-	30,3	48227593	**2.044,21**
VSF 2	16	1,50	5,08/2,92	-	RM	-	34,5	48227594	**2.285,49**
VSF 2	18	1,50	5,08/2,92	-	RM	-	35,3	48227595	**2.437,20**
VSF 2	20	1,50	5,08/2,92	-	RM	-	36,1	48227596	**2.588,50**
VSF 2	22	2,20	7,22/4,15	-	RM	-	39,2	48227597	**2.753,98**
VSF 2	24	2,20	7,22/4,15	-	RM	-	40,1	48227598	**2.905,28**
VSF 2	26	2,20	7,22/4,15	-	RM	-	40,9	48227599	**3.056,58**
VSF 2	28	2,20	7,22/4,15	-	RM	-	41,7	48227600	**3.207,87**
VSF 2	30	2,20	7,22/4,15	-	RM	-	42,5	48227601	**3.359,20**
VSF 4	02	0,37	1,64/0,94	-	RM	-	18,8	48894644	**1.130,78**
VSF 4	03	0,55	2,31/1,33	-	RM	-	20,1	48894645	**1.233,57**
VSF 4	04	0,55	2,31/1,33	-	RM	-	20,4	48894646	**1.326,03**
VSF 4	05	0,75	2,92/1,68	-	RM	-	24,1	48227632	**1.444,52**
VSF 4	06	1,10	4,17/2,40	-	RM	-	27,1	48227633	**1.551,41**
VSF 4	07	1,10	4,17/2,40	-	RM	-	27,5	48227634	**1.644,95**
VSF 4	08	1,50	5,08/2,92	-	RM	-	31,2	48227635	**1.827,80**
VSF 4	09	1,50	5,08/2,92	-	RM	-	31,7	48227636	**1.920,26**
VSF 4	10	2,20	7,22/4,15	-	RM	-	32,1	48227637	**2.026,91**
VSF 4	11	2,20	7,22/4,15	-	RM	-	34,8	48227638	**2.119,38**
VSF 4	12	2,20	7,22/4,15	-	RM	-	35,3	48227639	**2.211,83**
VSF 4	14	2,20	7,22/4,15	-	RM	-	36,1	48227640	**2.396,07**
VSF 4	16	3,00	-	5,59/3,24	RM	-	44,4	48227641	**2.710,85**
VSF 4	18	3,00	-	5,59/3,24	RM	-	45,2	48227642	**2.895,78**
VSF 4	20	3,00	-	5,59/3,24	RM	-	46,1	48227643	**3.080,71**
VSF 4	22	4,00	-	7,45/4,32	RM	-	51,9	48227644	**3.359,36**
VSF 4	24	4,00	-	7,45/4,32	RM	-	52,8	48227645	**3.544,28**
VSF 4	26	4,00	-	7,45/4,32	RM	-	53,6	48227646	**3.729,20**
VSF 6	02	0,37	1,64/0,94	-	RM	-	19,6	48894832	**1.175,97**
VSF 6	03	0,75	2,92/1,68	-	RM	-	24,1	48227681	**1.322,65**
VSF 6	04	1,10	4,17/2,40	-	RM	-	27,2	48227682	**1.447,42**
VSF 6	05	1,10	4,17/2,40	-	RM	-	27,7	48227683	**1.556,69**
VSF 6	06	1,50	5,08/2,92	-	RM	-	31,4	48227684	**1.755,40**
VSF 6	07	1,50	5,08/2,92	-	RM	-	31,9	48227685	**1.865,64**
VSF 6	08	2,20	7,22/4,15	-	RM	-	34,7	48227686	**1.989,08**
VSF 6	09	2,20	7,22/4,15	-	RM	-	35,2	48227687	**2.098,37**
VSF 6	10	2,20	7,22/4,15	-	RM	-	35,7	48227688	**2.207,64**
VSF 6	11	3,00	-	5,59/3,24	RM	-	43,6	48227689	**2.446,10**
VSF 6	12	3,00	-	5,59/3,24	RM	-	44,1	48227690	**2.555,36**
VSF 6	14	3,00	-	5,59/3,24	RM	-	45,1	48227691	**2.773,90**
VSF 6	16	4,00	-	7,45/4,32	RM	-	51	48227692	**3.086,18**
VSF 6	18	4,00	-	7,45/4,32	RM	-	52	48227693	**3.304,73**

25) ≥ 0,75 kW = IE3

Precio recomendado, no vinculante, válido desde 01.01.2017
Precio base España

Para corroborar la validez de este documento consulte la siguiente página web	
Código Seguro de Validación	61e705588eec45f88ea7f2f5f0494641001
Url de validación	https://eamic.elda.es/absis/idi/arx/idiarxabsaweb/asp/verificadorfirma.asp
Metadatos	Origen: Origen administración Estado de elaboración: Copia auténtica de documento original

Movitec B Brida redonda n = 2900 rpm	Número de etapas	P_N IE3[25)] [kW]	I_N 3~230/400 V [A]	I_N 3~400/690 V [A]	MPG	L	[kg]	Easy-Access 14 Mat. N.°	 EUR
VSF 6	20	5,50	-	10,00/5,80	RM	-	78,8	48227694	**3.874,25**
VSF 6	22	5,50	-	10,00/5,80	RM	-	79,7	48227695	**4.092,80**
VSF 6	24	5,50	-	10,00/5,80	RM	-	80,7	48227696	**4.311,29**
VSF 6	26	5,50	-	10,00/5,80	RM	-	81,7	48227697	**4.529,30**
VSF 10	01	0,75	2,92/1,68	-	RN	-	29,9	48227748	**1.768,38**
VSF 10	02	0,75	2,92/1,68	-	RN	-	30,1	48227749	**1.891,65**
VSF 10	03	1,10	4,17/2,40	-	RN	-	33,6	48227750	**2.028,38**
VSF 10	04	1,50	5,08/2,92	-	RN	-	40,2	48227751	**2.229,54**
VSF 10	05	2,20	7,22/4,15	-	RN	-	41,1	48227752	**2.365,12**
VSF 10	06	2,20	7,22/4,15	-	RN	-	42	48227753	**2.488,40**
VSF 10	07	3,00	-	5,59/3,24	RN	-	50,4	48227754	**2.722,68**
VSF 10	08	3,00	-	5,59/3,24	RN	-	51,3	48227755	**2.845,96**
VSF 10	09	4,00	-	7,45/4,32	RN	-	57,8	48227756	**3.050,47**
VSF 10	10	4,00	-	7,45/4,32	RN	-	58,8	48227757	**3.173,74**
VSF 10	11	4,00	-	7,45/4,32	RN	-	59,7	48227758	**3.297,04**
VSF 10	13	5,50	-	10,00/5,80	RN	-	86	48227759	**3.851,25**
VSF 10	15	5,50	-	10,00/5,80	RN	-	87,9	48227760	**4.097,91**
VSF 10	17	7,50	-	13,40/7,74	RN	-	95,3	48227761	**4.379,20**
VSF 10	19	7,50	-	13,40/7,74	RN	-	97,3	48227762	**4.625,76**
VSF 10	21	7,50	-	13,40/7,74	RN	-	99,2	48227763	**4.872,33**
VSF 15	01	1,10	4,17/2,40	-	RN	-	33,9	48227786	**1.835,07**
VSF 15	02	2,20	7,22/4,15	-	RN	-	39,9	48227363	**2.146,61**
VSF 15	03	3,00	-	5,59/3,24	RN	-	48,3	48227364	**2.478,94**
VSF 15	04	4,00	-	7,45/4,32	RN	-	54,3	48227365	**2.781,53**
VSF 15	05	5,50	-	10,00/5,80	RN	-	79,6	48227367	**3.310,55**
VSF 15	06	5,50	-	10,00/5,80	RN	-	80,6	48227368	**3.531,91**
VSF 15	07	7,50	-	13,40/7,74	RN	-	87,1	48227372	**3.788,00**
VSF 15	08	7,50	-	13,40/7,74	RN	-	88,1	48227373	**4.009,35**
VSF 15	09	11,00	-	19,30/11,20	RN	-	174,8	48227787	**4.501,35**
VSF 15	10	11,00	-	19,30/11,20	RN	-	175,8	48227788	**4.722,72**
VSF 15	11	11,00	-	19,30/11,20	RN	-	176,9	48227789	**4.944,06**
VSF 15	13	15,00	-	26,20/15,20	RN	-	185,9	48227790	**5.598,28**
VSF 15	15	15,00	-	26,20/15,20	RN	-	189,4	48227791	**6.040,98**
VSF 15	17	15,00	-	26,20/15,20	RN	-	190	48227792	**6.483,69**
VSF 25	01	2,20	7,22/4,15	-	RN	-	49,5	48227811	**2.727,30**
VSF 25	02	4,00	-	7,45/4,32	RN	-	64,6	48227366	**3.332,98**
VSF 25	03	5,50	-	10,00/5,80	RN	-	92,6	48227369	**4.153,31**
VSF 25	04	7,50	-	13,40/7,74	RN	-	100,8	48227374	**5.077,47**
VSF 25	05	11,00	-	19,30/11,20	RN	-	189,2	48227377	**6.050,61**
VSF 25	06	11,00	-	19,30/11,20	RN	-	191,9	48227378	**6.753,89**
VSF 25	07	15,00	-	26,20/15,20	RN	-	201,6	48227383	**7.668,68**
VSF 25	08	15,00	-	26,20/15,20	RN	-	204,5	48227812	**8.289,21**
VSF 25	09	15,00	-	26,20/15,20	RN	-	207,1	48227813	**9.075,22**
VSF 25	10	18,50	-	31,80/18,40	RN	-	235,8	48227814	**10.187,62**
VSF 25	11	18,50	-	31,80/18,40	RN	-	240,5	48227815	**10.890,90**
VSF 25	12	22,00	-	37,60/21,80	RN	-	273	48227816	**11.730,44**
VSF 40	01-1	3,00	-	5,59/3,24	RN	-	72,1	48227830	**3.440,04**
VSF 40	01	4,00	-	7,45/4,32	RN	-	77,1	48227831	**3.635,64**
VSF 40	02-2	5,50	-	10,00/5,80	RN	-	100,9	48227370	**4.030,40**
VSF 40	02	7,50	-	13,40/7,74	RN	-	113	48227375	**4.731,43**
VSF 40	03-2	11,00	-	19,30/11,20	RN	-	202	48227380	**5.482,26**
VSF 40	03	11,00	-	19,30/11,20	RN	-	202,1	48227379	**6.317,60**
VSF 40	04-2	15,00	-	26,20/15,20	RN	-	212,4	48227385	**7.130,36**
VSF 40	04	15,00	-	26,20/15,20	RN	-	212,4	48227384	**8.184,48**
VSF 40	05-2	18,50	-	31,80/18,40	RN	-	241,9	48227391	**8.970,12**
VSF 40	05	18,50	-	31,80/18,40	RN	-	241,9	48227390	**9.831,31**
VSF 40	06-2	18,50	-	31,80/18,40	RN	-	245,2	48227392	**10.708,43**
VSF 40	06	22,00	-	37,60/21,80	RN	-	281	48227395	**10.895,19**

Para corroborar la validez de este documento consulte la siguiente página web	
Código Seguro de Validación	61e705588eec45f88ea7f2f5f0494641001
Url de validación	https://eamic.elda.es/absis/idi/arx/idiarxabsaweb/asp/verificadorfirma.asp
Metadatos	Origen: Origen administración Estado de elaboración: Copia auténtica de documento original

Movitec B Brida redonda n = 2900 rpm	Número de etapas	P_N IE3[25)] [kW]	I_N 3~230/400 V [A]	I_N 3~400/690 V [A]	MPG	L	[kg]	Easy-Access 14 Mat. N.°	 EUR
VSF 40	07-2	22,00	-	37,60/21,80	RN	-	285	48227849	**12.441,57**
VSF 40	07	30,00	-	51,60/29,90	RN	-	345,6	48227850	**12.929,44**
VSF 40	08-2	30,00	-	51,60/29,90	RN	-	349,7	48227851	**13.550,97**
VSF 40	08	30,00	-	51,60/29,90	RN	-	349,7	48227852	**13.739,92**
VSF 40	09-2	30,00	-	51,60/29,90	RN	-	353,6	48227853	**14.107,87**
VSF 40	09	37,00	-	63,30/36,70	RN	-	373,7	48227854	**14.626,01**
VSF 40	10-2	37,00	-	63,30/36,70	RN	-	377,6	48227855	**15.202,79**
VSF 40	10	37,00	-	63,30/36,70	RN	-	377,6	48227856	**15.461,35**
VSF 60	01-1	4,00	-	7,45/4,32	RN	-	81,1	48227869	**4.028,44**
VSF 60	01	5,50	-	10,00/5,80	RN	-	101,6	48227371	**4.433,16**
VSF 60	02-2	7,50	-	13,40/7,74	RN	-	117	48227376	**5.343,01**
VSF 60	02	11,00	-	19,30/11,20	RN	-	202,7	48227381	**6.536,37**
VSF 60	03-2	15,00	-	26,20/15,20	RN	-	213	48227387	**7.483,39**
VSF 60	03	18,50	-	31,80/18,40	RN	-	239,1	48227386	**8.553,43**
VSF 60	04-2	18,50	-	31,80/18,40	RN	-	242,4	48227393	**9.368,88**
VSF 60	04	22,00	-	37,60/21,80	RN	-	274	48227396	**10.392,99**
VSF 60	05-2	22,00	-	37,60/21,80	RN	-	277,6	48227397	**11.188,55**
VSF 60	05	30,00	-	51,60/29,90	RN	-	338,2	48227870	**11.845,49**
VSF 60	06-2	30,00	-	51,60/29,90	RN	-	353,7	48227883	**13.555,95**
VSF 60	06	30,00	-	51,60/29,90	RN	-	353,7	48227884	**13.615,62**
VSF 60	07-2	37,00	-	63,30/36,70	RN	-	377,6	48227885	**14.969,10**
VSF 60	07	37,00	-	63,30/36,70	RN	-	377,6	48227886	**15.088,43**
VSF 60	08-2	37,00	-	63,30/36,70	RN	-	381,7	48227887	**16.351,38**
VSF 60	08	45,00	-	76,80/44,50	RN	-	440,8	48227888	**17.081,40**
VSF 90	01-1	5,50	-	10,00/5,80	RO	-	126	48227911	**6.839,08**
VSF 90	01	7,50	-	13,40/7,74	RO	-	131,6	48227912	**8.462,46**
VSF 90	02-2	11,00	-	19,30/11,20	RO	-	227	48227382	**10.221,56**
VSF 90	02-1	15,00	-	26,20/15,20	RO	-	234,1	48227389	**11.630,28**
VSF 90	02	15,00	-	26,20/15,20	RO	-	234,2	48227388	**12.965,51**
VSF 90	03-2	18,50	-	31,80/18,40	RO	-	269,8	48227394	**14.172,87**
VSF 90	03-1	22,00	-	37,60/21,80	RO	-	301,6	48227399	**15.192,74**
VSF 90	03	22,00	-	37,60/21,80	RO	-	301,7	48227398	**16.022,52**
VSF 90	04-2	30,00	-	51,60/29,90	RO	-	371,9	48227402	**16.753,14**
VSF 90	04-1	30,00	-	51,60/29,90	RO	-	372	48227401	**17.341,53**
VSF 90	04	30,00	-	51,60/29,90	RO	-	375,5	48227400	**17.886,94**
VSF 90	05-2	37,00	-	63,30/36,70	RO	-	399,9	48227405	**18.427,83**
VSF 90	05-1	37,00	-	63,30/36,70	RO	-	400	48227404	**19.031,30**
VSF 90	05	37,00	-	63,30/36,70	RO	-	400,1	48227403	**19.770,60**
VSF 90	06-2	45,00	-	76,80/44,50	RO	-	480	48227913	**21.524,86**
VSF 90	06-1	45,00	-	76,80/44,50	RO	-	480,1	48227914	**22.890,24**
VSF 90	06	45,00	-	76,80/44,50	RO	-	480,2	48227915	**24.678,12**
VSF 125	01	15,00	-	26,20/15,20	RT	-	315	48240192	**8.438,65**
VSF 125	02-2	18,50	-	31,80/18,40	RT	-	352,9	48240193	**10.373,98**
VSF 125	02-1	22,00	-	37,60/21,80	RT	-	384,8	48240194	**11.151,17**
VSF 125	02	30,00	-	51,60/29,90	RT	-	445,3	48240195	**11.751,23**
VSF 125	03-2	37,00	-	63,30/36,70	RT	-	461,9	48240196	**12.378,91**
VSF 125	03-1	37,00	-	63,30/36,70	RT	-	481,9	48240197	**13.103,73**
VSF 125	03	37,00	-	63,30/36,70	RT	-	481,9	48240198	**13.678,37**
VSF 125	04-2	45,00	-	76,80/44,50	RT	-	552,9	48240199	**14.889,02**

Precio recomendado, no vinculante, válido desde 01.01.2017
Precio base España

Para corroborar la validez de este documento consulte la siguiente página web	
Código Seguro de Validación	61e705588eec45f88ea7f2f5f0494641001
Url de validación	https://eamic.elda.es/absis/idi/arx/idiarxabsaweb/asp/verificadorfirma.asp
Metadatos	Origen: Origen administración Estado de elaboración: Copia auténtica de documento original

Movitec B VCF Easy-Access 23, n = 2900 rpm

23 = código de cierre mecánico Q1BEGG

50 Hz

Movitec B Brida redonda n = 2900 rpm	Número de etapas	P_N IE3[26)] [kW]	I_N 3~230/400 V [A]	I_N 3~400/690 V [A]	MPG	L	[kg]	Easy-Access 23 Mat. N.°	 EUR
VCF 2	02	0,37	1,64/0,94	-	RM	-	22	48894266	**731,79**
VCF 2	03	0,37	1,64/0,94	-	RM	-	22,4	48894267	**789,98**
VCF 2	04	0,37	1,64/0,94	-	RM	-	22,8	48894268	**848,17**
VCF 2	05	0,37	1,64/0,94	-	RM	-	23,2	48894269	**906,37**
VCF 2	06	0,55	2,31/1,33	-	RM	-	24,4	48894270	**974,55**
VCF 2	07	0,55	2,31/1,33	-	RM	-	24,8	48894271	**1.033,08**
VCF 2	08	0,55	2,31/1,33	-	RM	-	25,2	48894272	**1.091,26**
VCF 2	09	0,75	2,92/1,68	-	RM	-	28,8	48227576	**1.175,49**
VCF 2	10	0,75	2,92/1,68	-	RM	-	29,3	48227577	**1.233,69**
VCF 2	11	1,10	4,17/2,40	-	RM	-	32,3	48227578	**1.307,39**
VCF 2	12	1,10	4,17/2,40	-	RM	-	32,7	48227579	**1.365,58**
VCF 2	14	1,10	4,17/2,40	-	RM	-	33,5	48227580	**1.481,97**
VCF 2	16	1,50	5,08/2,92	-	RM	-	37,6	48227581	**1.688,74**
VCF 2	18	1,50	5,08/2,92	-	RM	-	38,5	48227582	**1.805,11**
VCF 2	20	1,50	5,08/2,92	-	RM	-	39,3	48227583	**1.921,50**
VCF 2	22	2,20	7,22/4,15	-	RM	-	42,4	48227584	**2.052,06**
VCF 2	24	2,20	7,22/4,15	-	RM	-	43,2	48227585	**2.168,44**
VCF 2	26	2,20	7,22/4,15	-	RM	-	44,1	48227586	**2.284,85**
VCF 2	28	2,20	7,22/4,15	-	RM	-	44,9	48227587	**2.401,23**
VCF 2	30	2,20	7,22/4,15	-	RM	-	45,7	48227588	**2.517,60**
VCF 4	02	0,37	1,64/0,94	-	RM	-	22	48894460	**757,65**
VCF 4	03	0,55	2,31/1,33	-	RM	-	23,2	48894461	**839,11**
VCF 4	04	0,55	2,31/1,33	-	RM	-	23,6	48894462	**910,23**
VCF 4	05	0,75	2,92/1,68	-	RM	-	27,3	48227617	**1.007,37**
VCF 4	06	1,10	4,17/2,40	-	RM	-	30,3	48227618	**1.094,01**
VCF 4	07	1,10	4,17/2,40	-	RM	-	30,7	48227619	**1.165,14**
VCF 4	08	1,50	5,08/2,92	-	RM	-	34,4	48227620	**1.326,65**
VCF 4	09	1,50	5,08/2,92	-	RM	-	34,8	48227621	**1.397,78**
VCF 4	10	2,20	7,22/4,15	-	RM	-	35,3	48227622	**1.483,07**
VCF 4	11	2,20	7,22/4,15	-	RM	-	38	48227623	**1.554,21**
VCF 4	12	2,20	7,22/4,15	-	RM	-	38,4	48227624	**1.625,34**
VCF 4	14	2,20	7,22/4,15	-	RM	-	39,3	48227625	**1.767,58**
VCF 4	16	3,00	-	5,59/3,24	RM	-	47,5	48227626	**2.039,03**
VCF 4	18	3,00	-	5,59/3,24	RM	-	48,4	48227627	**2.181,25**
VCF 4	20	3,00	-	5,59/3,24	RM	-	49,3	48227628	**2.323,50**
VCF 4	22	4,00	-	7,45/4,32	RM	-	55,1	48227629	**2.559,49**
VCF 4	24	4,00	-	7,45/4,32	RM	-	55,9	48227630	**2.701,74**
VCF 4	26	4,00	-	7,45/4,32	RM	-	56,8	48227631	**2.843,99**
VCF 6	02	0,37	1,64/0,94	-	RM	-	23,4	48894657	**782,93**
VCF 6	03	0,75	2,92/1,68	-	RM	-	27,8	48227664	**903,93**
VCF 6	04	1,10	4,17/2,40	-	RM	-	30,9	48227665	**1.003,46**
VCF 6	05	1,10	4,17/2,40	-	RM	-	31,4	48227666	**1.087,56**
VCF 6	06	1,50	5,08/2,92	-	RM	-	35,2	48227667	**1.262,00**
VCF 6	07	1,50	5,08/2,92	-	RM	-	35,7	48227668	**1.346,04**
VCF 6	08	2,20	7,22/4,15	-	RM	-	38,5	48227669	**1.444,23**
VCF 6	09	2,20	7,22/4,15	-	RM	-	38,9	48227670	**1.528,35**
VCF 6	10	2,20	7,22/4,15	-	RM	-	39,4	48227671	**1.612,40**
VCF 6	11	3,00	-	5,59/3,24	RM	-	47,3	48227672	**1.825,64**
VCF 6	12	3,00	-	5,59/3,24	RM	-	47,8	48227673	**1.909,70**
VCF 6	14	3,00	-	5,59/3,24	RM	-	48,8	48227674	**2.077,12**
VCF 6	16	4,00	-	7,45/4,32	RM	-	54,7	48227675	**2.339,54**
VCF 6	18	4,00	-	7,45/4,32	RM	-	55,7	48227676	**2.507,78**

26) ≥ 0,75 kW = IE3

Para corroborar la validez de este documento consulte la siguiente página web	
Código Seguro de Validación	61e705588eec45f88ea7f2f5f0494641001
Url de validación	https://eamic.elda.es/absis/idi/arx/idiarxabsaweb/asp/verificadorfirma.asp
Metadatos	Origen: Origen administración Estado de elaboración: Copia auténtica de documento original

Movitec B Brida redonda n = 2900 rpm	Número de etapas	P_N IE3[26)] [kW]	I_N 3~230/400 V [A]	I_N 3~400/690 V [A]	MPG	L	[kg]	Easy-Access 23 Mat. N.°	 EUR
VCF 6	20	5,50	-	10,00/5,80	RM	-	82,5	48227677	**3.026,86**
VCF 6	22	5,50	-	10,00/5,80	RM	-	84	48227678	**3.194,98**
VCF 6	24	5,50	-	10,00/5,80	RM	-	84,4	48227679	**3.363,08**
VCF 6	26	5,50	-	10,00/5,80	RM	-	85,4	48227680	**3.531,20**
VCF 10	01	0,75	2,92/1,68	-	RN	-	33,6	48227731	**1.151,80**
VCF 10	02	0,75	2,92/1,68	-	RN	-	33,9	48227732	**1.269,48**
VCF 10	03	1,10	4,17/2,40	-	RN	-	37,4	48227733	**1.400,62**
VCF 10	04	1,50	5,08/2,92	-	RN	-	41,7	48227734	**1.596,16**
VCF 10	05	2,20	7,22/4,15	-	RN	-	44,9	48227735	**1.726,15**
VCF 10	06	2,20	7,22/4,15	-	RN	-	45,8	48227736	**1.843,83**
VCF 10	07	3,00	-	5,59/3,24	RN	-	54,2	48227737	**2.072,49**
VCF 10	08	3,00	-	5,59/3,24	RN	-	55,1	48227738	**2.190,17**
VCF 10	09	4,00	-	7,45/4,32	RN	-	61,6	48227739	**2.389,11**
VCF 10	10	4,00	-	7,45/4,32	RN	-	62,7	48227740	**2.506,78**
VCF 10	11	4,00	-	7,45/4,32	RN	-	63,6	48227741	**2.624,46**
VCF 10	13	5,50	-	10,00/5,80	RN	-	89,9	48227742	**3.167,47**
VCF 10	15	5,50	-	10,00/5,80	RN	-	91,8	48227743	**3.402,83**
VCF 10	17	7,50	-	13,40/7,74	RN	-	99,3	48227744	**3.672,94**
VCF 10	19	7,50	-	13,40/7,74	RN	-	101,3	48227745	**3.908,30**
VCF 10	21	7,50	-	13,40/7,74	RN	-	104,3	48227746	**4.143,65**
VCF 15	01	1,10	4,17/2,40	-	RN	-	38,5	48227771	**1.296,92**
VCF 15	02	2,20	7,22/4,15	-	RN	-	44,5	48227772	**1.566,43**
VCF 15	03	3,00	-	5,59/3,24	RN	-	53	48227773	**1.856,75**
VCF 15	04	4,00	-	7,45/4,32	RN	-	58,9	48227774	**2.117,33**
VCF 15	05	5,50	-	10,00/5,80	RN	-	84,3	48227775	**2.604,27**
VCF 15	06	5,50	-	10,00/5,80	RN	-	85,3	48227776	**2.783,61**
VCF 15	07	7,50	-	13,40/7,74	RN	-	91,8	48227777	**2.997,65**
VCF 15	08	7,50	-	13,40/7,74	RN	-	92,7	48227778	**3.176,98**
VCF 15	09	11,00	-	19,30/11,20	RN	-	179,5	48227779	**3.626,98**
VCF 15	10	11,00	-	19,30/11,20	RN	-	180,5	48227780	**3.806,29**
VCF 15	11	11,00	-	19,30/11,20	RN	-	181,5	48227781	**3.985,62**
VCF 15	13	15,00	-	26,20/15,20	RN	-	190,5	48227782	**4.555,75**
VCF 15	15	15,00	-	26,20/15,20	RN	-	192,6	48227783	**4.914,41**
VCF 15	17	15,00	-	26,20/15,20	RN	-	194,6	48227784	**5.273,07**
VCF 25	01	2,20	7,22/4,15	-	RN	-	54,5	48227799	**1.820,30**
VCF 25	02	4,00	-	7,45/4,32	RN	-	69,6	48227800	**2.415,44**
VCF 25	03	5,50	-	10,00/5,80	RN	-	97,6	48227801	**3.215,09**
VCF 25	04	7,50	-	13,40/7,74	RN	-	105,8	48227802	**3.870,36**
VCF 25	05	11,00	-	19,30/11,20	RN	-	194,2	48227803	**4.698,71**
VCF 25	06	11,00	-	19,30/11,20	RN	-	196,9	48227804	**5.257,19**
VCF 25	07	15,00	-	26,20/15,20	RN	-	206,6	48227805	**6.027,17**
VCF 25	08	15,00	-	26,20/15,20	RN	-	209,5	48227806	**6.502,92**
VCF 25	09	15,00	-	26,20/15,20	RN	-	212,1	48227807	**7.144,15**
VCF 25	10	18,50	-	31,80/18,40	RN	-	240,8	48227808	**8.111,75**
VCF 25	11	18,50	-	31,80/18,40	RN	-	245,5	48227809	**8.670,24**
VCF 25	12	22,00	-	37,60/21,80	RN	-	278	48227810	**9.364,98**
VCF 40	01-1	3,00	-	5,59/3,24	RN	-	75,2	48227819	**1.890,87**
VCF 40	01	4,00	-	7,45/4,32	RN	-	80,2	48227820	**2.205,81**
VCF 40	02-2	5,50	-	10,00/5,80	RN	-	110,5	48227821	**2.759,69**
VCF 40	02	7,50	-	13,40/7,74	RN	-	116,1	48227822	**3.540,25**
VCF 40	03-2	11,00	-	19,30/11,20	RN	-	205,1	48227823	**4.281,15**
VCF 40	03	11,00	-	19,30/11,20	RN	-	205,2	48227824	**5.036,93**
VCF 40	04-2	15,00	-	26,20/15,20	RN	-	215,5	48227825	**5.734,33**
VCF 40	04	15,00	-	26,20/15,20	RN	-	215,5	48227826	**6.583,60**
VCF 40	05-2	18,50	-	31,80/18,40	RN	-	245	48227827	**7.198,19**
VCF 40	05	18,50	-	31,80/18,40	RN	-	245	48227828	**7.844,58**
VCF 40	06-2	18,50	-	31,80/18,40	RN	-	248,3	48227829	**8.504,89**
VCF 40	06	22,00	-	37,60/21,80	RN	-	284,1	48227840	**9.336,08**

Precio recomendado, no vinculante, válido desde 01.01.2017
Precio base España

Para corroborar la validez de este documento consulte la siguiente página web	
Código Seguro de Validación	61e705588eec45f88ea7f2f5f0494641001
Url de validación	https://eamic.elda.es/absis/idi/arx/idiarxabsaweb/asp/verificadorfirma.asp
Metadatos	Origen: Origen administración Estado de elaboración: Copia auténtica de documento original

Movitec B Brida redonda n = 2900 rpm	Número de etapas	P_N IE3[26)] [kW]	I_N 3~230/400 V [A]	I_N 3~400/690 V [A]	MPG	L	[kg]	Easy-Access 23 Mat. N.°	 EUR
VCF 40	07-2	22,00	-	37,60/21,80	RN	-	288,1	48227841	**9.788,55**
VCF 40	07	30,00	-	51,60/29,90	RN	-	348,7	48227842	**10.127,26**
VCF 40	08-2	30,00	-	51,60/29,90	RN	-	352,8	48227843	**10.599,63**
VCF 40	08	30,00	-	51,60/29,90	RN	-	352,8	48227844	**10.838,29**
VCF 40	09-2	30,00	-	51,60/29,90	RN	-	356,7	48227845	**11.156,53**
VCF 40	09	37,00	-	63,30/36,70	RN	-	376,8	48227846	**11.485,72**
VCF 40	10-2	37,00	-	63,30/36,70	RN	-	380,7	48227847	**11.984,93**
VCF 40	10	37,00	-	63,30/36,70	RN	-	380,7	48227848	**12.221,62**
VCF 60	01-1	4,00	-	7,45/4,32	RN	-	86,5	48227859	**2.170,99**
VCF 60	01	5,50	-	10,00/5,80	RN	-	113,6	48227860	**2.923,76**
VCF 60	02-2	7,50	-	13,40/7,74	RN	-	120,1	48227861	**3.982,78**
VCF 60	02	11,00	-	19,30/11,20	RN	-	205,8	48227862	**5.156,26**
VCF 60	03-2	15,00	-	26,20/15,20	RN	-	216,1	48227863	**5.969,02**
VCF 60	03	18,50	-	31,80/18,40	RN	-	242,2	48227864	**6.780,51**
VCF 60	04-2	18,50	-	31,80/18,40	RN	-	245,5	48227865	**7.352,32**
VCF 60	04	22,00	-	37,60/21,80	RN	-	277,1	48227866	**8.038,30**
VCF 60	05-2	22,00	-	37,60/21,80	RN	-	280,7	48227867	**8.540,50**
VCF 60	05	30,00	-	51,60/29,90	RN	-	341,3	48227868	**8.968,72**
VCF 60	06-2	30,00	-	51,60/29,90	RN	-	350,3	48227877	**10.246,59**
VCF 60	06	30,00	-	51,60/29,90	RN	-	350,3	48227878	**10.276,42**
VCF 60	07-2	37,00	-	63,30/36,70	RN	-	374,3	48227879	**11.411,12**
VCF 60	07	37,00	-	63,30/36,70	RN	-	374,3	48227880	**11.510,56**
VCF 60	08-2	37,00	-	63,30/36,70	RN	-	378,4	48227881	**12.872,96**
VCF 60	08	45,00	-	76,80/44,50	RN	-	437,5	48227882	**13.354,37**
VCF 90	01-1	5,50	-	10,00/5,80	RO	-	125,9	48227894	**4.448,85**
VCF 90	01	7,50	-	13,40/7,74	RO	-	131,4	48227895	**5.821,46**
VCF 90	02-2	11,00	-	19,30/11,20	RO	-	226,9	48227896	**7.287,85**
VCF 90	02-1	15,00	-	26,20/15,20	RO	-	234	48227897	**8.459,08**
VCF 90	02	15,00	-	26,20/15,20	RO	-	234,1	48227898	**9.383,06**
VCF 90	03-2	18,50	-	31,80/18,40	RO	-	269,7	48227899	**10.416,92**
VCF 90	03-1	22,00	-	37,60/21,80	RO	-	301,5	48227900	**11.217,99**
VCF 90	03	22,00	-	37,60/21,80	RO	-	301,6	48227901	**11.934,65**
VCF 90	04-2	30,00	-	51,60/29,90	RO	-	371,8	48227902	**12.552,11**
VCF 90	04-1	30,00	-	51,60/29,90	RO	-	371,8	48227903	**13.080,17**
VCF 90	04	30,00	-	51,60/29,90	RO	-	371,9	48227904	**13.570,51**
VCF 90	05-2	37,00	-	63,30/36,70	RO	-	399,8	48227905	**14.090,99**
VCF 90	05-1	37,00	-	63,30/36,70	RO	-	399,9	48227906	**14.656,76**
VCF 90	05	37,00	-	63,30/36,70	RO	-	399,9	48227907	**15.298,00**
VCF 90	06-2	45,00	-	76,80/44,50	RO	-	475,9	48227908	**16.416,21**
VCF 90	06-1	45,00	-	76,80/44,50	RO	-	476	48227909	**17.547,77**
VCF 90	06	45,00	-	76,80/44,50	RO	-	476,1	48227910	**19.056,48**
VCF 125	01	15,00	-	26,20/15,20	RT	-	295,4	48240170	**6.237,33**
VCF 125	02-2	18,50	-	31,80/18,40	RT	-	333,3	48240171	**7.637,80**
VCF 125	02-1	22,00	-	37,60/21,80	RT	-	365,1	48240172	**8.220,51**
VCF 125	02	30,00	-	51,60/29,90	RT	-	425,6	48240173	**8.687,96**
VCF 125	03-2	37,00	-	63,30/36,70	RT	-	442,3	48240174	**9.200,70**
VCF 125	03-1	37,00	-	63,30/36,70	RT	-	462,3	48240175	**9.881,33**
VCF 125	03	37,00	-	63,30/36,70	RT	-	462,3	48240176	**10.402,92**
VCF 125	04-2	45,00	-	76,80/44,50	RT	-	535,1	48240177	**11.516,33**

Para corroborar la validez de este documento consulte la siguiente página web	
Código Seguro de Validación	61e705588eec45f88ea7f2f5f0494641001
Url de validación	https://eamic.elda.es/absis/idi/arx/idiarxabsaweb/asp/verificadorfirma.asp
Metadatos	Origen: Origen administración Estado de elaboración: Copia auténtica de documento original

Movitec B V Easy-Access 13, n = 1450 rpm

13 = código de cierre mecánico Q1BEGG

50 Hz

Movitec B Brida redonda n = 1450 rpm	Número de etapas	P_N IE3[27)] [kW]	I_N 3~230/400 V [A]	MPG	L	[kg]	Easy-Access 13 Mat. N.°	 EUR
V 15	01	0,55	2,34/1,34	RN	-	32,2	48897090	**1.563,65**
V 15	02	0,55	2,34/1,34	RN	-	32,5	48897091	**1.776,59**
V 15	03	0,55	2,34/1,34	RN	-	33,5	48897092	**1.989,55**
V 15	04	0,55	2,34/1,34	RN	-	34,4	48897093	**2.202,48**
V 15	05	0,55	2,34/1,34	RN	-	35,4	48897094	**2.415,43**
V 15	06	0,75	3,13/1,80	RN	-	37,4	48227424	**2.650,22**
V 15	07	1,10	4,21/2,42	RN	-	40	48227425	**2.883,36**
V 15	08	1,10	4,21/2,42	RN	-	41	48227426	**3.096,31**
V 15	09	1,10	4,21/2,42	RN	-	42,6	48227427	**3.309,25**
V 15	10	1,50	5,59/3,21	RN	-	45,6	48227428	**3.610,19**
V 15	11	1,50	5,59/3,21	RN	-	46,6	48227429	**3.823,15**
V 15	13	1,50	5,59/3,21	RN	-	48,6	48227430	**4.249,04**
V 15	15	2,20	7,86/4,52	RN	-	58,2	48227431	**4.699,57**
V 15	17	2,20	7,86/4,52	RN	-	60,2	48227432	**5.125,45**

27) ≥ 0,75 kW = IE3

Precio recomendado, no vinculante, válido desde 01.01.2017
Precio base España

Para corroborar la validez de este documento consulte la siguiente página web	
Código Seguro de Validación	61e705588eec45f88ea7f2f5f0494641001
Url de validación	https://eamic.elda.es/absis/idi/arx/idiarxabsaweb/asp/verificadorfirma.asp
Metadatos	Origen: Origen administración Estado de elaboración: Copia auténtica de documento original

Movitec B VF Easy-Access 13, n = 1450 rpm

13 = código de cierre mecánico Q1BEGG

50 Hz

Movitec B Brida redonda n = 1450 rpm	Número de etapas	P_N IE3[28)] [kW]	I_N 3~230/400 V [A]	I_N 3~400/690 V [A]	MPG	L	[kg]	Easy-Access 13 Mat. N.°	 EUR
VF 15	01	0,55	2,34/1,34	-	RN	-	35,9	48897118	**1.720,57**
VF 15	02	0,55	2,34/1,34	-	RN	-	36,2	48897119	**1.933,51**
VF 15	03	0,55	2,34/1,34	-	RN	-	37,1	48897120	**2.146,47**
VF 15	04	0,55	2,34/1,34	-	RN	-	38,1	48897121	**2.359,40**
VF 15	05	0,55	2,34/1,34	-	RN	-	39,1	48897122	**2.572,35**
VF 15	06	0,75	3,13/1,80	-	RN	-	41,1	48227433	**2.807,14**
VF 15	07	1,10	4,21/2,42	-	RN	-	43,7	48227434	**3.040,28**
VF 15	08	1,10	4,21/2,42	-	RN	-	44,6	48227435	**3.253,23**
VF 15	09	1,10	4,21/2,42	-	RN	-	46,2	48227436	**3.466,17**
VF 15	10	1,50	5,59/3,21	-	RN	-	49,3	48227437	**3.767,11**
VF 15	11	1,50	5,59/3,21	-	RN	-	50,3	48227438	**3.980,07**
VF 15	13	1,50	5,59/3,21	-	RN	-	52,3	48227439	**4.405,96**
VF 15	15	2,20	7,86/4,52	-	RN	-	61,8	48227440	**4.856,49**
VF 15	17	2,20	7,86/4,52	-	RN	-	63,9	48227441	**5.282,37**
VF 25	01	1,10	4,21/2,42	-	RN	-	47,8	48227469	**1.692,04**
VF 25	02	1,10	4,21/2,42	-	RN	-	50,5	48227470	**1.950,61**
VF 25	03	1,10	4,21/2,42	-	RN	-	53,1	48227471	**2.209,16**
VF 25	04	1,10	4,21/2,42	-	RN	-	55,8	48227472	**2.467,72**
VF 25	05	1,10	4,21/2,42	-	RN	-	58,7	48227473	**2.726,28**
VF 25	06	1,50	5,59/3,21	-	RN	-	63,3	48227474	**3.068,75**
VF 25	07	1,50	5,59/3,21	-	RN	-	66	48227475	**3.327,32**
VF 25	08	2,20	7,86/4,52	-	RN	-	76,2	48227476	**3.610,11**
VF 25	09	2,20	7,86/4,52	-	RN	-	78,9	48227477	**3.868,68**
VF 25	10	2,20	7,86/4,52	-	RN	-	81,6	48227478	**4.127,24**
VF 25	11	2,20	7,86/4,52	-	RN	-	86,2	48227479	**4.385,79**
VF 25	12	3,00	-	6,10/3,53	RN	-	88	48227480	**4.685,56**
VF 40	04	2,20	7,86/4,52	-	RN	-	83	48227505	**3.655,85**
VF 40	05	3,00	-	6,10/3,53	RN	-	87,5	48227506	**4.144,32**
VF 40	06	3,00	-	6,10/3,53	RN	-	90,9	48227507	**4.591,83**
VF 40	07	4,00	-	8,05/4,66	RN	-	108,9	48227514	**5.257,71**
VF 40	08	4,00	-	8,05/4,66	RN	-	113	48227515	**5.705,22**
VF 40	09	4,00	-	8,05/4,66	RN	-	117	48227516	**6.152,72**
VF 40	10	5,50	-	19,00/10,90	RN	-	156,4	48227517	**6.862,24**
VF 60	03	2,20	7,86/4,52	-	RN	-	89,4	48227526	**3.710,53**
VF 60	04	3,00	-	6,10/3,53	RN	-	93,7	48227527	**4.248,74**
VF 60	05	4,00	-	8,05/4,66	RN	-	107,2	48227528	**4.914,63**
VF 60	06	4,00	-	8,05/4,66	RN	-	110,5	48227529	**5.411,85**
VF 60	07	5,50	-	19,00/10,90	RN	-	153,9	48227538	**6.718,04**
VF 60	08	5,50	-	19,00/10,90	RN	-	158,1	48227539	**7.264,99**
VF 60	09	7,50	-	25,40/14,60	RN	-	160,1	48227540	**7.857,46**
VF 60	10	7,50	-	14,60/8,47	RN	-	164	48227541	**8.402,05**

28) ≥ 0,75 kW = IE3

Para corroborar la validez de este documento consulte la siguiente página web	
Código Seguro de Validación	61e705588eec45f88ea7f2f5f0494641001
Url de validación	https://eamic.elda.es/absis/idi/arx/idiarxabsaweb/asp/verificadorfirma.asp
Metadatos	Origen: Origen administración Estado de elaboración: Copia auténtica de documento original

Movitec B VS Easy-Access 14, n = 1450 rpm

14 = código de cierre mecánico Q1BVGG

50 Hz

Movitec B Brida redonda n = 1450 rpm	Número de etapas	P_N IE3[29)] [kW]	I_N 3~230/400 V [A]	MPG	L	[kg]	Easy-Access 14 Mat. N.°	 EUR
VS 15	01	0,55	2,34/1,34	RN	-	32,2	48897132	**1.605,86**
VS 15	02	0,55	2,34/1,34	RN	-	32,5	48897133	**1.827,22**
VS 15	03	0,55	2,34/1,34	RN	-	33,4	48897134	**2.048,57**
VS 15	04	0,55	2,34/1,34	RN	-	34,4	48897135	**2.269,91**
VS 15	05	0,55	2,34/1,34	RN	-	35,4	48897136	**2.491,28**
VS 15	06	0,75	3,13/1,80	RN	-	37,3	48227451	**2.734,49**
VS 15	07	1,10	4,21/2,42	RN	-	39,9	48227452	**2.976,03**
VS 15	08	1,10	4,21/2,42	RN	-	40,9	48227453	**3.197,38**
VS 15	09	1,10	4,21/2,42	RN	-	42,5	48227454	**3.418,73**
VS 15	10	1,50	5,59/3,21	RN	-	45,5	48227455	**3.728,09**
VS 15	11	1,50	5,59/3,21	RN	-	46,5	48227456	**3.949,42**
VS 15	13	1,50	5,59/3,21	RN	-	48,6	48227457	**4.392,14**
VS 15	15	2,20	7,86/4,52	RN	-	58,1	48227458	**4.859,49**
VS 15	17	2,20	7,86/4,52	RN	-	60,1	48227459	**5.302,19**

29) ≥ 0,75 kW = IE3

Precio recomendado, no vinculante, válido desde 01.01.2017
Precio base España

Para corroborar la validez de este documento consulte la siguiente página web	
Código Seguro de Validación	61e705588eec45f88ea7f2f5f0494641001
Url de validación	https://eamic.elda.es/absis/idi/arx/idiarxabsaweb/asp/verificadorfirma.asp
Metadatos	Origen: Origen administración Estado de elaboración: Copia auténtica de documento original

Movitec B VSF Easy-Access 14, n = 1450 rpm

14 = código de cierre mecánico Q1BVGG

50 Hz

Movitec B Brida redonda n = 1450 rpm	Número de etapas	P_N IE3[30)] [kW]	I_N 3~230/400 V [A]	I_N 3~400/690 V [A]	MPG	L	[kg]	Easy-Access 14 Mat. N.°	 EUR
VSF 15	01	0,55	2,34/1,34	-	RN	-	34	48897146	**1.841,23**
VSF 15	02	0,55	2,34/1,34	-	RN	-	34,3	48897147	**2.062,59**
VSF 15	03	0,55	2,34/1,34	-	RN	-	35,2	48897148	**2.283,94**
VSF 15	04	0,55	2,34/1,34	-	RN	-	36,2	48897149	**2.505,28**
VSF 15	05	0,55	2,34/1,34	-	RN	-	37,2	48897150	**2.726,65**
VSF 15	06	0,75	3,13/1,80	-	RN	-	39,2	48227460	**2.969,86**
VSF 15	07	1,10	4,21/2,42	-	RN	-	41,8	48227461	**3.211,40**
VSF 15	08	1,10	4,21/2,42	-	RN	-	42,7	48227462	**3.432,75**
VSF 15	09	1,10	4,21/2,42	-	RN	-	44,3	48227463	**3.654,10**
VSF 15	10	1,50	5,59/3,21	-	RN	-	47,3	48227464	**3.963,46**
VSF 15	11	1,50	5,59/3,21	-	RN	-	48,4	48227465	**4.184,79**
VSF 15	13	1,50	5,59/3,21	-	RN	-	50,4	48227466	**4.627,52**
VSF 15	15	2,20	7,86/4,52	-	RN	-	59,9	48227467	**5.094,86**
VSF 15	17	2,20	7,86/4,52	-	RN	-	61,9	48227468	**5.537,56**
VSF 25	01	1,10	4,21/2,42	-	RN	-	49,2	48227493	**2.004,34**
VSF 25	02	1,10	4,21/2,42	-	RN	-	49,2	48227494	**2.428,38**
VSF 25	03	1,10	4,21/2,42	-	RN	-	51,8	48227495	**2.790,37**
VSF 25	04	1,10	4,21/2,42	-	RN	-	54,5	48227496	**3.152,35**
VSF 25	05	1,10	4,21/2,42	-	RN	-	57,4	48227497	**3.514,33**
VSF 25	06	1,50	5,59/3,21	-	RN	-	62	48227498	**3.960,22**
VSF 25	07	1,50	5,59/3,21	-	RN	-	64,7	48227499	**4.322,21**
VSF 25	08	2,20	7,86/4,52	-	RN	-	74,9	48227500	**4.708,44**
VSF 25	09	2,20	7,86/4,52	-	RN	-	77,6	48227501	**5.070,43**
VSF 25	10	2,20	7,86/4,52	-	RN	-	80,3	48227502	**5.432,40**
VSF 25	11	2,20	7,86/4,52	-	RN	-	84,9	48227503	**5.794,39**
VSF 25	12	3,00	-	6,10/3,53	RN	-	86,7	48227504	**6.197,58**
VSF 40	04	2,20	7,86/4,52	-	RN	-	81,2	48227511	**4.115,30**
VSF 40	05	3,00	-	6,10/3,53	RN	-	85,7	48227512	**4.578,90**
VSF 40	06	3,00	-	6,10/3,53	RN	-	89	48227513	**5.001,55**
VSF 40	07	4,00	-	8,05/4,66	RN	-	107,1	48227522	**5.692,31**
VSF 40	08	4,00	-	8,05/4,66	RN	-	111,1	48227523	**6.114,95**
VSF 40	09	4,00	-	8,05/4,66	RN	-	115,2	48227524	**6.537,60**
VSF 40	10	5,50	-	19,00/10,90	RN	-	154,6	48227525	**7.321,69**
VSF 60	03	2,20	7,86/4,52	-	RN	-	81,9	48227534	**4.508,11**
VSF 60	04	3,00	-	6,10/3,53	RN	-	86,2	48227535	**5.145,75**
VSF 60	05	4,00	-	8,05/4,66	RN	-	89,7	48227536	**5.911,08**
VSF 60	06	4,00	-	8,05/4,66	RN	-	103	48227537	**6.507,76**
VSF 60	07	5,50	-	10,90/6,34	RN	-	146,5	48227546	**7.563,46**
VSF 60	08	5,50	-	10,90/6,34	RN	-	150,6	48227547	**8.160,12**
VSF 60	09	7,50	-	14,60/8,47	RN	-	152,6	48227548	**8.801,84**
VSF 60	10	7,50	-	14,60/8,47	RN	-	156,5	48227549	**9.398,52**

30) ≥ 0,75 kW = IE3

Precio recomendado, no vinculante, válido desde 01.01.2017
Precio base España

Para corroborar la validez de este documento consulte la siguiente página web	
Código Seguro de Validación	**61e705588eec45f88ea7f2f5f0494641001**
Url de validación	*https://eamic.elda.es/absis/idi/arx/idiarxabsaweb/asp/verificadorfirma.asp*
Metadatos	**Origen: Origen administración Estado de elaboración: Copia auténtica de documento original**

Movitec B VCF Easy-Access 23, n = 1450 rpm

23 = código de cierre mecánico Q1BEGG

50 Hz

Movitec B Brida redonda n = 1450 rpm	Número de etapas	P_N IE3[31)] [kW]	I_N 3~230/400 V [A]	I_N 3~400/690 V [A]	MPG	L	[kg]	Easy-Access 23 Mat. N.°	 EUR
VCF 15	01	0,55	2,34/1,34	-	RN	-	38,6	48897076	**1.303,08**
VCF 15	02	0,55	2,34/1,34	-	RN	-	38,9	48897077	**1.482,40**
VCF 15	03	0,55	2,34/1,34	-	RN	-	40,5	48897078	**1.661,74**
VCF 15	04	0,55	2,34/1,34	-	RN	-	40,8	48897079	**1.841,08**
VCF 15	05	0,55	2,34/1,34	-	RN	-	41,8	48897080	**2.020,37**
VCF 15	06	0,75	3,13/1,80	-	RN	-	43,8	48227442	**2.221,56**
VCF 15	07	1,10	4,21/2,42	-	RN	-	46,4	48227443	**2.421,05**
VCF 15	08	1,10	4,21/2,42	-	RN	-	47,4	48227444	**2.600,38**
VCF 15	09	1,10	4,21/2,42	-	RN	-	49	48227445	**2.779,72**
VCF 15	10	1,50	5,59/3,21	-	RN	-	52	48227446	**3.047,03**
VCF 15	11	1,50	5,59/3,21	-	RN	-	53	48227447	**3.226,36**
VCF 15	13	1,50	5,59/3,21	-	RN	-	55	48227448	**3.584,99**
VCF 15	15	2,20	7,86/4,52	-	RN	-	64,6	48227449	**3.968,28**
VCF 15	17	2,20	7,86/4,52	-	RN	-	66,6	48227450	**4.326,95**
VCF 25	01	1,10	4,21/2,42	-	RN	-	51,5	48227481	**1.774,58**
VCF 25	02	1,10	4,21/2,42	-	RN	-	54,2	48227482	**1.593,60**
VCF 25	03	1,10	4,21/2,42	-	RN	-	56,8	48227483	**1.852,15**
VCF 25	04	1,10	4,21/2,42	-	RN	-	59,5	48227484	**2.110,71**
VCF 25	05	1,10	4,21/2,42	-	RN	-	62,4	48227485	**2.369,27**
VCF 25	06	1,50	5,59/3,21	-	RN	-	67	48227486	**2.711,74**
VCF 25	07	1,50	5,59/3,21	-	RN	-	69,7	48227487	**2.970,31**
VCF 25	08	2,20	7,86/4,52	-	RN	-	79,9	48227488	**3.253,11**
VCF 25	09	2,20	7,86/4,52	-	RN	-	82,6	48227489	**3.511,67**
VCF 25	10	2,20	7,86/4,52	-	RN	-	85,3	48227490	**3.770,23**
VCF 25	11	2,20	7,86/4,52	-	RN	-	89,9	48227491	**4.028,78**
VCF 25	12	3,00	-	6,10/3,53	RN	-	91,7	48227492	**4.328,56**
VCF 40	04	2,20	-	7,86/4,52	RN	-	84,3	48227508	**3.162,80**
VCF 40	05	3,00	6,10/3,53	-	RN	-	88,8	48227509	**3.626,42**
VCF 40	06	3,00	6,10/3,53	-	RN	-	92,1	48227510	**4.049,06**
VCF 40	07	4,00	8,05/4,66	-	RN	-	110,2	48227518	**4.739,80**
VCF 40	08	4,00	8,05/4,66	-	RN	-	114,2	48227519	**5.162,45**
VCF 40	09	4,00	8,05/4,66	-	RN	-	118,3	48227520	**5.585,09**
VCF 40	10	5,50	10,90/6,34	-	RN	-	157,7	48227521	**6.367,32**
VCF 60	03	2,20	7,86/4,52	-	RN	-	85	48227530	**3.346,77**
VCF 60	04	3,00	-	6,10/3,53	RN	-	89,3	48227531	**3.884,97**
VCF 60	05	3,00	-	6,10/3,53	RN	-	92,8	48227532	**4.382,20**
VCF 60	06	4,00	-	8,05/4,66	RN	-	106,1	48227533	**5.048,08**
VCF 60	07	5,50	-	19,00/10,90	RN	-	149,6	48227542	**6.006,22**
VCF 60	08	5,50	-	19,00/10,90	RN	-	153,7	48227543	**6.503,44**
VCF 60	09	7,50	-	25,40/14,60	RN	-	155,7	48227544	**7.046,18**
VCF 60	10	7,50	-	25,40/14,60	RN	-	159,6	48227545	**7.543,41**

31) ≥ 0,75 kW = IE3

Precio recomendado, no vinculante, válido desde 01.01.2017
Precio base España

Para corroborar la validez de este documento consulte la siguiente página web	
Código Seguro de Validación	61e705588eec45f88ea7f2f5f0494641001
Url de validación	https://eamic.elda.es/absis/idi/arx/idiarxabsaweb/asp/verificadorfirma.asp
Metadatos	Origen: Origen administración Estado de elaboración: Copia auténtica de documento original

Bombas de alta presión in-line con variador de velocidad instalado en el motor

Movitec PumpDrive 2 / Movitec PumpDrive 2 Eco



Diseño:
Bomba centrífuga vertical de alta presión, diseño monobloc y cuerpo segmentado, con bridas de aspiración e impulsión de idénticos diámetros nominales y disposición in-line. Disponible en versión ATEX.

Con KSB SuPremE, un motor de reluctancia síncrono, no magnético, de la clase de rendimiento IE4 según IEC/CD 60034-30 Ed. 2.0 (05-2011) para empleo en el regulador de velocidad, tipo KSB PumpDrive 2 o Eco, sin sensor de posición del rotor. Puntos de fijación según EN 50347, dimensiones según DIN V 42673 (07-2011).

Aplicaciones:
Riegos por aspersión, riegos, agua de lavado, tratamiento de aguas, sistemas contra incendios y de agua a presión, recirculación de agua caliente y de refrigeración, sistemas de alimentación de calderas, etc.

http://shop.ksb.com/catalog/k0/es/product/ES000865

El producto mostrado a modo de ejemplo incluye algunas opciones con coste adicional.

Certificaciones

Vista general

Sello	Válido para:	Comentarios
	Europa	Este producto está sujeto a la directiva 2009/125/CE relativa al diseño ecológico y cumple al menos los requisitos medioambientales establecidos en 2015 para el diseño respetuoso con el medio ambiente de bombas de agua con una potencia nominal máxima del eje de 150 kW, según el reglamento 547/2012 de la UE.

Información adicional

	PumpDrive 2 / PumpDrive 2 Eco (⇨ Página 222)

Concepto de eficiencia energética FluidFuture de KSB

www.ksb.com/fluidfuture_es

PumpMeter es un captador de presión inteligente

Los números de material siguientes **no** son compatibles con EDI

PumpMeter se configura en KSB EasySelect como serie constructiva.

PumpMeter	MPG	L	[kg]	Mat. N.°	EUR
	CG	-	0,9	48897599	**704,37**

Para corroborar la validez de este documento consulte la siguiente página web	
Código Seguro de Validación	61e705588eec45f88ea7f2f5f0494641001
Url de validación	https://eamic.elda.es/absis/idi/arx/idiarxabsaweb/asp/verificadorfirma.asp
Metadatos	Origen: Origen administración Estado de elaboración: Copia auténtica de documento original

Movitec B V Easy-Access 13, n = 2900 rpm con PumpDrive 2 Eco con motor KSB SuPremE

13 = código de cierre mecánico Q1BEGG

50 Hz

Movitec B PumpDrive 2	Número de etapas	P_N	I_N	MPG	L	[kg]	Easy-Access 13 PD2E[39]	
Brida redonda		IE4	3~400/690 V					
n = 2900 rpm		[kW]	[A]				Mat. N.°	EUR
V 2	02	0,55	1,76	DL	-	89,6	48238771	2.611,49
V 2	03	0,55	1,76	DL	-	89,6	48238772	2.692,94
V 2	04	0,55	1,76	DL	-	89,6	48238773	2.774,44
V 2	05	0,55	1,76	DL	-	89,6	48238774	2.855,90
V 2	06	0,55	1,76	DL	-	89,6	48238775	2.937,37
V 2	07	0,55	1,76	DL	-	90	48238776	3.018,83
V 2	08	0,55	1,76	DL	-	90,5	48238777	3.100,31
V 2	09	0,75	2,31	DL	-	96	48238778	3.371,35
V 2	10	0,75	2,31	DL	-	96,4	48238779	3.452,50
V 2	11	1,10	3,30	DL	-	101	48238780	3.813,53
V 2	12	1,10	3,30	DL	-	101,7	48238781	3.896,48
V 2	14	1,10	3,30	DL	-	102,5	48238782	4.059,41
V 2	16	1,50	4,51	DL	-	110,7	48238783	4.581,46
V 2	18	1,50	4,51	DL	-	111,5	48238784	4.744,40
V 4	02	0,55	1,76	DL	-	88,4	48238831	2.661,29
V 4	03	0,55	1,76	DL	-	88,4	48238832	2.760,86
V 4	04	0,55	1,76	DL	-	88,9	48238833	2.860,42
V 4	05	0,75	2,31	DL	-	94,3	48238834	3.149,58
V 4	06	1,10	3,30	DL	-	98,9	48238835	3.529,86
V 4	07	1,10	3,30	DL	-	99,3	48238836	3.629,43
V 4	08	1,50	4,51	DL	-	107,2	48238837	4.088,13
V 4	09	1,50	4,51	DL	-	107,6	48238838	4.187,69
V 4	10	1,50	4,51	DL	-	108,1	48238839	4.287,28
V 4	11	2,20	6,16	DL	-	117,9	48238840	4.622,59
V 4	12	2,20	6,16	DL	-	118,3	48238841	4.722,19
V 4	14	2,20	6,16	DL	-	119,1	48238842	4.921,32
V 4	16	3,00	8,36	DL	-	174,7	48238843	5.453,07
V 6	02	0,55	1,76	DL	-	92,4	48238885	2.711,09
V 6	03	0,75	2,31	DL	-	93,4	48238886	3.017,18
V 6	04	1,10	3,30	DL	-	98	48238887	3.416,71
V 6	05	1,10	3,30	DL	-	98,5	48238888	3.534,41
V 6	06	1,50	4,51	DL	-	106,4	48238889	4.011,18
V 6	07	1,50	4,51	DL	-	106,9	48238890	4.128,87
V 6	08	2,20	6,16	DL	-	116,5	48238891	4.482,27
V 6	09	2,20	6,16	DL	-	117,3	48238892	4.599,97
V 6	10	2,20	6,16	DL	-	117,8	48238893	4.717,64
V 6	11	3,00	8,36	DL	-	172,6	48238894	5.167,95
V 6	12	3,00	8,36	DL	-	173,1	48238895	5.285,62
V 6	14	3,00	8,36	DL	-	174,4	48238896	5.520,97
V 6	16	4,00	10,34	DL	-	195,3	48238897	6.217,89
V 10	01	0,75	2,31	DM	-	110,6	48238939	3.058,25
V 10	02	0,75	2,31	DM	-	111	48238940	3.206,53
V 10	03	1,10	3,30	DM	-	116,7	48238941	3.568,69
V 10	04	1,50	4,51	DM	-	124,4	48238942	3.989,86
V 10	05	2,20	6,16	DM	-	134,4	48238943	4.317,92
V 10	06	2,20	6,16	DM	-	135,6	48238944	4.466,20
V 10	07	3,00	8,36	DM	-	151,9	48238945	4.866,71
V 10	08	3,00	8,36	DM	-	152,8	48238946	5.014,98
V 10	09	4,00	10,34	DM	-	174,6	48238947	5.514,96
V 10	10	4,00	10,34	DM	-	175,7	48238948	5.663,24
V 10	11	4,00	10,34	DM	-	176,6	48238949	5.811,52
V 10	13	5,50	13,75	DM	-	209,5	48238950	6.999,97

39) ≤ 11 kW = PD2E = con PumpDrive 2 Eco, con cuadro de control estándar, sin PumpMeter, sin sensor de presión diferencial

Precio recomendado, no vinculante, válido desde 01.01.2017
Precio base España

Para corroborar la validez de este documento consulte la siguiente página web
Código Seguro de Validación 61e705588eec45f88ea7f2f5f0494641001
Url de validación https://eamic.elda.es/absis/idi/arx/idiarxabsaweb/asp/verificadorfirma.asp
Metadatos Origen: Origen administración Estado de elaboración: Copia auténtica de documento original

Movitec B PumpDrive 2	Número de etapas	P_N	I_N	MPG	L	[kg]	Easy-Access 13 PD2E[39)]	
Brida redonda		IE4	3~400/690 V					
n = 2900 rpm		[kW]	[A]				Mat. N.°	EUR
V 15	01	1,10	3,30	DM	-	114,7	48238987	**3.351,43**
V 15	02	2,20	6,16	DM	-	131,5	48238988	**4.066,19**
V 15	03	3,00	8,36	DM	-	147,9	48238989	**4.580,49**
V 15	04	4,00	10,34	DM	-	169	48238990	**5.194,22**
V 15	05	5,50	13,75	DM	-	195,3	48238991	**6.348,85**
V 15	06	5,50	13,75	DM	-	199,3	48238992	**6.610,94**
V 15	07	7,50	18,37	DM	-	219,3	48238993	**7.578,87**
V 15	08	7,50	18,37	DM	-	223,2	48238994	**7.840,95**
V 15	09	11,00	26,07	DM	-	322,8	48238995	**9.161,55**
V 15	10	11,00	26,07	DM	-	323,8	48238996	**9.424,53**

Para corroborar la validez de este documento consulte la siguiente página web	
Código Seguro de Validación	61e705588eec45f88ea7f2f5f0494641001
Url de validación	https://eamic.elda.es/absis/idi/arx/idiarxabsaweb/asp/verificadorfirma.asp
Metadatos	Origen: Origen administración Estado de elaboración: Copia auténtica de documento original

Movitec B VF Easy-Access 13, n = 2900 rpm con PumpDrive 2 (Eco) con motor KSB SuPremE

13 = código de cierre mecánico Q1BEGG

50 Hz

Movitec B PumpDrive 2	Número de etapas	P_N	I_N	MPG	L	[kg]	Easy-Access 13 PD2E[40] PD2[41]	
Brida redonda		IE4	3~400/690 V					
n = 2900 rpm		[kW]	[A]				Mat. N.°	EUR
VF 2	20	1,50	4,51	DL	-	117,1	48238785	5.015,37
VF 2	22	2,20	6,16	DL	-	127	48238786	5.414,67
VF 2	24	2,20	6,16	DL	-	127,8	48238787	5.577,60
VF 2	26	2,20	6,16	DL	-	128,6	48238788	5.740,53
VF 2	28	2,20	6,16	DL	-	145,4	48238789	5.903,46
VF 2	30	2,20	6,16	DL	-	146,2	48238790	6.066,37
VF 4	18	3,00	8,36	DL	-	178,6	48238844	5.760,87
VF 4	20	3,00	8,36	DL	-	179,4	48238845	5.960,00
VF 4	22	4,00	10,34	DL	-	216,1	48238846	6.620,70
VF 4	24	4,00	10,34	DL	-	217	48238847	6.819,86
VF 4	26	4,00	10,34	DL	-	217,8	48238848	7.018,98
VF 6	18	4,00	10,34	DL	-	202,2	48238898	6.561,88
VF 6	20	5,50	13,75	DL	-	199,2	48238899	7.963,09
VF 6	22	5,50	13,75	DL	-	200,2	48238900	8.198,46
VF 6	24	5,50	13,75	DL	-	201,1	48238901	8.433,80
VF 6	26	5,50	13,75	DL	-	202,1	48238902	8.669,16
VF 10	15	5,50	13,75	DM	-	214,8	48238951	7.404,89
VF 10	17	7,50	18,37	DM	-	235,7	48238952	8.407,33
VF 10	19	7,50	18,37	DM	-	237,8	48238953	8.703,91
VF 10	21	7,50	18,37	DM	-	239,7	48238954	9.000,49
VF 15	11	11,00	26,07	DM	-	331,8	48238997	9.835,08
VF 15	13	15,00	35,20	DM	-	368,9	48238998	13.106,94
VF 15	15	15,00	35,20	DM	-	372,4	48238999	13.631,11
VF 15	17	15,00	35,20	DM	-	374,5	48239000	14.155,28
VF 25	01	2,20	6,16	DM	-	115,6	48239029	4.563,98
VF 25	02	4,00	10,34	DM	-	150,3	48239030	5.708,55
VF 25	03	5,50	13,75	DM	-	202,247	48239031	7.169,39
VF 25	04	7,50	18,37	DM	-	226,956	48239032	8.829,93
VF 25	05	11,00	26,07	DM	-	353,823	48239033	10.651,17
VF 25	06	11,00	26,07	DM	-	356,48	48239034	11.414,91
VF 25	07	15,00	35,20	DM	-	394,201	48239035	14.926,33
VF 25	08	15,00	35,20	DM	-	398,976	48239036	15.588,24
VF 25	09	15,00	35,20	DM	-	401,585	48239037	16.453,81
VF 25	10	18,50	42,68	DM	-	453,722	48239038	18.645,64
VF 25	11	18,50	42,68	DM	-	458,403	48239039	19.409,37
VF 40	01-1	3,00	8,36	DM	-	153,008	48239065	4.813,68
VF 40	01	4,00	10,34	DM	-	175,521	48239066	5.391,78
VF 40	02-2	5,50	13,75	DM	-	240,539	48239067	6.531,36
VF 40	02	7,50	18,37	DM	-	266,849	48239068	8.118,46
VF 40	03-2	11,00	26,07	DM	-	364,99	48239069	9.757,58
VF 40	03	11,00	26,07	DM	-	365	48239070	10.712,26
VF 40	04-2	15,00	35,20	DM	-	401,808	48239071	14.113,05
VF 40	04	15,00	35,20	DM	-	401,818	48239072	15.243,97
VF 40	05-2	18,50	42,68	DM	-	454,634	48239073	16.992,25
VF 40	05	18,50	42,68	DM	-	454,644	48239074	17.873,47
VF 40	06-2	18,50	42,68	DM	-	457,53	48239075	18.785,32
VF 40	06	22,00	55,77	DM	-	534,428	48239098	21.389,99
VF 40	07-2	22,00	55,77	DM	-	538,397	48239099	22.014,21
VF 40	07	30,00	69,85	DM	-	688,627	48239100	25.180,19
VF 40	08-2	30,00	69,85	DM	-	694,606	48239101	25.836,22
VF 40	08	30,00	69,85	DM	-	694,616	48239102	26.134,87

40) ≤ 11 kW = PD2E = con PumpDrive 2 Eco, con cuadro de control estándar, sin PumpMeter, sin sensor de presión diferencial
41) ≥ 15 kW = PD2 = con PumpDrive 2, con cuadro de control gráfico, sin PumpMeter, sin sensor de presión diferencial

Precio recomendado, no vinculante, válido desde 01.01.2017
Precio base España

Para corroborar la validez de este documento consulte la siguiente página web
Código Seguro de Validación 61e705588eec45f88ea7f2f5f0494641001
Url de validación https://eamic.elda.es/absis/idi/arx/idiarxabsaweb/asp/verificadorfirma.asp
Metadatos Origen: Origen administración Estado de elaboración: Copia auténtica de documento original

Movitec B PumpDrive 2	Número de etapas	P_N	I_N	MPG	L	[kg]	Easy-Access 13 PD2E[40] PD2[41]	
Brida redonda		IE4	3~400/690 V					
n = 2900 rpm		[kW]	[A]				Mat. N.°	EUR
VF 40	09-2	30,00	69,85	DM	-	698,581	48239103	**26.641,58**
VF 60	01-1	4,00	10,34	DN	-	195,128	48239125	**5.508,05**
VF 60	01	5,50	13,75	DN	-	256,759	48239126	**6.855,70**
VF 60	02-2	7,50	18,37	DN	-	286,453	48239127	**8.724,30**
VF 60	02	11,00	26,07	DN	-	381,283	48239128	**10.889,72**
VF 60	03-2	15,00	35,20	DN	-	416,589	48239129	**14.438,62**
VF 60	03	18,50	42,68	DN	-	465,503	48239130	**16.472,06**
VF 60	04-2	18,50	42,68	DN	-	468,792	48239131	**17.273,75**
VF 60	04	22,00	55,77	DN	-	541,138	48239132	**19.694,82**
VF 60	05-2	22,00	55,77	DN	-	546,565	48239133	**20.447,55**
VF 60	05	30,00	69,85	DN	-	691,899	48239134	**23.777,55**
VF 60	06-2	30,00	69,85	DN	-	702,482	48239155	**25.423,75**
VF 60	06	30,00	69,85	DN	-	702,496	48239156	**25.558,38**
VF 90	01-1	5,50	13,75	DN	-	283,463	48239176	**8.296,66**
VF 90	01	7,50	18,37	DN	-	302,393	48239177	**10.544,70**
VF 90	02-2	11,00	26,07	DN	-	438,311	48239178	**12.678,26**
VF 90	02-1	15,00	35,20	DN	-	473,401	48239179	**16.322,56**
VF 90	02	15,00	35,20	DN	-	473,491	48239180	**17.362,65**
VF 90	03-2	18,50	42,68	DN	-	541,011	48239181	**19.537,28**
VF 90	03-1	22,00	55,77	DN	-	613,665	48239182	**21.891,01**
VF 90	03	22,00	55,77	DN	-	613,755	48239183	**22.572,43**
VF 90	04-2	30,00	69,85	DN	-	798,781	48239184	**25.938,61**
VF 90	04-1	30,00	69,85	DN	-	798,871	48239185	**26.548,31**
VF 90	04	30,00	69,85	DN	-	798,961	48239186	**27.036,05**

Para corroborar la validez de este documento consulte la siguiente página web	
Código Seguro de Validación	61e705588eec45f88ea7f2f5f0494641001
Url de validación	https://eamic.elda.es/absis/idi/arx/idiarxabsaweb/asp/verificadorfirma.asp
Metadatos	Origen: Origen administración Estado de elaboración: Copia auténtica de documento original

Movitec B VS Easy-Access 14, n = 2900 rpm con PumpDrive 2 Eco con motor KSB SuPremE

14 = código de cierre mecánico Q1BVGG

50 Hz

Movitec B PumpDrive 2	Número de etapas	P_N	I_N	MPG	L	[kg]	Easy-Access 14 PD2E[42]	
Brida redonda		IE4	3~400/690 V					
n = 2900 rpm		[kW]	[A]				Mat. N.°	EUR
VS 2	02	0,55	1,76	DL	-	89,6	48238811	2.786,28
VS 2	03	0,55	1,76	DL	-	89,6	48238812	2.892,22
VS 2	04	0,55	1,76	DL	-	89,6	48238813	2.998,13
VS 2	05	0,55	1,76	DL	-	89,6	48238814	3.104,01
VS 2	06	0,55	1,76	DL	-	89,6	48238815	3.209,93
VS 2	07	0,55	1,76	DL	-	90	48238816	3.315,83
VS 2	08	0,55	1,76	DL	-	90,6	48238817	3.421,77
VS 2	09	0,75	2,31	DL	-	96	48238818	3.715,91
VS 2	10	0,75	2,31	DL	-	96,4	48238819	3.823,16
VS 2	11	1,10	3,30	DL	-	101,1	48238820	4.209,79
VS 2	12	1,10	3,30	DL	-	101,7	48238821	4.315,70
VS 2	14	1,10	3,30	DL	-	102,5	48238822	4.527,50
VS 2	16	1,50	4,51	DL	-	110,7	48238823	5.097,86
VS 2	18	1,50	4,51	DL	-	111,5	48238824	5.310,26
VS 4	02	0,55	1,76	DL	-	88,4	48238867	2.851,02
VS 4	03	0,55	1,76	DL	-	88,4	48238868	2.980,46
VS 4	04	0,55	1,76	DL	-	88,9	48238869	3.109,90
VS 4	05	0,75	2,31	DL	-	94,3	48238870	3.428,94
VS 4	06	1,10	3,30	DL	-	98,9	48238871	3.837,58
VS 4	07	1,10	3,30	DL	-	99,5	48238872	3.968,54
VS 4	08	1,50	4,51	DL	-	107,2	48238873	4.457,10
VS 4	09	1,50	4,51	DL	-	107,7	48238874	4.586,54
VS 4	10	1,50	4,51	DL	-	108,1	48238875	4.715,98
VS 4	11	2,20	6,16	DL	-	117,9	48238876	5.081,19
VS 4	12	2,20	6,16	DL	-	118,3	48238877	5.210,62
VS 4	14	2,20	6,16	DL	-	119,1	48238878	5.468,55
VS 4	16	3,00	8,36	DL	-	174,7	48238879	6.061,01
VS 6	02	0,55	1,76	DL	-	92,4	48238921	2.914,28
VS 6	03	0,75	2,31	DL	-	93,4	48238922	3.258,32
VS 6	04	1,10	3,30	DL	-	98	48238923	3.692,00
VS 6	05	1,10	3,30	DL	-	98,5	48238924	3.844,97
VS 6	06	1,50	4,51	DL	-	106,4	48238925	4.355,74
VS 6	07	1,50	4,51	DL	-	106,9	48238926	4.510,07
VS 6	08	2,20	6,16	DL	-	116,5	48238927	4.898,77
VS 6	09	2,20	6,16	DL	-	117,3	48238928	5.051,77
VS 6	10	2,20	6,16	DL	-	117,8	48238929	5.204,75
VS 6	11	3,00	8,36	DL	-	172,6	48238930	5.690,36
VS 6	12	3,00	8,36	DL	-	173,1	48238931	5.843,32
VS 6	14	3,00	8,36	DL	-	174,5	48238932	6.149,28
VS 6	16	4,00	10,34	DL	-	195,3	48238933	6.916,80
VS 10	01	0,75	2,31	DM	-	110,6	48238971	3.137,81
VS 10	02	0,75	2,31	DM	-	110,9	48238972	3.289,52
VS 10	03	1,10	3,30	DM	-	116,6	48238973	3.655,15
VS 10	04	1,50	4,51	DM	-	124,3	48238974	4.079,93
VS 10	05	2,20	6,16	DM	-	134,3	48238975	4.411,27
VS 10	06	2,20	6,16	DM	-	135,5	48238976	4.563,00
VS 10	07	3,00	8,36	DM	-	151,7	48238977	4.966,97
VS 10	08	3,00	8,36	DM	-	152,6	48238978	5.118,70
VS 10	09	4,00	10,34	DM	-	174,4	48238979	5.622,09
VS 10	10	4,00	10,34	DM	-	175,4	48238980	5.773,80
VS 10	11	4,00	10,34	DM	-	176,4	48238981	5.925,55
VS 10	13	5,50	13,75	DM	-	209,2	48238982	7.121,56

42) ≤ 11 kW = PD2E = con PumpDrive 2 Eco, con cuadro de control estándar, sin PumpMeter, sin sensor de presión diferencial

Precio recomendado, no vinculante, válido desde 01.01.2017
Precio base España

Para corroborar la validez de este documento consulte la siguiente página web
Código Seguro de Validación 61e705588eec45f88ea7f2f5f0494641001
Url de validación https://eamic.elda.es/absis/idi/arx/idiarxabsaweb/asp/verificadorfirma.asp
Metadatos Origen: Origen administración Estado de elaboración: Copia auténtica de documento original

Movitec B PumpDrive 2	Número de etapas	P_N	I_N	MPG	L	[kg]	Easy-Access 14 PD2E[42)]	
Brida redonda		IE4	3~400/690 V					
n = 2900 rpm		[kW]	[A]				Mat. N.°	EUR
VS 15	01	1,10	3,30	DM	-	114,6	48239015	**3.403,43**
VS 15	02	2,20	6,16	DM	-	131,5	48239016	**4.128,55**
VS 15	03	3,00	8,36	DM	-	147,8	48239017	**4.653,20**
VS 15	04	4,00	10,34	DM	-	169	48239018	**5.277,30**
VS 15	05	5,50	13,75	DM	-	195,2	48239019	**6.442,29**
VS 15	06	5,50	13,75	DM	-	199,3	48239020	**6.714,73**
VS 15	07	7,50	18,37	DM	-	219,2	48239021	**7.693,04**
VS 15	08	7,50	18,37	DM	-	223,2	48239022	**7.965,46**
VS 15	09	11,00	26,07	DM	-	340,7	48239023	**9.297,32**
VS 15	10	11,00	26,07	DM	-	323,7	48239024	**9.569,77**

Para corroborar la validez de este documento consulte la siguiente página web	
Código Seguro de Validación	61e705588eec45f88ea7f2f5f0494641001
Url de validación	https://eamic.elda.es/absis/idi/arx/idiarxabsaweb/asp/verificadorfirma.asp
Metadatos	Origen: Origen administración Estado de elaboración: Copia auténtica de documento original

Movitec B VSF Easy-Access 14, n = 2900 rpm con PumpDrive 2 (Eco) con motor KSB SuPremE

14 = código de cierre mecánico Q1BVGG

50 Hz

Movitec B PumpDrive 2	Número de etapas	P_N	I_N	MPG	L	[kg]	Easy-Access 14 PD2E[43] PD2[44]	
Brida redonda		IE4	3~400/690 V					
n = 2900 rpm		[kW]	[A]				Mat. N.°	EUR
VSF 2	20	1,50	4,51	DL	-	115,8	48238825	5.739,34
VSF 2	22	2,20	6,16	DL	-	125,8	48238826	6.186,89
VSF 2	24	2,20	6,16	DL	-	126,6	48238827	6.398,71
VSF 2	26	2,20	6,16	DL	-	127,4	48238828	6.610,53
VSF 2	28	2,20	6,16	DL	-	144,2	48238829	6.822,34
VSF 2	30	2,20	6,16	DL	-	145	48238830	7.034,20
VSF 4	18	3,00	8,36	DL	-	177,4	48238880	6.537,17
VSF 4	20	3,00	8,36	DL	-	178,2	48238881	6.796,08
VSF 4	22	4,00	10,34	DL	-	214,9	48238882	7.516,52
VSF 4	24	4,00	10,34	DL	-	215,7	48238883	7.775,40
VSF 4	26	4,00	10,34	DL	-	216,6	48238884	8.034,29
VSF 6	18	4,00	10,34	DL	-	199,8	48238934	7.440,03
VSF 6	20	5,50	13,75	DL	-	196,8	48238935	8.911,85
VSF 6	22	5,50	13,75	DL	-	197,7	48238936	9.217,82
VSF 6	24	5,50	13,75	DL	-	198,7	48238937	9.523,71
VSF 6	26	5,50	13,75	DL	-	199,7	48238938	9.828,92
VSF 10	15	5,50	13,75	DM	-	211,8	48238983	7.701,04
VSF 10	17	7,50	18,37	DM	-	232,7	48238984	8.710,35
VSF 10	19	7,50	18,37	DM	-	234,7	48238985	9.013,82
VSF 10	21	7,50	18,37	DM	-	236,6	48238986	9.317,29
VSF 15	11	11,00	26,07	DM	-	328,4	48239025	10.131,87
VSF 15	13	15,00	35,20	DM	-	365,4	48239026	13.424,45
VSF 15	15	15,00	35,20	DM	-	369	48239027	13.969,31
VSF 15	17	15,00	35,20	DM	-	371	48239028	14.514,18
VSF 25	01	2,20	6,16	DM	-	112,934	48239053	5.132,92
VSF 25	02	4,00	10,34	DM	-	147,666	48239054	6.245,68
VSF 25	03	5,50	13,75	DM	-	199,625	48239055	7.770,16
VSF 25	04	7,50	18,37	DM	-	224,337	48239056	9.570,71
VSF 25	05	11,00	26,07	DM	-	351,204	48239057	11.493,79
VSF 25	06	11,00	26,07	DM	-	353,863	48239058	12.359,36
VSF 25	07	15,00	35,20	DM	-	391,587	48239059	15.972,63
VSF 25	08	15,00	35,20	DM	-	396,362	48239060	16.736,36
VSF 25	09	15,00	35,20	DM	-	398,973	48239061	17.703,76
VSF 25	10	18,50	42,68	DM	-	451,112	48239062	19.997,41
VSF 25	11	18,50	42,68	DM	-	455,796	48239063	20.862,98
VSF 40	01-1	3,00	8,36	DM	-	149,304	48239087	6.125,77
VSF 40	01	4,00	10,34	DM	-	171,817	48239088	6.618,19
VSF 40	02-2	5,50	13,75	DM	-	236,835	48239089	7.623,12
VSF 40	02	7,50	18,37	DM	-	263,145	48239090	9.149,04
VSF 40	03-2	11,00	26,07	DM	-	361,286	48239091	10.794,27
VSF 40	03	11,00	26,07	DM	-	361,296	48239092	11.822,38
VSF 40	04-2	15,00	35,20	DM	-	398,104	48239093	15.310,09
VSF 40	04	15,00	35,20	DM	-	398,114	48239094	16.607,47
VSF 40	05-2	18,50	42,68	DM	-	450,93	48239095	18.498,95
VSF 40	05	18,50	42,68	DM	-	450,94	48239096	19.558,87
VSF 40	06-2	18,50	42,68	DM	-	454,272	48239097	20.638,40
VSF 40	06	22,00	55,77	DM	-	530,724	48239116	22.322,65
VSF 40	07-2	22,00	55,77	DM	-	534,693	48239117	24.225,89
VSF 40	07	30,00	69,85	DM	-	684,923	48239118	27.531,40
VSF 40	08-2	30,00	69,85	DM	-	690,902	48239119	28.296,37
VSF 40	08	30,00	69,85	DM	-	690,912	48239120	28.528,91

43) ≤ 11 kW = PD2E = con PumpDrive 2 Eco, con cuadro de control estándar, sin PumpMeter, sin sensor de presión diferencial
44) ≥ 15 kW = PD2 = con PumpDrive 2, con cuadro de control gráfico, sin PumpMeter, sin sensor de presión diferencial

Precio recomendado, no vinculante, válido desde 01.01.2017
Precio base España

Para corroborar la validez de este documento consulte la siguiente página web	
Código Seguro de Validación	61e705588eec45f88ea7f2f5f0494641001
Url de validación	https://eamic.elda.es/absis/idi/arx/idiarxabsaweb/asp/verificadorfirma.asp
Metadatos	Origen: Origen administración Estado de elaboración: Copia auténtica de documento original

Movitec B PumpDrive 2	Número de etapas	P_N	I_N	MPG	L	[kg]	Easy-Access 14 PD2E[43] PD2[44]	
Brida redonda		IE4	3~400/690 V					
n = 2900 rpm		[kW]	[A]				Mat. N.°	EUR
VSF 40	09-2	30,00	69,85	DM	-	694,877	48239121	**28.981,78**
VSF 60	01-1	4,00	10,34	DN	-	180,144	48239145	**7.101,63**
VSF 60	01	5,50	13,75	DN	-	241,775	48239146	**8.118,82**
VSF 60	02-2	7,50	18,37	DN	-	271,469	48239147	**9.901,76**
VSF 60	02	11,00	26,07	DN	-	366,299	48239148	**12.091,64**
VSF 60	03-2	15,00	35,20	DN	-	401,605	48239149	**15.744,58**
VSF 60	03	18,50	42,68	DN	-	450,519	48239150	**17.986,10**
VSF 60	04-2	18,50	42,68	DN	-	453,808	48239151	**18.989,73**
VSF 60	04	22,00	55,77	DN	-	526,154	48239152	**21.704,56**
VSF 60	05-2	22,00	55,77	DN	-	531,581	48239153	**22.683,72**
VSF 60	05	30,00	69,85	DN	-	676,915	48239154	**26.197,31**
VSF 60	06-2	30,00	69,85	DN	-	705,378	48239169	**28.302,49**
VSF 60	06	30,00	69,85	DN	-	705,392	48239170	**28.375,93**
VSF 90	01-1	5,50	13,75	DN	-	298,329	48239210	**8.915,51**
VSF 90	01	7,50	18,37	DN	-	317,259	48239211	**11.062,86**
VSF 90	02-2	11,00	26,07	DN	-	453,177	48239212	**13.392,31**
VSF 90	02-1	15,00	35,20	DN	-	488,267	48239213	**17.167,66**
VSF 90	02	15,00	35,20	DN	-	488,357	48239214	**18.388,44**
VSF 90	03-2	18,50	42,68	DN	-	555,877	48239215	**20.416,86**
VSF 90	03-1	22,00	55,77	DN	-	628,531	48239216	**22.803,71**
VSF 90	03	22,00	55,77	DN	-	628,621	48239217	**23.562,37**
VSF 90	04-2	30,00	69,85	DN	-	813,647	48239218	**26.935,41**
VSF 90	04-1	30,00	69,85	DN	-	813,737	48239219	**27.473,38**
VSF 90	04	30,00	69,85	DN	-	813,827	48239220	**27.963,08**

Para corroborar la validez de este documento consulte la siguiente página web	
Código Seguro de Validación	61e705588eec45f88ea7f2f5f0494641001
Url de validación	https://eamic.elda.es/absis/idi/arx/idiarxabsaweb/asp/verificadorfirma.asp
Metadatos	Origen: Origen administración Estado de elaboración: Copia auténtica de documento original

Movitec B VCF Easy-Access 23, n = 2900 rpm con PumpDrive 2 (Eco) con motor KSB SuPremE

23 = código de cierre mecánico Q1BEGG

50 Hz

Movitec B PumpDrive 2	Número de etapas	P_N	I_N	MPG	L	[kg]	Easy-Access 23 PD2E[45] PD2[46]	
Brida redonda		IE4	3~400/690 V					
n = 2900 rpm		[kW]	[A]				Mat. N.°	EUR
VCF 2	02	0,55	1,76	DL	-	97,7	48238791	2.509,70
VCF 2	03	0,55	1,76	DL	-	97,7	48238792	2.591,16
VCF 2	04	0,55	1,76	DL	-	97,7	48238793	2.672,63
VCF 2	05	0,55	1,76	DL	-	97,7	48238794	2.754,11
VCF 2	06	0,55	1,76	DL	-	97,7	48238795	2.835,10
VCF 2	07	0,55	1,76	DL	-	98,1	48238796	2.917,04
VCF 2	08	0,55	1,76	DL	-	98,5	48238797	2.998,49
VCF 2	09	0,75	2,31	DL	-	104,1	48238798	3.269,56
VCF 2	10	0,75	2,31	DL	-	104,6	48238799	3.351,04
VCF 2	11	1,10	3,30	DL	-	109,4	48238800	3.713,22
VCF 2	12	1,10	3,30	DL	-	109,6	48238801	3.794,69
VCF 2	14	1,10	3,30	DL	-	110,7	48238802	3.957,63
VCF 2	16	1,50	4,51	DL	-	118,8	48238803	4.479,68
VCF 2	18	1,50	4,51	DL	-	119,6	48238804	4.642,60
VCF 2	20	1,50	4,51	DL	-	122,2	48238805	4.805,54
VCF 2	22	2,20	6,16	DL	-	132,1	48238806	5.204,21
VCF 2	24	2,20	6,16	DL	-	132,9	48238807	5.367,14
VCF 2	26	2,20	6,16	DL	-	133,8	48238808	5.530,11
VCF 2	28	2,20	6,16	DL	-	150,5	48238809	5.693,04
VCF 2	30	2,20	6,16	DL	-	151,3	48238810	5.855,96
VCF 4	02	0,55	1,76	DL	-	96,6	48238849	2.545,90
VCF 4	03	0,55	1,76	DL	-	96,6	48238850	2.645,48
VCF 4	04	0,55	1,76	DL	-	97	48238851	2.745,05
VCF 4	05	0,75	2,31	DL	-	102,4	48238852	3.034,19
VCF 4	06	1,10	3,30	DL	-	107,2	48238853	3.414,49
VCF 4	07	1,10	3,30	DL	-	107,6	48238854	3.514,07
VCF 4	08	1,50	4,51	DL	-	115,3	48238855	3.972,75
VCF 4	09	1,50	4,51	DL	-	115,8	48238856	4.072,33
VCF 4	10	1,50	4,51	DL	-	116,5	48238857	4.171,87
VCF 4	11	2,20	6,16	DL	-	126	48238858	4.507,22
VCF 4	12	2,20	6,16	DL	-	126,4	48238859	4.606,80
VCF 4	14	2,20	6,16	DL	-	127,3	48238860	4.805,93
VCF 4	16	3,00	8,36	DL	-	198,8	48238861	5.337,72
VCF 4	18	3,00	8,36	DL	-	183,7	48238862	5.536,83
VCF 4	20	3,00	8,36	DL	-	184,6	48238863	5.735,98
VCF 4	22	4,00	10,34	DL	-	205,3	48238864	6.396,70
VCF 4	24	4,00	10,34	DL	-	222,1	48238865	6.595,85
VCF 4	26	4,00	10,34	DL	-	223	48238866	6.795,00
VCF 6	02	0,55	1,76	DL	-	103,3	48238903	2.581,29
VCF 6	03	0,75	2,31	DL	-	104,3	48238904	2.889,38
VCF 6	04	1,10	3,30	DL	-	108,9	48238905	3.287,72
VCF 6	05	1,10	3,30	DL	-	109,5	48238906	3.405,46
VCF 6	06	1,50	4,51	DL	-	117,3	48238907	3.882,24
VCF 6	07	1,50	4,51	DL	-	117,8	48238908	3.999,90
VCF 6	08	2,20	6,16	DL	-	127,7	48238909	4.353,24
VCF 6	09	2,20	6,16	DL	-	128,1	48238910	4.471,01
VCF 6	10	2,20	6,16	DL	-	128,7	48238911	4.588,68
VCF 6	11	3,00	8,36	DL	-	183,5	48238912	5.038,98
VCF 6	12	3,00	8,36	DL	-	184	48238913	5.156,66
VCF 6	14	3,00	8,36	DL	-	185,3	48238914	5.391,05
VCF 6	16	4,00	10,34	DL	-	206,2	48238915	6.088,77

45) ≤ 11 kW = PD2E = con PumpDrive 2 Eco, con cuadro de control estándar, sin PumpMeter, sin sensor de presión diferencial
46) ≥ 15 kW = PD2 = con PumpDrive 2, con cuadro de control gráfico, sin PumpMeter, sin sensor de presión diferencial

Precio recomendado, no vinculante, válido desde 01.01.2017
Precio base España

Para corroborar la validez de este documento consulte la siguiente página web	
Código Seguro de Validación	61e705588eec45f88ea7f2f5f0494641001
Url de validación	https://eamic.elda.es/absis/idi/arx/idiarxabsaweb/asp/verificadorfirma.asp
Metadatos	Origen: Origen administración Estado de elaboración: Copia auténtica de documento original

Movitec B PumpDrive 2	Número de etapas	P_N	I_N	MPG	L	[kg]	Easy-Access 23 PD2E[45] PD2[46]	
Brida redonda		IE4	3~400/690 V					
n = 2900 rpm		[kW]	[A]				Mat. N.°	EUR
VCF 6	18	4,00	10,34	DL	-	207,2	48238916	6.324,30
VCF 6	20	5,50	13,75	DL	-	204,2	48238917	7.725,51
VCF 6	22	5,50	13,75	DL	-	205,2	48238918	7.960,88
VCF 6	24	5,50	13,75	DL	-	206,1	48238919	8.196,22
VCF 6	26	5,50	13,75	DL	-	207,1	48238920	8.431,58
VCF 10	01	0,75	2,31	DM	-	118,7	48238955	2.654,85
VCF 10	02	0,75	2,31	DM	-	119	48238956	2.799,68
VCF 10	03	1,10	3,30	DM	-	124,7	48238957	3.158,41
VCF 10	04	1,50	4,51	DM	-	132,4	48238958	3.576,28
VCF 10	05	2,20	6,16	DM	-	142,4	48238959	3.900,74
VCF 10	06	2,20	6,16	DM	-	143,6	48238960	4.045,58
VCF 10	07	3,00	8,36	DM	-	159,9	48238961	4.442,63
VCF 10	08	3,00	8,36	DM	-	160,8	48238962	4.587,47
VCF 10	09	4,00	10,34	DM	-	182,6	48238963	5.084,01
VCF 10	10	4,00	10,34	DM	-	183,7	48238964	5.228,83
VCF 10	11	4,00	10,34	DM	-	184,6	48238965	5.373,66
VCF 10	13	5,50	13,75	DM	-	217,5	48238966	6.555,88
VCF 10	15	5,50	13,75	DM	-	219,4	48238967	6.845,56
VCF 10	17	7,50	18,37	DM	-	240,3	48238968	7.841,11
VCF 10	19	7,50	18,37	DM	-	242,4	48238969	8.130,79
VCF 10	21	7,50	18,37	DM	-	244,3	48238970	8.420,45
VCF 15	01	1,10	3,30	DM	-	127,5	48239001	3.030,78
VCF 15	02	2,20	6,16	DM	-	144,3	48239002	3.704,16
VCF 15	03	3,00	8,36	DM	-	160,9	48239003	4.177,10
VCF 15	04	4,00	10,34	DM	-	181,8	48239004	4.749,50
VCF 15	05	5,50	13,75	DM	-	211,1	48239005	5.862,72
VCF 15	06	5,50	13,75	DM	-	212,1	48239006	6.083,43
VCF 15	07	7,50	18,37	DM	-	232,1	48239007	7.009,98
VCF 15	08	7,50	18,37	DM	-	236	48239008	7.230,70
VCF 15	09	11,00	26,07	DM	-	335,6	48239009	8.510,85
VCF 15	10	11,00	26,07	DM	-	336,6	48239010	8.731,55
VCF 15	11	11,00	26,07	DM	-	337,6	48239011	8.952,26
VCF 15	13	15,00	35,20	DM	-	374,6	48239012	12.141,34
VCF 15	15	15,00	35,20	DM	-	378,2	48239013	12.582,76
VCF 15	17	15,00	35,20	DM	-	380,3	48239014	13.024,19
VCF 25	01	2,20	6,16	DM	-	135,548	48239041	4.016,62
VCF 25	02	4,00	10,34	DM	-	157,68	48239042	5.116,41
VCF 25	03	5,50	13,75	DM	-	209,637	48239043	6.615,43
VCF 25	04	7,50	18,37	DM	-	234,346	48239044	8.085,03
VCF 25	05	11,00	26,07	DM	-	361,213	48239045	9.829,91
VCF 25	06	11,00	26,07	DM	-	363,87	48239046	10.517,27
VCF 25	07	15,00	35,20	DM	-	401,591	48239047	13.952,31
VCF 25	08	15,00	35,20	DM	-	406,366	48239048	14.537,85
VCF 25	09	15,00	35,20	DM	-	408,975	48239049	15.327,06
VCF 25	10	18,50	42,68	DM	-	461,112	48239050	17.442,50
VCF 25	11	18,50	42,68	DM	-	465,793	48239051	18.129,86
VCF 40	01-1	3,00	8,36	DM	-	155,494	48239076	4.219,10
VCF 40	01	4,00	10,34	DM	-	168,499	48239077	4.858,39
VCF 40	02-2	5,50	13,75	DM	-	243,025	48239078	6.059,17
VCF 40	02	7,50	18,37	DM	-	269,335	48239079	7.682,98
VCF 40	03-2	11,00	26,07	DM	-	367,476	48239080	9.315,99
VCF 40	03	11,00	26,07	DM	-	367,486	48239081	10.246,18
VCF 40	04-2	15,00	35,20	DM	-	404,294	48239082	13.591,89
VCF 40	04	15,00	35,20	DM	-	404,304	48239083	14.637,14
VCF 40	05-2	18,50	42,68	DM	-	457,12	48239084	16.318,11
VCF 40	05	18,50	42,68	DM	-	457,13	48239085	17.113,66
VCF 40	06-2	18,50	42,68	DM	-	460,462	48239086	17.926,36
VCF 40	06	22,00	55,77	DM	-	536,914	48239107	20.403,75

Precio recomendado, no vinculante, válido desde 01.01.2017
Precio base España

Para corroborar la validez de este documento consulte la siguiente página web
Código Seguro de Validación 61e705588eec45f88ea7f2f5f0494641001
Url de validación https://eamic.elda.es/absis/idi/arx/idiarxabsaweb/asp/verificadorfirma.asp
Metadatos Origen: Origen administración Estado de elaboración: Copia auténtica de documento original

Movitec B PumpDrive 2	Número de etapas	P_N	I_N	MPG	L	[kg]	Easy-Access 23 PD2E[45] PD2[46]	
Brida redonda		IE4	3~400/690 V					
n = 2900 rpm		[kW]	[A]				Mat. N.°	EUR
VCF 40	07-2	22,00	55,77	DM	-	540,883	48239108	**20.960,64**
VCF 40	07	30,00	69,85	DM	-	691,113	48239109	**24.082,57**
VCF 40	08-2	30,00	69,85	DM	-	697,092	48239110	**24.663,94**
VCF 40	08	30,00	69,85	DM	-	697,102	48239111	**24.957,68**
VCF 40	09-2	30,00	69,85	DM	-	701,067	48239112	**25.349,36**
VCF 60	01-1	4,00	10,34	DN	-	188,66	48239135	**4.815,55**
VCF 60	01	5,50	13,75	DN	-	250,345	48239136	**6.261,11**
VCF 60	02-2	7,50	18,37	DN	-	277,659	48239137	**8.227,63**
VCF 60	02	11,00	26,07	DN	-	372,489	48239138	**10.393,05**
VCF 60	03-2	15,00	35,20	DN	-	407,795	48239139	**13.880,75**
VCF 60	03	18,50	42,68	DN	-	456,709	48239140	**15.804,04**
VCF 60	04-2	18,50	42,68	DN	-	459,998	48239141	**16.507,81**
VCF 60	04	22,00	55,77	DN	-	532,344	48239142	**18.806,49**
VCF 60	05-2	22,00	55,77	DN	-	537,771	48239143	**19.424,57**
VCF 60	05	30,00	69,85	DN	-	683,105	48239144	**22.656,67**
VCF 60	06-2	30,00	69,85	DN	-	698,628	48239162	**24.229,43**
VCF 60	06	30,00	69,85	DN	-	698,642	48239163	**24.266,15**
VCF 90	01-1	5,50	13,75	DN	-	302,822	48239193	**6.730,15**
VCF 90	01	7,50	18,37	DN	-	321,952	48239194	**8.648,23**
VCF 90	02-2	11,00	26,07	DN	-	457,87	48239195	**10.710,06**
VCF 90	02-1	15,00	35,20	DN	-	492,96	48239196	**14.268,28**
VCF 90	02	15,00	35,20	DN	-	493,05	48239197	**15.113,06**
VCF 90	03-2	18,50	42,68	DN	-	560,57	48239198	**16.982,85**
VCF 90	03-1	22,00	55,77	DN	-	633,224	48239199	**19.169,65**
VCF 90	03	22,00	55,77	DN	-	633,314	48239200	**19.824,88**
VCF 90	04-2	30,00	69,85	DN	-	818,34	48239201	**23.094,47**
VCF 90	04-1	30,00	69,85	DN	-	818,43	48239202	**23.577,27**
VCF 90	04	30,00	69,85	DN	-	818,52	48239203	**24.025,58**

Precio recomendado, no vinculante, válido desde 01.01.2017
Precio base España

Para corroborar la validez de este documento consulte la siguiente página web	
Código Seguro de Validación	61e705588eec45f88ea7f2f5f0494641001
Url de validación	https://eamic.elda.es/absis/idi/arx/idiarxabsaweb/asp/verificadorfirma.asp
Metadatos	Origen: Origen administración Estado de elaboración: Copia auténtica de documento original

Bombas centrífugas horizontales multietapa

Comeo



Catálogo de productos/ Comeo

http://shop.ksb.com/catalog/k0/es/product/ES000912

Ventajas del producto

- Bombas de la más alta calidad gracias a la elevada precisión, la avanzada tecnología de fabricación y la excelente calidad y resistencia de los materiales.
- Bomba de última tecnología con un bajo consumo energético gracias a un elevado rendimiento, el diseño centrado en el flujo de los componentes hidráulicos, los motores de elevada eficiencia y la alta precisión de todos los componentes hidráulicos.
- Garantiza unos bajos costes gracias a sus costes de adquisición, la elevada eficiencia energética y los bajos costes de mantenimiento.
- Ahorro de espacio gracias a la construcción compacta

Certificaciones

Vista general

Sello	Válido para:	Comentarios
ACS Attestation de Conformité Sanitaire	Francia	Con combinación de materiales de fundición de acero inoxidable
WRAS APPROVED PRODUCT	Reino Unido	Con combinación de materiales de fundición de acero inoxidable

Aplicaciones principales

- Sistemas de agua fría a presión
- Sistemas de agua fría
- Instalaciones de regadío
- Aplicaciones industriales ligeras

Fluidos

- Agua limpia (sin partículas sólidas)
- Fluidos ligeramente agresivos

Datos de funcionamiento

Características

Parámetros		Valor
Caudal	Q [m³/h]	≤ 10,8
Altura	H [m]	≤ 79,5
Temperatura del fluido	T [°C]	-10 a +60
Temperatura ambiente	T [°C]	-20 hasta +40[47)]
Etapa de presión	PN [bar]	10

Denominación

Ejemplo: Comeo C 2/2

Explicación de la denominación

Datos	Significado	
Comeo	Serie	
C	Combinación de materiales	
	C	Cuerpo de la bomba de acero inoxidable
	G	Cuerpo de la bomba de hierro fundido
2	Tamaño, caudal [m³/h] con Q_{opt}	
	2, 4, 6	
2	Número de etapas[48)]	

Diseño constructivo

Tipo

- Bomba centrífuga
- Multietapa
- Construcción monobloc
- Eje prolongado del motor
- Etapa de presión máxima PN 10

Montaje

- Montaje horizontal

Accionamiento

- Motor refrigerado de corriente alterna o motor trifásico
- Conforme a IEC 60034-7
- Clase de rendimiento IE3 según IEC 60034-30 (con motores de corriente trifásica ≥ 0,75 kW)
- Frecuencia de 50/60 Hz
- 2 polos
- Clase térmica F
- Tipo de protección IP55

47) Opcional: -20 a +55 °C
48) Estándar: etapas 2, 4 y 6; opcional: etapas intermedias 1, 3 y 5

Precio recomendado, no vinculante, válido desde 01.01.2017
Precio base España

Para corroborar la validez de este documento consulte la siguiente página web	
Código Seguro de Validación	61e705588eec45f88ea7f2f5f0494641001
Url de validación	https://eamic.elda.es/absis/idi/arx/idiarxabsaweb/asp/verificadorfirma.asp
Metadatos	Origen: Origen administración Estado de elaboración: Copia auténtica de documento original

- Modo de funcionamiento de servicio continuo S1
- Conmutador de protección térmica con reconexión automática del motor de corriente alterna monofásica

Sellado del eje

- Cierre mecánico
- Conforme a EN 12756
- No refrigerados
- Sin necesidad de mantenimiento

Materiales

Resumen de materiales en relación con la versión

N.° de pieza	Denominación	En contacto con agua	Comeo C	Comeo G
10-6	Camisa de la bomba	✘	1.4301	
101	Cuerpo de la bomba	✘	1.4308	EN-GJL-250
108.01/.04/.05	Cuerpo de etapa	✘	1.4301	
160	Tapa	✘	1.4301	
-	Eje	✘	1.4541	
230	Impulsor	✘	1.4301	
341	Linterna de accionamiento	-	EN-GJL-250	
412	Junta tórica	✘	EPDM	
433	Cierre mecánico	✘	B V E F F	B V P F F
525.01/.03/.05	Casquillo distanciador	✘	1.4305	
903.05	Tornillo de purga	✘	1.4301 / EPDM	PEAD / ETP
905	Tornillo de unión	-	1.4057	
920.02/.03	Tuerca	✘	1.4301	
930.02	Fusible	✘	1.4401	
932	Anillo de seguridad	✘	1.4571	
950	Muelle	✘	1.4401	

Comparación de materiales

EN	Descripción general	Código EN del material	Norma EN	ASTM
EN-GJL-250	Hierro fundido	GJL-250	EN 1561	A48 - 40 B
1.4057	Acero al cromo-níquel	X17CrNi 16-2--QT800	EN 10088-3	A276 - 431
1.4301	Acero al cromo-níquel	X5CrNi 18-10	EN 10088	A276 - 304
1.4305	Acero al cromo-níquel	X8CrNiS 18-9	EN 10088	A276 - 303
1.4308	Acero al cromo-níquel	GX5CrNi19-10	EN 10213-4	A351 - grado CF8
1.4401	Acero al cromo-níquel-molibdeno	X5CrNiMo 17-12-2	EN 10088	A276 - 316
1.4541	Acero al cromo-níquel	X6CrNiMoTi 18-10	EN 10088	A276 - 321
1.4571	Acero al cromo-níquel-molibdeno	X6CrNiMoTi 17-12-2	EN 10088	A276 - 316Ti

Para corroborar la validez de este documento consulte la siguiente página web	
Código Seguro de Validación	61e705588eec45f88ea7f2f5f0494641001
Url de validación	https://eamic.elda.es/absis/idi/arx/idiarxabsaweb/asp/verificadorfirma.asp
Metadatos	Origen: Origen administración Estado de elaboración: Copia auténtica de documento original

Precios

Comeo C

50 Hz

Comeo C	n	P_N IE3[49]	I_A/I_N	cos φ	Tolerancia U_N	η	L_p	Entrada de cables	Máxima frecuencia de arranque	I_N 1~230 V	I_N 230/400 V	MPG	L	[kg]	Mat. N.°	EUR
	[rpm]	[kW]			[%]	[%]	[dB]		[h^{-1}]	[A]	[A]					
2/2	2750	0,37	3,70	0,92	+/-10	67,00	58,00	1 × M18 × 1,5	20	2,60	-	BE	-	13,1	48229175	**530,23**
2/2	2750	0,37	4,60	0,78	+/-10	74,20	58,00	1 × M20 × 1,5	20	-	1,64/0,94	BE	-	13,1	48239960	**488,15**
2/4	2750	0,37	3,70	0,92	+/-10	67,00	58,00	1 × M18 × 1,5	20	2,60	-	BE	-	13,8	48229176	**651,65**
2/4	2750	0,37	4,60	0,78	+/-10	74,20	58,00	1 × M20 × 1,5	20	-	1,64/0,94	BE	-	13,8	48239961	**589,14**
2/6	2760	0,55	3,90	0,92	+/-10	70,00	56,00	1 × M18 × 1,5	20	3,69	-	BE	-	15,9	48229177	**684,12**
2/6	2790	0,55	5,20	0,75	+/-10	77,60	58,00	1 × M20 × 1,5	20	-	2,31/1,33	BE	-	15,9	48239962	**622,80**
4/2	2750	0,37	3,70	0,92	+/-10	67,00	58,00	1 × M18 × 1,5	20	2,60	-	BE	-	13,1	48229178	**542,25**
4/2	2750	0,37	4,60	0,78	+/-10	74,20	58,00	1 × M20 × 1,5	20	-	1,64/0,94	BE	-	13,1	48239963	**502,58**
4/4	2760	0,55	3,90	0,92	+/-10	70,00	56,00	1 × M18 × 1,5	20	3,69	-	BE	-	15,3	48229179	**636,04**
4/4	2790	0,55	5,20	0,75	+/-10	77,60	58,00	1 × M20 × 1,5	20	-	2,31/1,33	BE	-	15,3	48239964	**583,13**
4/6	2790	1,10	4,30	0,95	+/-10	75,00	58,00	1 × M20 × 1,5	20	6,68	-	BE	-	20	48229180	**798,34**
4/6	2855	1,10	7,00	0,80	+/-10	82,70	60,00	2 × M20 × 1,5	25	-	4,22/2,43	BE	-	20	48256815	**693,75**
6/2	2750	0,37	3,70	0,92	+/-10	67,00	58,00	1 × M18 × 1,5	20	2,60	-	BE	-	13,4	48239930	**539,85**
6/2	2750	0,37	4,60	0,78	+/-10	74,20	58,00	1 × M20 × 1,5	20	-	1,64/0,94	BE	-	13,4	48239966	**500,16**
6/4	2790	1,10	4,30	0,95	+/-10	75,00	58,00	1 × M20 × 1,5	20	6,68	-	BE	-	19,7	48239931	**717,79**
6/4	2855	1,10	7,00	0,80	+/-10	82,70	60,00	2 × M20 × 1,5	25	-	4,22/2,43	BE	-	19,7	48256816	**690,13**
6/6	2800	1,50	4,80	0,95	+/-10	76,00	58,00	1 × M20 × 1,5	20	8,99	-	BE	-	23,1	48239932	**969,08**
6/6	2900	1,50	7,70	0,88	+/-10	84,20	63,00	2 × M25 × 1,5	25	-	5,08/2,92	BE	-	23,1	48256817	**898,14**

Comeo G

50 Hz

Comeo G	n	P_N IE3[50]	I_A/I_N	cos φ	Tolerancia U_N	η	L_p	Entrada de cables	Máxima frecuencia de arranque	I_N 1~230 V	I_N 230/400 V	MPG	L	[kg]	Mat. N.°	EUR
	[rpm]	[kW]			[%]	[%]	[dB]		[h^{-1}]	[A]	[A]					
2/2	2750	0,37	3,70	0,92	+/-10	67,00	58,00	1 × M18 × 1,5	20	2,60	-	BE	-	13,1	48229157	**371,53**
2/2	2750	0,37	4,60	0,78	+/-10	74,20	58,00	1 × M20 × 1,5	20	-	1,64/0,94	BE	-	13,1	48239942	**330,65**
2/4	2750	0,37	3,70	0,92	+/-10	67,00	58,00	1 × M18 × 1,5	20	2,60	-	BE	-	13,8	48229158	**454,48**
2/4	2750	0,37	4,60	0,78	+/-10	74,20	58,00	1 × M20 × 1,5	20	-	1,64/0,94	BE	-	13,8	48239943	**393,16**
2/6	2760	0,55	3,90	0,92	+/-10	70,00	56,00	1 × M18 × 1,5	20	3,69	-	BE	-	15,9	48229159	**553,07**
2/6	2790	0,55	5,20	0,75	+/-10	77,60	58,00	1 × M20 × 1,5	20	-	2,31/1,33	BE	-	15,9	48239944	**488,15**
4/2	2750	0,37	3,70	0,92	+/-10	67,00	58,00	1 × M18 × 1,5	20	2,60	-	BE	-	13,1	48229160	**396,77**
4/2	2750	0,37	4,60	0,78	+/-10	74,20	58,00	1 × M20 × 1,5	20	-	1,64/0,94	BE	-	13,1	48239945	**354,69**
4/4	2760	0,55	3,90	0,92	+/-10	70,00	56,00	1 × M18 × 1,5	20	3,69	-	BE	-	15,3	48229161	**482,14**
4/4	2790	0,55	5,20	0,75	+/-10	77,60	58,00	1 × M20 × 1,5	20	-	2,31/1,33	BE	-	15,3	48239946	**422,02**
4/6	2790	1,10	4,30	0,95	+/-10	75,00	58,00	1 × M20 × 1,5	20	6,68	-	BE	-	20	48229162	**663,68**
4/6	2855	1,10	7,00	0,80	+/-10	82,70	60,00	2 × M20 × 1,5	25	-	4,22/2,43	BE	-	20	48256806	**542,25**
6/2	2750	0,37	3,70	0,92	+/-10	67,00	58,00	1 × M18 × 1,5	20	2,60	-	BE	-	13,4	48229163	**432,84**
6/2	2750	0,37	4,60	0,78	+/-10	74,20	58,00	1 × M20 × 1,5	20	-	1,64/0,94	BE	-	13,4	48239948	**370,32**
6/4	2790	1,10	4,30	0,95	+/-10	75,00	58,00	1 × M20 × 1,5	20	6,68	-	BE	-	19,7	48229164	**593,94**

49) ≥ 0,75 kW = IE3
50) ≥ 0,75 kW = IE3

Precio recomendado, no vinculante, válido desde 01.01.2017
Precio base España

Para corroborar la validez de este documento consulte la siguiente página web
Código Seguro de Validación 61e705588eec45f88ea7f2f5f0494641001
Url de validación https://eamic.elda.es/absis/idi/arx/idiarxabsaweb/asp/verificadorfirma.asp
Metadatos Origen: Origen administración Estado de elaboración: Copia auténtica de documento original

Comeo G	n	P_N IE3[50]	I_A/I_N	cos φ	Tolerancia U_N	η	L_p	Entrada de cables	Máxima frecuencia de arranque	I_N 1~230 V	I_N 230/400 V	MPG	L	[kg]	Mat. N.°	EUR
	[rpm]	[kW]			[%]	[%]	[dB]		[h^{-1}]	[A]	[A]					
6/4	2855	1,10	7,00	0,80	+/-10	82,70	60,00	2 × M20 × 1,5	25	-	4,22/2,43	BE	-	19,7	48256807	**553,07**
6/6	2800	1,50	4,80	0,95	+/-10	76,00	58,00	1 × M20 × 1,5	20	8,99	-	BE	-	23,1	48229165	**827,19**
6/6	2900	1,50	7,70	0,88	+/-10	84,20	63,00	2 × M25 × 1,5	25	-	5,08/2,92	BE	-	23,1	48256808	**797,15**

Para corroborar la validez de este documento consulte la siguiente página web	
Código Seguro de Validación	61e705588eec45f88ea7f2f5f0494641001
Url de validación	https://eamic.elda.es/absis/idi/arx/idiarxabsaweb/asp/verificadorfirma.asp
Metadatos	Origen: Origen administración Estado de elaboración: Copia auténtica de documento original

Bombas centrífugas sumergibles multietapa de alta presión

Movitec VCI



Diseño:
Bomba centrífuga vertical de alta presión para instalación en tanques o plataformas.

Aplicaciones:
Máquinas herramienta, plantas de mecanizado, transporte de condensados, sistemas de pintura.

http://shop.ksb.com/catalog/k0/es/product/ES000870

Precios previa solicitud.

Para corroborar la validez de este documento consulte la siguiente página web	
Código Seguro de Validación	61e705588eec45f88ea7f2f5f0494641001
Url de validación	https://eamic.elda.es/absis/idi/arx/idiarxabsaweb/asp/verificadorfirma.asp
Metadatos	Origen: Origen administración Estado de elaboración: Copia auténtica de documento original

Bombas higiénicas / bombas para la industria alimentaria

Vitachrom



Diseño:
Bomba higiénica monobloc monoetapa de fácil mantenimiento con diseño "back pull-out" o monobloc. La bomba opera con impulsor semiabierto y superficie electropulida. Fácil de limpiar por limpieza-en-sitio (CIP) y esterilización-en-sitio (SIP) gracias a la total ausencia de puntos de retención. Todas las partes húmedas de la bomba están fabricadas en acero inoxidable 1.4404/1.4409 (AISI 316L/CF3M). La bomba Vitachrom dispone de la certificación EHEDG. Todos los materiales cumplen las normas de la FDA y son conformes a EN 1935/2004. Disponible en versión ATEX.

Aplicaciones:
Bombeo higiénico de fluidos en industrias alimentaria, de bebidas y farmacéutica, así como en la industria química.

http://shop.ksb.com/catalog/k0/es/product/ES000030

El producto mostrado a modo de ejemplo incluye algunas opciones con coste adicional.

Precios previa solicitud.

Certificaciones

Vista general

Sello	Válido para:	Comentarios
	Todos los países	Gestión de la calidad certificada ISO 9001
	Todos los países	Certificación EHEDG para capacidad de limpieza
	Todos los países	Elastómero FDA, 3A, USP clase VI certificado
	Francia	Permiso de agua potable francés

Datos de funcionamiento

Características

Parámetros		Valor
Caudal	Q [m³/h]	≤ 340
Altura	H [m]	≤ 100
Presión de trabajo	p [bar]	≤ 12
Temperatura del fluido	T [°C]	≤ 110[51] (superior previa solicitud)
Tamaños de conexión	DN	50 - 125

Transductor de presión inteligente PumpMeter LSA

Los números de material siguientes **no** son compatibles con EDI

PumpMeter LSA se configura en KSB EasySelect como serie constructiva.

Versión higiénica

PumpMeter LSA	MPG	L	[kg]	Mat. N.°.	EUR
	G0	-	0,9	48256744	**2.075,63**

51) SIP hasta los 140 °C

Para corroborar la validez de este documento consulte la siguiente página web	
Código Seguro de Validación	61e705588eec45f88ea7f2f5f0494641001
Url de validación	https://eamic.elda.es/absis/idi/arx/idiarxabsaweb/asp/verificadorfirma.asp
Metadatos	Origen: Origen administración Estado de elaboración: Copia auténtica de documento original

Vitacast



Diseño:
Bomba de voluta de fácil mantenimiento con motor normalizado. Todas las partes húmedas están fabricadas en acero inoxidable 1.4404/1.4409 (AISI 316L/ CF3M). Diseñada con ausencia de puntos de retención; impulsor abierto, superficie electropulida, excelente rendimiento. Diseño higiénico para cubrir los más altos requerimientos de limpieza, y fácil de limpiar por limpieza-en-sitio (CIP) y esterilización-en-sitio (SIP). Certificada por el Instituto TNO conforme a los requisitos del EHEDG. Todos los materiales cumplen las normas de la FDA y son conformes a EN 1935/2004. Disponible en versión ATEX.

Aplicaciones:
Bombeo higiénico de fluidos en industrias alimentaria, de bebidas y farmacéutica, así como en la industria química.

http://shop.ksb.com/catalog/k0/es/product/ES000785

Precios previa solicitud.

Certificaciones

Vista general

Sello	Válido para:	Comentarios
	Todos los países	Gestión de la calidad certificada ISO 9001
	Todos los países	Certificación EHEDG para capacidad de limpieza
	Todos los países	Elastómero FDA, 3A, USP clase VI certificado

Datos de funcionamiento

Características

Parámetro		Valor
Caudal	Q [m³/h]	≤ 560
Altura de elevación	H [m]	≤ 105
Presión de servicio	p [bar]	≤ 10[52)]
Temperatura del líquido de bombeo	T [°C]	≤ 140 (superior previa solicitud)
Tamaños	DN	32 - 200

Transductor de presión inteligente PumpMeter LSA

Los números de material siguientes **no** son compatibles con EDI

PumpMeter LSA se configura en KSB EasySelect como serie constructiva.

Versión higiénica

PumpMeter LSA	MPG	L	[kg]	Mat. N.°.	EUR
	G0	-	0,9	48256744	**2.075,63**

52) Hasta 14 bar previa solicitud para tamaños individuales

Precio recomendado, no vinculante, válido desde 01.01.2017
Precio base España

Para corroborar la validez de este documento consulte la siguiente página web	
Código Seguro de Validación	61e705588eec45f88ea7f2f5f0494641001
Url de validación	https://eamic.elda.es/absis/idi/arx/idiarxabsaweb/asp/verificadorfirma.asp
Metadatos	Origen: Origen administración Estado de elaboración: Copia auténtica de documento original

Vitacast Bloc



Diseño:
Bomba de voluta de fácil mantenimiento con motor normalizado. Todas las partes húmedas están fabricadas en acero inoxidable 1.4404/1.4409 (AISI 316L/ CF3M). Diseñada con ausencia de puntos de retención; impulsor abierto, superficie electropulida, excelente rendimiento. Diseño higiénico para cubrir los más altos requerimientos de limpieza, y fácil de limpiar por limpieza-en-sitio (CIP) y esterilización-en-sitio (SIP). Certificada por el Instituto TNO conforme a los requisitos del EHEDG. Todos los materiales cumplen las normas de la FDA y son conformes a EN 1935/2004. Disponible carretilla como accesorio, entre otros. Disponible en versión ATEX.

Aplicaciones:
Bombeo higiénico de fluidos en industrias alimentaria, de bebidas y farmacéutica, así como en la industria química.

http://shop.ksb.com/catalog/k0/es/product/ES000785

Precios previa solicitud.

Certificaciones

Vista general

Sello	Válido para:	Comentarios
	Todos los países	Gestión de la calidad certificada ISO 9001
	Todos los países	Certificación EHEDG para capacidad de limpieza
	Todos los países	Elastómero FDA, 3A, USP clase VI certificado

Datos de funcionamiento

Características de funcionamiento

Parámetros		Valor	
		50 Hz	60 Hz
Caudal de bombeo	Q [m³/h]	≤ 340	≤ 350
Altura de elevación	H [m]	≤ 105	
Presión de servicio	p [bar]	≤ 10[53)]	
Temperatura del líquido de bombeo	T [°C]	≤ 140[53)]	
Tamaños de conexión	DN	25 - 150	

Transductor de presión inteligente PumpMeter LSA

Los números de material siguientes **no** son compatibles con EDI

PumpMeter LSA se configura en KSB EasySelect como serie constructiva.

Versión higiénica

PumpMeter LSA	MPG	L	[kg]	Mat. N.°.	EUR
	G0	-	0,9	48256744	**2.075,63**

53) Valores superiores previa solicitud para tamaños individuales.

Precio recomendado, no vinculante, válido desde 01.01.2017
Precio base España

Para corroborar la validez de este documento consulte la siguiente página web	
Código Seguro de Validación	61e705588eec45f88ea7f2f5f0494641001
Url de validación	https://eamic.elda.es/absis/idi/arx/idiarxabsaweb/asp/verificadorfirma.asp
Metadatos	Origen: Origen administración Estado de elaboración: Copia auténtica de documento original

Vitaprime



Diseño:
Bomba de canal lateral de fácil mantenimiento (autoaspirante) monobloc con motor normalizado. Todas las partes húmedas están fabricadas en acero inoxidable 1.4404/1.4409 (AISI 316/ CF3M). Diseño higiénico para cubrir los más altos requerimientos de limpieza, y fácil de limpiar por limpieza-en-sitio (CIP) y esterilización-en-sitio (SIP). Todos los materiales cumplen las normas de la FDA y son conformes a EN 1935/2004. Disponible carretilla como accesorio, entre otros. Versión ATEX disponible.

Aplicaciones:
Bombeo higiénico de fluidos en industrias alimentaria, de bebidas y farmacéutica, así como en la industria química.

http://shop.ksb.com/catalog/k0/es/product/ES000787

Precios previa solicitud.

Certificaciones

Vista general

Sello	Válido para:	Comentarios
	Todos los países	Gestión de la calidad certificada ISO 9001
	Todos los países	Elastómero con certificación FDA, 3A, USP clase VI

Datos de funcionamiento

Características

Parámetro		Valor	
		50 Hz	60 Hz
Caudal	Q [m³/h]	≤ 58	≤ 60
Altura de elevación	H [m]	≤ 45	≤ 65
Presión de servicio	p [bar]	10	
Presión de entrada	p [bar]	≤ 3	
Temperatura operativa	T [°C]	≤ 100	
Temperatura de esterilización	T [°C]	≤ 140	
Tamaños de conexión	DN	40 - 80	

Para corroborar la validez de este documento consulte la siguiente página web	
Código Seguro de Validación	61e705588eec45f88ea7f2f5f0494641001
Url de validación	https://eamic.elda.es/absis/idi/arx/idiarxabsaweb/asp/verificadorfirma.asp
Metadatos	Origen: Origen administración Estado de elaboración: Copia auténtica de documento original

Vitastage



Diseño:
Bomba multietapa, vertical u horizontal, monobloc. Todas las partes húmedas están fabricadas en acero inoxidable 1.4401/1.4408 (AISI 316/ CF8M). Versátil, robusta y de eficiencia energética. Compatible con limpieza-en-sitio (CIP) y esterilización-en-sitio (SIP). Todos los materiales cumplen las normas de la FDA y son conformes a EN 1935/2004. Disponible carretilla como accesorio, entre otros.

Aplicaciones:
Bombeo higiénico de fluidos en industrias alimentaria, de bebidas y química.

http://shop.ksb.com/catalog/k0/es/product/ES000788

Precios previa solicitud.

Certificaciones

Vista general

Sello	Válido para:	Comentarios
	Todos los países	Gestión de la calidad certificada ISO 9001
	Todos los países	Elastómero con certificación FDA, 3A, USP clase VI

Datos de funcionamiento

Características

Parámetros		Valor
Caudal	Q [m³/h]	≤ 40
Altura	H [m]	≤ 150
Presión de trabajo	p [bar]	≤ 16
Temperatura del fluido	T [°C]	≤ 140 (superior previa solicitud)

Para corroborar la validez de este documento consulte la siguiente página web	
Código Seguro de Validación	61e705588eec45f88ea7f2f5f0494641001
Url de validación	https://eamic.elda.es/absis/idi/arx/idiarxabsaweb/asp/verificadorfirma.asp
Metadatos	Origen: Origen administración Estado de elaboración: Copia auténtica de documento original

Vitalobe



Diseño:
Bomba rotativa lobular en diseño higiénico, posible operación bidireccional, conexiones con orientación horizontal o vertical. Diseño higiénico para limpieza-en-sitio (CIP) y esterilización-en-sitio (SIP) gracias a la total ausencia de puntos de retención. Todas las partes húmedas fabricadas en acero inoxidable 1.4404/1.4409 (AISI 316L/CF3M); varios tipos de rotores, disponibilidad de cierres del eje y conexiones de proceso. Bomba con motor con caja de engranes. La bomba Vitalobe dispone de la certificación EHEDG. Los elastómeros de la bomba cumplen la norma FDA y son conformes a EN 1935/2004. Disponibilidad de accesorios (entre otros): carretilla, cuerpo o tapa de cuerpo calefactable y protección contra sobrepresión. Disponible versión conforme a ATEX.

Aplicaciones:
Bombeo higiénico y suave de fluidos con alta viscosidad en industrias alimentaria, de bebidas y farmacéutica, además de la industria química e ingeniería general de procesos.

http://shop.ksb.com/catalog/k0/es/product/ES000847

El producto mostrado a modo de ejemplo incluye algunas opciones con coste adicional.

Precios previa solicitud.

Certificaciones

Vista general

Sello	Válido para:	Comentarios
	Todos los países	Gestión de la calidad certificada ISO 9001
	Todos los países	Certificación EHEDG para capacidad de limpieza
	Todos los países	Elastómeros conformes con la FDA

Datos de funcionamiento

Características

Parámetro		Valor
Caudal	Q [m³/h]	≤ 300
Altura de elevación	H [m]	≤ 200
Presión de servicio	p [bar]	≤ 20
Temperatura del líquido de bombeo	T [°C]	-40 hasta 180 (superior previa solicitud)
Tamaños	DN	25 - 200

Para corroborar la validez de este documento consulte la siguiente página web	
Código Seguro de Validación	61e705588eec45f88ea7f2f5f0494641001
Url de validación	https://eamic.elda.es/absis/idi/arx/idiarxabsaweb/asp/verificadorfirma.asp
Metadatos	Origen: Origen administración Estado de elaboración: Copia auténtica de documento original

Bombas normalizadas según EN 733

Etanorm



Diseño:
Bomba horizontal monoetapa de voluta, según EN 733, de acuerdo a la directiva 2009/125/EC, voluta partida radialmente, cuerpo con la pata de apoyo integrada, anillos de desgaste reemplazables (opcionalmente disponibles para cuerpos en material C), impulsor cerrado radial con múltiples álabes, cierres mecánicos simples o dobles según EN 12756, protección del eje mediante camisa recambiable.

Aplicaciones:
Fluidos puros que no agresivos química o mecánicamente los materiales de la bomba: abastecimiento de aguas, agua de refrigeración, agua de piscinas, sistemas contra incendios, agua de mar, riegos por aspersión, agua para extinción de incendios, riegos, aguas residuales, agentes de limpieza, agua potable, agua salobre, drenajes, condensados, calefacción, aire acondicionado, aceites, agua caliente

http://shop.ksb.com/catalog/k0/es/product/ES000062

Precios previa solicitud.

Certificaciones

Vista general

Sello	Válido para:	Comentarios
	Europa	Este producto está sujeto a la directiva 2009/125/CE relativa al diseño ecológico y cumple al menos los requisitos medioambientales establecidos en 2015 para el diseño respetuoso con el medio ambiente de bombas de agua con una potencia nominal máxima del eje de 150 kW, según el reglamento 547/2012 de la UE.

Concepto de eficiencia energética FluidFuture de KSB

www.ksb.com/fluidfuture_es

Para corroborar la validez de este documento consulte la siguiente página web	
Código Seguro de Validación	61e705588eec45f88ea7f2f5f0494641001
Url de validación	https://eamic.elda.es/absis/idi/arx/idiarxabsaweb/asp/verificadorfirma.asp
Metadatos	Origen: Origen administración Estado de elaboración: Copia auténtica de documento original

Etachrom L



Diseño:
Bomba horizontal de cuerpo anular monoetapa, con diseño y dimensiones principales según EN 733, con anillos de desgaste recambiables. Disponible en versión ATEX.

Aplicaciones:
Abastecimientos de agua, riegos por aspersión, riegos y drenajes, sistemas de calefacción y aire acondicionado,, sistemas contra incendios, bombeo de agua potable, agua para servicios, agua caliente, agua de refrigeración, agua para piscinas, agua contra incendios, condensados, aceites y agentes de limpieza.

http://shop.ksb.com/catalog/k0/es/product/ES000065

Precios previa solicitud.

Certificaciones

Vista general

Sello	Válido para:	Comentarios
	Europa	Este producto está sujeto a la directiva 2009/125/CE relativa al diseño ecológico y cumple al menos los requisitos medioambientales establecidos en 2015 para el diseño respetuoso con el medio ambiente de bombas de agua con una potencia nominal máxima del eje de 150 kW, según el reglamento 547/2012 de la UE.

Concepto de eficiencia energética FluidFuture de KSB

www.ksb.com/fluidfuture_es

Para corroborar la validez de este documento consulte la siguiente página web	
Código Seguro de Validación	61e705588eec45f88ea7f2f5f0494641001
Url de validación	https://eamic.elda.es/absis/idi/arx/idiarxabsaweb/asp/verificadorfirma.asp
Metadatos	Origen: Origen administración Estado de elaboración: Copia auténtica de documento original

Bombas normalizadas según EN 733 con regulación de velocidad

Etanorm PumpDrive 2 / Etanorm PumpDrive 2 Eco



Diseño:
Bomba horizontal monoetapa de voluta, según EN 733, de acuerdo a la directiva 2009/125/EC, voluta partida radialmente, cuerpo con la pata de apoyo integrada, anillos de desgaste reemplazables (opcionalmente disponibles para cuerpos en material C), impulsor cerrado radial con múltiples álabes, cierres mecánicos simples o dobles según EN 12756, protección del eje mediante camisa recambiable.

Con KSB SuPremE, un motor de reluctancia síncrono, no magnético, de la clase de rendimiento IE4 según IEC/CD 60034-30 Ed. 2.0 (05-2011) para empleo en el regulador de velocidad, tipo KSB PumpDrive 2 o Eco, sin sensor de posición del rotor. Puntos de fijación según EN 50347, dimensiones según DIN V 42673 (07-2011).

Aplicaciones:
Fluidos puros que no agresivos química o mecánicamente los materiales de la bomba: abastecimiento de aguas, agua de refrigeración, agua de piscinas, sistemas contra incendios, agua de mar, riegos por aspersión, agua para extinción de incendios, riegos, aguas residuales, agentes de limpieza, agua potable, agua salobre, drenajes, condensados, calefacción, aire acondicionado, aceites, agua caliente.

http://shop.ksb.com/catalog/k0/es/product/ES000575

El producto mostrado a modo de ejemplo incluye algunas opciones con coste adicional.

Precios previa solicitud.

Certificaciones

Vista general

Sello	Válido para:	Comentarios
	Europa	Este producto está sujeto a la directiva 2009/125/CE relativa al diseño ecológico y cumple al menos los requisitos medioambientales establecidos en 2015 para el diseño respetuoso con el medio ambiente de bombas de agua con una potencia nominal máxima del eje de 150 kW, según el reglamento 547/2012 de la UE.

Concepto de eficiencia energética FluidFuture de KSB

www.ksb.com/fluidfuture_es

Para corroborar la validez de este documento consulte la siguiente página web	
Código Seguro de Validación	61e705588eec45f88ea7f2f5f0494641001
Url de validación	https://eamic.elda.es/absis/idi/arx/idiarxabsaweb/asp/verificadorfirma.asp
Metadatos	Origen: Origen administración Estado de elaboración: Copia auténtica de documento original

Bombas con cuerpo espiral

Etaprime B



Diseño:
Bomba horizontal de voluta, autoaspirante, monoetapa, monobloc, con impulsor abierto multiálabe; el eje de la bomba y del motor están conectados rígidamente, disponible en versión ATEX.

Aplicaciones:
Bombeo de fluidos puros, contaminados o agresivos sin sustancias abrasivas y sólidas, en sistemas de riego por aspersión, instalaciones de distribución de agua, drenaje, instalaciones de drenaje, sistemas de extinción de incendios, disminución de agua subterránea, abastecimiento de agua doméstica, instalaciones de climatización, circuitos de refrigeración, tecnología para piscinas, instalaciones de abastecimiento de agua.

http://shop.ksb.com/catalog/k0/es/product/ES000119

Precios previa solicitud.

Etaprime L



Diseño:
Bomba horizontal de voluta, autoaspirante, monoetapa, con impulsor abierto multiálabe, a partir del tamaño 40-40-140, con soporte de cojinetes, diseño "back pull-out", disponible en versión ATEX.

Aplicaciones:
Bombeo de fluidos puros, contaminados o agresivos sin sustancias abrasivas y sólidas, en sistemas de riego por aspersión, instalaciones de distribución de agua, drenaje, instalaciones de drenaje, sistemas de extinción de incendios, disminución de agua subterránea, abastecimiento de agua doméstica, instalaciones de climatización, circuitos de refrigeración, tecnología para piscinas, instalaciones de abastecimiento de agua.

http://shop.ksb.com/catalog/k0/es/product/ES000120

Precios previa solicitud.

Para corroborar la validez de este documento consulte la siguiente página web	
Código Seguro de Validación	61e705588eec45f88ea7f2f5f0494641001
Url de validación	https://eamic.elda.es/absis/idi/arx/idiarxabsaweb/asp/verificadorfirma.asp
Metadatos	Origen: Origen administración Estado de elaboración: Copia auténtica de documento original

Bombas monobloc

Etabloc



Catálogo de productos/Etabloc

http://shop.ksb.com/catalog/k0/es/product/ES000107

Ventajas del producto

- Rendimiento y $NPSH_{req.}$ mejorado mediante un sistema hidráulico certificado experimental de los impulsores (palas)
- Menores costes de energía gracias a la conformidad con el Reglamento de ejecución 547/2012 (índice de eficiencia mínima MEI ≥ 0,4)
- Disminución de los costes operativos gracias a la reducción del diámetro del impulsor en el punto de trabajo
- Menor desgaste, disminución de las vibraciones y una mayor suavidad operativa gracias a las buenas propiedades de aspiración y un funcionamiento prácticamente sin cavitación en un área mayor
- Sellado de cuerpo en cámara fiable a pesar de las variaciones en las condiciones de funcionamiento
- Ajuste óptimo del fluido gracias a las numerosas opciones de materiales. Disponible una amplia selección de materiales para una serie completa de aplicaciones de tipo estándar.
- Es posible disponer de otros tamaños para caudales de bombeo inferiores mediante la ampliación del sistema
- Fácil desmontaje a través de tornillos de fijación ubicados entre la linterna y la tapa de la bomba.

Certificaciones

Vista general

Sello	Válido para:	Comentarios
	Europa	Este producto está sujeto a la directiva 2009/125/CE relativa al diseño ecológico y cumple al menos los requisitos medioambientales establecidos en 2015 para el diseño respetuoso con el medio ambiente de bombas de agua con una potencia nominal máxima del eje de 150 kW, según el reglamento 547/2012 de la UE.

Concepto de eficiencia energética FluidFuture de KSB

www.ksb.com/fluidfuture_es

Aplicaciones principales

Bomba para la extracción de fluidos puros o agresivos que no afectan química ni mecánicamente a los materiales de la bomba.

- Instalaciones de abastecimiento de agua
- Circuitos de refrigeración
- Tecnología para piscinas
- Sistemas contra incendios
- Instalaciones de regadío
- Instalaciones de drenaje
- Instalaciones de calefacción
- Instalaciones de climatización
- Riego por aspersión

Fluidos

- Agua marina
- Agua salobre
- Agua potable
- Agua caliente
- Agua para uso industrial
- Agua para extinción de incendios
- Salmuera
- Detergente
- Condensado
- Lubricantes

Para corroborar la validez de este documento consulte la siguiente página web	
Código Seguro de Validación	61e705588eec45f88ea7f2f5f0494641001
Url de validación	https://eamic.elda.es/absis/idi/arx/idiarxabsaweb/asp/verificadorfirma.asp
Metadatos	Origen: Origen administración Estado de elaboración: Copia auténtica de documento original

Datos de servicio

Características

Parámetro		Valor	
		50 Hz	60 Hz
Caudal	Q [m³/h]	≤ 660	≤ 740
Altura de elevación	H [m]	≤ 140	≤ 144
Temperatura del líquido de bombeo	T [°C]	-30 – +140	
Presión de servicio	p [bar]	≤ 16	
Potencia del motor[54)]	P_N [kW]	≤ 110	

Denominación

Ejemplo: ETB 050-032-160 GBXA 10D2

Explicación de la denominación

Abreviatura	Significado	
ETB	Serie Etabloc	
050	Diámetro nominal de la boca de aspiración [mm]	
032	Diámetro nominal de la boca de impulsión [mm]	
160	Diámetro nominal del impulsor [mm]	
G	Material del cuerpo	
	G	Hierro fundido
	B	Bronce
	S	Fundición esferoidal
	C	Acero inoxidable
B	Material del impulsor, si difiere del material del cuerpo	
	G	Hierro fundido
	C	Acero inoxidable
	B	Bronce
A	Tipo de sellado	
	A	Tapa cónica
	C	Tapa cilíndrica
A	Tipos de sellado	
	B	Sin espacios muertos
	I	Circulación interna (solo tapa cónica)
	E	Circulación externa
	F	Enjuague externo
	D	Back-to-back
	T	En tándem con circulación interna
	A	Cámara de sellado cónica sin
10	código del sello, por ejemplo, Q1 Q1 X4GG	
	01	1 (ZN1181) Q1Q1VGG
	06	RMG13G606 U3BEGG (WE25, 35)
	07	1A (ZN1181) Q1Q1EGG
	08	M32N69 (SYT) AQ1VGG
	09	MG13G60 U3U3VGG
	10	1 (ZN1181) Q1Q1X4GG
	11	1 (ZN1181) BQ1EGG-WA
	12	M37GN83 Q12Q1M1GG
	13	1 (ZN1181) BQ1VGG
	14	KMB13S2G9 Q1Q1KY7G
	15	M7G49 Q1Q1K9GG/G
	16	MG1S20 BVPGG
	17	M7N Q1BVGG
	18	MG12G6-E1 Q1Q1EGG/G
	19	HN400N Q1Q1M1GG
	20	M37GN85 Q12Q1M1GG1
	23	M37GN92 Q12Q1M1GG1
	21	M7G49 Q1Q1K9GG/G
	24	M7G49 Q1Q1K9GG/G
	22	M32N69 AQ1EGG (WE55)
	25	M32N67 (SYT) AQ1VGG
	--	BT3
	99	Anillo de sellado del cierre del eje Gohl
D	Alcance de suministro	
	A	Solo bomba (figura 0)
	D	Bomba, motor
2	Unidad de eje	
	2	Unidad del eje 25
	3	Unidad del eje 35
	5	Unidad del eje 55

Diseño constructivo

Tipo

- Bomba con cuerpo espiral
- Etapa única
- Potencias según EN 733
- Requisitos de la Directiva 2009/125/CE

Cuerpo de la bomba

- Cuerpo espiral partido radialmente
- Anillos de desgaste intercambiables (opcionales con el material del cuerpo C)

Según tamaño de construcción y ejecución:

- Cuerpo espiral con zócalos fundidos

Tipo de impulsor

- Impulsor radial cerrado con hojas curvadas

Sellado del eje

- Cierres mecánicos individuales según EN 12756
- Cierres mecánicos dobles según el estándar EN 12756
- Eje con casquillo del eje intercambiable en la zona de cierre del eje

Accionamiento

- Clase de rendimiento IE3 conforme a IEC 60034-30

Versión estándar:

- Motor en cortocircuito de corriente trifásica IEC KSB refrigerado por la superficie
- Bobinado 50 Hz, 220-240 V / 380-420 V ≤ 2,20 kW
- Bobinado 50 Hz, 380-420 V / 660-725 V ≤ 3,00 kW
- Bobinado 60 Hz, 440-480 V ≤ 2,60 kW
- Bobinado 60 Hz, 440-480 V ≤ 3,60 kW
- Tipo IM V1 ≤ 4,00 kW
- Tipo IM V15 ≤ 5,50 kW
- Tipo de protección IP55

54) Tenga en cuenta el resumen de las combinaciones de motores

Precio recomendado, no vinculante, válido desde 01.01.2017
Precio base España

Para corroborar la validez de este documento consulte la siguiente página web
Código Seguro de Validación 61e705588eec45f88ea7f2f5f0494641001
Url de validación https://eamic.elda.es/absis/idi/arx/idiarxabsaweb/asp/verificadorfirma.asp
Metadatos Origen: Origen administración Estado de elaboración: Copia auténtica de documento original

- Modo de funcionamiento de servicio continuo S1
- Clase térmica F con sensor de temperatura, 3 termistores

Versión antideflagrante:

- Motor en cortocircuito de corriente trifásica IEC KSB refrigerado por la superficie
- Bobinado 50 Hz, 220-240 V / 380-420 V ≤ 1,85 kW
- Bobinado 50 Hz, 380-420 V / 660-725 V ≥ 2,50 kW
- Tipo IM V1 ≤ 3,30 kW
- Tipo IM V15 ≤ 4,60 kW
- Tipo de protección IP55 o IP54
- Modo de funcionamiento de servicio continuo S1
- Tipo de protección antideflagrante EExe II
- Clase de temperatura T3

Materiales

Resumen de los materiales disponibles para Europa

N.° de pieza	Denominación de la pieza		Combinación de materiales							
			G	GB	GC	B	S	SB	SC	C
102	Cuerpo de voluta	Fundición gris EN-GJL-250/ A 48 CL 35B	A1	A1	A1	-	-	-	-	-
		Bronce CC480K-GS/B30 C90700	-	-	-	A1	-	-	-	-
		Fundición esferoidal EN-GJS-400-15/ A536 GR 60-40-18	-	-	-	-	A1	A1	A1	-
		Acero inoxidable 1.4408/ A743 Gr CF8 M	-	-	-	-	-	-	-	A1
161	Tapa del cuerpo, cónica	Fundición gris EN-GJL-250/ A 48 CL 35B	A1	A1	A1	-	-	-	-	-
		Bronce CC480K-GS/ B30 C90700	-	-	-	A1	-	-	-	-
		Fundición esferoidal EN-GJS-400-15/ A536 GR 60-40-18	-	-	-	-	A1	A1	A1	-
		Acero inoxidable 1.4408/ A743 Gr CF8 M	-	-	-	-	-	-	-	A1
161	Tapa del cuerpo, cilíndrica	Fundición gris EN-GJL-250/ A 48 CL 35B	A2	A2	A2	-	-	-	-	-
		Acero inoxidable 1.4408/ A743 Gr CF8 M	-	-	-	-	-	-	-	A2
		Bronce CC480K-GS/ B30 C90700	-	-	-	A2	-	-	-	-
210	Eje	Acero bonificado C45+N	A1	A1	A1	-	A1	A1	A1	-
		Acero inoxidable 1.4571	A2	A2	A2	A1	A2	A2	A2	A1
230	Impulsor	Fundición gris EN-GJL-250/ A 48 CL 35B	A1	-	-	-	A1	-	-	-
		Bronce CC480K-GS/ B30 C90700	-	A1	-	A1	-	A1	-	-
		Acero inoxidable 1.4408/ A743 Gr CF8 M	-	-	A1	-	-	-	A1	A1
341	Linterna de accionamiento	Fundición gris EN-GJL-250/ A 48 CL 35B	A1	A1	A1	A1	A1	A1	A1	A1
400	Sellados	DPAF sin asbestos	A1	A1	A1	A1	A1	A1	A1	A1
502.01	Anillo de desgaste del cuerpo, lado de aspiración	Fundición gris EN-GJL-250	A1	A1	A1	-	A1	A1	A1	-
		Acero inoxidable (acero al CrNiMo)	A2	A2	A2	-	-	-	-	A2
		Bronce CC495K-GS	-	A2	-	A1	-	A2	-	-
502.02	Anillo de desgaste del cuerpo, lado de impulsión	Fundición gris EN-GJL-250 / Cl	A1	A1	A1	-	A1	A1	A1	-
		Acero inoxidable (acero al CrNiMo)	A2	A2	A2	-	-	-	-	A2
		Bronce CC495K-GS	-	A2	-	A1	-	A2	-	-
523	Casquillo del eje[55)]	Acero inoxidable (acero al CrNiMo)	A1	A1	A1	A1	A1	A1	A1	A1
902	Pernos roscados	Acero 8.8	A1	A1	A1	-	A1	A1	A1	-
		A4-70/ A193 Gr B8M CL2	A2	A2	A2	A1	A2	A2	A2	A1
903	Tapón	Acero	A1	A1	A1	-	A1	A1	A1	-
		A4/ AISI 316	A2	A2	A2	A1	A2	A2	A2	A1
920	Tuerca	8+A2A/ 8+B633 SC1 TP3	A1	A1	A1	-	A1	A1	A1	-
		A4/ AISI 316	A2	A2	A2	A1	A2	A2	A2	A1
920.95	Tuerca del impulsor	A4/ AISI 316	A2	A2	A1	A1	A2	A1	A1	A1
		Acero 8	A1	A1	-	-	A1	-	-	-

A1 = versión estándar del material
A2 = versión opcional del material

55) En versión con cierre mecánico

Para corroborar la validez de este documento consulte la siguiente página web	
Código Seguro de Validación	61e705588eec45f88ea7f2f5f0494641001
Url de validación	https://eamic.elda.es/absis/idi/arx/idiarxabsaweb/asp/verificadorfirma.asp
Metadatos	Origen: Origen administración Estado de elaboración: Copia auténtica de documento original

Precios

Resumen de modelos

Modelo	102 / cuerpo en espiral	230 / impulsor	Junta	MPG
GG06	Fundición gris EN-GJL-250/ A 48 CL 35 B	Fundición gris EN-GJL-250/ A 48 CL 35 B	WE[56] 25, 35: GLRD U3BEGG WE[56] 55: GLRD AQ1EGG	V4
GG10	Fundición gris EN-GJL-250/ A 48 CL 35 B	Fundición gris EN-GJL-250/ A 48 CL 35 B	GLRD Q1Q1X4GG	V4
GG11	Fundición gris EN-GJL-250/ A 48 CL 35 B	Fundición gris EN-GJL-250/ A 48 CL 35 B	GLRD BQ1EGG	V4
GB06	Fundición gris EN-GJL-250/ A 48 CL 35 B	Bronce CC480K-GS/B30 C90700	WE[56] 25, 35: GLRD U3BEGG WE[56] 55: GLRD AQ1EGG	VB
GB10	Fundición gris EN-GJL-250/ A 48 CL 35 B	Bronce CC480K-GS/B30 C90700	GLRD Q1Q1X4GG	VB
GB11	Fundición gris EN-GJL-250/ A 48 CL 35 B	Bronce CC480K-GS/B30 C90700	GLRD BQ1EGG	VB
CC06	Acero inoxidable 1.4408 / A743 GR CF8M	Acero inoxidable 1.4408 / A743 GR CF8M	WE[56] 25, 35: GLRD U3BEGG WE[56] 55: GLRD AQ1EGG	V6
CC10	Acero inoxidable 1.4408 / A743 GR CF8M	Acero inoxidable 1.4408 / A743 GR CF8M	GLRD Q1Q1X4GG	V6
CC11	Acero inoxidable 1.4408 / A743 GR CF8M	Acero inoxidable 1.4408 / A743 GR CF8M	GLRD BQ1EGG	V6

PumpMeter es un captador de presión inteligente

Los números de material siguientes **no** son compatibles con EDI

PumpMeter se configura en KSB EasySelect como serie constructiva.

PumpMeter	MPG	L	[kg]	Mat. N.°	EUR
	CG	-	0,9	48897599	**704,37**

Información adicional

	Accesorios de PumpMeter (⇨ Página 226)

56) WE = Unidad del eje

Para corroborar la validez de este documento consulte la siguiente página web	
Código Seguro de Validación	61e705588eec45f88ea7f2f5f0494641001
Url de validación	https://eamic.elda.es/absis/idi/arx/idiarxabsaweb/asp/verificadorfirma.asp
Metadatos	Origen: Origen administración Estado de elaboración: Copia auténtica de documento original

Etabloc GG06 / GG10 / GG11, n = 2900 rpm

GG = versión del material hierro fundido

06 = Material del cierre mecánico U3BEGG

10 = Material del cierre mecánico Q1Q1X4GG

11 = Material del cierre mecánico BQ1EGG

Los números de material siguientes **no** son compatibles con EDI

50 Hz

Etabloc	P_N IE3[57)]	I_N 3~400 V	Motor	MPG	L	[kg]	GG06		GG10		GG11	
n = 2900 rpm	[kW]	[A]					Mat. N.°	EUR	Mat. N.°	EUR	Mat. N.°	EUR
040-025-160	0,75	1,48	080M	V4	-	35,2	48230312	**1.495,57**	48230313	**1.360,06**	48230314	**1.360,06**
040-025-160	1,10	2,14	080M	V4	-	36,9	48230000	**1.534,25**	48230001	**1.398,75**	48230002	**1.398,75**
040-025-160	1,50	2,85	090S	V4	-	39,93	48230003	**1.634,35**	48230004	**1.498,84**	48230005	**1.498,84**
040-025-160	2,20	3,99	090L	V4	-	42,73	48230156	**1.738,68**	48230157	**1.603,17**	48230158	**1.603,17**
040-025-160	3,00	5,89	100L	V4	-	49,37	48230315	**1.862,27**	48230316	**1.726,76**	48230317	**1.726,76**
040-025-160	4,00	7,79	112M	V4	-	53,37	48230318	**2.098,36**	48230319	**1.962,86**	48230320	**1.962,86**
040-025-200	1,50	2,85	090S	V4	-	48,95	48230321	**1.689,42**	48230322	**1.553,91**	48230323	**1.553,91**
040-025-200	2,20	3,99	090L	V4	-	51,75	48230159	**1.793,75**	48230160	**1.658,24**	48230161	**1.658,24**
040-025-200	3,00	3,14	100L	V4	-	58,39	48230006	**1.917,34**	48230007	**1.781,83**	48230008	**1.781,83**
040-025-200	4,00	4,09	112M	V4	-	62,39	48230009	**2.153,43**	48230010	**2.017,92**	48230011	**2.017,92**
040-025-200	5,50	10,42	132S	V4	-	79,45	48230324	**2.405,94**	48230325	**2.270,43**	48230326	**2.270,43**
040-025-200	7,50	13,79	132S	V4	-	79,45	48230327	**2.576,45**	48230328	**2.440,94**	48230329	**2.440,94**
050-032-125	1,10	2,14	080M	V4	-	35,82	48230045	**1.609,41**	48230046	**1.473,90**	48230047	**1.473,90**
050-032-125	1,50	2,85	090S	V4	-	38,85	48230039	**1.709,50**	48230040	**1.573,99**	48230041	**1.573,99**
050-032-125	2,20	3,99	090L	V4	-	41,65	48230168	**1.813,84**	48230169	**1.678,33**	48230170	**1.678,33**
050-032-125	3,00	5,89	100L	V4	-	48,29	48230042	**1.937,42**	48230043	**1.801,92**	48230044	**1.801,92**
050-032-125	4,00	7,79	112M	V4	-	52,29	48230330	**2.173,52**	48230331	**2.038,01**	48230332	**2.038,01**
050-032-125	5,50	10,42	132S	V4	-	69,35	48230333	**2.426,03**	48230334	**2.290,52**	48230335	**2.290,52**
050-032-125.1	0,55	1,36	071M	V4	-	31,16	48230270	**1.529,96**	48230271	**1.394,45**	48230272	**1.394,45**
050-032-125.1	0,75	1,48	080M	V4	-	34,12	48230012	**1.499,12**	48230013	**1.363,61**	48230014	**1.363,61**
050-032-125.1	1,10	2,14	080M	V4	-	35,82	48230018	**1.537,81**	48230019	**1.402,30**	48230020	**1.402,30**
050-032-125.1	1,50	2,85	090S	V4	-	38,85	48230015	**1.637,90**	48230016	**1.502,39**	48230017	**1.502,39**
050-032-125.1	2,20	3,99	090L	V4	-	41,65	48230162	**1.742,24**	48230163	**1.606,73**	48230164	**1.606,73**
050-032-125.1	3,00	5,89	100L	V4	-	48,29	48230273	**1.865,82**	48230274	**1.730,32**	48230275	**1.730,32**
050-032-125.1	4,00	7,79	112M	V4	-	52,29	48230276	**2.101,92**	48230277	**1.966,41**	48230278	**1.966,41**
050-032-125.1	5,50	10,42	132S	V4	-	69,35	48230279	**2.354,43**	48230280	**2.218,92**	48230281	**2.218,92**
050-032-160	2,20	3,99	090L	V4	-	42,05	48230171	**1.851,81**	48230172	**1.716,30**	48230173	**1.716,30**
050-032-160	3,00	5,89	100L	V4	-	48,69	48230048	**1.975,40**	48230049	**1.839,89**	48230050	**1.839,89**
050-032-160	4,00	7,79	112M	V4	-	52,69	48230051	**2.211,49**	48230052	**2.075,98**	48230053	**2.075,98**
050-032-160	5,50	10,42	132S	V4	-	69,75	48230255	**2.464,00**	48230256	**2.328,49**	48230257	**2.328,49**
050-032-160	7,50	13,79	132S	V4	-	69,75	48230336	**2.634,51**	48230337	**2.499,00**	48230338	**2.499,00**
050-032-160.1	1,50	2,85	090S	V4	-	39,5	48230282	**1.683,61**	48230283	**1.548,10**	48230284	**1.548,10**
050-032-160.1	2,20	3,99	090L	V4	-	42,3	48230165	**1.787,94**	48230166	**1.652,43**	48230167	**1.652,43**
050-032-160.1	3,00	5,89	100L	V4	-	48,94	48230021	**1.911,53**	48230022	**1.776,02**	48230023	**1.776,02**
050-032-160.1	4,00	7,79	112M	V4	-	52,94	48230285	**2.147,62**	48230286	**2.012,12**	48230287	**2.012,12**
050-032-160.1	5,50	10,42	132S	V4	-	70	48230288	**2.400,13**	48230289	**2.264,62**	48230290	**2.264,62**
050-032-160.1	7,50	13,79	132S	V4	-	70	48230291	**2.570,64**	48230292	**2.435,13**	48230293	**2.435,13**
050-032-160.1	11,00	20,63	160M	V4	-	103,21	48230294	**3.165,03**	48230295	**3.029,52**	48230296	**3.029,52**
050-032-200	4,00	7,79	112M	V4	-	62,68	48230054	**2.310,88**	48230055	**2.175,38**	48230056	**2.175,38**
050-032-200	5,50	10,42	132S	V4	-	79,74	48230057	**2.563,39**	48230058	**2.427,89**	48230059	**2.427,89**
050-032-200	7,50	13,79	132S	V4	-	86,74	48230180	**2.733,90**	48230181	**2.598,39**	48230182	**2.598,39**
050-032-200	11,00	20,63	160M	V4	-	112,95	48230060	**3.328,29**	48230061	**3.192,78**	48230062	**3.192,78**
050-032-200	15,00	28,42	160M	V4	-	112,95	48230339	**3.644,89**	48230340	**3.509,38**	48230341	**3.509,38**
050-032-200.1	3,00	5,89	100L	V4	-	58,44	48230024	**2.036,00**	48230025	**1.900,49**	48230026	**1.900,49**
050-032-200.1	4,00	7,79	112M	V4	-	62,44	48230027	**2.272,09**	48230028	**2.136,58**	48230029	**2.136,58**
050-032-200.1	5,50	10,42	132S	V4	-	79,5	48230030	**2.524,60**	48230031	**2.389,09**	48230032	**2.389,09**

57) ≥ 0,75 kW = IE3

Para corroborar la validez de este documento consulte la siguiente página web	
Código Seguro de Validación	**61e705588eec45f88ea7f2f5f0494641001**
Url de validación	*https://eamic.elda.es/absis/idi/arx/idiarxabsaweb/asp/verificadorfirma.asp*
Metadatos	**Origen: Origen administración Estado de elaboración: Copia auténtica de documento original**

Etabloc	P_N IE3 [57]	I_N 3~400 V	Motor	MPG	L	[kg]	GG06		GG10		GG11	
n = 2900 rpm	[kW]	[A]					Mat. N.°	EUR	Mat. N.°	EUR	Mat. N.°	EUR
050-032-200.1	7,50	13,79	132S	V4	-	79,5	48230297	**2.695,11**	48230298	**2.559,60**	48230299	**2.559,60**
050-032-200.1	11,00	20,63	160M	V4	-	112,71	48230300	**3.289,50**	48230301	**3.153,99**	48230302	**3.153,99**
050-032-200.1	15,00	28,42	160M	V4	-	112,71	48230303	**3.606,10**	48230304	**3.470,59**	48230305	**3.470,59**
050-032-250	7,50	13,79	132S	V4	-	93,3	48230183	**3.013,80**	48230184	**2.878,29**	48230185	**2.878,29**
050-032-250	11,00	20,63	160M	V4	-	119,51	48230063	**3.608,19**	48230064	**3.472,68**	48230065	**3.472,68**
050-032-250	15,00	28,42	160M	V4	-	130,51	48230204	**3.924,79**	48230205	**3.789,29**	48230206	**3.789,29**
050-032-250	18,50	33,68	160L	V4	-	147,51	48230342	**4.434,25**	48230343	**4.298,74**	48230344	**4.298,74**
050-032-250	22,00	40,53	180M	V4	-	213,14	48230345	**4.973,54**	48230346	**4.838,04**	48230347	**4.838,04**
050-032-250	30,00	55,79	200L	V4	-	286,38	48230348	**7.330,64**	48230349	**7.195,13**	48230350	**7.195,13**
050-032-250.1	5,50	10,42	132S	V4	-	86,41	48230033	**2.760,51**	48230034	**2.625,00**	48230035	**2.625,00**
050-032-250.1	7,50	13,79	132S	V4	-	93,41	48230177	**2.931,01**	48230178	**2.795,51**	48230179	**2.795,51**
050-032-250.1	11,00	20,63	160M	V4	-	119,62	48230036	**3.525,40**	48230037	**3.389,90**	48230038	**3.389,90**
050-032-250.1	15,00	28,42	160M	V4	-	119,62	48230309	**3.842,01**	48230310	**3.706,50**	48230311	**3.706,50**
050-032-250.1	18,50	33,68	160L	V4	-	147,62	48230306	**4.351,46**	48230307	**4.215,95**	48230308	**4.215,95**
065-040-125	1,50	2,85	090S	V4	-	41,4	48230066	**1.770,50**	48230067	**1.634,99**	48230068	**1.634,99**
065-040-125	2,20	3,99	090L	V4	-	44,2	48230174	**1.874,84**	48230175	**1.739,33**	48230176	**1.739,33**
065-040-125	3,00	5,89	100L	V4	-	50,84	48230069	**1.998,42**	48230070	**1.862,92**	48230071	**1.862,92**
065-040-125	4,00	7,79	112M	V4	-	54,84	48230072	**2.234,52**	48230073	**2.099,01**	48230074	**2.099,01**
065-040-125	5,50	10,42	132S	V4	-	71,9	48230351	**2.487,03**	48230352	**2.351,52**	48230353	**2.351,52**
065-040-125	7,50	13,79	132S	V4	-	71,9	48230354	**2.657,53**	48230355	**2.522,03**	48230356	**2.522,03**
065-040-125	11,00	20,63	160M	V4	-	105,11	48230357	**3.251,92**	48230358	**3.116,42**	48230359	**3.116,42**
065-040-160	3,00	5,89	100L	V4	-	51,21	48230261	**2.070,46**	48230262	**1.934,95**	48230263	**1.934,95**
065-040-160	4,00	7,79	112M	V4	-	55,21	48230258	**2.306,55**	48230259	**2.171,04**	48230260	**2.171,04**
065-040-160	5,50	10,42	132S	V4	-	72,27	48230075	**2.559,06**	48230076	**2.423,55**	48230077	**2.423,55**
065-040-160	7,50	13,79	132S	V4	-	79,27	48230186	**2.729,57**	48230187	**2.594,06**	48230188	**2.594,06**
065-040-160	11,00	20,63	160M	V4	-	105,48	48230360	**3.323,96**	48230361	**3.188,45**	48230362	**3.188,45**
065-040-160	15,00	28,42	160M	V4	-	105,48	48230363	**3.640,56**	48230364	**3.505,05**	48230365	**3.505,05**
065-040-200	5,50	10,42	132S	V4	-	82,08	48230078	**2.761,95**	48230079	**2.626,45**	48230080	**2.626,45**
065-040-200	7,50	13,79	132S	V4	-	89,08	48230189	**2.932,46**	48230190	**2.796,95**	48230191	**2.796,95**
065-040-200	11,00	20,63	160M	V4	-	115,29	48230081	**3.526,85**	48230082	**3.391,34**	48230083	**3.391,34**
065-040-200	15,00	28,42	160M	V4	-	126,29	48230207	**3.843,45**	48230208	**3.707,95**	48230209	**3.707,95**
065-040-200	18,50	33,68	160L	V4	-	143,29	48230366	**4.352,91**	48230367	**4.217,40**	48230368	**4.217,40**
065-040-200	22,00	40,53	180M	V4	-	208,92	48230369	**4.892,20**	48230370	**4.756,70**	48230371	**4.756,70**
065-040-250	11,00	20,63	160M	V4	-	120,93	48230084	**3.654,79**	48230085	**3.519,28**	48230086	**3.519,28**
065-040-250	15,00	28,42	160M	V4	-	131,93	48230210	**3.971,39**	48230211	**3.835,89**	48230212	**3.835,89**
065-040-250	18,50	33,68	160L	V4	-	148,93	48230225	**4.480,85**	48230226	**4.345,34**	48230227	**4.345,34**
065-040-250	22,00	40,53	180M	V4	-	214,56	48230087	**5.020,15**	48230088	**4.884,64**	48230089	**4.884,64**
065-040-250	30,00	55,79	200L	V4	-	287,38	48230372	**7.377,24**	48230373	**7.241,73**	48230374	**7.241,73**
065-040-250	37,00	68,42	200L	V4	-	287,38	48230375	**8.105,44**	48230376	**7.969,93**	48230377	**7.969,93**
065-050-125	3,00	5,89	100L	V4	-	53,77	48230090	**2.102,11**	48230091	**1.966,60**	48230092	**1.966,60**
065-050-125	4,00	7,79	112M	V4	-	57,77	48230093	**2.338,21**	48230094	**2.202,70**	48230095	**2.202,70**
065-050-125	5,50	10,42	132S	V4	-	74,83	48230096	**2.590,71**	48230097	**2.455,21**	48230098	**2.455,21**
065-050-125	7,50	13,79	132S	V4	-	81,83	48230192	**2.761,22**	48230193	**2.625,71**	48230194	**2.625,71**
065-050-125	11,00	20,63	160M	V4	-	108,04	48230378	**3.355,61**	48230379	**3.220,10**	48230380	**3.220,10**
065-050-125	15,00	28,42	160M	V4	-	108,04	48230381	**3.672,21**	48230382	**3.536,70**	48230383	**3.536,70**
065-050-160	5,50	10,42	132S	V4	-	75,35	48230099	**2.660,79**	48230100	**2.525,29**	48230101	**2.525,29**
065-050-160	7,50	13,79	132S	V4	-	82,35	48230195	**2.831,30**	48230196	**2.695,79**	48230197	**2.695,79**
065-050-160	11,00	20,63	160M	V4	-	108,56	48230102	**3.425,69**	48230103	**3.290,18**	48230104	**3.290,18**
065-050-160	15,00	28,42	160M	V4	-	119,56	48230264	**3.742,29**	48230265	**3.606,78**	48230266	**3.606,78**
065-050-160	18,50	33,68	160L	V4	-	136,56	48230384	**4.251,75**	48230385	**4.116,24**	48230386	**4.116,24**
065-050-160	22,00	40,53	180M	V4	-	202,19	48230387	**4.791,04**	48230388	**4.655,54**	48230389	**4.655,54**
065-050-200	11,00	20,63	160M	V4	-	117,31	48230105	**3.584,86**	48230106	**3.449,36**	48230107	**3.449,36**
065-050-200	15,00	28,42	160M	V4	-	117,31	48230390	**3.901,47**	48230391	**3.765,96**	48230392	**3.765,96**
065-050-200	18,50	33,68	160L	V4	-	145,31	48230228	**4.410,92**	48230229	**4.275,41**	48230230	**4.275,41**
065-050-200	22,00	40,53	180M	V4	-	210,94	48230108	**4.950,22**	48230109	**4.814,71**	48230110	**4.814,71**
065-050-200	30,00	55,79	200L	V4	-	282,08	48230393	**7.307,31**	48230394	**7.171,80**	48230395	**7.171,80**
065-050-200	37,00	68,42	200L	V4	-	282,08	48230396	**8.035,51**	48230397	**7.900,01**	48230398	**7.900,01**

Precio recomendado, no vinculante, válido desde 01.01.2017
Precio base España

Para corroborar la validez de este documento consulte la siguiente página web
Código Seguro de Validación 61e705588eec45f88ea7f2f5f0494641001
Url de validación https://eamic.elda.es/absis/idi/arx/idiarxabsaweb/asp/verificadorfirma.asp
Metadatos Origen: Origen administración Estado de elaboración: Copia auténtica de documento original

Etabloc	P_N IE3 [57]	I_N 3~400 V	Motor	MPG	L	[kg]	GG06		GG10		GG11	
n = 2900 rpm	[kW]	[A]					Mat. N.°	EUR	Mat. N.°	EUR	Mat. N.°	EUR
065-050-250	15,00	28,42	160M	V4	-	132,64	48230213	4.052,44	48230214	3.916,93	48230215	3.916,93
065-050-250	18,50	33,68	160L	V4	-	149,64	48230231	4.561,90	48230232	4.426,39	48230233	4.426,39
065-050-250	22,00	40,53	180M	V4	-	215,27	48230111	5.101,19	48230112	4.965,68	48230113	4.965,68
065-050-250	30,00	55,79	200L	V4	-	288,38	48230114	7.458,28	48230115	7.322,78	48230116	7.322,78
065-050-250	37,00	68,42	200L	V4	-	288,38	48230399	8.186,49	48230400	8.050,98	48230401	8.050,98
065-050-315	75,00	136,10	280S	V4	-	829	48251710	13.615,18	48251791	13.389,33	48251872	13.389,33
080-065-125	4,00	7,79	112M	V4	-	63,98	48230267	2.428,55	48230268	2.293,04	48230269	2.293,04
080-065-125	5,50	10,42	132S	V4	-	81,04	48230117	2.681,05	48230118	2.545,55	48230119	2.545,55
080-065-125	7,50	13,79	132S	V4	-	88,04	48230198	2.851,56	48230199	2.716,05	48230200	2.716,05
080-065-125	11,00	20,63	160M	V4	-	114,25	48230120	3.445,95	48230121	3.310,44	48230122	3.310,44
080-065-125	15,00	28,42	160M	V4	-	114,25	48230405	3.762,55	48230406	3.627,04	48230407	3.627,04
080-065-125	18,50	33,68	160L	V4	-	142,25	48230402	4.272,01	48230403	4.136,50	48230404	4.136,50
080-065-160	7,50	13,79	132S	V4	-	88,95	48230201	2.977,49	48230202	2.841,99	48230203	2.841,99
080-065-160	11,00	20,63	160M	V4	-	115,16	48230123	3.571,88	48230124	3.436,38	48230125	3.436,38
080-065-160	15,00	28,42	160M	V4	-	126,16	48230216	3.888,49	48230217	3.752,98	48230218	3.752,98
080-065-160	18,50	33,68	160L	V4	-	143,16	48230408	4.397,94	48230409	4.262,43	48230410	4.262,43
080-065-160	22,00	40,53	180M	V4	-	208,79	48230411	4.937,24	48230412	4.801,73	48230413	4.801,73
080-065-160	30,00	55,79	200L	V4	-	281,68	48230414	7.294,33	48230415	7.158,82	48230416	7.158,82
080-065-200	15,00	28,42	160M	V4	-	131,79	48230219	4.046,95	48230220	3.911,44	48230221	3.911,44
080-065-200	18,50	33,68	160L	V4	-	148,79	48230234	4.556,40	48230235	4.420,90	48230236	4.420,90
080-065-200	22,00	40,53	180M	V4	-	214,42	48230126	5.095,70	48230127	4.960,19	48230128	4.960,19
080-065-200	30,00	55,79	200L	V4	-	287,58	48230129	7.452,79	48230130	7.317,28	48230131	7.317,28
080-065-200	37,00	68,42	200L	V4	-	287,58	48230417	8.180,99	48230418	8.045,49	48230419	8.045,49
080-065-250	22,00	40,53	180M	V4	-	231,3	48230420	5.252,24	48230421	5.026,39	48230422	5.026,39
080-065-250	30,00	55,79	200L	V4	-	306,98	48230135	7.786,81	48230136	7.560,96	48230137	7.560,96
080-065-250	37,00	68,42	200L	V4	-	326,98	48230240	8.515,01	48230241	8.289,16	48230242	8.289,16
080-065-250	45,00	82,11	225M	V4	-	393,23	48230138	8.947,44	48230139	8.721,60	48230140	8.721,60
080-065-250	55,00	100,30	250M	V4	-	577	48259472	11.816,33	48259477	11.590,48	48259482	11.590,48
080-065-250	75,00	136,10	280S	V4	-	820	48251711	13.520,65	48251792	13.294,80	48251873	13.294,80
080-065-315	55,00	100,30	250M	V4	-	593	48259473	12.098,60	48259478	11.872,75	48259483	11.872,75
080-065-315	75,00	136,10	280S	V4	-	835	48251712	13.802,92	48251793	13.577,07	48251874	13.577,07
080-065-315	90,00	159,60	280M	V4	-	870	48251713	15.217,30	48251794	14.991,45	48251875	14.991,45
100-080-160	15,00	28,42	160M	V4	-	133,04	48230222	3.974,95	48230223	3.839,44	48230224	3.839,44
100-080-160	18,50	33,68	160L	V4	-	150,04	48230237	4.484,40	48230238	4.348,90	48230239	4.348,90
100-080-160	22,00	40,53	180M	V4	-	215,67	48230132	5.023,70	48230133	4.888,19	48230134	4.888,19
100-080-160	30,00	55,79	200L	V4	-	289,08	48230423	7.380,79	48230424	7.245,28	48230425	7.245,28
100-080-160	37,00	68,42	200L	V4	-	289,08	48230426	8.108,99	48230427	7.973,49	48230428	7.973,49
100-080-200	18,50	33,68	160L	V4	-	161,34	48230429	5.112,15	48230430	4.886,30	48230431	4.886,30
100-080-200	22,00	40,53	180M	V4	-	226,96	48230432	5.249,82	48230433	5.023,97	48230434	5.023,97
100-080-200	30,00	55,79	200L	V4	-	299,98	48230141	7.784,39	48230142	7.558,54	48230143	7.558,54
100-080-200	37,00	68,42	200L	V4	-	319,98	48230243	8.512,59	48230244	8.286,74	48230245	8.286,74
100-080-200	45,00	82,11	225M	V4	-	386,23	48230144	8.945,02	48230145	8.719,18	48230146	8.719,18
100-080-200	55,00	100,30	250M	V4	-	570	48259474	11.813,91	48259479	11.588,06	48259484	11.588,06
100-080-200	75,00	136,10	280S	V4	-	813	48251714	13.518,23	48251795	13.292,38	48251876	13.292,38
100-080-250	30,00	55,79	200L	V4	-	316,18	48230435	8.110,03	48230436	7.884,19	48230437	7.884,19
100-080-250	37,00	68,42	200L	V4	-	336,18	48230246	8.838,24	48230247	8.612,39	48230248	8.612,39
100-080-250	45,00	82,11	225M	V4	-	402,43	48230147	9.270,67	48230148	9.044,83	48230149	9.044,83
100-080-250	55,00	100,30	250M	V4	-	586	48259475	12.139,55	48259480	11.913,71	48259485	11.913,71
100-080-250	75,00	136,10	280S	V4	-	829	48251715	13.843,88	48251796	13.618,03	48251877	13.618,03
100-080-250	90,00	159,60	280M	V4	-	864	48251716	15.258,25	48251797	15.032,40	48251878	15.032,40
100-080-250	110,00	198,60	315S	V4	-	1088	48251717	16.653,60	48251798	16.427,75	48251879	16.427,75
100-080-315	75,00	136,10	280S	V4	-	844	48251718	14.104,30	48251799	13.878,46	48251880	13.878,46
100-080-315	90,00	159,60	280M	V4	-	879	48251719	15.518,68	48251800	15.292,83	48251881	15.292,83
100-080-315	110,00	198,60	315S	V4	-	1102	48251720	16.914,02	48251801	16.688,18	48251882	16.688,18
125-100-160	22,00	40,53	180M	V4	-	246,16	48230438	5.308,13	48230439	5.082,29	48230440	5.082,29
125-100-160	30,00	55,79	200L	V4	-	320,58	48230150	7.842,70	48230151	7.616,85	48230152	7.616,85
125-100-160	37,00	68,42	200L	V4	-	340,58	48230249	8.570,90	48230250	8.345,06	48230251	8.345,06

Precio recomendado, no vinculante, válido desde 01.01.2017
Precio base España

Para corroborar la validez de este documento consulte la siguiente página web
Código Seguro de Validación 61e705588eec45f88ea7f2f5f0494641001
Url de validación https://eamic.elda.es/absis/idi/arx/idiarxabsaweb/asp/verificadorfirma.asp
Metadatos Origen: Origen administración Estado de elaboración: Copia auténtica de documento original

Etabloc	P_N IE3 [57]	I_N 3~400 V	Motor	MPG	L	[kg]	GG06		GG10		GG11	
n = 2900 rpm	[kW]	[A]					Mat. N.°	EUR	Mat. N.°	EUR	Mat. N.°	EUR
125-100-160	45,00	82,11	225M	V4	-	406,83	48230441	**9.003,34**	48230442	**8.777,49**	48230443	**8.777,49**
125-100-200	30,00	55,79	200L	V4	-	313,78	48230444	**8.095,00**	48230445	**7.869,15**	48230446	**7.869,15**
125-100-200	37,00	68,42	200L	V4	-	333,78	48230252	**8.823,20**	48230253	**8.597,36**	48230254	**8.597,36**
125-100-200	45,00	82,11	225M	V4	-	400,03	48230153	**9.255,64**	48230154	**9.029,79**	48230155	**9.029,79**
125-100-200	55,00	100,30	250M	V4	-	584	48259476	**12.124,52**	48259481	**11.898,67**	48259486	**11.898,67**
125-100-200	75,00	136,10	280S	V4	-	826	48251721	**13.828,84**	48251802	**13.602,99**	48251883	**13.602,99**
125-100-200	90,00	159,60	280M	V4	-	861	48251722	**15.243,22**	48251803	**15.017,37**	48251884	**15.017,37**
125-100-250	75,00	136,10	280S	V4	-	840	48251723	**14.084,11**	48251804	**13.858,26**	48251885	**13.858,26**
125-100-250	90,00	159,60	280M	V4	-	875	48251724	**15.498,48**	48251805	**15.272,64**	48251886	**15.272,64**
125-100-250	110,00	198,60	315S	V4	-	1099	48251725	**16.893,83**	48251806	**16.667,98**	48251887	**16.667,98**
150-125-200	75,00	136,10	280S	V4	-	850	48251727	**14.824,59**	48251808	**14.598,74**	48251889	**14.598,74**
150-125-200	90,00	159,60	280M	V4	-	885	48251728	**16.238,96**	48251809	**16.013,11**	48251890	**16.013,11**
150-125-200	110,00	198,60	315S	V4	-	1109	48251729	**17.634,31**	48251810	**17.408,46**	48251891	**17.408,46**

Precio recomendado, no vinculante, válido desde 01.01.2017
Precio base España

Para corroborar la validez de este documento consulte la siguiente página web	
Código Seguro de Validación	61e705588eec45f88ea7f2f5f0494641001
Url de validación	https://eamic.elda.es/absis/idi/arx/idiarxabsaweb/asp/verificadorfirma.asp
Metadatos	Origen: Origen administración Estado de elaboración: Copia auténtica de documento original

Etabloc GB06 / GB10 / GB11, n = 2900 rpm

GB = versión del material hierro fundido/bronce

06 = Material del cierre mecánico U3BEGG

10 = Material del cierre mecánico Q1Q1X4GG

11 = Material del cierre mecánico BQ1EGG

Los números de material siguientes **no** son compatibles con EDI

50 Hz

Etabloc	P_N IE3[58]	I_N 3~400 V	Motor	MPG	L	[kg]	GB06		GB10		GB11	
n = 2900 rpm	[kW]	[A]					Mat. N.°	EUR	Mat. N.°	EUR	Mat. N.°	EUR
040-025-160	0,75	1,48	080M	VB	-	35,62	48230717	**1.859,74**	48230718	**1.717,46**	48230719	**1.717,46**
040-025-160	1,10	2,14	080M	VB	-	37,32	48230447	**1.900,36**	48230448	**1.758,08**	48230449	**1.758,08**
040-025-160	1,50	2,85	090S	VB	-	40,35	48230450	**2.005,46**	48230451	**1.863,18**	48230452	**1.863,18**
040-025-160	2,20	3,99	090L	VB	-	43,15	48230603	**2.115,01**	48230604	**1.972,73**	48230605	**1.972,73**
040-025-160	3,00	5,89	100L	VB	-	49,79	48230720	**2.244,77**	48230721	**2.102,49**	48230722	**2.102,49**
040-025-160	4,00	7,79	112M	VB	-	53,79	48230723	**2.492,67**	48230724	**2.350,39**	48230725	**2.350,39**
040-025-200	1,50	2,85	090S	VB	-	49,61	48230726	**2.079,80**	48230727	**1.937,52**	48230728	**1.937,52**
040-025-200	2,20	3,99	090L	VB	-	52,41	48230606	**2.189,35**	48230607	**2.047,07**	48230608	**2.047,07**
040-025-200	3,00	5,89	100L	VB	-	59,05	48230453	**2.319,11**	48230454	**2.176,83**	48230455	**2.176,83**
040-025-200	4,00	7,79	112M	VB	-	63,05	48230456	**2.567,01**	48230457	**2.424,73**	48230458	**2.424,73**
040-025-200	5,50	10,42	132S	VB	-	80,11	48230729	**2.832,14**	48230730	**2.689,86**	48230731	**2.689,86**
040-025-200	7,50	13,79	132S	VB	-	80,11	48230732	**3.011,18**	48230733	**2.868,89**	48230734	**2.868,89**
050-032-125	1,10	2,14	080M	VB	-	36,11	48230492	**1.993,77**	48230493	**1.851,49**	48230494	**1.851,49**
050-032-125	1,50	2,85	090S	VB	-	39,14	48230486	**2.098,87**	48230487	**1.956,59**	48230488	**1.956,59**
050-032-125	2,20	3,99	090L	VB	-	41,94	48230615	**2.208,42**	48230616	**2.066,14**	48230617	**2.066,14**
050-032-125	3,00	5,89	100L	VB	-	48,58	48230489	**2.338,19**	48230490	**2.195,91**	48230491	**2.195,91**
050-032-125	4,00	7,79	112M	VB	-	52,58	48230762	**2.586,09**	48230763	**2.443,80**	48230764	**2.443,80**
050-032-125	5,50	10,42	132S	VB	-	69,64	48230765	**2.851,22**	48230766	**2.708,94**	48230767	**2.708,94**
050-032-125.1	0,55	1,36	071M	VB	-	31,46	48230735	**1.912,35**	48230736	**1.770,07**	48230737	**1.770,07**
050-032-125.1	0,75	1,48	080M	VB	-	34,42	48230459	**1.879,97**	48230460	**1.737,69**	48230461	**1.737,69**
050-032-125.1	1,10	2,14	080M	VB	-	36,12	48230465	**1.920,59**	48230466	**1.778,31**	48230467	**1.778,31**
050-032-125.1	1,50	2,85	090S	VB	-	39,15	48230462	**2.025,69**	48230463	**1.883,41**	48230464	**1.883,41**
050-032-125.1	2,20	3,99	090L	VB	-	41,95	48230609	**2.135,24**	48230610	**1.992,96**	48230611	**1.992,96**
050-032-125.1	3,00	5,89	100L	VB	-	48,59	48230738	**2.265,00**	48230739	**2.122,72**	48230740	**2.122,72**
050-032-125.1	4,00	7,79	112M	VB	-	52,59	48230741	**2.512,90**	48230742	**2.370,62**	48230743	**2.370,62**
050-032-125.1	5,50	10,42	132S	VB	-	69,65	48230744	**2.778,03**	48230745	**2.635,75**	48230746	**2.635,75**
050-032-160	2,20	3,99	090L	VB	-	42,45	48230618	**2.248,92**	48230619	**2.106,64**	48230620	**2.106,64**
050-032-160	3,00	5,89	100L	VB	-	49,09	48230495	**2.378,69**	48230496	**2.236,41**	48230497	**2.236,41**
050-032-160	4,00	7,79	112M	VB	-	53,09	48230498	**2.626,59**	48230499	**2.484,31**	48230500	**2.484,31**
050-032-160	5,50	10,42	132S	VB	-	70,15	48230694	**2.891,72**	48230707	**2.749,44**	48230708	**2.749,44**
050-032-160	7,50	13,79	132S	VB	-	70,15	48230768	**3.070,75**	48230769	**2.928,47**	48230770	**2.928,47**
050-032-160.1	1,50	2,85	090S	VB	-	39,84	48230747	**2.080,78**	48230748	**1.938,50**	48230749	**1.938,50**
050-032-160.1	2,20	3,99	090L	VB	-	42,64	48230612	**2.190,33**	48230613	**2.048,05**	48230614	**2.048,05**
050-032-160.1	3,00	5,89	100L	VB	-	49,28	48230468	**2.320,10**	48230469	**2.177,82**	48230470	**2.177,82**
050-032-160.1	4,00	7,79	112M	VB	-	53,28	48230750	**2.568,00**	48230751	**2.425,72**	48230752	**2.425,72**
050-032-160.1	5,50	10,42	132S	VB	-	70,34	48230753	**2.833,13**	48230754	**2.690,85**	48230755	**2.690,85**
050-032-160.1	7,50	13,79	132S	VB	-	70,34	48230756	**3.012,16**	48230757	**2.869,88**	48230758	**2.869,88**
050-032-160.1	11,00	20,63	160M	VB	-	103,55	48230759	**3.636,27**	48230760	**3.493,99**	48230761	**3.493,99**
050-032-200	4,00	7,79	112M	VB	-	63,18	48230501	**2.690,90**	48230502	**2.548,62**	48230503	**2.548,62**
050-032-200	5,50	10,42	132S	VB	-	80,24	48230504	**2.956,03**	48230505	**2.813,75**	48230506	**2.813,75**
050-032-200	7,50	13,79	132S	VB	-	87,24	48230627	**3.135,06**	48230628	**2.992,78**	48230629	**2.992,78**
050-032-200	11,00	20,63	160M	VB	-	113,45	48230507	**3.759,17**	48230508	**3.616,89**	48230509	**3.616,89**
050-032-200	15,00	28,42	160M	VB	-	113,45	48230786	**4.091,60**	48230787	**3.949,32**	48230788	**3.949,32**
050-032-200.1	3,00	5,89	100L	VB	-	58,94	48230471	**2.417,48**	48230472	**2.275,20**	48230473	**2.275,20**
050-032-200.1	4,00	7,79	112M	VB	-	62,94	48230474	**2.665,38**	48230475	**2.523,10**	48230476	**2.523,10**
050-032-200.1	5,50	10,42	132S	VB	-	80	48230477	**2.930,51**	48230478	**2.788,23**	48230479	**2.788,23**

58) ≥ 0,75 kW = IE3

Para corroborar la validez de este documento consulte la siguiente página web	
Código Seguro de Validación	**61e705588eec45f88ea7f2f5f0494641001**
Url de validación	*https://eamic.elda.es/absis/idi/arx/idiarxabsaweb/asp/verificadorfirma.asp*
Metadatos	**Origen: Origen administración Estado de elaboración: Copia auténtica de documento original**

Etabloc	P_N IE3[59]	I_N 3~400 V	Motor	MPG	L	[kg]	GB06		GB10		GB11	
n = 2900 rpm	[kW]	[A]					Mat. N.°	EUR	Mat. N.°	EUR	Mat. N.°	EUR
050-032-200.1	7,50	13,79	132S	VB	-	80	48230771	3.109,55	48230772	2.967,26	48230773	2.967,26
050-032-200.1	11,00	20,63	160M	VB	-	113,21	48230774	3.733,65	48230775	3.591,37	48230776	3.591,37
050-032-200.1	15,00	28,42	160M	VB	-	113,21	48230777	4.066,08	48230778	3.923,80	48230779	3.923,80
050-032-250	7,50	13,79	132S	VB	-	94,3	48230630	3.532,70	48230631	3.390,42	48230632	3.390,42
050-032-250	11,00	20,63	160M	VB	-	120,51	48230510	4.156,81	48230511	4.014,53	48230512	4.014,53
050-032-250	15,00	28,42	160M	VB	-	131,51	48230651	4.489,24	48230652	4.346,96	48230653	4.346,96
050-032-250	18,50	33,68	160L	VB	-	148,51	48230789	5.024,17	48230790	4.881,88	48230791	4.881,88
050-032-250	22,00	40,53	180M	VB	-	214,14	48230792	5.590,42	48230793	5.448,14	48230794	5.448,14
050-032-250	30,00	55,79	200L	VB	-	287,38	48230795	8.065,36	48230796	7.923,08	48230797	7.923,08
050-032-250.1	5,50	10,42	132S	VB	-	87,31	48230480	3.277,46	48230481	3.135,17	48230482	3.135,17
050-032-250.1	7,50	13,79	132S	VB	-	94,31	48230624	3.456,49	48230625	3.314,21	48230626	3.314,21
050-032-250.1	11,00	20,63	160M	VB	-	120,52	48230483	4.080,59	48230484	3.938,31	48230485	3.938,31
050-032-250.1	15,00	28,42	160M	VB	-	120,52	48230783	4.413,02	48230784	4.270,74	48230785	4.270,74
050-032-250.1	18,50	33,68	160L	VB	-	148,52	48230780	4.947,95	48230781	4.805,67	48230782	4.805,67
065-040-125	1,50	2,85	090S	VB	-	41,71	48230513	2.124,12	48230514	1.981,84	48230515	1.981,84
065-040-125	2,20	3,99	090L	VB	-	44,51	48230621	2.233,67	48230622	2.091,39	48230623	2.091,39
065-040-125	3,00	5,89	100L	VB	-	51,15	48230516	2.363,44	48230517	2.221,16	48230518	2.221,16
065-040-125	4,00	7,79	112M	VB	-	55,15	48230519	2.611,34	48230520	2.469,05	48230521	2.469,05
065-040-125	5,50	10,42	132S	VB	-	72,21	48230798	2.876,47	48230799	2.734,19	48230800	2.734,19
065-040-125	7,50	13,79	132S	VB	-	72,21	48230801	3.055,50	48230802	2.913,22	48230803	2.913,22
065-040-125	11,00	20,63	160M	VB	-	105,42	48230804	3.679,61	48230805	3.537,32	48230806	3.537,32
065-040-160	3,00	5,89	100L	VB	-	51,66	48230696	2.425,14	48230711	2.282,86	48230712	2.282,86
065-040-160	4,00	7,79	112M	VB	-	55,66	48230695	2.673,04	48230709	2.530,76	48230710	2.530,76
065-040-160	5,50	10,42	132S	VB	-	72,72	48230522	2.938,17	48230523	2.795,89	48230524	2.795,89
065-040-160	7,50	13,79	132S	VB	-	79,72	48230633	3.117,20	48230634	2.974,92	48230635	2.974,92
065-040-160	11,00	20,63	160M	VB	-	105,93	48230807	3.741,31	48230808	3.599,03	48230809	3.599,03
065-040-160	15,00	28,42	160M	VB	-	105,93	48230810	4.073,74	48230811	3.931,46	48230812	3.931,46
065-040-200	5,50	10,42	132S	VB	-	82,68	48230525	3.118,93	48230526	2.976,65	48230527	2.976,65
065-040-200	7,50	13,79	132S	VB	-	89,68	48230636	3.297,97	48230637	3.155,68	48230638	3.155,68
065-040-200	11,00	20,63	160M	VB	-	115,89	48230528	3.922,07	48230529	3.779,79	48230530	3.779,79
065-040-200	15,00	28,42	160M	VB	-	126,89	48230654	4.254,50	48230655	4.112,22	48230656	4.112,22
065-040-200	18,50	33,68	160L	VB	-	143,89	48230813	4.789,43	48230814	4.647,15	48230815	4.647,15
065-040-200	22,00	40,53	180M	VB	-	209,52	48230816	5.355,69	48230817	5.213,40	48230818	5.213,40
065-040-250	11,00	20,63	160M	VB	-	121,83	48230531	4.024,32	48230532	3.882,04	48230533	3.882,04
065-040-250	15,00	28,42	160M	VB	-	132,83	48230657	4.356,75	48230658	4.214,47	48230659	4.214,47
065-040-250	18,50	33,68	160L	VB	-	149,83	48230672	4.891,68	48230673	4.749,39	48230674	4.749,39
065-040-250	22,00	40,53	180M	VB	-	215,46	48230534	5.457,93	48230535	5.315,65	48230536	5.315,65
065-040-250	30,00	55,79	200L	VB	-	288,28	48230819	7.932,87	48230820	7.790,59	48230821	7.790,59
065-040-250	37,00	68,42	200L	VB	-	288,28	48230822	8.697,48	48230823	8.555,20	48230824	8.555,20
065-050-125	3,00	5,89	100L	VB	-	54,17	48230537	2.469,84	48230538	2.327,56	48230539	2.327,56
065-050-125	4,00	7,79	112M	VB	-	58,17	48230540	2.717,74	48230541	2.575,46	48230542	2.575,46
065-050-125	5,50	10,42	132S	VB	-	75,23	48230543	2.982,87	48230544	2.840,59	48230545	2.840,59
065-050-125	7,50	13,79	132S	VB	-	82,23	48230639	3.161,91	48230640	3.019,62	48230641	3.019,62
065-050-125	11,00	20,63	160M	VB	-	108,44	48230825	3.786,01	48230826	3.643,73	48230827	3.643,73
065-050-125	15,00	28,42	160M	VB	-	108,44	48230828	4.118,44	48230829	3.976,16	48230830	3.976,16
065-050-160	5,50	10,42	132S	VB	-	75,85	48230546	3.057,35	48230547	2.915,07	48230548	2.915,07
065-050-160	7,50	13,79	132S	VB	-	82,85	48230642	3.236,39	48230643	3.094,10	48230644	3.094,10
065-050-160	11,00	20,63	160M	VB	-	109,06	48230549	3.860,49	48230550	3.718,21	48230551	3.718,21
065-050-160	15,00	28,42	160M	VB	-	120,06	48230697	4.192,92	48230713	4.050,64	48230714	4.050,64
065-050-160	18,50	33,68	160L	VB	-	137,06	48230831	4.727,85	48230832	4.585,57	48230833	4.585,57
065-050-160	22,00	40,53	180M	VB	-	202,69	48230834	5.294,11	48230835	5.151,82	48230836	5.151,82
065-050-200	11,00	20,63	160M	VB	-	117,91	48230552	3.989,21	48230553	3.846,93	48230554	3.846,93
065-050-200	15,00	28,42	160M	VB	-	117,91	48230837	4.321,64	48230838	4.179,36	48230839	4.179,36
065-050-200	18,50	33,68	160L	VB	-	145,91	48230675	4.856,56	48230676	4.714,28	48230677	4.714,28
065-050-200	22,00	40,53	180M	VB	-	211,54	48230555	5.422,82	48230556	5.280,54	48230557	5.280,54
065-050-200	30,00	55,79	200L	VB	-	282,68	48230840	7.897,76	48230841	7.755,47	48230842	7.755,47
065-050-200	37,00	68,42	200L	VB	-	282,68	48230843	8.662,37	48230844	8.520,08	48230845	8.520,08

Precio recomendado, no vinculante, válido desde 01.01.2017
Precio base España

Para corroborar la validez de este documento consulte la siguiente página web	
Código Seguro de Validación	61e705588eec45f88ea7f2f5f0494641001
Url de validación	https://eamic.elda.es/absis/idi/arx/idiarxabsaweb/asp/verificadorfirma.asp
Metadatos	Origen: Origen administración Estado de elaboración: Copia auténtica de documento original

Etabloc	P_N IE3[59]	I_N 3~400 V	Motor	MPG	L	[kg]	GB06		GB10		GB11	
n = 2900 rpm	[kW]	[A]					Mat. N.°	EUR	Mat. N.°	EUR	Mat. N.°	EUR
065-050-250	15,00	28,42	160M	VB	-	133,64	48230660	4.459,87	48230661	4.317,59	48230662	4.317,59
065-050-250	18,50	33,68	160L	VB	-	150,64	48230678	4.994,79	48230679	4.852,51	48230680	4.852,51
065-050-250	22,00	40,53	180M	VB	-	216,27	48230558	5.561,05	48230559	5.418,77	48230560	5.418,77
065-050-250	30,00	55,79	200L	VB	-	289,38	48230561	8.035,99	48230562	7.893,70	48230563	7.893,70
065-050-250	37,00	68,42	200L	VB	-	289,38	48230846	8.800,60	48230847	8.658,31	48230848	8.658,31
065-050-315	75,00	136,10	280S	VB	-	831	48251737	14.775,38	48251818	14.538,24	48251899	14.538,24
080-065-125	4,00	7,79	112M	VB	-	64,38	48230698	2.818,90	48230715	2.676,62	48230716	2.676,62
080-065-125	5,50	10,42	132S	VB	-	81,44	48230564	3.084,03	48230565	2.941,75	48230566	2.941,75
080-065-125	7,50	13,79	132S	VB	-	88,44	48230645	3.263,06	48230646	3.120,78	48230647	3.120,78
080-065-125	11,00	20,63	160M	VB	-	114,65	48230567	3.887,17	48230568	3.744,89	48230569	3.744,89
080-065-125	15,00	28,42	160M	VB	-	114,65	48230852	4.219,60	48230853	4.077,32	48230854	4.077,32
080-065-125	18,50	33,68	160L	VB	-	142,65	48230849	4.754,53	48230850	4.612,24	48230851	4.612,24
080-065-160	7,50	13,79	132S	VB	-	89,52	48230648	3.385,00	48230649	3.242,72	48230650	3.242,72
080-065-160	11,00	20,63	160M	VB	-	115,73	48230570	4.009,11	48230571	3.866,83	48230572	3.866,83
080-065-160	15,00	28,42	160M	VB	-	126,73	48230663	4.341,54	48230664	4.199,26	48230665	4.199,26
080-065-160	18,50	33,68	160L	VB	-	143,73	48230855	4.876,47	48230856	4.734,18	48230857	4.734,18
080-065-160	22,00	40,53	180M	VB	-	209,36	48230858	5.442,72	48230859	5.300,44	48230860	5.300,44
080-065-160	30,00	55,79	200L	VB	-	282,25	48230861	7.917,66	48230862	7.775,38	48230863	7.775,38
080-065-200	15,00	28,42	160M	VB	-	132,47	48230666	4.482,60	48230667	4.340,32	48230668	4.340,32
080-065-200	18,50	33,68	160L	VB	-	149,47	48230681	5.017,53	48230682	4.875,25	48230683	4.875,25
080-065-200	22,00	40,53	180M	VB	-	215,1	48230573	5.583,79	48230574	5.441,51	48230575	5.441,51
080-065-200	30,00	55,79	200L	VB	-	288,26	48230576	8.058,72	48230577	7.916,44	48230578	7.916,44
080-065-200	37,00	68,42	200L	VB	-	288,26	48230864	8.823,33	48230865	8.681,05	48230866	8.681,05
080-065-250	22,00	40,53	180M	VB	-	232,6	48230867	5.905,23	48230868	5.668,09	48230869	5.668,09
080-065-250	30,00	55,79	200L	VB	-	308,28	48230582	8.566,51	48230583	8.329,37	48230584	8.329,37
080-065-250	37,00	68,42	200L	VB	-	328,28	48230687	9.331,12	48230688	9.093,98	48230689	9.093,98
080-065-250	45,00	82,11	225M	VB	-	394,53	48230585	9.785,17	48230586	9.548,03	48230587	9.548,03
080-065-250	55,00	100,30	250M	VB	-	578	48259457	12.797,48	48259462	12.560,34	48259467	12.560,34
080-065-250	75,00	136,10	280S	VB	-	821	48251738	14.587,01	48251819	14.349,87	48251900	14.349,87
080-065-315	55,00	100,30	250M	VB	-	595	48259458	13.160,12	48259463	12.922,98	48259468	12.922,98
080-065-315	75,00	136,10	280S	VB	-	837	48251739	14.949,65	48251820	14.712,51	48251901	14.712,51
080-065-315	90,00	159,60	280M	VB	-	872	48251740	16.434,73	48251821	16.197,59	48251902	16.197,59
100-080-160	15,00	28,42	160M	VB	-	133,68	48230669	4.420,49	48230670	4.278,21	48230671	4.278,21
100-080-160	18,50	33,68	160L	VB	-	150,68	48230684	4.955,42	48230685	4.813,14	48230686	4.813,14
100-080-160	22,00	40,53	180M	VB	-	216,31	48230579	5.521,68	48230580	5.379,39	48230581	5.379,39
100-080-160	30,00	55,79	200L	VB	-	289,72	48230870	7.996,61	48230871	7.854,33	48230872	7.854,33
100-080-160	37,00	68,42	200L	VB	-	289,72	48230873	8.761,22	48230874	8.618,94	48230875	8.618,94
100-080-200	18,50	33,68	160L	VB	-	162,44	48230876	5.735,95	48230877	5.498,81	48230878	5.498,81
100-080-200	22,00	40,53	180M	VB	-	228,06	48230879	5.880,51	48230880	5.643,37	48230881	5.643,37
100-080-200	30,00	55,79	200L	VB	-	301,08	48230588	8.541,79	48230589	8.304,65	48230590	8.304,65
100-080-200	37,00	68,42	200L	VB	-	321,08	48230690	9.306,40	48230699	9.069,26	48230700	9.069,26
100-080-200	45,00	82,11	225M	VB	-	387,33	48230591	9.760,46	48230592	9.523,32	48230593	9.523,32
100-080-200	55,00	100,30	250M	VB	-	571	48259459	12.772,77	48259464	12.535,63	48259469	12.535,63
100-080-200	75,00	136,10	280S	VB	-	814	48251741	14.562,30	48251822	14.325,16	48251903	14.325,16
100-080-250	30,00	55,79	200L	VB	-	317,68	48230882	8.913,74	48230883	8.676,60	48230884	8.676,60
100-080-250	37,00	68,42	200L	VB	-	337,68	48230691	9.678,35	48230701	9.441,21	48230702	9.441,21
100-080-250	45,00	82,11	225M	VB	-	403,93	48230594	10.132,41	48230595	9.895,27	48230596	9.895,27
100-080-250	55,00	100,30	250M	VB	-	588	48259460	13.144,72	48259465	12.907,58	48259470	12.907,58
100-080-250	75,00	136,10	280S	VB	-	830	48251742	14.934,25	48251823	14.697,11	48251904	14.697,11
100-080-250	90,00	159,60	280M	VB	-	865	48251743	16.419,33	48251824	16.182,19	48251905	16.182,19
100-080-250	110,00	198,60	315S	VB	-	1089	48251744	17.884,44	48251825	17.647,30	48251906	17.647,30
100-080-315	75,00	136,10	280S	VB	-	846	48251745	15.312,18	48251826	15.075,05	48251907	15.075,05
100-080-315	90,00	159,60	280M	VB	-	881	48251746	16.797,27	48251827	16.560,13	48251908	16.560,13
100-080-315	110,00	198,60	315S	VB	-	1104	48251747	18.262,38	48251828	18.025,24	48251909	18.025,24
125-100-160	22,00	40,53	180M	VB	-	247,16	48230885	6.125,97	48230886	5.888,83	48230887	5.888,83
125-100-160	30,00	55,79	200L	VB	-	321,58	48230597	8.787,25	48230598	8.550,11	48230599	8.550,11
125-100-160	37,00	68,42	200L	VB	-	341,58	48230692	9.551,86	48230703	9.314,72	48230704	9.314,72

Precio recomendado, no vinculante, válido desde 01.01.2017
Precio base España

Para corroborar la validez de este documento consulte la siguiente página web
Código Seguro de Validación 61e705588eec45f88ea7f2f5f0494641001
Url de validación https://eamic.elda.es/absis/idi/arx/idiarxabsaweb/asp/verificadorfirma.asp
Metadatos Origen: Origen administración Estado de elaboración: Copia auténtica de documento original

Etabloc	P_N IE3[50]	I_N 3~400 V	Motor	MPG	L	[kg]	GB06		GB10		GB11	
n = 2900 rpm	[kW]	[A]					Mat. N.°	EUR	Mat. N.°	EUR	Mat. N.°	EUR
125-100-160	45,00	82,11	225M	VB	-	407,83	48230888	**10.005,91**	48230889	**9.768,77**	48230890	**9.768,77**
125-100-200	30,00	55,79	200L	VB	-	314,88	48230891	**9.009,70**	48230892	**8.772,56**	48230893	**8.772,56**
125-100-200	37,00	68,42	200L	VB	-	334,88	48230693	**9.774,31**	48230705	**9.537,17**	48230706	**9.537,17**
125-100-200	45,00	82,11	225M	VB	-	401,13	48230600	**10.228,36**	48230601	**9.991,23**	48230602	**9.991,23**
125-100-200	55,00	100,30	250M	VB	-	585	48259461	**13.240,67**	48259466	**12.920,77**	48259471	**12.920,77**
125-100-200	75,00	136,10	280S	VB	-	828	48251748	**15.030,20**	48251829	**14.793,06**	48251910	**14.793,06**
125-100-200	90,00	159,60	280M	VB	-	863	48251749	**16.515,29**	48251830	**16.278,15**	48251911	**16.278,15**
125-100-250	75,00	136,10	280S	VB	-	841	48251750	**15.255,86**	48251831	**15.018,72**	48251912	**15.018,72**
125-100-250	90,00	159,60	280M	VB	-	876	48251751	**16.740,95**	48251832	**16.503,81**	48251913	**16.503,81**
125-100-250	110,00	198,60	315S	VB	-	1100	48251752	**18.206,05**	48251833	**17.968,92**	48251914	**17.968,92**
150-125-200	75,00	136,10	280S	VB	-	851	48251754	**15.836,40**	48251835	**15.599,26**	48251916	**15.599,26**
150-125-200	90,00	159,60	280M	VB	-	886	48251755	**17.321,49**	48251836	**17.084,35**	48251917	**17.084,35**
150-125-200	110,00	198,60	315S	VB	-	1110	48251756	**18.786,59**	48251837	**18.549,45**	48251918	**18.549,45**

Precio recomendado, no vinculante, válido desde 01.01.2017
Precio base España

Para corroborar la validez de este documento consulte la siguiente página web
Código Seguro de Validación 61e705588eec45f88ea7f2f5f0494641001
Url de validación https://eamic.elda.es/absis/idi/arx/idiarxabsaweb/asp/verificadorfirma.asp
Metadatos Origen: Origen administración Estado de elaboración: Copia auténtica de documento original

Etabloc CC06 / CC10 / CC11, n = 2900 rpm

CC = combinación de materiales de acero inoxidable

06 = Material del cierre mecánico U3BEGG

10 = Material del cierre mecánico Q1Q1X4GG

11 = Material del cierre mecánico BQ1EGG

Los números de material siguientes **no** son compatibles con EDI

50 Hz

Etabloc	P_N IE3[59]	I_N 3~400 V	Motor	MPG	L	[kg]	CC06		CC10		CC11	
n = 2900 rpm	[kW]	[A]					Mat. N.°	EUR	Mat. N.°	EUR	Mat. N.°	EUR
040-025-160	0,75	1,48	080M	V6	-	39,47	48230894	**3.608,91**	48230900	**3.515,03**	48230906	**3.515,03**
040-025-160	1,10	2,14	080M	V6	-	39,47	48230895	**3.635,71**	48230901	**3.541,83**	48230907	**3.541,83**
040-025-160	1,50	2,85	090S	V6	-	44,2	48230897	**3.705,06**	48230903	**3.611,18**	48230909	**3.611,18**
040-025-160	2,20	3,99	090L	V6	-	47	48230896	**3.774,69**	48230902	**3.680,81**	48230908	**3.680,81**
040-025-160	3,00	5,89	100L	V6	-	53,64	48230898	**3.850,77**	48230904	**3.756,89**	48230910	**3.756,89**
040-025-160	4,00	7,79	112M	V6	-	57,64	48230899	**3.960,56**	48230905	**3.866,68**	48230911	**3.866,68**
040-025-200	1,50	2,85	090S	V6	-	53,9	48230913	**3.876,26**	48230919	**3.782,38**	48230925	**3.782,38**
040-025-200	2,20	3,99	090L	V6	-	56,7	48230912	**3.945,89**	48230918	**3.852,01**	48230924	**3.852,01**
040-025-200	3,00	5,89	100L	V6	-	63,34	48230914	**4.021,98**	48230920	**3.928,10**	48230926	**3.928,10**
040-025-200	4,00	7,79	112M	V6	-	67,34	48230915	**4.131,76**	48230921	**4.037,88**	48230927	**4.037,88**
040-025-200	5,50	10,42	132S	V6	-	87,75	48230916	**4.331,93**	48230922	**4.238,05**	48230928	**4.238,05**
040-025-200	7,50	13,79	132S	V6	-	87,75	48230917	**4.450,06**	48230923	**4.356,18**	48230929	**4.356,18**
050-032-125	1,10	2,14	080M	V6	-	38,37	48230930	**3.997,75**	48230936	**3.903,87**	48230942	**3.903,87**
050-032-125	1,50	2,85	090S	V6	-	41,4	48230932	**4.067,10**	48230938	**3.973,22**	48230944	**3.973,22**
050-032-125	2,20	3,99	090L	V6	-	44,2	48230931	**4.136,73**	48230937	**4.042,85**	48230943	**4.042,85**
050-032-125	3,00	5,89	100L	V6	-	50,84	48230933	**4.212,81**	48230939	**4.118,93**	48230945	**4.118,93**
050-032-125	4,00	7,79	112M	V6	-	54,84	48230934	**4.322,60**	48230940	**4.228,72**	48230946	**4.228,72**
050-032-125	5,50	10,42	132S	V6	-	75,25	48230935	**4.522,77**	48230941	**4.428,89**	48230947	**4.428,89**
050-032-125.1	0,55	1,36	071M	V6	-	33,81	48230948	**3.812,69**	48230956	**3.735,89**	48230964	**3.735,89**
050-032-125.1	0,75	1,48	080M	V6	-	36,77	48230949	**3.812,46**	48230957	**3.718,58**	48230965	**3.718,58**
050-032-125.1	1,10	2,14	080M	V6	-	36,77	48230950	**3.839,26**	48230958	**3.745,38**	48230966	**3.745,38**
050-032-125.1	1,50	2,85	090S	V6	-	41,5	48230952	**3.908,60**	48230960	**3.814,72**	48230968	**3.814,72**
050-032-125.1	2,20	3,99	090L	V6	-	44,3	48230951	**3.978,23**	48230959	**3.884,35**	48230967	**3.884,35**
050-032-125.1	3,00	5,89	100L	V6	-	50,94	48230953	**4.054,32**	48230961	**3.960,44**	48230969	**3.960,44**
050-032-125.1	4,00	7,79	112M	V6	-	54,94	48230954	**4.164,10**	48230962	**4.070,22**	48230970	**4.070,22**
050-032-125.1	5,50	10,42	132S	V6	-	75,35	48230955	**4.364,27**	48230963	**4.270,39**	48230971	**4.270,39**
050-032-160	2,20	3,99	090L	V6	-	46,6	48230972	**4.216,73**	48230977	**4.122,85**	48230982	**4.122,85**
050-032-160	3,00	5,89	100L	V6	-	53,24	48230973	**4.292,81**	48230978	**4.198,93**	48230983	**4.198,93**
050-032-160	4,00	7,79	112M	V6	-	57,24	48230974	**4.402,60**	48230979	**4.308,72**	48230984	**4.308,72**
050-032-160	5,50	10,42	132S	V6	-	77,65	48230975	**4.602,77**	48230980	**4.508,89**	48230985	**4.508,89**
050-032-160	7,50	13,79	132S	V6	-	77,65	48230976	**4.720,90**	48230981	**4.627,02**	48230986	**4.627,02**
050-032-160.1	1,50	2,85	090S	V6	-	44,5	48230988	**4.053,84**	48230995	**3.959,96**	48231002	**3.959,96**
050-032-160.1	2,20	3,99	090L	V6	-	47,3	48230987	**4.123,47**	48230994	**4.029,59**	48231001	**4.029,59**
050-032-160.1	3,00	5,89	100L	V6	-	53,94	48230989	**4.199,56**	48230996	**4.105,68**	48231003	**4.105,68**
050-032-160.1	4,00	7,79	112M	V6	-	57,94	48230990	**4.309,34**	48230997	**4.215,46**	48231004	**4.215,46**
050-032-160.1	5,50	10,42	132S	V6	-	78,35	48230991	**4.509,51**	48230998	**4.415,63**	48231005	**4.415,63**
050-032-160.1	7,50	13,79	132S	V6	-	78,35	48230992	**4.627,64**	48230999	**4.533,76**	48231006	**4.533,76**
050-032-160.1	11,00	20,63	160M	V6	-	111,56	48230993	**5.045,84**	48231000	**4.951,96**	48231007	**4.951,96**
050-032-200	4,00	7,79	112M	V6	-	68,44	48231008	**5.131,27**	48231013	**5.037,39**	48231018	**5.037,39**
050-032-200	5,50	10,42	132S	V6	-	88,85	48231009	**5.331,44**	48231014	**5.237,56**	48231019	**5.237,56**
050-032-200	7,50	13,79	132S	V6	-	88,85	48231010	**5.449,57**	48231015	**5.355,69**	48231020	**5.355,69**
050-032-200	11,00	20,63	160M	V6	-	122,06	48231011	**5.867,77**	48231016	**5.773,89**	48231021	**5.773,89**
050-032-200	15,00	28,42	160M	V6	-	122,06	48231012	**6.087,11**	48231017	**5.993,23**	48231022	**5.993,23**
050-032-200.1	3,00	5,89	100L	V6	-	64,54	48231023	**4.594,94**	48231029	**4.501,06**	48231035	**4.501,06**
050-032-200.1	4,00	7,79	112M	V6	-	68,54	48231024	**4.704,72**	48231030	**4.610,84**	48231036	**4.610,84**
050-032-200.1	5,50	10,42	132S	V6	-	88,95	48231025	**4.904,89**	48231031	**4.811,01**	48231037	**4.811,01**

59) ≥ 0,75 kW = IE3

Para corroborar la validez de este documento consulte la siguiente página web	
Código Seguro de Validación	**61e705588eec45f88ea7f2f5f0494641001**
Url de validación	*https://eamic.elda.es/absis/idi/arx/idiarxabsaweb/asp/verificadorfirma.asp*
Metadatos	**Origen: Origen administración Estado de elaboración: Copia auténtica de documento original**

Etabloc	P_N IE3 [59]	I_N 3~400 V	Motor	MPG	L	[kg]	CC06		CC10		CC11	
n = 2900 rpm	[kW]	[A]					Mat. N.°	EUR	Mat. N.°	EUR	Mat. N.°	EUR
050-032-200.1	7,50	13,79	132S	V6	-	88,95	48231026	5.023,02	48231032	4.929,14	48231038	4.929,14
050-032-200.1	11,00	20,63	160M	V6	-	122,16	48231027	5.441,22	48231033	5.347,34	48231039	5.347,34
050-032-200.1	15,00	28,42	160M	V6	-	122,16	48231028	5.660,56	48231034	5.566,68	48231040	5.566,68
050-032-250	7,50	13,79	132S	V6	-	105,95	48231041	6.140,74	48231047	6.046,86	48231053	6.046,86
050-032-250	11,00	20,63	160M	V6	-	132,16	48231043	6.558,94	48231049	6.465,06	48231055	6.465,06
050-032-250	15,00	28,42	160M	V6	-	132,16	48231044	6.778,28	48231050	6.684,40	48231056	6.684,40
050-032-250	18,50	33,68	160L	V6	-	160,16	48231042	7.125,99	48231048	7.032,11	48231054	7.032,11
050-032-250	22,00	40,53	180M	V6	-	225,79	48231045	7.576,63	48231051	7.482,75	48231057	7.482,75
050-032-250	30,00	55,79	200L	V6	-	295,28	48231046	9.247,49	48231052	9.153,61	48231058	9.153,61
050-032-250.1	5,50	10,42	132S	V6	-	99,25	48231059	5.562,75	48231064	5.468,87	48231069	5.468,87
050-032-250.1	7,50	13,79	132S	V6	-	99,25	48231060	5.680,88	48231065	5.587,00	48231070	5.587,00
050-032-250.1	11,00	20,63	160M	V6	-	132,46	48231062	6.099,08	48231067	6.005,20	48231072	6.005,20
050-032-250.1	15,00	28,42	160M	V6	-	132,46	48231063	6.318,42	48231068	6.224,54	48231073	6.224,54
050-032-250.1	18,50	33,68	160L	V6	-	160,46	48231061	6.666,13	48231066	6.572,25	48231071	6.572,25
065-040-125	1,50	2,85	090S	V6	-	42,5	48231075	4.179,68	48231082	4.085,80	48231089	4.085,80
065-040-125	2,20	3,99	090L	V6	-	45,3	48231074	4.249,31	48231081	4.155,44	48231088	4.155,44
065-040-125	3,00	5,89	100L	V6	-	51,94	48231076	4.325,40	48231083	4.231,52	48231090	4.231,52
065-040-125	4,00	7,79	112M	V6	-	55,94	48231077	4.435,19	48231084	4.341,31	48231091	4.341,31
065-040-125	5,50	10,42	132S	V6	-	76,35	48231078	4.635,36	48231085	4.541,48	48231092	4.541,48
065-040-125	7,50	13,79	132S	V6	-	76,35	48231079	4.753,48	48231086	4.659,60	48231093	4.659,60
065-040-125	11,00	20,63	160M	V6	-	109,56	48231080	5.171,68	48231087	5.077,80	48231094	5.077,80
065-040-160	3,00	5,89	100L	V6	-	55,24	48231095	4.386,81	48231101	4.292,93	48231107	4.292,93
065-040-160	4,00	7,79	112M	V6	-	59,24	48231096	4.496,60	48231102	4.402,72	48231108	4.402,72
065-040-160	5,50	10,42	132S	V6	-	79,65	48231097	4.696,77	48231103	4.602,89	48231109	4.602,89
065-040-160	7,50	13,79	132S	V6	-	79,65	48231098	4.814,89	48231104	4.721,01	48231110	4.721,01
065-040-160	11,00	20,63	160M	V6	-	112,86	48231099	5.233,09	48231105	5.139,21	48231111	5.139,21
065-040-160	15,00	28,42	160M	V6	-	112,86	48231100	5.452,44	48231106	5.358,56	48231112	5.358,56
065-040-200	5,50	10,42	132S	V6	-	90,25	48231113	5.384,94	48231119	5.291,06	48231125	5.291,06
065-040-200	7,50	13,79	132S	V6	-	90,25	48231114	5.503,07	48231120	5.409,19	48231126	5.409,19
065-040-200	11,00	20,63	160M	V6	-	123,46	48231116	5.921,27	48231122	5.827,39	48231128	5.827,39
065-040-200	15,00	28,42	160M	V6	-	123,46	48231117	6.140,61	48231123	6.046,73	48231129	6.046,73
065-040-200	18,50	33,68	160L	V6	-	151,46	48231115	6.488,31	48231121	6.394,43	48231127	6.394,43
065-040-200	22,00	40,53	180M	V6	-	217,09	48231118	6.938,95	48231124	6.845,08	48231130	6.845,08
065-040-250	11,00	20,63	160M	V6	-	133,16	48231132	6.320,04	48231138	6.226,16	48231144	6.226,16
065-040-250	15,00	28,42	160M	V6	-	133,16	48231133	6.539,38	48231139	6.445,50	48231145	6.445,50
065-040-250	18,50	33,68	160L	V6	-	161,16	48231131	6.887,08	48231137	6.793,20	48231143	6.793,20
065-040-250	22,00	40,53	180M	V6	-	226,79	48231134	7.337,72	48231140	7.243,84	48231146	7.243,84
065-040-250	30,00	55,79	200L	V6	-	296,28	48231135	9.008,58	48231141	8.914,71	48231147	8.914,71
065-040-250	37,00	68,42	200L	V6	-	296,28	48231136	9.513,09	48231142	9.419,21	48231148	9.419,21
065-050-125	3,00	5,89	100L	V6	-	55,84	48231149	4.468,34	48231155	4.374,46	48231161	4.374,46
065-050-125	4,00	7,79	112M	V6	-	59,84	48231150	4.578,12	48231156	4.484,25	48231162	4.484,25
065-050-125	5,50	10,42	132S	V6	-	80,25	48231151	4.778,29	48231157	4.684,41	48231163	4.684,41
065-050-125	7,50	13,79	132S	V6	-	80,25	48231152	4.896,42	48231158	4.802,54	48231164	4.802,54
065-050-125	11,00	20,63	160M	V6	-	113,46	48231153	5.314,62	48231159	5.220,74	48231165	5.220,74
065-050-125	15,00	28,42	160M	V6	-	113,46	48231154	5.533,96	48231160	5.440,08	48231166	5.440,08
065-050-160	5,50	10,42	132S	V6	-	82,05	48231167	4.865,99	48231173	4.772,11	48231179	4.772,11
065-050-160	7,50	13,79	132S	V6	-	82,05	48231168	4.984,11	48231174	4.890,23	48231180	4.890,23
065-050-160	11,00	20,63	160M	V6	-	115,26	48231170	5.402,31	48231176	5.308,43	48231182	5.308,43
065-050-160	15,00	28,42	160M	V6	-	115,26	48231171	5.621,66	48231177	5.527,78	48231183	5.527,78
065-050-160	18,50	33,68	160L	V6	-	143,26	48231169	5.969,36	48231175	5.875,48	48231181	5.875,48
065-050-160	22,00	40,53	180M	V6	-	208,89	48231172	6.420,00	48231178	6.326,12	48231184	6.326,12
065-050-200	11,00	20,63	160M	V6	-	122,76	48231186	6.118,31	48231192	6.024,43	48231198	6.024,43
065-050-200	15,00	28,42	160M	V6	-	122,76	48231187	6.337,66	48231193	6.243,78	48231199	6.243,78
065-050-200	18,50	33,68	160L	V6	-	150,76	48231185	6.685,36	48231191	6.591,48	48231197	6.591,48
065-050-200	22,00	40,53	180M	V6	-	216,39	48231188	7.136,00	48231194	7.042,12	48231200	7.042,12
065-050-200	30,00	55,79	200L	V6	-	285,88	48231189	8.806,86	48231195	8.712,98	48231201	8.712,98
065-050-200	37,00	68,42	200L	V6	-	285,88	48231190	9.311,36	48231196	9.217,48	48231202	9.217,48

Precio recomendado, no vinculante, válido desde 01.01.2017
Precio base España

Para corroborar la validez de este documento consulte la siguiente página web
Código Seguro de Validación 61e705588eec45f88ea7f2f5f0494641001
Url de validación https://eamic.elda.es/absis/idi/arx/idiarxabsaweb/asp/verificadorfirma.asp
Metadatos Origen: Origen administración Estado de elaboración: Copia auténtica de documento original

Etabloc	P_N IE3 [59]	I_N 3~400 V	Motor	MPG	L	[kg]	CC06		CC10		CC11	
n = 2900 rpm	[kW]	[A]					Mat. N.°	EUR	Mat. N.°	EUR	Mat. N.°	EUR
065-050-250	15,00	28,42	160M	V6	-	145,06	48231204	7.206,80	48231209	7.112,92	48231214	7.112,92
065-050-250	18,50	33,68	160L	V6	-	162,06	48231203	7.554,50	48231208	7.460,62	48231213	7.460,62
065-050-250	22,00	40,53	180M	V6	-	227,69	48231205	8.005,14	48231210	7.911,26	48231215	7.911,26
065-050-250	30,00	55,79	200L	V6	-	297,18	48231206	9.676,01	48231211	9.582,13	48231216	9.582,13
065-050-250	37,00	68,42	200L	V6	-	297,18	48231207	10.180,51	48231212	10.086,63	48231217	10.086,63
065-050-315	75,00	136,10	280S	V6	-	847	48251764	14.386,53	48251845	14.249,35	48251926	14.249,35
080-065-125	4,00	7,79	112M	V6	-	65,84	48231218	4.812,07	48231224	4.718,19	48231230	4.718,19
080-065-125	5,50	10,42	132S	V6	-	86,25	48231219	5.012,24	48231225	4.918,36	48231231	4.918,36
080-065-125	7,50	13,79	132S	V6	-	86,25	48231220	5.130,37	48231226	5.036,49	48231232	5.036,49
080-065-125	11,00	20,63	160M	V6	-	119,46	48231222	5.548,57	48231228	5.454,69	48231234	5.454,69
080-065-125	15,00	28,42	160M	V6	-	119,46	48231223	5.767,91	48231229	5.674,03	48231235	5.674,03
080-065-125	18,50	33,68	160L	V6	-	147,46	48231221	6.115,62	48231227	6.021,74	48231233	6.021,74
080-065-160	7,50	13,79	132S	V6	-	94,77	48231236	5.465,24	48231242	5.371,36	48231248	5.371,36
080-065-160	11,00	20,63	160M	V6	-	120,98	48231238	5.883,44	48231244	5.789,56	48231250	5.789,56
080-065-160	15,00	28,42	160M	V6	-	120,98	48231239	6.102,79	48231245	6.008,91	48231251	6.008,91
080-065-160	18,50	33,68	160L	V6	-	148,98	48231237	6.450,49	48231243	6.356,61	48231249	6.356,61
080-065-160	22,00	40,53	180M	V6	-	214,61	48231240	6.901,13	48231246	6.807,25	48231252	6.807,25
080-065-160	30,00	55,79	200L	V6	-	284,1	48231241	8.571,99	48231247	8.478,11	48231253	8.478,11
080-065-200	15,00	28,42	160M	V6	-	142,29	48231255	6.792,59	48231260	6.698,71	48231265	6.698,71
080-065-200	18,50	33,68	160L	V6	-	159,29	48231254	7.140,29	48231259	7.046,41	48231264	7.046,41
080-065-200	22,00	40,53	180M	V6	-	224,92	48231256	7.590,94	48231261	7.497,06	48231266	7.497,06
080-065-200	30,00	55,79	200L	V6	-	294,41	48231257	9.261,80	48231262	9.167,92	48231267	9.167,92
080-065-200	37,00	68,42	200L	V6	-	294,41	48231258	9.766,30	48231263	9.672,42	48231268	9.672,42
080-065-250	22,00	40,53	180M	V6	-	246,84	48231269	8.700,21	48231273	8.543,75	48231277	8.543,75
080-065-250	30,00	55,79	200L	V6	-	316,13	48231270	10.509,13	48231274	10.352,66	48231278	10.352,66
080-065-250	37,00	68,42	200L	V6	-	316,13	48231271	11.013,63	48231275	10.857,16	48231279	10.857,16
080-065-250	45,00	82,11	225M	V6	-	402,38	48231272	11.322,50	48231276	11.166,04	48231280	11.166,04
080-065-250	55,00	100,30	250M	V6	-	586	48259442	13.404,29	48259447	13.247,82	48259452	13.247,82
080-065-250	75,00	136,10	280S	V6	-	829	48251765	14.692,43	48251846	14.555,26	48251927	14.555,26
080-065-315	55,00	100,30	250M	V6	-	611	48259443	14.195,68	48259448	14.039,21	48259453	14.039,21
080-065-315	75,00	136,10	280S	V6	-	854	48251766	15.483,82	48251847	15.346,64	48251928	15.346,64
080-065-315	90,00	159,60	280M	V6	-	889	48251767	16.414,46	48251848	16.277,29	48251929	16.277,29
100-080-160	15,00	28,42	160M	V6	-	134,16	48231282	5.835,47	48231287	5.741,59	48231292	5.741,59
100-080-160	18,50	33,68	160L	V6	-	151,16	48231281	6.183,18	48231286	6.089,30	48231291	6.089,30
100-080-160	22,00	40,53	180M	V6	-	216,79	48231283	6.633,82	48231288	6.539,94	48231293	6.539,94
100-080-160	30,00	55,79	200L	V6	-	286,28	48231284	8.304,68	48231289	8.210,80	48231294	8.210,80
100-080-160	37,00	68,42	200L	V6	-	286,28	48231285	8.809,18	48231290	8.715,30	48231295	8.715,30
100-080-200	18,50	33,68	160L	V6	-	169,13	48231296	8.072,56	48231301	7.916,10	48231306	7.916,10
100-080-200	22,00	40,53	180M	V6	-	234,75	48231297	7.971,34	48231302	7.814,87	48231307	7.814,87
100-080-200	30,00	55,79	200L	V6	-	304,04	48231298	9.780,25	48231303	9.623,79	48231308	9.623,79
100-080-200	37,00	68,42	200L	V6	-	304,04	48231299	10.284,75	48231304	10.128,29	48231309	10.128,29
100-080-200	45,00	82,11	225M	V6	-	390,29	48231300	10.593,63	48231305	10.437,16	48231310	10.437,16
100-080-200	55,00	100,30	250M	V6	-	574	48259444	12.675,42	48259449	12.518,95	48259454	12.518,95
100-080-200	75,00	136,10	280S	V6	-	817	48251768	13.963,56	48251849	13.826,38	48251930	13.826,38
100-080-250	30,00	55,79	200L	V6	-	318,18	48231311	11.033,95	48231314	10.877,48	48231317	10.877,48
100-080-250	37,00	68,42	200L	V6	-	318,18	48231312	11.538,45	48231315	11.381,98	48231318	11.381,98
100-080-250	45,00	82,11	225M	V6	-	404,43	48231313	11.847,33	48231316	11.690,86	48231319	11.690,86
100-080-250	55,00	100,30	250M	V6	-	588	48259445	13.929,11	48259450	13.772,64	48259455	13.772,64
100-080-250	75,00	136,10	280S	V6	-	831	48251769	15.217,25	48251850	15.080,08	48251931	15.080,08
100-080-250	90,00	159,60	280M	V6	-	866	48251770	16.147,90	48251851	16.010,72	48251932	16.010,72
100-080-250	110,00	198,60	315S	V6	-	1090	48251771	17.079,77	48251852	16.942,59	48251933	16.942,59
100-080-315	75,00	136,10	280S	V6	-	859	48251772	15.744,65	48251853	15.607,48	48251934	15.607,48
100-080-315	90,00	159,60	280M	V6	-	894	48251773	16.675,30	48251854	16.538,12	48251935	16.538,12
100-080-315	110,00	198,60	315S	V6	-	1118	48251774	17.607,17	48251855	17.469,99	48251936	17.469,99
125-100-160	22,00	40,53	180M	V6	-	248,94	48231320	7.597,23	48231324	7.440,77	48231328	7.440,77
125-100-160	30,00	55,79	200L	V6	-	318,23	48231321	9.406,15	48231325	9.249,68	48231329	9.249,68
125-100-160	37,00	68,42	200L	V6	-	318,23	48231322	9.910,65	48231326	9.754,18	48231330	9.754,18

Precio recomendado, no vinculante, válido desde 01.01.2017
Precio base España

Para corroborar la validez de este documento consulte la siguiente página web
Código Seguro de Validación 61e705588eec45f88ea7f2f5f0494641001
Url de validación https://eamic.elda.es/absis/idi/arx/idiarxabsaweb/asp/verificadorfirma.asp
Metadatos Origen: Origen administración Estado de elaboración: Copia auténtica de documento original

Etabloc	P_N IE3 [59]	I_N 3~400 V	Motor	MPG	L	[kg]	CC06		CC10		CC11	
n = 2900 rpm	[kW]	[A]					Mat. N.°	EUR	Mat. N.°	EUR	Mat. N.°	EUR
125-100-160	45,00	82,11	225M	V6	-	404,48	48231323	**10.219,52**	48231327	**10.063,06**	48231331	**10.063,06**
125-100-200	30,00	55,79	200L	V6	-	314,52	48231332	**10.168,72**	48231335	**10.012,26**	48231338	**10.012,26**
125-100-200	37,00	68,42	200L	V6	-	314,52	48231333	**10.673,22**	48231336	**10.516,76**	48231339	**10.516,76**
125-100-200	45,00	82,11	225M	V6	-	400,77	48231334	**10.982,10**	48231337	**10.825,63**	48231340	**10.825,63**
125-100-200	55,00	100,30	250M	V6	-	584	48259446	**13.366,33**	48259451	**13.209,86**	48259456	**13.209,86**
125-100-200	75,00	136,10	280S	V6	-	827	48251775	**14.352,03**	48251856	**14.214,85**	48251937	**14.214,85**
125-100-200	90,00	159,60	280M	V6	-	862	48251776	**15.282,67**	48251857	**15.145,50**	48251938	**15.145,50**
125-100-250	75,00	136,10	280S	V6	-	841	48251777	**15.960,85**	48251858	**15.823,67**	48251939	**15.823,67**
125-100-250	90,00	159,60	280M	V6	-	876	48251778	**16.891,49**	48251859	**16.754,32**	48251940	**16.754,32**
125-100-250	110,00	198,60	315S	V6	-	1100	48251779	**17.823,36**	48251860	**17.686,18**	48251941	**17.686,18**
150-125-200	75,00	136,10	280S	V6	-	842	48251781	**15.473,10**	48251862	**15.335,92**	48251943	**15.335,92**
150-125-200	90,00	159,60	280M	V6	-	877	48251782	**16.403,74**	48251863	**16.266,57**	48251944	**16.266,57**
150-125-200	110,00	198,60	315S	V6	-	1101	48251783	**17.335,61**	48251864	**17.198,44**	48251945	**17.198,44**

Precio recomendado, no vinculante, válido desde 01.01.2017
Precio base España

Para corroborar la validez de este documento consulte la siguiente página web	
Código Seguro de Validación	61e705588eec45f88ea7f2f5f0494641001
Url de validación	https://eamic.elda.es/absis/idi/arx/idiarxabsaweb/asp/verificadorfirma.asp
Metadatos	Origen: Origen administración Estado de elaboración: Copia auténtica de documento original

Etabloc GG06 / GG10 / GG11, n = 1450 rpm

GG = versión del material hierro fundido

06 = Material del cierre mecánico U3BEGG

10 = Material del cierre mecánico Q1Q1X4GG

11 = Material del cierre mecánico BQ1EGG

Los números de material siguientes **no** son compatibles con EDI

50 Hz

Etabloc	P_N IE3[60]	I_N 3~400 V	Motor	MPG	L	[kg]	GG06		GG10		GG11	
n = 1450 rpm	[kW]	[A]					Mat. N.°	EUR	Mat. N.°	EUR	Mat. N.°	EUR
040-025-160	0,25	0,77	071M	V4	-	30,44	48231536	**1.432,83**	48231537	**1.297,33**	48231538	**1.297,33**
040-025-160	0,37	1,06	071M	V4	-	30,44	48231685	**1.455,44**	48231686	**1.319,93**	48231687	**1.319,93**
040-025-160	0,55	1,46	080M	V4	-	35,2	48231688	**1.486,61**	48231689	**1.351,10**	48231690	**1.351,10**
040-025-160	1,10	2,28	090S	V4	-	39,93	48231691	**1.595,07**	48231692	**1.459,56**	48231693	**1.459,56**
040-025-200	0,37	1,06	071M	V4	-	40,66	48231356	**1.510,51**	48231357	**1.375,00**	48231358	**1.375,00**
040-025-200	0,55	1,46	080M	V4	-	44,02	48231359	**1.541,67**	48231360	**1.406,17**	48231361	**1.406,17**
040-025-200	0,75	1,66	080M	V4	-	44,02	48231694	**1.571,45**	48231695	**1.435,94**	48231696	**1.435,94**
040-025-200	1,10	2,28	090S	V4	-	48,95	48231697	**1.650,13**	48231698	**1.514,63**	48231699	**1.514,63**
050-032-125	0,37	1,06	071M	V4	-	30,56	48231371	**1.530,59**	48231372	**1.395,09**	48231373	**1.395,09**
050-032-125	0,55	1,46	080M	V4	-	35,82	48231700	**1.561,76**	48231701	**1.426,25**	48231702	**1.426,25**
050-032-125	0,75	1,66	080M	V4	-	35,82	48231703	**1.591,53**	48231704	**1.456,03**	48231705	**1.456,03**
050-032-125	1,10	2,28	090S	V4	-	38,85	48231706	**1.670,22**	48231707	**1.534,71**	48231708	**1.534,71**
050-032-125.1	0,25	0,77	071M	V4	-	29,36	48231539	**1.436,39**	48231540	**1.300,88**	48231541	**1.300,88**
050-032-125.1	0,37	1,06	071M	V4	-	31,16	48231709	**1.458,99**	48231710	**1.323,49**	48231711	**1.323,49**
050-032-125.1	0,55	1,46	080M	V4	-	34,12	48231712	**1.490,16**	48231713	**1.354,65**	48231714	**1.354,65**
050-032-125.1	1,10	2,28	090S	V4	-	38,85	48231715	**1.598,62**	48231716	**1.463,11**	48231717	**1.463,11**
050-032-160	0,37	1,06	071M	V4	-	30,96	48231679	**1.568,57**	48231680	**1.433,06**	48231681	**1.433,06**
050-032-160	0,55	1,46	080M	V4	-	34,32	48231374	**1.599,73**	48231375	**1.464,23**	48231376	**1.464,23**
050-032-160	0,75	1,66	080M	V4	-	34,32	48231718	**1.629,51**	48231719	**1.494,00**	48231720	**1.494,00**
050-032-160	1,10	2,28	090S	V4	-	38,65	48231721	**1.708,20**	48231722	**1.572,69**	48231723	**1.572,69**
050-032-160.1	0,25	0,77	071M	V4	-	30,01	48231542	**1.482,09**	48231543	**1.346,59**	48231544	**1.346,59**
050-032-160.1	0,37	1,06	071M	V4	-	31,21	48231362	**1.504,70**	48231363	**1.369,19**	48231364	**1.369,19**
050-032-160.1	0,55	1,46	080M	V4	-	34,57	48231724	**1.535,87**	48231725	**1.400,36**	48231726	**1.400,36**
050-032-160.1	0,75	1,66	080M	V4	-	34,57	48231727	**1.565,64**	48231728	**1.430,13**	48231729	**1.430,13**
050-032-200	0,55	1,46	080M	V4	-	44,31	48231377	**1.699,13**	48231378	**1.563,62**	48231379	**1.563,62**
050-032-200	0,75	1,66	080M	V4	-	45,71	48231554	**1.728,90**	48231555	**1.593,39**	48231556	**1.593,39**
050-032-200	1,10	2,28	090S	V4	-	48,64	48231380	**1.807,59**	48231381	**1.672,08**	48231382	**1.672,08**
050-032-200	1,50	2,99	090L	V4	-	51,94	48231730	**1.882,78**	48231731	**1.747,27**	48231732	**1.747,27**
050-032-200	2,20	4,18	100L	V4	-	59,68	48231733	**2.019,68**	48231734	**1.884,17**	48231735	**1.884,17**
050-032-200.1	0,37	1,06	071M	V4	-	40,71	48231676	**1.629,17**	48231677	**1.493,66**	48231678	**1.493,66**
050-032-200.1	0,55	1,46	080M	V4	-	44,07	48231365	**1.660,33**	48231366	**1.524,83**	48231367	**1.524,83**
050-032-200.1	0,75	1,66	080M	V4	-	45,47	48231548	**1.690,11**	48231549	**1.554,60**	48231550	**1.554,60**
050-032-200.1	1,10	2,28	090S	V4	-	48,4	48231736	**1.768,80**	48231737	**1.633,29**	48231738	**1.633,29**
050-032-200.1	1,50	2,99	090L	V4	-	51,7	48231739	**1.843,98**	48231740	**1.708,48**	48231741	**1.708,48**
050-032-250	1,10	2,28	090S	V4	-	55,2	48231383	**2.087,49**	48231384	**1.951,98**	48231385	**1.951,98**
050-032-250	1,50	2,99	090L	V4	-	58,5	48231575	**2.162,68**	48231576	**2.027,17**	48231577	**2.027,17**
050-032-250	2,20	4,18	100L	V4	-	66,24	48231386	**2.299,58**	48231387	**2.164,07**	48231388	**2.164,07**
050-032-250	3,00	6,21	100L	V4	-	66,24	48231742	**2.347,42**	48231743	**2.211,91**	48231744	**2.211,91**
050-032-250	4,00	8,32	112M	V4	-	73,24	48231745	**2.611,43**	48231746	**2.475,92**	48231747	**2.475,92**
050-032-250.1	0,75	1,66	080M	V4	-	52,38	48231551	**1.926,02**	48231552	**1.790,51**	48231553	**1.790,51**
050-032-250.1	1,10	2,28	090S	V4	-	55,31	48231368	**2.004,70**	48231369	**1.869,20**	48231370	**1.869,20**
050-032-250.1	1,50	2,99	090L	V4	-	58,61	48231572	**2.079,89**	48231573	**1.944,38**	48231574	**1.944,38**
050-032-250.1	2,20	4,18	100L	V4	-	66,35	48231748	**2.216,79**	48231749	**2.081,28**	48231750	**2.081,28**
050-032-250.1	3,00	6,21	100L	V4	-	66,35	48231751	**2.264,63**	48231752	**2.129,12**	48231753	**2.129,12**
065-040-125	0,25	0,77	071M	V4	-	31,91	48231545	**1.568,99**	48231546	**1.433,48**	48231547	**1.433,48**
065-040-125	0,37	1,06	071M	V4	-	33,11	48231389	**1.591,59**	48231390	**1.456,09**	48231391	**1.456,09**

60) ≥ 0,75 kW = IE3

Para corroborar la validez de este documento consulte la siguiente página web	
Código Seguro de Validación	**61e705588eec45f88ea7f2f5f0494641001**
Url de validación	*https://eamic.elda.es/absis/idi/arx/idiarxabsaweb/asp/verificadorfirma.asp*
Metadatos	**Origen: Origen administración Estado de elaboración: Copia auténtica de documento original**

Etabloc	P_N IE3 (60)	I_N 3~400 V	Motor	MPG	L	[kg]	GG06		GG10		GG11	
n = 1450 rpm	[kW]	[A]					Mat. N.°	EUR	Mat. N.°	EUR	Mat. N.°	EUR
065-040-125	0,55	1,46	080M	V4	-	36,47	48231392	1.622,76	48231393	1.487,25	48231394	1.487,25
065-040-125	0,75	1,66	080M	V4	-	36,47	48231754	1.652,53	48231755	1.517,03	48231756	1.517,03
065-040-125	1,10	2,28	090S	V4	-	41,4	48231757	1.731,22	48231758	1.595,71	48231759	1.595,71
065-040-160	0,55	1,46	080M	V4	-	36,84	48231395	1.694,80	48231396	1.559,29	48231397	1.559,29
065-040-160	0,75	1,66	080M	V4	-	38,24	48231557	1.724,57	48231558	1.589,06	48231559	1.589,06
065-040-160	1,10	2,28	090S	V4	-	41,17	48231398	1.803,26	48231399	1.667,75	48231400	1.667,75
065-040-160	1,50	2,99	090L	V4	-	44,47	48231760	1.878,44	48231761	1.742,94	48231762	1.742,94
065-040-160	2,20	4,18	100L	V4	-	51,21	48231763	2.015,34	48231764	1.879,84	48231765	1.879,84
065-040-200	0,75	1,66	080M	V4	-	48,05	48231560	1.927,46	48231561	1.791,96	48231562	1.791,96
065-040-200	1,10	2,28	090S	V4	-	50,98	48231401	2.006,15	48231402	1.870,64	48231403	1.870,64
065-040-200	1,50	2,99	090L	V4	-	54,28	48231578	2.081,34	48231579	1.945,83	48231580	1.945,83
065-040-200	2,20	4,18	100L	V4	-	62,02	48231766	2.218,24	48231767	2.082,73	48231768	2.082,73
065-040-200	3,00	6,21	100L	V4	-	62,02	48231769	2.266,08	48231770	2.130,57	48231771	2.130,57
065-040-250	1,10	2,28	090S	V4	-	56,62	48231404	2.134,09	48231405	1.998,58	48231406	1.998,58
065-040-250	1,50	2,99	090L	V4	-	59,92	48231581	2.209,28	48231582	2.073,77	48231583	2.073,77
065-040-250	2,20	4,18	100L	V4	-	67,66	48231407	2.346,18	48231408	2.210,67	48231409	2.210,67
065-040-250	3,00	6,21	100L	V4	-	69,66	48231596	2.394,02	48231597	2.258,51	48231598	2.258,51
065-040-250	4,00	8,32	112M	V4	-	74,66	48231772	2.658,03	48231773	2.522,52	48231774	2.522,52
065-040-250	5,50	11,05	132S	V4	-	83,72	48231775	2.937,57	48231776	2.802,07	48231777	2.802,07
065-040-315	2,20	4,18	100L	V4	-	94,08	48231778	2.844,83	48231779	2.618,98	48231780	2.618,98
065-040-315	3,00	6,21	100L	V4	-	96,08	48231611	2.892,67	48231612	2.666,82	48231613	2.666,82
065-040-315	4,00	8,32	112M	V4	-	101,08	48231428	3.090,45	48231470	2.864,60	48231471	2.864,60
065-040-315	5,50	11,05	132S	V4	-	109,26	48231429	3.376,50	48231472	3.150,66	48231473	3.150,66
065-040-315	7,50	15,05	132M	V4	-	123,26	48231781	3.632,92	48231782	3.407,07	48231783	3.407,07
065-040-315	11,00	21,58	160M	V4	-	149,47	48231784	4.089,31	48231785	3.863,47	48231786	3.863,47
065-050-125	0,55	1,46	080M	V4	-	39,4	48231410	1.726,45	48231411	1.590,94	48231412	1.590,94
065-050-125	0,75	1,66	080M	V4	-	40,8	48231563	1.756,22	48231564	1.620,71	48231565	1.620,71
065-050-125	1,10	2,28	090S	V4	-	43,73	48231787	1.834,91	48231788	1.699,40	48231789	1.699,40
065-050-125	1,50	2,99	090L	V4	-	47,03	48231790	1.910,10	48231791	1.774,59	48231792	1.774,59
065-050-160	0,75	1,66	080M	V4	-	41,32	48231566	1.826,30	48231567	1.690,80	48231568	1.690,80
065-050-160	1,10	2,28	090S	V4	-	44,25	48231413	1.904,99	48231414	1.769,48	48231415	1.769,48
065-050-160	1,50	2,99	090L	V4	-	47,55	48231584	1.980,18	48231585	1.844,67	48231586	1.844,67
065-050-160	2,20	4,18	100L	V4	-	55,29	48231793	2.117,08	48231794	1.981,57	48231795	1.981,57
065-050-160	3,00	6,21	100L	V4	-	55,29	48231796	2.164,92	48231797	2.029,41	48231798	2.029,41
065-050-200	1,50	2,99	090L	V4	-	56,3	48231587	2.139,35	48231588	2.003,84	48231589	2.003,84
065-050-200	2,20	4,18	100L	V4	-	64,04	48231416	2.276,25	48231417	2.140,74	48231418	2.140,74
065-050-200	3,00	6,21	100L	V4	-	66,04	48231599	2.324,09	48231600	2.188,58	48231601	2.188,58
065-050-200	4,00	8,32	112M	V4	-	71,04	48231799	2.588,10	48231800	2.452,59	48231801	2.452,59
065-050-200	5,50	11,05	132S	V4	-	80,1	48231802	2.867,65	48231803	2.732,14	48231804	2.732,14
065-050-250	2,20	4,18	100L	V4	-	68,37	48231419	2.427,23	48231452	2.291,72	48231453	2.291,72
065-050-250	3,00	6,21	100L	V4	-	70,37	48231602	2.475,07	48231603	2.339,56	48231604	2.339,56
065-050-250	4,00	8,32	112M	V4	-	75,37	48231420	2.739,07	48231454	2.603,57	48231455	2.603,57
065-050-250	5,50	11,05	132S	V4	-	84,43	48231805	3.018,62	48231806	2.883,11	48231807	2.883,11
065-050-250	7,50	15,05	132M	V4	-	98,43	48231808	3.400,21	48231809	3.264,70	48231810	3.264,70
065-050-315	3,00	6,21	100L	V4	-	99,11	48231811	2.919,27	48231812	2.693,43	48231813	2.693,43
065-050-315	4,00	8,32	112M	V4	-	104,11	48231430	3.117,06	48231474	2.891,21	48231475	2.891,21
065-050-315	5,50	11,05	132S	V4	-	112,29	48231431	3.403,11	48231476	3.177,26	48231477	3.177,26
065-050-315	7,50	15,05	132M	V4	-	126,29	48231623	3.659,52	48231624	3.433,68	48231625	3.433,68
065-050-315	11,00	21,58	160M	V4	-	152,5	48231682	4.115,92	48231683	3.890,07	48231684	3.890,07
065-050-315	15,00	30,00	160L	V4	-	168,5	48231814	4.592,44	48231815	4.366,60	48231816	4.366,60
080-065-125	0,55	1,46	080M	V4	-	45,61	48231421	1.816,79	48231456	1.681,28	48231457	1.681,28
080-065-125	0,75	1,66	080M	V4	-	47,01	48231569	1.846,56	48231570	1.711,06	48231571	1.711,06
080-065-125	1,10	2,28	090S	V4	-	49,94	48231422	1.925,25	48231458	1.789,74	48231459	1.789,74
080-065-125	1,50	2,99	090L	V4	-	53,24	48231817	2.000,44	48231818	1.864,93	48231819	1.864,93
080-065-125	2,20	4,18	100L	V4	-	60,98	48231820	2.137,34	48231821	2.001,83	48231822	2.001,83
080-065-160	1,10	2,28	090S	V4	-	50,85	48231423	2.051,18	48231460	1.915,68	48231461	1.915,68
080-065-160	1,50	2,99	090L	V4	-	54,15	48231590	2.126,37	48231591	1.990,86	48231592	1.990,86

Precio recomendado, no vinculante, válido desde 01.01.2017
Precio base España

Para corroborar la validez de este documento consulte la siguiente página web
Código Seguro de Validación 61e705588eec45f88ea7f2f5f0494641001
Url de validación https://eamic.elda.es/absis/idi/arx/idiarxabsaweb/asp/verificadorfirma.asp
Metadatos Origen: Origen administración Estado de elaboración: Copia auténtica de documento original

Etabloc	P_N IE3 (60)	I_N 3~400 V	Motor	MPG	L	[kg]	GG06		GG10		GG11	
n = 1450 rpm	[kW]	[A]					Mat. N.°	EUR	Mat. N.°	EUR	Mat. N.°	EUR
080-065-160	2,20	4,18	100L	V4	-	61,89	48231424	2.263,27	48231462	2.127,76	48231463	2.127,76
080-065-160	3,00	6,21	100L	V4	-	61,89	48231823	2.311,11	48231824	2.175,60	48231825	2.175,60
080-065-160	4,00	8,32	112M	V4	-	68,89	48231826	2.575,12	48231827	2.439,61	48231828	2.439,61
080-065-200	2,20	4,18	100L	V4	-	67,52	48231425	2.421,73	48231464	2.286,22	48231465	2.286,22
080-065-200	3,00	6,21	100L	V4	-	69,52	48231605	2.469,57	48231606	2.334,06	48231607	2.334,06
080-065-200	4,00	8,32	112M	V4	-	74,52	48231426	2.733,58	48231466	2.598,07	48231467	2.598,07
080-065-200	5,50	11,05	132S	V4	-	83,58	48231829	3.013,13	48231830	2.877,62	48231831	2.877,62
080-065-200	7,50	15,05	132M	V4	-	97,58	48231832	3.394,72	48231833	3.259,21	48231834	3.259,21
080-065-250	3,00	6,21	100L	V4	-	87,29	48231614	2.824,74	48231615	2.598,89	48231616	2.598,89
080-065-250	4,00	8,32	112M	V4	-	92,29	48231432	3.022,52	48231478	2.796,67	48231479	2.796,67
080-065-250	5,50	11,05	132S	V4	-	100,47	48231433	3.308,58	48231480	3.082,73	48231481	3.082,73
080-065-250	7,50	15,05	132M	V4	-	114,47	48231835	3.564,99	48231836	3.339,14	48231837	3.339,14
080-065-250	11,00	21,58	160M	V4	-	140,68	48231838	4.021,39	48231839	3.795,54	48231840	3.795,54
080-065-315	5,50	11,05	132S	V4	-	115,8	48231434	3.590,85	48231482	3.365,00	48231483	3.365,00
080-065-315	7,50	15,05	132M	V4	-	129,8	48231626	3.847,27	48231627	3.621,42	48231628	3.621,42
080-065-315	11,00	21,58	160M	V4	-	156,01	48231435	4.303,66	48231484	4.077,81	48231485	4.077,81
080-065-315	15,00	30,00	160L	V4	-	172,01	48231841	4.780,18	48231842	4.554,34	48231843	4.554,34
080-065-315	18,50	37,37	180M	V4	-	246,63	48231844	5.306,20	48231845	5.080,35	48231846	5.080,35
080-065-315	22,00	43,68	180L	V4	-	261,63	48231847	5.801,60	48231848	5.575,75	48231849	5.575,75
100-080-160	1,50	2,99	090L	V4	-	61,03	48231593	2.212,83	48231594	2.077,32	48231595	2.077,32
100-080-160	2,20	4,18	100L	V4	-	68,77	48231427	2.349,73	48231468	2.214,22	48231469	2.214,22
100-080-160	3,00	6,21	100L	V4	-	70,77	48231608	2.397,57	48231609	2.262,06	48231610	2.262,06
100-080-160	4,00	8,32	112M	V4	-	75,77	48231850	2.661,58	48231851	2.526,07	48231852	2.526,07
100-080-160	5,50	11,05	132S	V4	-	84,83	48231853	2.941,13	48231854	2.805,62	48231855	2.805,62
100-080-200	2,20	4,18	100L	V4	-	80,95	48231856	2.774,48	48231857	2.548,63	48231858	2.548,63
100-080-200	3,00	6,21	100L	V4	-	82,95	48231617	2.822,32	48231618	2.596,47	48231619	2.596,47
100-080-200	4,00	8,32	112M	V4	-	87,95	48231436	3.020,10	48231486	2.794,25	48231487	2.794,25
100-080-200	5,50	11,05	132S	V4	-	96,13	48231437	3.306,16	48231488	3.080,31	48231489	3.080,31
100-080-200	7,50	15,05	132M	V4	-	110,13	48231859	3.562,57	48231860	3.336,72	48231861	3.336,72
100-080-200	11,00	21,58	160M	V4	-	136,34	48231862	4.018,97	48231863	3.793,12	48231864	3.793,12
100-080-250	4,00	8,32	112M	V4	-	102,38	48231865	3.345,75	48231866	3.119,90	48231867	3.119,90
100-080-250	5,50	11,05	132S	V4	-	110,56	48231438	3.631,80	48231490	3.405,96	48231491	3.405,96
100-080-250	7,50	15,05	132M	V4	-	124,56	48231629	3.888,22	48231630	3.662,37	48231631	3.662,37
100-080-250	11,00	21,58	160M	V4	-	150,77	48231439	4.344,62	48231492	4.118,77	48231493	4.118,77
100-080-250	15,00	30,00	160L	V4	-	166,77	48231868	4.821,14	48231869	4.595,29	48231870	4.595,29
100-080-250	18,50	37,37	180M	V4	-	241,39	48231871	5.347,15	48231872	5.121,31	48231873	5.121,31
100-080-315	7,50	15,05	132M	V4	-	135,42	48231874	4.148,65	48231875	3.922,80	48231876	3.922,80
100-080-315	11,00	21,58	160M	V4	-	161,63	48231440	4.605,04	48231494	4.379,20	48231495	4.379,20
100-080-315	15,00	30,00	160L	V4	-	177,63	48231647	5.081,57	48231648	4.855,72	48231649	4.855,72
100-080-315	18,50	37,37	180M	V4	-	252,25	48231441	5.607,58	48231496	5.381,73	48231497	5.381,73
100-080-315	22,00	43,68	180L	V4	-	267,25	48231662	6.102,98	48231663	5.877,13	48231664	5.877,13
100-080-315	30,00	56,84	200L	V4	-	340,88	48231877	7.617,48	48231878	7.391,64	48231879	7.391,64
100-080-315	37,00	69,47	225S	V4	-	407,27	48231880	7.699,34	48231881	7.473,49	48231882	7.473,49
100-080-400	30,00	56,84	200L	V4	-	376,15	48231883	8.413,30	48231518	8.134,17	48231519	8.134,17
100-080-400	37,00	69,47	225S	V4	-	442,39	48231884	9.948,18	48231520	9.669,05	48231521	9.669,05
100-080-400	45,00	84,21	225M	V4	-	472,39	48231885	11.174,92	48231886	10.895,79	48231887	10.895,79
100-080-400	55,00	101,05	250M	V4	-	585,76	48231888	12.495,08	48231889	12.215,94	48231890	12.215,94
125-100-160	3,00	6,21	100L	V4	-	102,15	48231620	2.880,63	48231621	2.654,79	48231622	2.654,79
125-100-160	4,00	8,32	112M	V4	-	107,15	48231442	3.078,42	48231498	2.852,57	48231499	2.852,57
125-100-160	5,50	11,05	132S	V4	-	115,33	48231443	3.364,47	48231500	3.138,62	48231501	3.138,62
125-100-160	7,50	15,05	132M	V4	-	129,33	48231891	3.620,88	48231892	3.395,04	48231893	3.395,04
125-100-200	4,00	8,32	112M	V4	-	99,74	48231444	3.330,72	48231502	3.104,87	48231503	3.104,87
125-100-200	5,50	11,05	132S	V4	-	107,92	48231445	3.616,77	48231504	3.390,92	48231505	3.390,92
125-100-200	7,50	15,05	132M	V4	-	121,92	48231632	3.873,19	48231633	3.647,34	48231634	3.647,34
125-100-200	11,00	21,58	160M	V4	-	148,13	48231894	4.329,58	48231895	4.103,73	48231896	4.103,73
125-100-200	15,00	30,00	160L	V4	-	164,13	48231897	4.806,10	48231898	4.580,26	48231899	4.580,26
125-100-250	7,50	15,05	132M	V4	-	134,52	48231635	4.128,45	48231636	3.902,61	48231637	3.902,61

Precio recomendado, no vinculante, válido desde 01.01.2017
Precio base España

Para corroborar la validez de este documento consulte la siguiente página web
Código Seguro de Validación 61e705588eec45f88ea7f2f5f0494641001
Url de validación https://eamic.elda.es/absis/idi/arx/idiarxabsaweb/asp/verificadorfirma.asp
Metadatos Origen: Origen administración Estado de elaboración: Copia auténtica de documento original

Etabloc	P_N IE3[60]	I_N 3~400 V	Motor	MPG	L	[kg]	GG06		GG10		GG11	
n = 1450 rpm	[kW]	[A]					Mat. N.°	EUR	Mat. N.°	EUR	Mat. N.°	EUR
125-100-250	11,00	21,58	160M	V4	-	160,73	48231446	4.584,85	48231506	4.359,00	48231507	4.359,00
125-100-250	15,00	30,00	160L	V4	-	176,73	48231650	5.061,37	48231651	4.835,52	48231652	4.835,52
125-100-250	18,50	37,37	180M	V4	-	251,35	48231900	5.587,39	48231901	5.361,54	48231902	5.361,54
125-100-250	22,00	43,68	180L	V4	-	266,35	48231903	6.082,78	48231904	5.856,94	48231905	5.856,94
125-100-315	15,00	30,00	160L	V4	-	188,76	48231653	5.291,65	48231654	5.065,80	48231655	5.065,80
125-100-315	18,50	37,37	180M	V4	-	263,38	48231447	5.817,66	48231508	5.591,81	48231509	5.591,81
125-100-315	22,00	43,68	180L	V4	-	278,38	48231665	6.313,06	48231666	6.087,21	48231667	6.087,21
125-100-315	30,00	56,84	200L	V4	-	348,48	48231448	7.827,57	48231510	7.601,72	48231511	7.601,72
125-100-315	37,00	69,47	225S	V4	-	414,87	48231906	7.909,42	48231907	7.683,57	48231908	7.683,57
125-100-315	45,00	84,21	225M	V4	-	444,87	48231909	7.890,52	48231910	7.664,67	48231911	7.664,67
125-100-400	30,00	56,84	200L	V4	-	390,85	48231912	8.658,22	48231522	8.379,08	48231523	8.379,08
125-100-400	37,00	69,47	225S	V4	-	457,09	48231913	10.193,10	48231524	9.913,96	48231525	9.913,96
125-100-400	45,00	84,21	225M	V4	-	487,09	48231914	11.419,84	48231672	11.140,70	48231673	11.140,70
125-100-400	55,00	101,05	250M	V4	-	600,46	48231915	12.739,99	48231916	12.460,86	48231917	12.460,86
125-100-400	75,00	140,50	280S	V4	-	897	48251726	15.680,44	48251807	15.401,30	48251888	15.401,30
150-125-200	7,50	15,05	132M	V4	-	143,87	48231638	4.868,93	48231639	4.643,08	48231640	4.643,08
150-125-200	11,00	21,58	160M	V4	-	170,08	48231449	5.325,33	48231512	5.099,48	48231513	5.099,48
150-125-200	15,00	30,00	160L	V4	-	186,08	48231918	5.801,85	48231919	5.576,00	48231920	5.576,00
150-125-200	18,50	37,37	180M	V4	-	260,7	48231921	6.327,86	48231922	6.102,02	48231923	6.102,02
150-125-200	22,00	43,68	180L	V4	-	275,7	48231924	6.823,26	48231925	6.597,41	48231926	6.597,41
150-125-250	11,00	21,58	160M	V4	-	184,35	48231450	4.963,63	48231514	4.737,78	48231515	4.737,78
150-125-250	15,00	30,00	160L	V4	-	200,35	48231656	5.440,15	48231657	5.214,31	48231658	5.214,31
150-125-250	18,50	37,37	180M	V4	-	274,97	48231451	5.966,17	48231516	5.740,32	48231517	5.740,32
150-125-250	22,00	43,68	180L	V4	-	289,97	48231927	6.461,57	48231928	6.235,72	48231929	6.235,72
150-125-250	30,00	56,84	200L	V4	-	359,58	48231930	7.976,07	48231931	7.750,23	48231932	7.750,23
150-125-315	30,00	56,84	200L	V4	-	380,25	48231933	8.217,07	48231526	7.937,93	48231527	7.937,93
150-125-315	37,00	69,47	225S	V4	-	446,49	48231934	9.751,95	48231528	9.472,81	48231529	9.472,81
150-125-315	45,00	84,21	225M	V4	-	476,49	48231935	10.978,69	48231936	10.699,55	48231937	10.699,55
150-125-315	55,00	101,05	250M	V4	-	589,86	48231938	12.298,84	48231939	12.019,71	48231940	12.019,71
150-125-400	30,00	56,84	200L	V4	-	402,95	48231941	9.042,15	48231530	8.763,02	48231531	8.763,02
150-125-400	37,00	69,47	225S	V4	-	469,19	48231942	10.577,03	48231532	10.297,90	48231533	10.297,90
150-125-400	45,00	84,21	225M	V4	-	499,19	48231943	11.803,77	48231674	11.524,64	48231675	11.524,64
150-125-400	55,00	101,05	250M	V4	-	612,56	48231944	13.123,93	48231534	12.844,79	48231535	12.844,79
150-125-400	75,00	140,50	280S	V4	-	909	48251730	16.064,37	48251811	15.785,24	48251892	15.785,24
150-125-400	90,00	166,30	280M	V4	-	957	48251731	16.818,42	48251812	16.539,29	48251893	16.539,29
150-125-400	110,00	202,80	315S	V4	-	1214	48251732	18.710,03	48251813	18.430,90	48251894	18.430,90
200-150-200	11,00	21,58	160M	V4	-	252,52	48231341	5.846,72	48231342	5.620,87	48231343	5.620,87
200-150-200	15,00	30,00	160L	V4	-	268,52	48231641	6.323,24	48231642	6.097,39	48231643	6.097,39
200-150-200	18,50	37,37	180M	V4	-	343,14	48231945	6.849,25	48231946	6.623,41	48231947	6.623,41
200-150-200	22,00	43,68	180L	V4	-	358,14	48231948	7.344,65	48231949	7.118,80	48231950	7.118,80
200-150-200	30,00	56,84	200L	V4	-	403,78	48231951	8.859,16	48231952	8.633,31	48231953	8.633,31
200-150-250	15,00	30,00	160L	V4	-	234,57	48231644	6.831,41	48231645	6.605,57	48231646	6.605,57
200-150-250	18,50	37,37	180M	V4	-	309,19	48231344	7.357,43	48231345	7.131,58	48231346	7.131,58
200-150-250	22,00	43,68	180L	V4	-	324,19	48231659	7.852,83	48231660	7.626,98	48231661	7.626,98
200-150-250	30,00	56,84	200L	V4	-	399,68	48231347	9.367,33	48231348	9.141,49	48231349	9.141,49
200-150-250	37,00	69,47	225S	V4	-	466,07	48231954	9.449,19	48231955	9.223,34	48231956	9.223,34
200-150-250	45,00	84,21	225M	V4	-	496,07	48231957	9.430,29	48231958	9.204,44	48231959	9.204,44
200-150-315	30,00	56,84	200L	V4	-	406,05	48231960	10.123,84	48231351	9.844,70	48231352	9.844,70
200-150-315	37,00	69,47	225S	V4	-	472,29	48231961	11.658,72	48231355	11.379,58	48231350	11.379,58
200-150-315	45,00	84,21	225M	V4	-	502,29	48231962	12.885,46	48231668	12.606,32	48231669	12.606,32
200-150-315	55,00	101,05	250M	V4	-	615,66	48231963	14.205,61	48231964	13.926,48	48231965	13.926,48
200-150-315	75,00	140,50	280S	V4	-	912	48251733	17.146,06	48251814	16.866,92	48251895	16.866,92
200-150-400	45,00	84,21	225M	V4	-	527,39	48231966	13.328,94	48231670	13.049,81	48231671	13.049,81
200-150-400	55,00	101,05	250M	V4	-	640,76	48231967	14.649,09	48231353	14.369,96	48231354	14.369,96
200-150-400	75,00	140,50	280S	V4	-	937	48251734	17.589,54	48251815	17.310,41	48251896	17.310,41
200-150-400	90,00	166,30	280M	V4	-	985	48251735	18.343,59	48251816	18.064,46	48251897	18.064,46
200-150-400	110,00	202,80	315S	V4	-	1242	48251736	20.235,20	48251817	19.956,07	48251898	19.956,07

Precio recomendado, no vinculante, válido desde 01.01.2017
Precio base España

Para corroborar la validez de este documento consulte la siguiente página web
Código Seguro de Validación 61e705588eec45f88ea7f2f5f0494641001
Url de validación https://eamic.elda.es/absis/idi/arx/idiarxabsaweb/asp/verificadorfirma.asp
Metadatos Origen: Origen administración Estado de elaboración: Copia auténtica de documento original

Etabloc GB06 / GB10 / GB11, n = 1450 rpm

GB = versión del material hierro fundido/bronce

06 = Material del cierre mecánico U3BEGG

10 = Material del cierre mecánico Q1Q1X4GG

11 = Material del cierre mecánico BQ1EGG

Los números de material siguientes **no** son compatibles con EDI

50 Hz

Etabloc	P_N IE3[61]	I_N 3~400 V	Motor	MPG	L	[kg]	GB06		GB10		GB11	
n = 1450 rpm	[kW]	[A]					Mat. N.°	EUR	Mat. N.°	EUR	Mat. N.°	EUR
040-025-160	0,25	0,77	071M	VB	-	30,86	48232165	**1.793,87**	48232164	**1.651,59**	48232163	**1.651,59**
040-025-160	0,37	1,06	071M	VB	-	30,86	48232312	**1.817,61**	48232313	**1.675,32**	48232314	**1.675,32**
040-025-160	0,55	1,46	080M	VB	-	35,62	48232315	**1.850,33**	48232316	**1.708,05**	48232317	**1.708,05**
040-025-160	1,10	2,28	090S	VB	-	40,35	48232318	**1.964,21**	48232319	**1.821,93**	48232320	**1.821,93**
040-025-200	0,37	1,06	071M	VB	-	41,32	48231985	**1.891,95**	48231984	**1.749,66**	48231983	**1.749,66**
040-025-200	0,55	1,46	080M	VB	-	44,68	48231988	**1.924,67**	48231987	**1.782,39**	48231986	**1.782,39**
040-025-200	0,75	1,66	080M	VB	-	44,68	48232330	**1.955,93**	48232331	**1.813,65**	48232332	**1.813,65**
040-025-200	1,10	2,28	090S	VB	-	49,61	48232333	**2.038,55**	48232334	**1.896,27**	48232335	**1.896,27**
050-032-125	0,37	1,06	071M	VB	-	30,85	48232000	**1.911,02**	48231999	**1.768,74**	48231998	**1.768,74**
050-032-125	0,55	1,46	080M	VB	-	36,11	48232336	**1.943,75**	48232337	**1.801,46**	48232338	**1.801,46**
050-032-125	0,75	1,66	080M	VB	-	36,11	48232339	**1.975,01**	48232340	**1.832,73**	48232341	**1.832,73**
050-032-125	1,10	2,28	090S	VB	-	39,14	48232342	**2.057,63**	48232343	**1.915,35**	48232344	**1.915,35**
050-032-125.1	0,25	0,77	071M	VB	-	29,66	48232168	**1.814,10**	48232167	**1.671,82**	48232166	**1.671,82**
050-032-125.1	0,37	1,06	071M	VB	-	31,46	48232321	**1.837,84**	48232322	**1.695,55**	48232323	**1.695,55**
050-032-125.1	0,55	1,46	080M	VB	-	34,42	48232324	**1.870,56**	48232325	**1.728,28**	48232326	**1.728,28**
050-032-125.1	1,10	2,28	090S	VB	-	39,15	48232327	**1.984,44**	48232328	**1.842,16**	48232329	**1.842,16**
050-032-160	0,37	1,06	071M	VB	-	31,36	48232308	**1.951,52**	48232307	**1.809,24**	48232306	**1.809,24**
050-032-160	0,55	1,46	080M	VB	-	34,72	48232003	**1.984,25**	48232002	**1.841,97**	48232001	**1.841,97**
050-032-160	0,75	1,66	080M	VB	-	34,72	48232351	**2.015,51**	48232352	**1.873,23**	48232353	**1.873,23**
050-032-160	1,10	2,28	090S	VB	-	39,05	48232354	**2.098,13**	48232355	**1.955,85**	48232356	**1.955,85**
050-032-160.1	0,25	0,77	071M	VB	-	30,35	48232171	**1.869,20**	48232170	**1.726,91**	48232169	**1.726,91**
050-032-160.1	0,37	1,06	071M	VB	-	31,55	48231991	**1.892,93**	48231990	**1.750,65**	48231989	**1.750,65**
050-032-160.1	0,55	1,46	080M	VB	-	34,91	48232345	**1.925,66**	48232346	**1.783,38**	48232347	**1.783,38**
050-032-160.1	0,75	1,66	080M	VB	-	34,91	48232348	**1.956,92**	48232349	**1.814,64**	48232350	**1.814,64**
050-032-200	0,55	1,46	080M	VB	-	44,81	48232006	**2.048,56**	48232005	**1.906,27**	48232004	**1.906,27**
050-032-200	0,75	1,66	080M	VB	-	46,21	48232183	**2.079,82**	48232182	**1.937,54**	48232181	**1.937,54**
050-032-200	1,10	2,28	090S	VB	-	49,14	48232009	**2.162,44**	48232008	**2.020,16**	48232007	**2.020,16**
050-032-200	1,50	2,99	090L	VB	-	52,44	48232357	**2.241,39**	48232358	**2.099,10**	48232359	**2.099,10**
050-032-200	2,20	4,18	100L	VB	-	60,18	48232360	**2.385,13**	48232361	**2.242,85**	48232362	**2.242,85**
050-032-200.1	0,37	1,06	071M	VB	-	41,21	48232305	**1.990,32**	48232304	**1.848,03**	48232303	**1.848,03**
050-032-200.1	0,55	1,46	080M	VB	-	44,57	48231994	**2.023,04**	48231993	**1.880,76**	48231992	**1.880,76**
050-032-200.1	0,75	1,66	080M	VB	-	45,97	48232177	**2.054,30**	48232176	**1.912,02**	48232175	**1.912,02**
050-032-200.1	1,10	2,28	090S	VB	-	48,9	48232366	**2.136,92**	48232367	**1.994,64**	48232368	**1.994,64**
050-032-200.1	1,50	2,99	090L	VB	-	52,2	48232363	**2.215,87**	48232364	**2.073,59**	48232365	**2.073,59**
050-032-250	1,10	2,28	090S	VB	-	56,2	48232012	**2.560,08**	48232011	**2.417,80**	48232010	**2.417,80**
050-032-250	1,50	2,99	090L	VB	-	59,5	48232204	**2.639,03**	48232203	**2.496,75**	48232202	**2.496,75**
050-032-250	2,20	4,18	100L	VB	-	67,24	48232015	**2.782,77**	48232014	**2.640,49**	48232013	**2.640,49**
050-032-250	3,00	6,21	100L	VB	-	67,24	48232375	**2.833,00**	48232376	**2.690,72**	48232377	**2.690,72**
050-032-250	4,00	8,32	112M	VB	-	74,24	48232378	**3.110,21**	48232379	**2.967,93**	48232380	**2.967,93**
050-032-250.1	0,75	1,66	080M	VB	-	53,28	48232180	**2.401,24**	48232179	**2.258,96**	48232178	**2.258,96**
050-032-250.1	1,10	2,28	090S	VB	-	56,21	48231997	**2.483,87**	48231996	**2.341,58**	48231995	**2.341,58**
050-032-250.1	1,50	2,99	090L	VB	-	59,51	48232201	**2.562,81**	48232200	**2.420,53**	48232199	**2.420,53**
050-032-250.1	2,20	4,18	100L	VB	-	67,25	48232369	**2.706,56**	48232370	**2.564,27**	48232371	**2.564,27**
050-032-250.1	3,00	6,21	100L	VB	-	67,25	48232372	**2.756,79**	48232373	**2.614,51**	48232374	**2.614,51**
065-040-125	0,25	0,77	071M	VB	-	32,22	48232174	**1.912,53**	48232173	**1.770,25**	48232172	**1.770,25**
065-040-125	0,37	1,06	071M	VB	-	33,42	48232018	**1.936,27**	48232017	**1.793,99**	48232016	**1.793,99**

61) ≥ 0,75 kW = IE3

Precio recomendado, no vinculante, válido desde 01.01.2017
Precio base España

Para corroborar la validez de este documento consulte la siguiente página web
Código Seguro de Validación 61e705588eec45f88ea7f2f5f0494641001
Url de validación https://eamic.elda.es/absis/idi/arx/idiarxabsaweb/asp/verificadorfirma.asp
Metadatos Origen: Origen administración Estado de elaboración: Copia auténtica de documento original

Etabloc	P_N IE3[61)]	I_N 3~400 V	Motor	MPG	L	[kg]	GB06		GB10		GB11	
n = 1450 rpm	[kW]	[A]					Mat. N.°	EUR	Mat. N.°	EUR	Mat. N.°	EUR
065-040-125	0,55	1,46	080M	VB	-	36,78	48232021	1.968,99	48232020	1.826,71	48232019	1.826,71
065-040-125	0,75	1,66	080M	VB	-	36,78	48232381	2.000,26	48232382	1.857,97	48232383	1.857,97
065-040-125	1,10	2,28	090S	VB	-	41,71	48232384	2.082,88	48232385	1.940,60	48232386	1.940,60
065-040-160	0,55	1,46	080M	VB	-	37,29	48232024	2.030,70	48232023	1.888,42	48232022	1.888,42
065-040-160	0,75	1,66	080M	VB	-	38,69	48232186	2.061,96	48232185	1.919,68	48232184	1.919,68
065-040-160	1,10	2,28	090S	VB	-	41,62	48232027	2.144,58	48232026	2.002,30	48232025	2.002,30
065-040-160	1,50	2,99	090L	VB	-	44,92	48232387	2.223,53	48232388	2.081,25	48232389	2.081,25
065-040-160	2,20	4,18	100L	VB	-	51,66	48232390	2.367,27	48232391	2.224,99	48232392	2.224,99
065-040-200	0,75	1,66	080M	VB	-	48,65	48232189	2.242,72	48232188	2.100,44	48232187	2.100,44
065-040-200	1,10	2,28	090S	VB	-	51,58	48232030	2.325,34	48232029	2.183,06	48232028	2.183,06
065-040-200	1,50	2,99	090L	VB	-	54,88	48232207	2.404,29	48232206	2.262,01	48232205	2.262,01
065-040-200	2,20	4,18	100L	VB	-	62,62	48232393	2.548,03	48232394	2.405,75	48232395	2.405,75
065-040-200	3,00	6,21	100L	VB	-	62,62	48232396	2.598,27	48232397	2.455,98	48232398	2.455,98
065-040-250	1,10	2,28	090S	VB	-	57,52	48232033	2.427,59	48232032	2.285,31	48232031	2.285,31
065-040-250	1,50	2,99	090L	VB	-	60,82	48232210	2.506,54	48232209	2.364,26	48232208	2.364,26
065-040-250	2,20	4,18	100L	VB	-	68,56	48232036	2.650,28	48232035	2.508,00	48232034	2.508,00
065-040-250	3,00	6,21	100L	VB	-	70,56	48232225	2.700,52	48232224	2.558,23	48232223	2.558,23
065-040-250	4,00	8,32	112M	VB	-	75,56	48232399	2.977,72	48232400	2.835,44	48232401	2.835,44
065-040-250	5,50	11,05	132S	VB	-	84,62	48232402	3.271,25	48232403	3.128,96	48232404	3.128,96
065-040-315	2,20	4,18	100L	VB	-	95,87	48232405	3.423,37	48232406	3.186,23	48232407	3.186,23
065-040-315	3,00	6,21	100L	VB	-	97,87	48232240	3.473,60	48232239	3.236,46	48232238	3.236,46
065-040-315	4,00	8,32	112M	VB	-	102,87	48232075	3.681,27	48232074	3.444,13	48232073	3.444,13
065-040-315	5,50	11,05	132S	VB	-	111,05	48232078	3.981,63	48232077	3.744,49	48232076	3.744,49
065-040-315	7,50	15,05	132M	VB	-	125,05	48232408	4.250,86	48232409	4.013,72	48232410	4.013,72
065-040-315	11,00	21,58	160M	VB	-	151,26	48232411	4.730,07	48232412	4.492,94	48232413	4.492,94
065-050-125	0,55	1,46	080M	VB	-	39,8	48232039	2.075,40	48232038	1.933,12	48232037	1.933,12
065-050-125	0,75	1,66	080M	VB	-	41,2	48232192	2.106,66	48232191	1.964,38	48232190	1.964,38
065-050-125	1,10	2,28	090S	VB	-	44,13	48232414	2.189,28	48232415	2.047,00	48232416	2.047,00
065-050-125	1,50	2,99	090L	VB	-	47,43	48232417	2.268,23	48232418	2.125,95	48232419	2.125,95
065-050-160	0,75	1,66	080M	VB	-	41,82	48232195	2.181,14	48232194	2.038,86	48232193	2.038,86
065-050-160	1,10	2,28	090S	VB	-	44,75	48232042	2.263,76	48232041	2.121,48	48232040	2.121,48
065-050-160	1,50	2,99	090L	VB	-	48,05	48232213	2.342,71	48232212	2.200,43	48232211	2.200,43
065-050-160	2,20	4,18	100L	VB	-	55,79	48232420	2.486,46	48232421	2.344,17	48232422	2.344,17
065-050-160	3,00	6,21	100L	VB	-	55,79	48232423	2.536,69	48232424	2.394,41	48232425	2.394,41
065-050-200	1,50	2,99	090L	VB	-	56,9	48232216	2.471,43	48232215	2.329,14	48232214	2.329,14
065-050-200	2,20	4,18	100L	VB	-	64,64	48232045	2.615,17	48232044	2.472,89	48232043	2.472,89
065-050-200	3,00	6,21	100L	VB	-	66,64	48232228	2.665,40	48232227	2.523,12	48232226	2.523,12
065-050-200	4,00	8,32	112M	VB	-	71,64	48232426	2.942,61	48232427	2.800,33	48232428	2.800,33
065-050-200	5,50	11,05	132S	VB	-	80,7	48232429	3.236,13	48232430	3.093,85	48232431	3.093,85
065-050-250	2,20	4,18	100L	VB	-	69,37	48232048	2.753,40	48232047	2.611,12	48232046	2.611,12
065-050-250	3,00	6,21	100L	VB	-	71,37	48232231	2.803,63	48232230	2.661,35	48232229	2.661,35
065-050-250	4,00	8,32	112M	VB	-	76,37	48232051	3.080,84	48232050	2.938,56	48232049	2.938,56
065-050-250	5,50	11,05	132S	VB	-	85,43	48232435	3.374,36	48232436	3.232,08	48232437	3.232,08
065-050-250	7,50	15,05	132M	VB	-	99,43	48232432	3.775,03	48232433	3.632,75	48232434	3.632,75
065-050-315	3,00	6,21	100L	VB	-	100,91	48232438	3.544,73	48232439	3.307,59	48232440	3.307,59
065-050-315	4,00	8,32	112M	VB	-	105,91	48232081	3.752,40	48232080	3.515,26	48232079	3.515,26
065-050-315	5,50	11,05	132S	VB	-	114,09	48232084	4.052,75	48232083	3.815,62	48232082	3.815,62
065-050-315	7,50	15,05	132M	VB	-	128,09	48232252	4.321,99	48232251	4.084,85	48232250	4.084,85
065-050-315	11,00	21,58	160M	VB	-	154,3	48232311	4.801,20	48232310	4.564,06	48232309	4.564,06
065-050-315	15,00	30,00	160L	VB	-	170,3	48232441	5.301,55	48232442	5.064,41	48232443	5.064,41
080-065-125	0,55	1,46	080M	VB	-	46,01	48232054	2.176,56	48232053	2.034,28	48232052	2.034,28
080-065-125	0,75	1,66	080M	VB	-	47,41	48232198	2.207,82	48232197	2.065,54	48232196	2.065,54
080-065-125	1,10	2,28	090S	VB	-	50,34	48232057	2.290,44	48232056	2.148,16	48232055	2.148,16
080-065-125	1,50	2,99	090L	VB	-	53,64	48232444	2.369,39	48232445	2.227,11	48232446	2.227,11
080-065-125	2,20	4,18	100L	VB	-	61,38	48232447	2.513,13	48232448	2.370,85	48232449	2.370,85
080-065-160	1,10	2,28	090S	VB	-	51,42	48232060	2.412,38	48232059	2.270,10	48232058	2.270,10
080-065-160	1,50	2,99	090L	VB	-	54,72	48232219	2.491,33	48232218	2.349,05	48232217	2.349,05

Precio recomendado, no vinculante, válido desde 01.01.2017
Precio base España

Para corroborar la validez de este documento consulte la siguiente página web
Código Seguro de Validación 61e705588eec45f88ea7f2f5f0494641001
Url de validación https://eamic.elda.es/absis/idi/arx/idiarxabsaweb/asp/verificadorfirma.asp
Metadatos Origen: Origen administración Estado de elaboración: Copia auténtica de documento original

Etabloc	P_N IE3[61)]	I_N 3~400 V	Motor	MPG	L	[kg]	GB06		GB10		GB11	
n = 1450 rpm	[kW]	[A]					Mat. N.°	EUR	Mat. N.°	EUR	Mat. N.°	EUR
080-065-160	2,20	4,18	100L	VB	-	62,46	48232063	2.635,07	48232062	2.492,79	48232061	2.492,79
080-065-160	3,00	6,21	100L	VB	-	62,46	48232450	2.685,30	48232451	2.543,02	48232452	2.543,02
080-065-160	4,00	8,32	112M	VB	-	69,46	48232453	2.962,51	48232454	2.820,23	48232455	2.820,23
080-065-200	2,20	4,18	100L	VB	-	68,2	48232066	2.776,14	48232065	2.633,85	48232064	2.633,85
080-065-200	3,00	6,21	100L	VB	-	70,2	48232234	2.826,37	48232233	2.684,09	48232067	2.961,29
080-065-200	4,00	8,32	112M	VB	-	75,2	48232069	3.103,58	48232068	2.961,29	48232232	2.684,09
080-065-200	5,50	11,05	132S	VB	-	84,26	48232459	3.397,10	48232460	3.254,82	48232461	3.254,82
080-065-200	7,50	15,05	132M	VB	-	98,26	48232456	3.797,77	48232457	3.655,48	48232458	3.655,48
080-065-250	3,00	6,21	100L	VB	-	88,59	48232243	3.356,37	48232242	3.119,23	48232241	3.119,23
080-065-250	4,00	8,32	112M	VB	-	93,59	48232087	3.564,04	48232086	3.326,90	48232085	3.326,90
080-065-250	5,50	11,05	132S	VB	-	101,77	48232090	3.864,39	48232089	3.627,25	48232088	3.627,25
080-065-250	7,50	15,05	132M	VB	-	115,77	48232462	4.133,63	48232463	3.896,49	48232464	3.896,49
080-065-250	11,00	21,58	160M	VB	-	141,98	48232465	4.612,84	48232466	4.375,70	48232467	4.375,70
080-065-315	5,50	11,05	132S	VB	-	117,8	48232093	4.227,03	48232092	3.989,89	48232091	3.989,89
080-065-315	7,50	15,05	132M	VB	-	131,8	48232255	4.496,26	48232254	4.259,12	48232253	4.259,12
080-065-315	11,00	21,58	160M	VB	-	158,01	48232096	4.975,47	48232095	4.738,33	48232094	4.738,33
080-065-315	15,00	30,00	160L	VB	-	174,01	48232468	5.475,82	48232469	5.238,68	48232470	5.238,68
080-065-315	18,50	37,37	180M	VB	-	248,63	48232474	6.028,13	48232475	5.790,99	48232476	5.790,99
080-065-315	22,00	43,68	180L	VB	-	263,63	48232471	6.548,30	48232472	6.311,16	48232473	6.311,16
100-080-160	1,50	2,99	090L	VB	-	61,67	48232222	2.570,28	48232221	2.428,00	48232220	2.428,00
100-080-160	2,20	4,18	100L	VB	-	69,41	48232072	2.714,03	48232071	2.571,74	48232070	2.571,74
100-080-160	3,00	6,21	100L	VB	-	71,41	48232237	2.764,26	48232236	2.621,98	48232235	2.621,98
100-080-160	4,00	8,32	112M	VB	-	76,41	48232477	3.041,46	48232478	2.899,18	48232479	2.899,18
100-080-160	5,50	11,05	132S	VB	-	85,47	48232480	3.334,99	48232481	3.192,71	48232482	3.192,71
100-080-200	2,20	4,18	100L	VB	-	82,05	48232483	3.281,42	48232484	3.044,28	48232485	3.044,28
100-080-200	3,00	6,21	100L	VB	-	84,05	48232246	3.331,65	48232245	3.094,51	48232244	3.094,51
100-080-200	4,00	8,32	112M	VB	-	89,05	48232099	3.539,32	48232098	3.302,18	48232097	3.302,18
100-080-200	5,50	11,05	132S	VB	-	97,23	48232102	3.839,67	48232101	3.602,54	48232100	3.602,54
100-080-200	7,50	15,05	132M	VB	-	111,23	48232486	4.108,91	48232487	3.871,77	48232488	3.871,77
100-080-200	11,00	21,58	160M	VB	-	137,44	48232489	4.588,12	48232490	4.350,98	48232491	4.350,98
100-080-250	4,00	8,32	112M	VB	-	103,88	48232492	3.911,27	48232493	3.674,13	48232494	3.674,13
100-080-250	5,50	11,05	132S	VB	-	112,06	48232105	4.211,63	48232104	3.974,49	48232103	3.974,49
100-080-250	7,50	15,05	132M	VB	-	126,06	48232258	4.480,86	48232257	4.243,72	48232256	4.243,72
100-080-250	11,00	21,58	160M	VB	-	152,27	48232108	4.960,07	48232107	4.722,93	48232106	4.722,93
100-080-250	15,00	30,00	160L	VB	-	168,27	48232495	5.460,42	48232496	5.223,28	48232497	5.223,28
100-080-250	18,50	37,37	180M	VB	-	242,89	48232498	6.012,73	48232499	5.775,59	48232500	5.775,59
100-080-315	7,50	15,05	132M	VB	-	137,42	48232501	4.858,80	48232502	4.621,66	48232503	4.621,66
100-080-315	11,00	21,58	160M	VB	-	163,63	48232111	5.338,01	48232110	5.100,87	48232109	5.100,87
100-080-315	15,00	30,00	160L	VB	-	179,63	48232276	5.838,36	48232275	5.601,22	48232274	5.601,22
100-080-315	18,50	37,37	180M	VB	-	254,25	48232114	6.390,67	48232113	6.153,53	48232112	6.153,53
100-080-315	22,00	43,68	180L	VB	-	269,25	48232291	6.910,83	48232290	6.673,69	48232289	6.673,69
100-080-315	30,00	56,84	200L	VB	-	342,88	48232504	8.501,06	48232505	8.263,92	48232506	8.263,92
100-080-315	37,00	69,47	225S	VB	-	409,27	48232507	8.587,00	48232508	8.349,87	48232509	8.349,87
100-080-400	30,00	56,84	200L	VB	-	379,15	48232510	9.810,23	48232146	9.517,14	48232145	9.517,14
100-080-400	37,00	69,47	225S	VB	-	445,39	48232511	11.421,85	48232148	11.128,76	48232147	11.128,76
100-080-400	45,00	84,21	225M	VB	-	475,39	48232512	12.709,92	48232513	12.416,83	48232514	12.416,83
100-080-400	55,00	101,05	250M	VB	-	588,76	48232515	14.096,07	48232516	13.802,98	48232517	13.802,98
125-100-160	3,00	6,21	100L	VB	-	103,15	48232249	3.577,10	48232248	3.339,97	48232247	3.339,97
125-100-160	4,00	8,32	112M	VB	-	108,15	48232117	3.784,77	48232116	3.547,63	48232520	4.117,22
125-100-160	5,50	11,05	132S	VB	-	116,33	48232120	4.085,13	48232119	3.847,99	48232115	3.547,63
125-100-160	7,50	15,05	132M	VB	-	130,33	48232518	4.354,36	48232519	4.117,22	48232118	3.847,99
125-100-200	4,00	8,32	112M	VB	-	100,84	48232123	4.007,23	48232122	3.770,09	48232121	3.770,09
125-100-200	5,50	11,05	132S	VB	-	109,02	48232126	4.307,58	48232125	4.070,44	48232124	4.070,44
125-100-200	7,50	15,05	132M	VB	-	123,02	48232261	4.576,82	48232260	4.339,68	48232259	4.339,68
125-100-200	11,00	21,58	160M	VB	-	149,23	48232521	5.056,03	48232522	4.818,89	48232523	4.818,89
125-100-200	15,00	30,00	160L	VB	-	165,23	48232524	5.556,38	48232525	5.319,24	48232526	5.319,24
125-100-250	7,50	15,05	132M	VB	-	136,12	48232264	4.802,48	48232263	4.565,34	48232262	4.565,34

Precio recomendado, no vinculante, válido desde 01.01.2017
Precio base España

Para corroborar la validez de este documento consulte la siguiente página web
Código Seguro de Validación 61e705588eec45f88ea7f2f5f0494641001
Url de validación https://eamic.elda.es/absis/idi/arx/idiarxabsaweb/asp/verificadorfirma.asp
Metadatos Origen: Origen administración Estado de elaboración: Copia auténtica de documento original

Etabloc	P_N IE3[61)]	I_N 3~400 V	Motor	MPG	L	[kg]	GB06		GB10		GB11	
n = 1450 rpm	[kW]	[A]					Mat. N.°	EUR	Mat. N.°	EUR	Mat. N.°	EUR
125-100-250	11,00	21,58	160M	VB	-	162,33	48232129	5.281,69	48232128	5.044,55	48232127	5.044,55
125-100-250	15,00	30,00	160L	VB	-	178,33	48232279	5.782,03	48232278	5.544,90	48232277	5.544,90
125-100-250	18,50	37,37	180M	VB	-	252,95	48232527	6.334,35	48232528	6.097,21	48232529	6.097,21
125-100-250	22,00	43,68	180L	VB	-	267,95	48232530	6.854,51	48232531	6.617,37	48232532	6.617,37
125-100-315	15,00	30,00	160L	VB	-	190,96	48232282	5.953,49	48232281	5.716,35	48232280	5.716,35
125-100-315	18,50	37,37	180M	VB	-	265,58	48232132	6.505,81	48232131	6.268,67	48232130	6.268,67
125-100-315	22,00	43,68	180L	VB	-	280,58	48232294	7.025,97	48232293	6.788,83	48232292	6.788,83
125-100-315	30,00	56,84	200L	VB	-	350,68	48232135	8.616,19	48232134	8.379,06	48232133	8.379,06
125-100-315	37,00	69,47	225S	VB	-	417,07	48232533	8.702,14	48232534	8.465,00	48232535	8.465,00
125-100-315	45,00	84,21	225M	VB	-	447,07	48232536	8.682,30	48232537	8.445,16	48232538	8.445,16
125-100-400	30,00	56,84	200L	VB	-	394,05	48232539	10.167,14	48232150	9.874,05	48232149	9.874,05
125-100-400	37,00	69,47	225S	VB	-	460,29	48232540	11.778,75	48232152	11.485,66	48232151	11.485,66
125-100-400	45,00	84,21	225M	VB	-	490,29	48232541	13.066,82	48232300	12.773,73	48232299	12.773,73
125-100-400	55,00	101,05	250M	VB	-	603,66	48232542	14.452,98	48232543	14.159,89	48232544	14.159,89
125-100-400	75,00	140,50	280S	VB	-	900	48251753	17.540,43	48251834	17.247,34	48251915	17.247,34
150-125-200	7,50	15,05	132M	VB	-	145,27	48232267	5.383,01	48232266	5.145,87	48232265	5.145,87
150-125-200	11,00	21,58	160M	VB	-	171,48	48232138	5.862,23	48232137	5.625,09	48232136	5.625,09
150-125-200	15,00	30,00	160L	VB	-	187,48	48232545	6.362,57	48232546	6.125,43	48232547	6.125,43
150-125-200	18,50	37,37	180M	VB	-	262,1	48232548	6.914,89	48232549	6.677,75	48232550	6.677,75
150-125-200	22,00	43,68	180L	VB	-	277,1	48232551	7.435,05	48232552	7.197,91	48232553	7.197,91
150-125-250	11,00	21,58	160M	VB	-	186,05	48232141	5.689,89	48232140	5.452,75	48232139	5.452,75
150-125-250	15,00	30,00	160L	VB	-	202,05	48232285	6.190,24	48232284	5.953,10	48232283	5.953,10
150-125-250	18,50	37,37	180M	VB	-	276,67	48232144	6.742,55	48232143	6.505,41	48232142	6.505,41
150-125-250	22,00	43,68	180L	VB	-	291,67	48232554	7.262,72	48232555	7.025,58	48232556	7.025,58
150-125-250	30,00	56,84	200L	VB	-	361,28	48232557	8.852,94	48232558	8.615,80	48232559	8.615,80
150-125-315	30,00	56,84	200L	VB	-	382,35	48232560	9.183,89	48232154	8.890,80	48232153	8.890,80
150-125-315	37,00	69,47	225S	VB	-	448,59	48232561	10.795,50	48232156	10.502,41	48232155	10.502,41
150-125-315	45,00	84,21	225M	VB	-	478,59	48232562	12.083,57	48232563	11.790,48	48232564	11.790,48
150-125-315	55,00	101,05	250M	VB	-	591,96	48232565	13.469,73	48232566	13.176,64	48232567	13.176,64
150-125-400	30,00	56,84	200L	VB	-	406,35	48232568	10.649,24	48232158	10.356,15	48232157	10.356,15
150-125-400	37,00	69,47	225S	VB	-	472,59	48232569	12.260,86	48232160	11.967,77	48232159	11.967,77
150-125-400	45,00	84,21	225M	VB	-	502,59	48232570	13.548,93	48232302	13.255,84	48232301	13.255,84
150-125-400	55,00	101,05	250M	VB	-	615,96	48232571	14.935,08	48232162	14.641,99	48232161	14.641,99
150-125-400	75,00	140,50	280S	VB	-	912	48251757	18.022,54	48251838	17.729,45	48251919	17.729,45
150-125-400	90,00	166,30	280M	VB	-	960	48251758	18.814,28	48251839	18.521,19	48251920	18.521,19
150-125-400	110,00	202,80	315S	VB	-	1217	48251759	20.800,46	48251840	20.507,37	48251921	20.507,37
200-150-200	11,00	21,58	160M	VB	-	254,12	48231970	7.108,32	48231969	6.871,19	48231968	6.871,19
200-150-200	15,00	30,00	160L	VB	-	270,12	48232270	7.608,67	48232269	7.371,53	48232268	7.371,53
200-150-200	18,50	37,37	180M	VB	-	344,74	48232572	8.160,98	48232573	7.923,85	48232574	7.923,85
200-150-200	22,00	43,68	180L	VB	-	359,74	48232575	8.681,15	48232576	8.444,01	48232577	8.444,01
200-150-200	30,00	56,84	200L	VB	-	405,38	48232578	10.271,37	48232579	10.034,23	48232580	10.034,23
200-150-250	15,00	30,00	160L	VB	-	236,37	48232273	8.144,30	48232272	7.907,16	48232271	7.907,16
200-150-250	18,50	37,37	180M	VB	-	310,99	48231973	8.696,62	48231972	8.459,48	48231971	8.459,48
200-150-250	22,00	43,68	180L	VB	-	325,99	48232288	9.216,78	48232287	8.979,64	48232286	8.979,64
200-150-250	30,00	56,84	200L	VB	-	401,48	48231976	10.807,01	48231975	10.569,87	48231974	10.569,87
200-150-250	37,00	69,47	225S	VB	-	467,87	48232581	10.892,95	48232582	10.655,81	48232583	10.655,81
200-150-250	45,00	84,21	225M	VB	-	497,87	48232584	10.873,11	48232585	10.635,97	48232586	10.635,97
200-150-315	30,00	56,84	200L	VB	-	408,55	48232587	11.535,24	48231978	11.242,15	48231977	11.242,15
200-150-315	37,00	69,47	225S	VB	-	474,79	48232588	13.146,85	48231980	12.853,76	48231979	12.853,76
200-150-315	45,00	84,21	225M	VB	-	504,79	48232589	14.434,92	48232296	14.141,83	48232295	14.141,83
200-150-315	55,00	101,05	250M	VB	-	618,16	48232590	15.821,08	48232591	15.527,99	48232592	15.527,99
200-150-315	75,00	140,50	280S	VB	-	915	48251760	18.908,53	48251841	18.615,44	48251922	18.615,44
200-150-400	45,00	84,21	225M	VB	-	531,19	48232593	15.178,34	48232298	14.885,25	48232297	14.885,25
200-150-400	55,00	101,05	250M	VB	-	644,56	48232594	16.564,49	48231982	16.271,40	48231981	16.271,40
200-150-400	75,00	140,50	280S	VB	-	941	48251761	19.651,95	48251842	19.358,86	48251923	19.358,86
200-150-400	90,00	166,30	280M	VB	-	989	48251762	20.443,70	48251843	20.150,61	48251924	20.150,61
200-150-400	110,00	202,80	315S	VB	-	1246	48251763	22.429,88	48251844	22.136,79	48251925	22.136,79

Precio recomendado, no vinculante, válido desde 01.01.2017
Precio base España

Para corroborar la validez de este documento consulte la siguiente página web
Código Seguro de Validación 61e705588eec45f88ea7f2f5f0494641001
Url de validación https://eamic.elda.es/absis/idi/arx/idiarxabsaweb/asp/verificadorfirma.asp
Metadatos Origen: Origen administración Estado de elaboración: Copia auténtica de documento original

Etabloc CC06 / CC10 / CC11, n = 1450 rpm

CC = combinación de materiales de acero inoxidable

06 = Material del cierre mecánico U3BEGG

10 = Material del cierre mecánico Q1Q1X4GG

11 = Material del cierre mecánico BQ1EGG

Los números de material siguientes **no** son compatibles con EDI

50 Hz

Etabloc	P_N IE3[62)]	I_N 3~400 V	Motor	MPG	L	[kg]	CC06		CC10		CC11	
n = 1450 rpm	[kW]	[A]					Mat. N.°	EUR	Mat. N.°	EUR	Mat. N.°	EUR
040-025-160	0,25	0,77	071M	V6	-	34,71	48232595	**3.562,80**	48232596	**3.468,92**	48232597	**3.468,92**
040-025-160	0,37	1,06	071M	V6	-	34,71	48232598	**3.578,46**	48232599	**3.484,58**	48232600	**3.484,58**
040-025-160	0,55	1,46	080M	V6	-	39,47	48232601	**3.601,11**	48232602	**3.507,23**	48232603	**3.507,23**
040-025-160	1,10	2,28	090S	V6	-	44,2	48232604	**3.676,78**	48232605	**3.582,90**	48232606	**3.582,90**
040-025-200	0,37	1,06	071M	V6	-	45,61	48232607	**3.749,67**	48232608	**3.655,79**	48232609	**3.655,79**
040-025-200	0,55	1,46	080M	V6	-	48,97	48232610	**3.772,32**	48232611	**3.678,44**	48232612	**3.678,44**
040-025-200	0,75	1,66	080M	V6	-	48,97	48232613	**3.792,95**	48232614	**3.699,07**	48232615	**3.699,07**
040-025-200	1,10	2,28	090S	V6	-	53,9	48232616	**3.847,99**	48232617	**3.754,11**	48232618	**3.754,11**
050-032-125	0,37	1,06	071M	V6	-	33,11	48232619	**3.940,50**	48232620	**3.846,62**	48232621	**3.846,62**
050-032-125	0,55	1,46	080M	V6	-	38,37	48232622	**3.963,15**	48232623	**3.869,27**	48232624	**3.869,27**
050-032-125	0,75	1,66	080M	V6	-	38,37	48232625	**3.983,78**	48232626	**3.889,90**	48232627	**3.889,90**
050-032-125	1,10	2,28	090S	V6	-	41,4	48232628	**4.038,82**	48232629	**3.944,94**	48232630	**3.944,94**
050-032-125.1	0,25	0,77	071M	V6	-	33,81	48232631	**3.766,35**	48232632	**3.672,47**	48232633	**3.672,47**
050-032-125.1	0,37	1,06	071M	V6	-	33,81	48232634	**3.782,01**	48232635	**3.688,13**	48232636	**3.688,13**
050-032-125.1	0,55	1,46	080M	V6	-	36,77	48232637	**3.804,66**	48232638	**3.710,78**	48232639	**3.710,78**
050-032-125.1	1,10	2,28	090S	V6	-	41,5	48232640	**3.880,33**	48232641	**3.786,45**	48232642	**3.786,45**
050-032-160	0,37	1,06	071M	V6	-	35,51	48232643	**4.020,50**	48232644	**3.926,62**	48232645	**3.926,62**
050-032-160	0,55	1,46	080M	V6	-	38,87	48232646	**4.043,15**	48232647	**3.949,27**	48232648	**3.949,27**
050-032-160	0,75	1,66	080M	V6	-	38,87	48232649	**4.063,78**	48232650	**3.969,90**	48232651	**3.969,90**
050-032-160	1,10	2,28	090S	V6	-	43,2	48232652	**4.118,82**	48232653	**4.024,94**	48232654	**4.024,94**
050-032-160.1	0,25	0,77	071M	V6	-	35,01	48232655	**3.911,59**	48232656	**3.817,71**	48232657	**3.817,71**
050-032-160.1	0,37	1,06	071M	V6	-	35,01	48232658	**3.927,25**	48232659	**3.833,37**	48232660	**3.833,37**
050-032-160.1	0,55	1,46	080M	V6	-	39,57	48232661	**3.949,90**	48232662	**3.856,02**	48232663	**3.856,02**
050-032-160.1	0,75	1,66	080M	V6	-	39,57	48232664	**3.970,53**	48232665	**3.876,65**	48232666	**3.876,65**
050-032-200	0,55	1,46	080M	V6	-	50,07	48232667	**4.771,83**	48232668	**4.677,95**	48232669	**4.677,95**
050-032-200	0,75	1,66	080M	V6	-	50,07	48232670	**4.792,46**	48232671	**4.698,58**	48232672	**4.698,58**
050-032-200	1,10	2,28	090S	V6	-	54,4	48232676	**4.847,50**	48232677	**4.753,62**	48232678	**4.753,62**
050-032-200	1,50	2,99	090L	V6	-	57,7	48232673	**4.900,12**	48232674	**4.806,24**	48232675	**4.806,24**
050-032-200	2,20	4,18	100L	V6	-	65,44	48232679	**4.972,74**	48232680	**4.878,86**	48232681	**4.878,86**
050-032-200.1	0,37	1,06	071M	V6	-	46,81	48232682	**4.322,63**	48232683	**4.228,75**	48232684	**4.228,75**
050-032-200.1	0,55	1,46	080M	V6	-	50,17	48232685	**4.345,28**	48232686	**4.251,40**	48232687	**4.251,40**
050-032-200.1	0,75	1,66	080M	V6	-	50,17	48232688	**4.365,90**	48232689	**4.272,02**	48232690	**4.272,02**
050-032-200.1	1,10	2,28	090S	V6	-	54,5	48232694	**4.420,95**	48232695	**4.327,07**	48232696	**4.327,07**
050-032-200.1	1,50	2,99	090L	V6	-	57,8	48232691	**4.473,57**	48232692	**4.379,69**	48232693	**4.379,69**
050-032-250	1,10	2,28	090S	V6	-	64,5	48232700	**5.538,67**	48232701	**5.444,79**	48232702	**5.444,79**
050-032-250	1,50	2,99	090L	V6	-	67,8	48232697	**5.591,29**	48232698	**5.497,41**	48232699	**5.497,41**
050-032-250	2,20	4,18	100L	V6	-	75,54	48232703	**5.663,91**	48232704	**5.570,03**	48232705	**5.570,03**
050-032-250	3,00	6,21	100L	V6	-	75,54	48232706	**5.697,06**	48232707	**5.603,18**	48232708	**5.603,18**
050-032-250	4,00	8,32	112M	V6	-	82,54	48232709	**5.828,91**	48232710	**5.735,03**	48232711	**5.735,03**
050-032-250.1	0,75	1,66	080M	V6	-	61,87	48232712	**5.023,76**	48232713	**4.929,88**	48232714	**4.929,88**
050-032-250.1	1,10	2,28	090S	V6	-	64,8	48232718	**5.078,81**	48232719	**4.984,93**	48232720	**4.984,93**
050-032-250.1	1,50	2,99	090L	V6	-	68,1	48232715	**5.131,43**	48232716	**5.037,55**	48232717	**5.037,55**
050-032-250.1	2,20	4,18	100L	V6	-	75,84	48232721	**5.204,05**	48232722	**5.110,17**	48232723	**5.110,17**
050-032-250.1	3,00	6,21	100L	V6	-	75,84	48232724	**5.237,19**	48232725	**5.143,32**	48232726	**5.143,32**
065-040-125	0,25	0,77	071M	V6	-	33,01	48232727	**4.037,43**	48232728	**3.943,55**	48232729	**3.943,55**
065-040-125	0,37	1,06	071M	V6	-	33,01	48232730	**4.053,09**	48232731	**3.959,21**	48232732	**3.959,21**

62) ≥ 0,75 kW = IE3

Precio recomendado, no vinculante, válido desde 01.01.2017
Precio base España

Para corroborar la validez de este documento consulte la siguiente página web	
Código Seguro de Validación	61e705588eec45f88ea7f2f5f0494641001
Url de validación	https://eamic.elda.es/absis/idi/arx/idiarxabsaweb/asp/verificadorfirma.asp
Metadatos	Origen: Origen administración Estado de elaboración: Copia auténtica de documento original

Etabloc	P_N IE3[62]	I_N 3~400 V	Motor	MPG	L	[kg]	CC06		CC10		CC11	
n = 1450 rpm	[kW]	[A]					Mat. N.°	EUR	Mat. N.°	EUR	Mat. N.°	EUR
065-040-125	0,55	1,46	080M	V6	-	37,57	48232733	4.075,74	48232734	3.981,86	48232735	3.981,86
065-040-125	0,75	1,66	080M	V6	-	37,57	48232736	4.096,37	48232737	4.002,49	48232738	4.002,49
065-040-125	1,10	2,28	090S	V6	-	42,5	48232739	4.151,41	48232740	4.057,53	48232741	4.057,53
065-040-160	0,55	1,46	080M	V6	-	40,87	48232742	4.137,15	48232743	4.043,27	48232744	4.043,27
065-040-160	0,75	1,66	080M	V6	-	40,87	48232745	4.157,78	48232746	4.063,90	48232747	4.063,90
065-040-160	1,10	2,28	090S	V6	-	45,2	48232751	4.212,82	48232752	4.118,94	48232753	4.118,94
065-040-160	1,50	2,99	090L	V6	-	48,5	48232748	4.265,44	48232749	4.171,56	48232750	4.171,56
065-040-160	2,20	4,18	100L	V6	-	55,24	48232754	4.338,06	48232755	4.244,18	48232756	4.244,18
065-040-200	0,75	1,66	080M	V6	-	52,87	48232757	4.845,95	48232758	4.752,07	48232759	4.752,07
065-040-200	1,10	2,28	090S	V6	-	55,8	48232763	4.900,99	48232764	4.807,11	48232765	4.807,11
065-040-200	1,50	2,99	090L	V6	-	59,1	48232760	4.953,61	48232761	4.859,73	48232762	4.859,73
065-040-200	2,20	4,18	100L	V6	-	66,84	48232766	5.026,24	48232767	4.932,36	48232768	4.932,36
065-040-200	3,00	6,21	100L	V6	-	66,84	48232769	5.059,38	48232770	4.965,50	48232771	4.965,50
065-040-250	1,10	2,28	090S	V6	-	65,5	48232775	5.299,76	48232776	5.205,88	48232777	5.205,88
065-040-250	1,50	2,99	090L	V6	-	68,8	48232772	5.352,38	48232773	5.258,50	48232774	5.258,50
065-040-250	2,20	4,18	100L	V6	-	76,54	48232778	5.425,00	48232779	5.331,13	48232780	5.331,13
065-040-250	3,00	6,21	100L	V6	-	76,54	48232781	5.458,15	48232782	5.364,27	48232783	5.364,27
065-040-250	4,00	8,32	112M	V6	-	83,54	48232784	5.590,00	48232785	5.496,12	48232786	5.496,12
065-040-250	5,50	11,05	132S	V6	-	95,95	48232787	5.735,64	48232788	5.641,76	48232789	5.641,76
065-040-315	2,20	4,18	100L	V6	-	113,56	48232790	6.503,24	48232791	6.346,77	48232792	6.346,77
065-040-315	3,00	6,21	100L	V6	-	113,56	48232793	6.536,38	48232794	6.379,92	48232795	6.379,92
065-040-315	4,00	8,32	112M	V6	-	120,56	48232796	6.639,58	48232797	6.483,12	48232798	6.483,12
065-040-315	5,50	11,05	132S	V6	-	132,46	48232802	6.792,45	48232803	6.635,98	48232804	6.635,98
065-040-315	7,50	15,05	132M	V6	-	146,46	48232799	6.926,16	48232800	6.769,69	48232801	6.769,69
065-040-315	11,00	21,58	160M	V6	-	172,67	48232805	7.184,95	48232806	7.028,48	48232807	7.028,48
065-050-125	0,55	1,46	080M	V6	-	41,47	48232808	4.218,68	48232809	4.124,80	48232810	4.124,80
065-050-125	0,75	1,66	080M	V6	-	41,47	48232811	4.239,31	48232812	4.145,43	48232813	4.145,43
065-050-125	1,10	2,28	090S	V6	-	45,8	48232817	4.294,35	48232818	4.200,47	48232819	4.200,47
065-050-125	1,50	2,99	090L	V6	-	49,1	48232814	4.346,97	48232815	4.253,09	48232816	4.253,09
065-050-160	0,75	1,66	080M	V6	-	44,67	48232820	4.327,00	48232821	4.233,12	48232822	4.233,12
065-050-160	1,10	2,28	090S	V6	-	47,6	48232826	4.382,04	48232827	4.288,16	48232828	4.288,16
065-050-160	1,50	2,99	090L	V6	-	50,9	48232823	4.434,66	48232824	4.340,78	48232825	4.340,78
065-050-160	2,20	4,18	100L	V6	-	58,64	48232829	4.507,28	48232830	4.413,40	48232831	4.413,40
065-050-160	3,00	6,21	100L	V6	-	58,64	48232832	4.540,43	48232833	4.446,55	48232834	4.446,55
065-050-200	1,50	2,99	090L	V6	-	58,4	48232835	5.150,66	48232836	5.056,78	48232837	5.056,78
065-050-200	2,20	4,18	100L	V6	-	66,14	48232838	5.223,28	48232839	5.129,40	48232840	5.129,40
065-050-200	3,00	6,21	100L	V6	-	66,14	48232841	5.256,43	48232842	5.162,55	48232843	5.162,55
065-050-200	4,00	8,32	112M	V6	-	73,14	48232844	5.388,28	48232845	5.294,40	48232846	5.294,40
065-050-200	5,50	11,05	132S	V6	-	85,55	48232847	5.533,92	48232848	5.440,04	48232849	5.440,04
065-050-250	2,20	4,18	100L	V6	-	77,44	48232850	6.092,43	48232851	5.998,55	48232852	5.998,55
065-050-250	3,00	6,21	100L	V6	-	77,44	48232853	6.125,57	48232854	6.031,69	48232855	6.031,69
065-050-250	4,00	8,32	112M	V6	-	84,44	48232856	6.257,42	48232857	6.163,54	48232858	6.163,54
065-050-250	5,50	11,05	132S	V6	-	96,85	48232862	6.403,06	48232863	6.309,18	48232864	6.309,18
065-050-250	7,50	15,05	132M	V6	-	110,85	48232859	6.589,99	48232860	6.496,11	48232861	6.496,11
065-050-315	3,00	6,21	100L	V6	-	116,86	48232865	6.767,31	48232866	6.610,84	48232867	6.610,84
065-050-315	4,00	8,32	112M	V6	-	121,86	48232868	6.870,51	48232869	6.714,04	48232870	6.714,04
065-050-315	5,50	11,05	132S	V6	-	133,76	48232874	7.023,37	48232875	6.866,90	48232876	6.866,90
065-050-315	7,50	15,05	132M	V6	-	147,76	48232871	7.157,08	48232872	7.000,61	48232873	7.000,61
065-050-315	11,00	21,58	160M	V6	-	173,97	48232880	7.415,87	48232881	7.259,40	48232882	7.259,40
065-050-315	15,00	30,00	160L	V6	-	189,97	48232877	7.729,37	48232878	7.572,90	48232879	7.572,90
080-065-125	0,55	1,46	080M	V6	-	47,47	48232883	4.452,63	48232884	4.358,75	48232885	4.358,75
080-065-125	0,75	1,66	080M	V6	-	47,47	48232886	4.473,25	48232887	4.379,37	48232888	4.379,37
080-065-125	1,10	2,28	090S	V6	-	51,8	48232892	4.528,29	48232893	4.434,41	48232894	4.434,41
080-065-125	1,50	2,99	090L	V6	-	55,1	48232889	4.580,91	48232890	4.487,03	48232891	4.487,03
080-065-125	2,20	4,18	100L	V6	-	62,84	48232895	4.653,54	48232896	4.559,66	48232897	4.559,66
080-065-160	1,10	2,28	090S	V6	-	53,32	48232901	4.863,17	48232902	4.769,29	48232903	4.769,29
080-065-160	1,50	2,99	090L	V6	-	56,62	48232898	4.915,79	48232899	4.821,91	48232900	4.821,91

Precio recomendado, no vinculante, válido desde 01.01.2017
Precio base España

Para corroborar la validez de este documento consulte la siguiente página web
Código Seguro de Validación 61e705588eec45f88ea7f2f5f0494641001
Url de validación https://eamic.elda.es/absis/idi/arx/idiarxabsaweb/asp/verificadorfirma.asp
Metadatos Origen: Origen administración Estado de elaboración: Copia auténtica de documento original

Etabloc	P_N IE3 (62)	I_N 3~400 V	Motor	MPG	L	[kg]	CC06		CC10		CC11	
n = 1450 rpm	[kW]	[A]					Mat. N.°	EUR	Mat. N.°	EUR	Mat. N.°	EUR
080-065-160	2,20	4,18	100L	V6	-	64,36	48232904	4.988,41	48232905	4.894,53	48232906	4.894,53
080-065-160	3,00	6,21	100L	V6	-	64,36	48232907	5.021,56	48232908	4.927,68	48232909	4.927,68
080-065-160	4,00	8,32	112M	V6	-	71,36	48232910	5.153,41	48232911	5.059,53	48232912	5.059,53
080-065-200	2,20	4,18	100L	V6	-	74,67	48232913	5.678,22	48232914	5.584,34	48232915	5.584,34
080-065-200	3,00	6,21	100L	V6	-	74,67	48232916	5.711,36	48232917	5.617,48	48232918	5.617,48
080-065-200	4,00	8,32	112M	V6	-	81,67	48232919	5.843,21	48232920	5.749,33	48232921	5.749,33
080-065-200	5,50	11,05	132S	V6	-	94,08	48232925	5.988,85	48232926	5.894,97	48232927	5.894,97
080-065-200	7,50	15,05	132M	V6	-	108,08	48232922	6.175,78	48232923	6.081,90	48232924	6.081,90
080-065-250	3,00	6,21	100L	V6	-	99,11	48232928	7.073,21	48232929	6.916,74	48232930	6.916,74
080-065-250	4,00	8,32	112M	V6	-	104,11	48232931	7.176,41	48232932	7.019,94	48232933	7.019,94
080-065-250	5,50	11,05	132S	V6	-	116,01	48232937	7.329,28	48232938	7.172,81	48232939	7.172,81
080-065-250	7,50	15,05	132M	V6	-	130,01	48232934	7.462,99	48232935	7.306,52	48232936	7.306,52
080-065-250	11,00	21,58	160M	V6	-	156,22	48232940	7.721,77	48232941	7.565,31	48232942	7.565,31
080-065-315	5,50	11,05	132S	V6	-	141,26	48232946	8.120,66	48232947	7.964,20	48232948	7.964,20
080-065-315	7,50	15,05	132M	V6	-	155,26	48232943	8.254,37	48232944	8.097,91	48232945	8.097,91
080-065-315	11,00	21,58	160M	V6	-	181,47	48232952	8.513,16	48232953	8.356,69	48232954	8.356,69
080-065-315	15,00	30,00	160L	V6	-	197,47	48232949	8.826,66	48232950	8.670,19	48232951	8.670,19
080-065-315	18,50	37,37	180M	V6	-	272,09	48232958	9.242,20	48232959	9.085,73	48232960	9.085,73
080-065-315	22,00	43,68	180L	V6	-	287,09	48232955	9.619,97	48232956	9.463,50	48232957	9.463,50
100-080-160	1,50	2,99	090L	V6	-	58,8	48232961	4.648,48	48232962	4.554,60	48232963	4.554,60
100-080-160	2,20	4,18	100L	V6	-	66,54	48232964	4.721,10	48232965	4.627,22	48232966	4.627,22
100-080-160	3,00	6,21	100L	V6	-	66,54	48232967	4.754,24	48232968	4.660,37	48232969	4.660,37
100-080-160	4,00	8,32	112M	V6	-	73,54	48232970	4.886,10	48232971	4.792,22	48232972	4.792,22
100-080-160	5,50	11,05	132S	V6	-	85,95	48232973	5.031,74	48232974	4.937,86	48232975	4.937,86
100-080-200	2,20	4,18	100L	V6	-	85,02	48232976	6.311,19	48232977	6.154,73	48232978	6.154,73
100-080-200	3,00	6,21	100L	V6	-	85,02	48232979	6.344,34	48232980	6.187,87	48232981	6.187,87
100-080-200	4,00	8,32	112M	V6	-	92,02	48232982	6.447,54	48232983	6.291,07	48232984	6.291,07
100-080-200	5,50	11,05	132S	V6	-	103,92	48232988	6.600,40	48232989	6.443,94	48232990	6.443,94
100-080-200	7,50	15,05	132M	V6	-	117,92	48232985	6.734,12	48232986	6.577,65	48232987	6.577,65
100-080-200	11,00	21,58	160M	V6	-	144,13	48232991	6.992,90	48232992	6.836,43	48232993	6.836,43
100-080-250	4,00	8,32	112M	V6	-	106,16	48232994	7.701,23	48232995	7.544,77	48232996	7.544,77
100-080-250	5,50	11,05	132S	V6	-	118,06	48233000	7.854,10	48233001	7.697,63	48233002	7.697,63
100-080-250	7,50	15,05	132M	V6	-	132,06	48232997	7.987,81	48232998	7.831,34	48232999	7.831,34
100-080-250	11,00	21,58	160M	V6	-	158,27	48233006	8.246,60	48233007	8.090,13	48233008	8.090,13
100-080-250	15,00	30,00	160L	V6	-	174,27	48233003	8.560,10	48233004	8.403,63	48233005	8.403,63
100-080-250	18,50	37,37	180M	V6	-	248,89	48233009	8.975,64	48233010	8.819,17	48233011	8.819,17
100-080-315	7,50	15,05	132M	V6	-	160,16	48233012	8.515,21	48233013	8.358,74	48233014	8.358,74
100-080-315	11,00	21,58	160M	V6	-	186,37	48233018	8.774,00	48233019	8.617,53	48233020	8.617,53
100-080-315	15,00	30,00	160L	V6	-	202,37	48233015	9.087,50	48233016	8.931,03	48233017	8.931,03
100-080-315	18,50	37,37	180M	V6	-	276,99	48233024	9.503,04	48233025	9.346,57	48233026	9.346,57
100-080-315	22,00	43,68	180L	V6	-	291,99	48233021	9.880,81	48233022	9.724,34	48233023	9.724,34
100-080-315	30,00	56,84	200L	V6	-	356,28	48233027	11.118,45	48233028	10.961,99	48233029	10.961,99
100-080-315	37,00	69,47	225S	V6	-	422,67	48233030	11.225,14	48233031	11.068,67	48233032	11.068,67
100-080-400	30,00	56,84	200L	V6	-	393,95	48233033	12.885,36	48233034	12.691,98	48233035	12.691,98
100-080-400	37,00	69,47	225S	V6	-	460,19	48233039	13.880,94	48233040	13.687,56	48233041	13.687,56
100-080-400	45,00	84,21	225M	V6	-	490,19	48233036	14.606,17	48233037	14.412,79	48233038	14.412,79
100-080-400	55,00	101,05	250M	V6	-	603,56	48233042	15.745,22	48233043	15.551,84	48233044	15.551,84
125-100-160	3,00	6,21	100L	V6	-	101,21	48233045	5.970,23	48233046	5.813,77	48233047	5.813,77
125-100-160	4,00	8,32	112M	V6	-	106,21	48233048	6.073,43	48233049	5.916,97	48233050	5.916,97
125-100-160	5,50	11,05	132S	V6	-	118,11	48233054	6.226,30	48233055	6.069,83	48233056	6.069,83
125-100-160	7,50	15,05	132M	V6	-	132,11	48233051	6.360,01	48233052	6.203,54	48233053	6.203,54
125-100-200	4,00	8,32	112M	V6	-	102,5	48233057	6.836,01	48233058	6.679,54	48233059	6.679,54
125-100-200	5,50	11,05	132S	V6	-	114,4	48233063	6.988,87	48233064	6.832,41	48233065	6.832,41
125-100-200	7,50	15,05	132M	V6	-	128,4	48233060	7.122,59	48233061	6.966,12	48233062	6.966,12
125-100-200	11,00	21,58	160M	V6	-	154,61	48233069	7.381,37	48233070	7.224,90	48233071	7.224,90
125-100-200	15,00	30,00	160L	V6	-	170,61	48233066	7.694,87	48233067	7.538,40	48233068	7.538,40
125-100-250	7,50	15,05	132M	V6	-	142,36	48233072	8.731,40	48233073	8.574,94	48233074	8.574,94

Precio recomendado, no vinculante, válido desde 01.01.2017
Precio base España

Para corroborar la validez de este documento consulte la siguiente página web
Código Seguro de Validación 61e705588eec45f88ea7f2f5f0494641001
Url de validación https://eamic.elda.es/absis/idi/arx/idiarxabsaweb/asp/verificadorfirma.asp
Metadatos Origen: Origen administración Estado de elaboración: Copia auténtica de documento original

Etabloc	P_N IE3 (62)	I_N 3~400 V	Motor	MPG	L	[kg]	CC06		CC10		CC11	
n = 1450 rpm	[kW]	[A]					Mat. N.°	EUR	Mat. N.°	EUR	Mat. N.°	EUR
125-100-250	11,00	21,58	160M	V6	-	168,57	48233078	8.990,19	48233079	8.833,72	48233080	8.833,72
125-100-250	15,00	30,00	160L	V6	-	184,57	48233075	9.303,69	48233076	9.147,22	48233077	9.147,22
125-100-250	18,50	37,37	180M	V6	-	259,19	48233084	9.719,23	48233085	9.562,76	48233086	9.562,76
125-100-250	22,00	43,68	180L	V6	-	274,19	48233081	10.097,00	48233082	9.940,53	48233083	9.940,53
125-100-315	15,00	30,00	160L	V6	-	207,57	48233087	9.692,52	48233088	9.536,05	48233089	9.536,05
125-100-315	18,50	37,37	180M	V6	-	282,19	48233093	10.108,06	48233094	9.951,59	48233095	9.951,59
125-100-315	22,00	43,68	180L	V6	-	297,19	48233090	10.485,83	48233091	10.329,36	48233092	10.329,36
125-100-315	30,00	56,84	200L	V6	-	361,48	48233096	11.723,48	48233097	11.567,01	48233098	11.567,01
125-100-315	37,00	69,47	225S	V6	-	427,87	48233102	11.830,16	48233103	11.673,69	48233104	11.673,69
125-100-315	45,00	84,21	225M	V6	-	457,87	48233099	11.817,07	48233100	11.660,60	48233101	11.660,60
125-100-400	30,00	56,84	200L	V6	-	408,95	48233105	13.214,23	48233106	13.020,85	48233107	13.020,85
125-100-400	37,00	69,47	225S	V6	-	475,19	48233111	14.209,81	48233112	14.016,43	48233113	14.016,43
125-100-400	45,00	84,21	225M	V6	-	505,19	48233108	14.935,04	48233109	14.741,66	48233110	14.741,66
125-100-400	55,00	101,05	250M	V6	-	618,56	48233114	16.074,09	48233115	15.880,71	48233116	15.880,71
125-100-400	75,00	140,50	280S	V6	-	915	48251780	18.109,33	48251861	17.942,41	48251942	17.942,41
150-125-200	7,50	15,05	132M	V6	-	143,56	48233117	8.243,65	48233118	8.087,19	48233119	8.087,19
150-125-200	11,00	21,58	160M	V6	-	169,77	48233123	8.502,44	48233124	8.345,97	48233125	8.345,97
150-125-200	15,00	30,00	160L	V6	-	185,77	48233120	8.815,94	48233121	8.659,47	48233122	8.659,47
150-125-200	18,50	37,37	180M	V6	-	260,39	48233129	9.231,48	48233130	9.075,01	48233131	9.075,01
150-125-200	22,00	43,68	180L	V6	-	275,39	48233126	9.609,25	48233127	9.452,78	48233128	9.452,78
150-125-250	11,00	21,58	160M	V6	-	191,27	48233135	9.909,43	48233136	9.752,97	48233137	9.752,97
150-125-250	15,00	30,00	160L	V6	-	207,27	48233132	10.222,93	48233133	10.066,47	48233134	10.066,47
150-125-250	18,50	37,37	180M	V6	-	281,89	48233141	10.638,47	48233142	10.482,01	48233143	10.482,01
150-125-250	22,00	43,68	180L	V6	-	296,89	48233138	11.016,25	48233139	10.859,78	48233140	10.859,78
150-125-250	30,00	56,84	200L	V6	-	361,18	48233144	12.253,89	48233145	12.097,42	48233146	12.097,42
150-125-315	30,00	56,84	200L	V6	-	393,95	48233147	13.001,22	48233148	12.807,84	48233149	12.807,84
150-125-315	37,00	69,47	225S	V6	-	460,19	48233153	13.996,80	48233154	13.803,41	48233155	13.803,41
150-125-315	45,00	84,21	225M	V6	-	490,19	48233150	14.722,03	48233151	14.528,64	48233152	14.528,64
150-125-315	55,00	101,05	250M	V6	-	603,56	48233156	15.861,08	48233157	15.667,69	48233158	15.667,69
150-125-400	30,00	56,84	200L	V6	-	420,25	48233159	13.661,26	48233160	13.467,88	48233161	13.467,88
150-125-400	37,00	69,47	225S	V6	-	486,49	48233165	14.656,84	48233166	14.463,45	48233167	14.463,45
150-125-400	45,00	84,21	225M	V6	-	516,49	48233162	15.382,07	48233163	15.188,68	48233164	15.188,68
150-125-400	55,00	101,05	250M	V6	-	629,86	48233168	16.521,12	48233169	16.327,73	48233170	16.327,73
150-125-400	75,00	140,50	280S	V6	-	926	48251784	18.556,36	48251865	18.389,43	48251946	18.389,43
150-125-400	90,00	166,30	280M	V6	-	974	48251785	19.110,98	48251866	18.944,05	48251947	18.944,05
150-125-400	110,00	202,80	315S	V6	-	1231	48251786	20.480,72	48251867	20.313,80	48251948	20.313,80
200-150-200	11,00	21,58	160M	V6	-	224,37	48233174	11.109,94	48233175	10.953,47	48233176	10.953,47
200-150-200	15,00	30,00	160L	V6	-	240,37	48233171	11.423,44	48233172	11.266,97	48233173	11.266,97
200-150-200	18,50	37,37	180M	V6	-	314,99	48233180	11.838,98	48233181	11.682,51	48233182	11.682,51
200-150-200	22,00	43,68	180L	V6	-	329,99	48233177	12.216,75	48233178	12.060,28	48233179	12.060,28
200-150-200	30,00	56,84	200L	V6	-	394,28	48233183	13.454,40	48233184	13.297,93	48233185	13.297,93
200-150-250	15,00	30,00	160L	V6	-	235,87	48233186	11.477,98	48233187	11.321,51	48233188	11.321,51
200-150-250	18,50	37,37	180M	V6	-	310,49	48233192	11.893,52	48233193	11.737,05	48233194	11.737,05
200-150-250	22,00	43,68	180L	V6	-	325,49	48233189	12.271,29	48233190	12.114,83	48233191	12.114,83
200-150-250	30,00	56,84	200L	V6	-	389,78	48233195	13.508,94	48233196	13.352,47	48233197	13.352,47
200-150-250	37,00	69,47	225S	V6	-	456,17	48233201	13.615,63	48233202	13.459,16	48233203	13.459,16
200-150-250	45,00	84,21	225M	V6	-	486,17	48233198	13.602,53	48233199	13.446,07	48233200	13.446,07
200-150-315	30,00	56,84	200L	V6	-	410,85	48233204	15.277,32	48233205	15.083,94	48233206	15.083,94
200-150-315	37,00	69,47	225S	V6	-	477,09	48233210	16.272,90	48233211	16.079,51	48233212	16.079,51
200-150-315	45,00	84,21	225M	V6	-	507,09	48233207	16.998,13	48233208	16.804,74	48233209	16.804,74
200-150-315	55,00	101,05	250M	V6	-	620,46	48233213	18.137,18	48233214	17.943,79	48233215	17.943,79
200-150-315	75,00	140,50	280S	V6	-	917	48251787	20.172,42	48251868	20.005,49	48251949	20.005,49
200-150-400	45,00	84,21	225M	V6	-	536,69	48233216	18.515,25	48233217	18.321,87	48233218	18.321,87
200-150-400	55,00	101,05	250M	V6	-	650,06	48233219	19.654,30	48233220	19.460,92	48233221	19.460,92
200-150-400	75,00	140,50	280S	V6	-	946	48251788	21.689,54	48251869	21.522,62	48251950	21.522,62
200-150-400	90,00	166,30	280M	V6	-	994	48251789	22.244,16	48251870	22.077,23	48251951	22.077,23
200-150-400	110,00	202,80	315S	V6	-	1251	48251790	23.613,90	48251871	23.446,98	48251952	23.446,98

Precio recomendado, no vinculante, válido desde 01.01.2017
Precio base España

Para corroborar la validez de este documento consulte la siguiente página web
Código Seguro de Validación 61e705588eec45f88ea7f2f5f0494641001
Url de validación https://eamic.elda.es/absis/idi/arx/idiarxabsaweb/asp/verificadorfirma.asp
Metadatos Origen: Origen administración Estado de elaboración: Copia auténtica de documento original

Etachrom B



Diseño:
Bomba horizontal de cuerpo anular monoetapa, con diseño y dimensiones principales según EN 733, con anillos de desgaste recambiables. Disponible en versión ATEX.

Aplicaciones:
Riegos por aspersión, riegos, drenajes, sistemas de abastecimiento de agua, sistemas de aire acondicionado y calefacción, sistemas contra incendios, transporte de condensados, piscinas, bombeo de agua caliente, agua de refrigeración, agua contra incendios, aceite, agua potable, agentes de limpieza, agua de uso industrial.

http://shop.ksb.com/catalog/k0/es/product/ES000066

Precios previa solicitud.

Certificaciones

Vista general

Sello	Válido para:	Comentarios
	Europa	Este producto está sujeto a la directiva 2009/125/CE relativa al diseño ecológico y cumple al menos los requisitos medioambientales establecidos en 2015 para el diseño respetuoso con el medio ambiente de bombas de agua con una potencia nominal máxima del eje de 150 kW, según el reglamento 547/2012 de la UE.

Concepto de eficiencia energética FluidFuture de KSB

www.ksb.com/fluidfuture_es

Para corroborar la validez de este documento consulte la siguiente página web	
Código Seguro de Validación	61e705588eec45f88ea7f2f5f0494641001
Url de validación	https://eamic.elda.es/absis/idi/arx/idiarxabsaweb/asp/verificadorfirma.asp
Metadatos	Origen: Origen administración Estado de elaboración: Copia auténtica de documento original

Bombas monobloc con sistema de regulación de velocidad

Etabloc PumpDrive 2 / Etabloc PumpDrive 2 Eco



Diseño:
Bomba monobloc monoetapa de voluta, diseñada según EN 733, de acuerdo a la directiva 2009/125/EC, voluta partida radialmente (algunos cuerpos integran la pata de apoyo), anillos de desgaste reemplazables (opcionalmente disponibles para cuerpos en material C), impulsor cerrado radial con múltiples álabes, cierres mecánicos simples o dobles según EN 12756, protección del eje mediante camisa recambiable.

Con KSB SuPremE, un motor de reluctancia síncrono, no magnético, de la clase de rendimiento IE4 según IEC/CD 60034-30 Ed. 2.0 (05-2011) para empleo en el regulador de velocidad, tipo KSB PumpDrive 2 o Eco, sin sensor de posición del rotor. Puntos de fijación según EN 50347, dimensiones según DIN V 42673 (07-2011).

Aplicaciones:
Riegos por aspersión, riegos, drenajes, calefacción urbana, sistemas de abastecimiento de agua, sistemas de aire acondicionado y calefacción, transporte de condensados, piscinas, bombeo de agua caliente, agua de refrigeración, agua contra incendios, agua de mar, aceite, salmuera, agua potable, agentes de limpieza, agua salobre, agua para procesos industriales, etc.

http://shop.ksb.com/catalog/k0/es/product/ES000576

El producto mostrado a modo de ejemplo incluye algunas opciones con coste adicional.

Certificaciones

Vista general

Sello	Válido para:	Comentarios
	Europa	Este producto está sujeto a la directiva 2009/125/CE relativa al diseño ecológico y cumple al menos los requisitos medioambientales establecidos en 2015 para el diseño respetuoso con el medio ambiente de bombas de agua con una potencia nominal máxima del eje de 150 kW, según el reglamento 547/2012 de la UE.

Concepto de eficiencia energética FluidFuture de KSB

www.ksb.com/fluidfuture_es

PumpMeter es un captador de presión inteligente

Los números de material siguientes **no** son compatibles con EDI

PumpMeter se configura en KSB EasySelect como serie constructiva.

PumpMeter	MPG	L	[kg]	Mat. N.°	EUR
	CG	-	0,9	48897599	**704,37**

Información adicional

	Accesorios de PumpMeter (⇨ Página 226)

Información adicional

	PumpDrive 2 / PumpDrive 2 Eco (⇨ Página 222)

Para corroborar la validez de este documento consulte la siguiente página web	
Código Seguro de Validación	61e705588eec45f88ea7f2f5f0494641001
Url de validación	https://eamic.elda.es/absis/idi/arx/idiarxabsaweb/asp/verificadorfirma.asp
Metadatos	Origen: Origen administración Estado de elaboración: Copia auténtica de documento original

Etabloc GG06 / GG10 / GG11, n = 2900 rpm con PumpDrive 2 (Eco) con motor KSB SuPremE

GG = versión del material en fundición gris

06 = Material del cierre mecánico U3BEGG

10 = Material del cierre mecánico Q1Q1X4GG

11 = Material del cierre mecánico BQ1EGG

Los números de material siguientes **no** son compatibles con EDI

50 Hz

Etabloc PumpDrive 2	P_N IE4	I_N 3~400 V	Motor	MPG	L	[kg]	GG06 PD2E[91] PD2[92]		GG10 PD2E[91] PD2[92]		GG11 PD2E[91] PD2[92]	
n = 2900 rpm	[kW]	[A]					Mat. N.°	EUR	Mat. N.°	EUR	Mat. N.°	EUR
040-025-160	0,75	1,48	080M	DQ	-	46	48233271	**3.639,23**	48233279	**3.413,62**	48233287	**3.413,62**
040-025-160	1,10	3,00	080M	DQ	-	48	48233272	**3.861,80**	48233280	**3.636,18**	48233288	**3.636,18**
040-025-160	1,50	4,10	090S	DQ	-	52	48233275	**4.211,63**	48233283	**3.986,01**	48233291	**3.986,01**
040-025-160	2,20	5,60	090L	DQ	-	58	48233273	**4.476,36**	48233281	**4.250,75**	48233289	**4.250,75**
040-025-160	3,00	7,60	100L	DQ	-	64	48233276	**4.818,67**	48233284	**4.593,05**	48233292	**4.593,05**
040-025-160	4,00	9,40	112M	DQ	-	75	48233277	**5.416,56**	48233285	**5.190,94**	48233293	**5.190,94**
040-025-200	1,50	4,10	090S	DQ	-	61	48233352	**4.303,31**	48233361	**4.077,70**	48233370	**4.077,70**
040-025-200	2,20	5,60	090L	DQ	-	67	48233350	**4.568,05**	48233359	**4.342,43**	48233368	**4.342,43**
040-025-200	3,00	7,60	100L	DQ	-	73	48233353	**4.910,35**	48233362	**4.684,73**	48233371	**4.684,73**
040-025-200	4,00	9,40	112M	DQ	-	84	48233354	**5.508,24**	48233363	**5.282,62**	48233372	**5.282,62**
040-025-200	5,50	12,50	132S	DQ	-	98	48233355	**6.388,23**	48233364	**6.162,61**	48233373	**6.162,61**
040-025-200	7,50	16,70	132S	DQ	-	114	48233356	**7.122,76**	48233365	**6.897,14**	48233374	**6.897,14**
050-032-125	1,10	3,00	080M	DQ	-	47	48233431	**3.986,93**	48233440	**3.761,31**	48233449	**3.761,31**
050-032-125	1,50	4,10	090S	DQ	-	51	48233434	**4.336,76**	48233443	**4.111,14**	48233452	**4.111,14**
050-032-125	2,20	5,60	090L	DQ	-	57	48233432	**4.601,49**	48233441	**4.375,88**	48233450	**4.375,88**
050-032-125	3,00	7,60	100L	DQ	-	63	48233435	**4.943,80**	48233444	**4.718,18**	48233453	**4.718,18**
050-032-125	4,00	9,40	112M	DQ	-	74	48233436	**5.541,69**	48233445	**5.316,07**	48233454	**5.316,07**
050-032-125	5,50	12,50	132S	DQ	-	88	48233437	**6.421,67**	48233446	**6.196,05**	48233455	**6.196,05**
050-032-125.1	0,55	1,60	071M	DQ	-	44	48233516	**3.585,99**	48233526	**3.360,37**	48233536	**3.360,37**
050-032-125.1	0,75	1,48	080M	DQ	-	45	48233518	**3.645,15**	48233528	**3.419,53**	48233538	**3.419,53**
050-032-125.1	1,10	3,00	080M	DQ	-	47	48233519	**3.867,72**	48233529	**3.642,10**	48233539	**3.642,10**
050-032-125.1	1,50	4,10	090S	DQ	-	51	48233522	**4.217,54**	48233532	**3.991,93**	48233542	**3.991,93**
050-032-125.1	2,20	5,60	090L	DQ	-	57	48233520	**4.482,28**	48233530	**4.256,66**	48233540	**4.256,66**
050-032-125.1	3,00	7,60	100L	DQ	-	63	48233523	**4.824,58**	48233533	**4.598,96**	48233543	**4.598,96**
050-032-125.1	4,00	9,40	112M	DQ	-	74	48233524	**5.422,47**	48233534	**5.196,85**	48233544	**5.196,85**
050-032-125.1	5,50	12,50	132S	DQ	-	88	48233525	**6.302,46**	48233535	**6.076,84**	48233545	**6.076,84**
050-032-160	2,20	5,60	090L	DQ	-	57	48233596	**4.664,72**	48233604	**4.439,10**	48233612	**4.439,10**
050-032-160	3,00	7,60	100L	DQ	-	64	48233598	**5.007,02**	48233606	**4.781,40**	48233614	**4.781,40**
050-032-160	4,00	9,40	112M	DQ	-	74	48233599	**5.604,91**	48233607	**5.379,29**	48233615	**5.379,29**
050-032-160	5,50	12,50	132S	DQ	-	88	48233600	**6.484,90**	48233608	**6.259,28**	48233616	**6.259,28**
050-032-160	7,50	16,70	132S	DQ	-	104	48233601	**7.219,43**	48233609	**6.993,81**	48233617	**6.993,81**
050-032-160.1	1,50	4,10	090S	DQ	-	52	48233675	**4.293,65**	48233684	**4.068,03**	48233693	**4.068,03**
050-032-160.1	2,20	5,60	090L	DQ	-	57	48233674	**4.558,38**	48233683	**4.332,76**	48233692	**4.332,76**
050-032-160.1	3,00	7,60	100L	DQ	-	64	48233676	**4.900,68**	48233685	**4.675,06**	48233694	**4.675,06**
050-032-160.1	4,00	9,40	112M	DQ	-	75	48233677	**5.498,57**	48233686	**5.272,96**	48233695	**5.272,96**
050-032-160.1	5,50	12,50	132S	DQ	-	88	48233678	**6.378,56**	48233687	**6.152,94**	48233696	**6.152,94**
050-032-160.1	7,50	16,70	132S	DQ	-	104	48233679	**7.113,09**	48233688	**6.887,47**	48233697	**6.887,47**
050-032-160.1	11,00	23,70	160M	DQ	-	156	48233680	**8.671,62**	48233689	**8.446,00**	48233698	**8.446,00**
050-032-200	4,00	9,40	112M	DQ	-	67	48233764	**5.366,45**	48233774	**5.544,78**	48233784	**5.544,78**
050-032-200	5,50	12,50	132S	DQ	-	76	48233765	**6.338,68**	48233775	**6.424,77**	48233785	**6.424,77**
050-032-200	7,50	16,70	132S	DQ	-	114	48233766	**7.384,92**	48233776	**7.159,30**	48233786	**7.159,30**
050-032-200	11,00	23,70	160M	DQ	-	165	48233767	**8.943,45**	48233777	**8.717,83**	48233787	**8.717,83**
050-032-200	15,00	32,00	160M	DQ	-	178	48233768	**11.802,86**	48233778	**11.577,24**	48233788	**11.577,24**
050-032-200.1	3,00	7,60	100L	DQ	-	73	48233853	**5.107,92**	48233863	**4.882,30**	48233873	**4.882,30**
050-032-200.1	4,00	9,40	112M	DQ	-	84	48233854	**5.705,81**	48233864	**5.480,19**	48233874	**5.480,19**
050-032-200.1	5,50	12,50	132S	DQ	-	98	48233855	**6.585,80**	48233865	**6.360,18**	48233875	**6.360,18**

91) ≤ 11 kW = PD2E = con PumpDrive 2 Eco, con cuadro de control estándar, sin PumpMeter, sin sensor de presión diferencial
92) ≥ 15 kW = PD2 = con PumpDrive 2, con cuadro de control gráfico, sin PumpMeter, sin sensor de presión diferencial

Precio recomendado, no vinculante, válido desde 01.01.2017
Precio base España

Para corroborar la validez de este documento consulte la siguiente página web	
Código Seguro de Validación	61e705588eec45f88ea7f2f5f0494641001
Url de validación	https://eamic.elda.es/absis/idi/arx/idiarxabsaweb/asp/verificadorfirma.asp
Metadatos	Origen: Origen administración Estado de elaboración: Copia auténtica de documento original

Etabloc PumpDrive 2	P_N IE4	I_N 3~400 V	Motor	MPG	L	[kg]	GG06 PD2E[91] PD2[92]		GG10 PD2E[91] PD2[92]		GG11 PD2E[91] PD2[92]	
n = 2900 rpm	[kW]	[A]					Mat. N.°	EUR	Mat. N.°	EUR	Mat. N.°	EUR
050-032-200.1	7,50	16,70	132S	DQ	-	114	48233856	7.320,33	48233866	7.094,71	48233876	7.094,71
050-032-200.1	11,00	23,70	160M	DQ	-	165	48233857	8.878,86	48233867	8.653,24	48233877	8.653,24
050-032-200.1	15,00	32,00	160M	DQ	-	178	48233858	11.738,27	48233868	11.512,65	48233878	11.512,65
050-032-250	7,50	16,70	132S	DQ	-	121	48233950	7.850,95	48233961	7.625,33	48233972	7.625,33
050-032-250	11,00	23,70	160M	DQ	-	172	48233952	9.409,48	48233963	9.183,86	48233974	9.183,86
050-032-250	15,00	32,00	160M	DQ	-	185	48233953	12.268,90	48233964	12.043,28	48233975	12.043,28
050-032-250	18,50	38,80	160L	DQ	-	224	48233951	14.198,11	48233962	13.972,49	48233973	13.972,49
050-032-250	22,00	50,70	180M	DQ	-	250	48233954	16.188,27	48233965	15.962,65	48233976	15.962,65
050-032-250	30,00	63,50	200L	DQ	-	351	48233955	21.159,54	48233966	20.933,92	48233977	20.933,92
050-032-250.1	5,50	12,50	132S	DQ	-	105	48234043	6.978,58	48234053	6.752,96	48234063	6.752,96
050-032-250.1	7,50	16,70	132S	DQ	-	121	48234044	7.713,11	48234054	7.487,49	48234064	7.487,49
050-032-250.1	11,00	23,70	160M	DQ	-	172	48234046	9.271,64	48234056	9.046,02	48234066	9.046,02
050-032-250.1	15,00	32,00	160M	DQ	-	185	48234047	12.131,06	48234057	11.905,44	48234067	11.905,44
050-032-250.1	18,50	38,80	160L	DQ	-	224	48234045	14.060,27	48234055	13.834,65	48234065	13.834,65
065-040-125	1,50	4,10	090S	DQ	-	53	48234132	4.438,32	48234142	4.212,71	48234152	4.212,71
065-040-125	2,20	5,60	090L	DQ	-	59	48234130	4.703,06	48234140	4.477,44	48234150	4.477,44
065-040-125	3,00	7,60	100L	DQ	-	66	48234133	5.045,36	48234143	4.819,74	48234153	4.819,74
065-040-125	4,00	9,40	112M	DQ	-	77	48234134	5.643,25	48234144	5.417,63	48234154	5.417,63
065-040-125	5,50	12,50	132S	DQ	-	90	48234135	6.523,24	48234145	6.297,62	48234155	6.297,62
065-040-125	7,50	16,70	132S	DQ	-	106	48234136	7.257,77	48234146	7.032,15	48234156	7.032,15
065-040-125	11,00	23,70	160M	DQ	-	157	48234137	8.816,30	48234147	8.590,68	48234157	8.590,68
065-040-160	3,00	7,60	100L	DQ	-	66	48234229	5.165,30	48234240	4.939,68	48234251	4.939,68
065-040-160	4,00	9,40	112M	DQ	-	77	48234230	5.763,19	48234241	5.537,57	48234252	5.537,57
065-040-160	5,50	12,50	132S	DQ	-	91	48234231	6.643,17	48234242	6.417,55	48234253	6.417,55
065-040-160	7,50	16,70	132S	DQ	-	107	48234232	7.377,70	48234243	7.152,09	48234254	7.152,09
065-040-160	11,00	23,70	160M	DQ	-	158	48234233	8.936,23	48234244	8.710,61	48234255	8.710,61
065-040-160	15,00	32,00	160M	DQ	-	171	48234234	11.795,65	48234245	11.570,03	48234256	11.570,03
065-040-200	5,50	12,50	132S	DQ	-	100	48234328	6.980,99	48234339	6.755,37	48234350	6.755,37
065-040-200	7,50	16,70	132S	DQ	-	116	48234329	7.715,52	48234340	7.489,90	48234351	7.489,90
065-040-200	11,00	23,70	160M	DQ	-	168	48234331	9.274,05	48234342	9.048,43	48234353	9.048,43
065-040-200	15,00	32,00	160M	DQ	-	181	48234332	12.133,47	48234343	11.907,85	48234354	11.907,85
065-040-200	18,50	38,80	160L	DQ	-	220	48234330	14.062,68	48234341	13.837,06	48234352	13.837,06
065-040-200	22,00	50,70	180M	DQ	-	246	48234333	16.052,84	48234344	15.827,22	48234355	15.827,22
065-040-250	11,00	23,70	160M	DQ	-	173	48234435	9.487,07	48234447	9.261,45	48234459	9.261,45
065-040-250	15,00	32,00	160M	DQ	-	186	48234436	12.346,49	48234448	12.120,87	48234460	12.120,87
065-040-250	18,50	38,80	160L	DQ	-	225	48234434	14.275,70	48234446	14.050,08	48234458	14.050,08
065-040-250	22,00	50,70	180M	DQ	-	252	48234437	16.265,86	48234449	16.040,24	48234461	16.040,24
065-040-250	30,00	63,50	200L	DQ	-	352	48234438	21.237,13	48234450	21.011,51	48234462	21.011,51
065-040-250	37,00	77,80	200L	DQ	-	392	48234439	24.201,72	48234451	23.976,10	48234463	23.976,10
065-050-125	3,00	7,60	100L	DQ	-	69	48234582	5.218,00	48234592	4.992,38	48234602	4.992,38
065-050-125	4,00	9,40	112M	DQ	-	80	48234583	5.815,89	48234593	5.590,27	48234603	5.590,27
065-050-125	5,50	12,50	132S	DQ	-	93	48234584	6.695,88	48234594	6.470,26	48234604	6.470,26
065-050-125	7,50	16,70	132S	DQ	-	109	48234585	7.430,41	48234595	7.204,79	48234605	7.204,79
065-050-125	11,00	23,70	160M	DQ	-	160	48234586	8.988,94	48234596	8.763,32	48234606	8.763,32
065-050-125	15,00	32,00	160M	DQ	-	173	48234587	11.848,35	48234597	11.622,73	48234607	11.622,73
065-050-160	5,50	12,50	132S	DQ	-	94	48234679	6.812,56	48234690	6.586,94	48234701	6.586,94
065-050-160	7,50	16,70	132S	DQ	-	110	48234680	7.547,09	48234691	7.321,47	48234702	7.321,47
065-050-160	11,00	23,70	160M	DQ	-	161	48234682	9.105,62	48234693	8.880,00	48234704	8.880,00
065-050-160	15,00	32,00	160M	DQ	-	174	48234683	11.965,03	48234694	11.739,42	48234705	11.739,42
065-050-160	18,50	38,80	160L	DQ	-	213	48234681	13.894,25	48234692	13.668,63	48234703	13.668,63
065-050-160	22,00	50,70	180M	DQ	-	239	48234684	15.884,41	48234695	15.658,79	48234706	15.658,79
065-050-200	11,00	23,70	160M	DQ	-	170	48234779	9.370,64	48234790	9.145,02	48234801	9.145,02
065-050-200	15,00	32,00	160M	DQ	-	183	48234780	12.230,06	48234791	12.004,44	48234802	12.004,44
065-050-200	18,50	38,80	160L	DQ	-	222	48234778	14.159,27	48234789	13.933,65	48234800	13.933,65
065-050-200	22,00	50,70	180M	DQ	-	248	48234781	16.149,43	48234792	15.923,82	48234803	15.923,82
065-050-200	30,00	63,50	200L	DQ	-	347	48234782	21.120,70	48234793	20.895,08	48234804	20.895,08
065-050-200	37,00	77,80	200L	DQ	-	387	48234783	24.085,29	48234794	23.859,67	48234805	23.859,67

Precio recomendado, no vinculante, válido desde 01.01.2017
Precio base España

Para corroborar la validez de este documento consulte la siguiente página web	
Código Seguro de Validación	61e705588eec45f88ea7f2f5f0494641001
Url de validación	https://eamic.elda.es/absis/idi/arx/idiarxabsaweb/asp/verificadorfirma.asp
Metadatos	Origen: Origen administración Estado de elaboración: Copia auténtica de documento original

Etabloc PumpDrive 2	P_N IE4	I_N 3~400 V	Motor	MPG	L	[kg]	GG06 PD2E[91] PD2[92]		GG10 PD2E[91] PD2[92]		GG11 PD2E[91] PD2[92]	
n = 2900 rpm	[kW]	[A]					Mat. N.°	EUR	Mat. N.°	EUR	Mat. N.°	EUR
065-050-250	15,00	32,00	160M	DQ	-	187	48234872	12.481,43	48234882	12.255,81	48234892	12.255,81
065-050-250	18,50	38,80	160L	DQ	-	226	48234871	14.410,64	48234881	14.185,02	48234891	14.185,02
065-050-250	22,00	50,70	180M	DQ	-	252	48234873	16.400,81	48234883	16.175,19	48234893	16.175,19
065-050-250	30,00	63,50	200L	DQ	-	353	48234874	21.372,07	48234884	21.146,45	48234894	21.146,45
065-050-250	37,00	77,80	200L	DQ	-	393	48234875	24.336,66	48234885	24.111,04	48234895	24.111,04
080-065-125	4,00	9,40	112M	DQ	-	86	48235021	5.966,31	48235032	5.740,69	48235043	5.740,69
080-065-125	5,50	12,50	132S	DQ	-	99	48235022	6.846,29	48235033	6.620,67	48235044	6.620,67
080-065-125	7,50	16,70	132S	DQ	-	115	48235023	7.580,82	48235034	7.355,20	48235045	7.355,20
080-065-125	11,00	23,70	160M	DQ	-	167	48235025	9.139,35	48235036	8.913,73	48235047	8.913,73
080-065-125	15,00	32,00	160M	DQ	-	180	48235026	11.998,77	48235037	11.773,15	48235048	11.773,15
080-065-125	18,50	38,80	160L	DQ	-	219	48235024	13.927,98	48235035	13.702,36	48235046	13.702,36
080-065-160	7,50	16,70	132S	DQ	-	116	48235120	7.790,50	48235131	7.564,88	48235142	7.564,88
080-065-160	11,00	23,70	160M	DQ	-	167	48235122	9.349,03	48235133	9.123,41	48235144	9.123,41
080-065-160	15,00	32,00	160M	DQ	-	180	48235123	12.208,45	48235134	11.982,83	48235145	11.982,83
080-065-160	18,50	38,80	160L	DQ	-	219	48235121	14.137,66	48235132	13.912,04	48235143	13.912,04
080-065-160	22,00	50,70	180M	DQ	-	246	48235124	16.127,82	48235135	15.902,20	48235146	15.902,20
080-065-160	30,00	63,50	200L	DQ	-	347	48235125	21.099,09	48235136	20.873,47	48235147	20.873,47
080-065-200	15,00	32,00	160M	DQ	-	186	48235214	12.472,28	48235224	12.246,66	48235234	12.246,66
080-065-200	18,50	38,80	160L	DQ	-	225	48235213	14.401,50	48235223	14.175,88	48235233	14.175,88
080-065-200	22,00	50,70	180M	DQ	-	252	48235215	16.391,66	48235225	16.166,04	48235235	16.166,04
080-065-200	30,00	63,50	200L	DQ	-	353	48235216	21.362,93	48235226	21.137,31	48235236	21.137,31
080-065-200	37,00	77,80	200L	DQ	-	393	48235217	24.327,51	48235227	24.101,90	48235237	24.101,90
080-065-250	22,00	50,70	180M	DQ	-	269	48235297	16.652,30	48235306	16.276,26	48235315	16.276,26
080-065-250	30,00	63,50	200L	DQ	-	372	48235298	21.919,06	48235307	21.543,02	48235316	21.543,02
080-065-250	37,00	77,80	200L	DQ	-	412	48235299	24.883,65	48235308	24.507,61	48235317	24.507,61
080-065-250	45,00	97,00	225M	DQ	-	545	48235300	27.298,90	48235309	26.922,86	48235318	26.922,86
100-080-160	15,00	32,00	160M	DQ	-	187	48235439	12.352,40	48235449	12.126,78	48235459	12.126,78
100-080-160	18,50	38,80	160L	DQ	-	226	48235438	14.281,62	48235448	14.056,00	48235458	14.056,00
100-080-160	22,00	50,70	180M	DQ	-	253	48235440	16.271,78	48235450	16.046,16	48235460	16.046,16
100-080-160	30,00	63,50	200L	DQ	-	354	48235441	21.243,05	48235451	21.017,43	48235461	21.017,43
100-080-160	37,00	77,80	200L	DQ	-	394	48235442	24.207,63	48235452	23.982,02	48235462	23.982,02
100-080-200	18,50	38,80	160L	DQ	-	238	48235534	15.326,80	48235545	14.950,77	48235556	14.950,77
100-080-200	22,00	50,70	180M	DQ	-	264	48235536	16.648,27	48235547	16.272,23	48235558	16.272,23
100-080-200	30,00	63,50	200L	DQ	-	365	48235537	21.915,03	48235548	21.539,00	48235559	21.539,00
100-080-200	37,00	77,80	200L	DQ	-	405	48235538	24.879,62	48235549	24.503,58	48235560	24.503,58
100-080-200	45,00	97,00	225M	DQ	-	538	48235539	27.294,87	48235550	26.918,83	48235561	26.918,83
100-080-250	30,00	63,50	200L	DQ	-	381	48235622	22.457,23	48235631	22.081,20	48235640	22.081,20
100-080-250	37,00	77,80	200L	DQ	-	421	48235623	25.421,82	48235632	25.045,78	48235641	25.045,78
100-080-250	45,00	97,00	225M	DQ	-	554	48235624	27.837,07	48235633	27.461,03	48235642	27.461,03
125-100-160	22,00	50,70	180M	DQ	-	283	48235785	16.745,36	48235793	16.369,33	48235801	16.369,33
125-100-160	30,00	63,50	200L	DQ	-	386	48235786	22.012,12	48235794	21.636,09	48235802	21.636,09
125-100-160	37,00	77,80	200L	DQ	-	426	48235787	24.976,71	48235795	24.600,67	48235803	24.600,67
125-100-160	45,00	97,00	225M	DQ	-	559	48235788	27.391,96	48235796	27.015,92	48235804	27.015,92
125-100-200	30,00	63,50	200L	DQ	-	379	48235858	22.432,20	48235866	22.056,17	48235874	22.056,17
125-100-200	37,00	77,80	200L	DQ	-	419	48235859	25.396,79	48235867	25.020,75	48235875	25.020,75
125-100-200	45,00	97,00	225M	DQ	-	552	48235860	27.812,04	48235868	27.436,00	48235876	27.436,00

Precio recomendado, no vinculante, válido desde 01.01.2017
Precio base España

Para corroborar la validez de este documento consulte la siguiente página web
Código Seguro de Validación 61e705588eec45f88ea7f2f5f0494641001
Url de validación https://eamic.elda.es/absis/idi/arx/idiarxabsaweb/asp/verificadorfirma.asp
Metadatos Origen: Origen administración Estado de elaboración: Copia auténtica de documento original

Etabloc GB06 / GB10 / GB11, n = 2900 rpm con PumpDrive 2 (Eco) con motor KSB SuPremE

GB = versión del material hierro fundido/bronce

06 = Material del cierre mecánico U3BEGG

10 = Material del cierre mecánico Q1Q1X4GG

11 = Material del cierre mecánico BQ1EGG

Los números de material siguientes **no** son compatibles con EDI

50 Hz

Etabloc PumpDrive 2	P_N IE4	I_N 3~400 V	Motor	MPG	L	[kg]	GB06 PD2E[93] PD2[94]		GB10 PD2E[93] PD2[94]		GB11 PD2E[93] PD2[94]	
n = 2900 rpm	[kW]	[A]					Mat. N.°	EUR	Mat. N.°	EUR	Mat. N.°	EUR
040-025-160	0,75	1,48	080M	E3	-	47	48233247	**4.098,14**	48233255	**3.872,52**	48233263	**3.872,52**
040-025-160	1,10	3,00	080M	E3	-	48	48233248	**4.320,71**	48233256	**4.095,09**	48233264	**4.095,09**
040-025-160	1,50	4,10	090S	E3	-	52	48233251	**4.670,54**	48233259	**4.444,92**	48233267	**4.444,92**
040-025-160	2,20	5,60	090L	E3	-	58	48233249	**4.935,27**	48233257	**4.709,65**	48233265	**4.709,65**
040-025-160	3,00	7,60	100L	E3	-	65	48233252	**5.277,57**	48233260	**5.051,95**	48233268	**5.051,95**
040-025-160	4,00	9,40	112M	E3	-	76	48233253	**5.875,46**	48233261	**5.649,84**	48233269	**5.649,84**
040-025-200	1,50	4,10	090S	E3	-	62	48233325	**4.788,42**	48233334	**4.562,80**	48233343	**4.562,80**
040-025-200	2,20	5,60	090L	E3	-	67	48233323	**5.053,15**	48233332	**4.827,53**	48233341	**4.827,53**
040-025-200	3,00	7,60	100L	E3	-	74	48233326	**5.395,45**	48233335	**5.169,84**	48233344	**5.169,84**
040-025-200	4,00	9,40	112M	E3	-	85	48233327	**5.993,35**	48233336	**5.767,73**	48233345	**5.767,73**
040-025-200	5,50	12,50	132S	E3	-	98	48233328	**6.873,33**	48233337	**6.647,71**	48233346	**6.647,71**
040-025-200	7,50	16,70	132S	E3	-	114	48233329	**7.607,86**	48233338	**7.382,24**	48233347	**7.382,24**
050-032-125	1,10	3,00	080M	E3	-	47	48233404	**4.468,84**	48233413	**4.243,22**	48233422	**4.243,22**
050-032-125	1,50	4,10	090S	E3	-	51	48233407	**4.818,67**	48233416	**4.593,05**	48233425	**4.593,05**
050-032-125	2,20	5,60	090L	E3	-	57	48233405	**5.083,40**	48233414	**4.857,78**	48233423	**4.857,78**
050-032-125	3,00	7,60	100L	E3	-	64	48233408	**5.425,70**	48233417	**5.200,08**	48233426	**5.200,08**
050-032-125	4,00	9,40	112M	E3	-	74	48233409	**6.023,59**	48233418	**5.797,97**	48233427	**5.797,97**
050-032-125	5,50	12,50	132S	E3	-	88	48233410	**6.903,58**	48233419	**6.677,96**	48233428	**6.677,96**
050-032-125.1	0,55	1,60	071M	E3	-	44	48233486	**4.071,06**	48233496	**3.845,44**	48233506	**3.845,44**
050-032-125.1	0,75	1,48	080M	E3	-	45	48233488	**4.130,22**	48233498	**3.904,60**	48233508	**3.904,60**
050-032-125.1	1,10	3,00	080M	E3	-	47	48233489	**4.352,79**	48233499	**4.127,17**	48233509	**4.127,17**
050-032-125.1	1,50	4,10	090S	E3	-	51	48233492	**4.702,61**	48233502	**4.477,00**	48233512	**4.477,00**
050-032-125.1	2,20	5,60	090L	E3	-	57	48233490	**4.967,35**	48233500	**4.741,73**	48233510	**4.741,73**
050-032-125.1	3,00	7,60	100L	E3	-	64	48233493	**5.309,65**	48233503	**5.084,03**	48233513	**5.084,03**
050-032-125.1	4,00	9,40	112M	E3	-	74	48233494	**5.907,54**	48233504	**5.681,92**	48233514	**5.681,92**
050-032-125.1	5,50	12,50	132S	E3	-	88	48233495	**6.787,53**	48233505	**6.561,91**	48233515	**6.561,91**
050-032-160	2,20	5,60	090L	E3	-	57	48233572	**5.147,63**	48233580	**4.922,01**	48233588	**4.922,01**
050-032-160	3,00	7,60	100L	E3	-	64	48233574	**5.489,93**	48233582	**5.264,31**	48233590	**5.264,31**
050-032-160	4,00	9,40	112M	E3	-	75	48233575	**6.087,82**	48233583	**5.862,20**	48233591	**5.862,20**
050-032-160	5,50	12,50	132S	E3	-	88	48233576	**6.967,80**	48233584	**6.742,18**	48233592	**6.742,18**
050-032-160	7,50	16,70	132S	E3	-	104	48233577	**7.702,33**	48233585	**7.476,72**	48233593	**7.476,72**
050-032-160.1	1,50	4,10	090S	E3	-	52	48233648	**4.789,98**	48233657	**4.564,36**	48233666	**4.564,36**
050-032-160.1	2,20	5,60	090L	E3	-	58	48233647	**5.054,72**	48233656	**4.829,10**	48233665	**4.829,10**
050-032-160.1	3,00	7,60	100L	E3	-	64	48233649	**5.397,02**	48233658	**5.171,40**	48233667	**5.171,40**
050-032-160.1	4,00	9,40	112M	E3	-	75	48233650	**5.994,91**	48233659	**5.769,29**	48233668	**5.769,29**
050-032-160.1	5,50	12,50	132S	E3	-	89	48233651	**6.874,90**	48233660	**6.649,28**	48233669	**6.649,28**
050-032-160.1	7,50	16,70	132S	E3	-	105	48233652	**7.609,43**	48233661	**7.383,81**	48233670	**7.383,81**
050-032-160.1	11,00	23,70	160M	E3	-	156	48233653	**9.167,96**	48233662	**8.942,34**	48233671	**8.942,34**
050-032-200	4,00	9,40	112M	E3	-	67	48233734	**5.785,84**	48233744	**5.560,22**	48233754	**5.560,22**
050-032-200	5,50	12,50	132S	E3	-	76	48233735	**6.758,07**	48233745	**6.532,45**	48233755	**6.532,45**
050-032-200	7,50	16,70	132S	E3	-	90	48233736	**7.712,71**	48233746	**7.487,09**	48233756	**7.487,09**
050-032-200	11,00	23,70	160M	E3	-	116	48233737	**8.880,57**	48233747	**8.654,95**	48233757	**8.654,95**
050-032-200	15,00	32,00	160M	E3	-	125	48233738	**11.739,98**	48233748	**11.514,36**	48233758	**11.514,36**
050-032-200.1	3,00	7,60	100L	E3	-	74	48233823	**5.551,44**	48233833	**5.325,82**	48233843	**5.325,82**
050-032-200.1	4,00	9,40	112M	E3	-	85	48233824	**6.149,33**	48233834	**5.923,71**	48233844	**5.923,71**
050-032-200.1	5,50	12,50	132S	E3	-	98	48233825	**7.029,32**	48233835	**6.803,70**	48233845	**6.803,70**

93) ≤ 11 kW = PD2E = con PumpDrive 2 Eco, con cuadro de control estándar, sin PumpMeter, sin sensor de presión diferencial
94) ≥ 15 kW = PD2 = con PumpDrive 2, con cuadro de control gráfico, sin PumpMeter, sin sensor de presión diferencial

Para corroborar la validez de este documento consulte la siguiente página web	
Código Seguro de Validación	61e705588eec45f88ea7f2f5f0494641001
Url de validación	https://eamic.elda.es/absis/idi/arx/idiarxabsaweb/asp/verificadorfirma.asp
Metadatos	Origen: Origen administración Estado de elaboración: Copia auténtica de documento original

Etabloc PumpDrive 2	P_N IE4	I_N 3~400 V	Motor	MPG	L	[kg]	GB06 PD2E[93] PD2[94]		GB10 PD2E[93] PD2[94]		GB11 PD2E[93] PD2[94]	
n = 2900 rpm	[kW]	[A]					Mat. N.°	EUR	Mat. N.°	EUR	Mat. N.°	EUR
050-032-200.1	7,50	16,70	132S	E3	-	114	48233826	7.763,85	48233836	7.538,23	48233846	7.538,23
050-032-200.1	11,00	23,70	160M	E3	-	166	48233827	9.322,38	48233837	9.096,76	48233847	9.096,76
050-032-200.1	15,00	32,00	160M	E3	-	179	48233828	12.181,79	48233838	11.956,18	48233848	11.956,18
050-032-250	7,50	16,70	132S	E3	-	122	48233917	8.434,86	48233928	8.209,24	48233939	8.209,24
050-032-250	11,00	23,70	160M	E3	-	173	48233919	9.993,39	48233930	9.767,77	48233941	9.767,77
050-032-250	15,00	32,00	160M	E3	-	186	48233920	12.852,80	48233931	12.627,18	48233942	12.627,18
050-032-250	18,50	38,80	160L	E3	-	225	48233918	14.782,01	48233929	14.556,40	48233940	14.556,40
050-032-250	22,00	50,70	180M	E3	-	251	48233921	16.772,18	48233932	16.546,56	48233943	16.546,56
050-032-250	30,00	63,50	200L	E3	-	352	48233922	21.743,45	48233933	21.517,83	48233944	21.517,83
050-032-250.1	5,50	12,50	132S	E3	-	106	48234013	7.579,47	48234023	7.353,85	48234033	7.353,85
050-032-250.1	7,50	16,70	132S	E3	-	122	48234014	8.314,00	48234024	8.088,38	48234034	8.088,38
050-032-250.1	11,00	23,70	160M	E3	-	173	48234016	9.872,53	48234026	9.646,91	48234036	9.646,91
050-032-250.1	15,00	32,00	160M	E3	-	186	48234017	12.731,94	48234027	12.506,33	48234037	12.506,33
050-032-250.1	18,50	38,80	160L	E3	-	225	48234015	14.661,16	48234025	14.435,54	48234035	14.435,54
065-040-125	1,50	4,10	090S	E3	-	54	48234102	4.858,70	48234112	4.633,08	48234122	4.633,08
065-040-125	2,20	5,60	090L	E3	-	60	48234100	5.123,44	48234110	4.897,82	48234120	4.897,82
065-040-125	3,00	7,60	100L	E3	-	66	48234103	5.465,74	48234113	5.240,12	48234123	5.240,12
065-040-125	4,00	9,40	112M	E3	-	77	48234104	6.063,63	48234114	5.838,01	48234124	5.838,01
065-040-125	5,50	12,50	132S	E3	-	91	48234105	6.943,62	48234115	6.718,00	48234125	6.718,00
065-040-125	7,50	16,70	132S	E3	-	107	48234106	7.678,15	48234116	7.452,53	48234126	7.452,53
065-040-125	11,00	23,70	160M	E3	-	158	48234107	9.236,68	48234117	9.011,06	48234127	9.011,06
065-040-160	3,00	7,60	100L	E3	-	67	48234196	5.563,59	48234207	5.337,97	48234218	5.337,97
065-040-160	4,00	9,40	112M	E3	-	77	48234197	6.161,48	48234208	5.935,86	48234219	5.935,86
065-040-160	5,50	12,50	132S	E3	-	91	48234198	7.041,46	48234209	6.815,84	48234220	6.815,84
065-040-160	7,50	16,70	132S	E3	-	107	48234199	7.775,99	48234210	7.550,38	48234221	7.550,38
065-040-160	11,00	23,70	160M	E3	-	158	48234200	9.334,52	48234211	9.108,90	48234222	9.108,90
065-040-160	15,00	32,00	160M	E3	-	171	48234201	12.193,94	48234212	11.968,32	48234223	11.968,32
065-040-200	5,50	12,50	132S	E3	-	101	48234295	7.328,10	48234306	7.102,48	48234317	7.102,48
065-040-200	7,50	16,70	132S	E3	-	117	48234296	8.062,63	48234307	7.837,01	48234318	7.837,01
065-040-200	11,00	23,70	160M	E3	-	168	48234298	9.621,16	48234309	9.395,54	48234320	9.395,54
065-040-200	15,00	32,00	160M	E3	-	181	48234299	12.480,57	48234310	12.254,96	48234321	12.254,96
065-040-200	18,50	38,80	160L	E3	-	220	48234297	14.409,79	48234308	14.184,17	48234319	14.184,17
065-040-200	22,00	50,70	180M	E3	-	247	48234300	16.399,95	48234311	16.174,33	48234322	16.174,33
065-040-250	11,00	23,70	160M	E3	-	174	48234399	9.783,30	48234411	9.557,68	48234423	9.557,68
065-040-250	15,00	32,00	160M	E3	-	187	48234400	12.642,71	48234412	12.417,09	48234424	12.417,09
065-040-250	18,50	38,80	160L	E3	-	226	48234398	14.571,92	48234410	14.346,31	48234422	14.346,31
065-040-250	22,00	50,70	180M	E3	-	253	48234401	16.562,09	48234413	16.336,47	48234425	16.336,47
065-040-250	30,00	63,50	200L	E3	-	353	48234402	21.533,36	48234414	21.307,74	48234426	21.307,74
065-040-250	37,00	77,80	200L	E3	-	393	48234403	24.497,94	48234415	24.272,33	48234427	24.272,33
065-050-125	3,00	7,60	100L	E3	-	69	48234552	5.634,47	48234562	5.408,85	48234572	5.408,85
065-050-125	4,00	9,40	112M	E3	-	80	48234553	6.232,36	48234563	6.006,74	48234573	6.006,74
065-050-125	5,50	12,50	132S	E3	-	94	48234554	7.112,35	48234564	6.886,73	48234574	6.886,73
065-050-125	7,50	16,70	132S	E3	-	110	48234555	7.846,88	48234565	7.621,26	48234575	7.621,26
065-050-125	11,00	23,70	160M	E3	-	161	48234556	9.405,41	48234566	9.179,79	48234576	9.179,79
065-050-125	15,00	32,00	160M	E3	-	174	48234557	12.264,82	48234567	12.039,20	48234577	12.039,20
065-050-160	5,50	12,50	132S	E3	-	94	48234646	7.230,45	48234657	7.004,83	48234668	7.004,83
065-050-160	7,50	16,70	132S	E3	-	110	48234647	7.964,98	48234658	7.739,36	48234669	7.739,36
065-050-160	11,00	23,70	160M	E3	-	161	48234649	9.523,51	48234660	9.297,89	48234671	9.297,89
065-050-160	15,00	32,00	160M	E3	-	174	48234650	12.382,93	48234661	12.157,31	48234672	12.157,31
065-050-160	18,50	38,80	160L	E3	-	213	48234648	14.312,14	48234659	14.086,52	48234670	14.086,52
065-050-160	22,00	50,70	180M	E3	-	240	48234651	16.302,30	48234662	16.076,69	48234673	16.076,69
065-050-200	11,00	23,70	160M	E3	-	170	48234746	9.727,62	48234757	9.502,00	48234768	9.502,00
065-050-200	15,00	32,00	160M	E3	-	183	48234747	12.587,03	48234758	12.361,42	48234769	12.361,42
065-050-200	18,50	38,80	160L	E3	-	222	48234745	14.516,25	48234756	14.290,63	48234767	14.290,63
065-050-200	22,00	50,70	180M	E3	-	249	48234748	16.506,41	48234759	16.280,79	48234770	16.280,79
065-050-200	30,00	63,50	200L	E3	-	348	48234749	21.477,68	48234760	21.252,06	48234771	21.252,06
065-050-200	37,00	77,80	200L	E3	-	388	48234750	24.442,27	48234761	24.216,65	48234772	24.216,65

Precio recomendado, no vinculante, válido desde 01.01.2017
Precio base España

Para corroborar la validez de este documento consulte la siguiente página web
Código Seguro de Validación 61e705588eec45f88ea7f2f5f0494641001
Url de validación https://eamic.elda.es/absis/idi/arx/idiarxabsaweb/asp/verificadorfirma.asp
Metadatos Origen: Origen administración Estado de elaboración: Copia auténtica de documento original

Etabloc PumpDrive 2	P_N IE4	I_N 3~400 V	Motor	MPG	L	[kg]	GB06 PD2E[93] PD2[94]		GB10 PD2E[93] PD2[94]		GB11 PD2E[93] PD2[94]	
n = 2900 rpm	[kW]	[A]					Mat. N.°	EUR	Mat. N.°	EUR	Mat. N.°	EUR
065-050-250	15,00	32,00	160M	E3	-	188	48234842	12.806,23	48234852	12.580,61	48234862	12.580,61
065-050-250	18,50	38,80	160L	E3	-	227	48234841	14.735,44	48234851	14.509,82	48234861	14.509,82
065-050-250	22,00	50,70	180M	E3	-	253	48234843	16.725,60	48234853	16.499,98	48234863	16.499,98
065-050-250	30,00	63,50	200L	E3	-	354	48234844	21.696,87	48234854	21.471,25	48234864	21.471,25
065-050-250	37,00	77,80	200L	E3	-	394	48234845	24.661,46	48234855	24.435,84	48234865	24.435,84
080-065-125	4,00	9,40	112M	E3	-	86	48234988	6.392,77	48234999	6.167,15	48235010	6.167,15
080-065-125	5,50	12,50	132S	E3	-	100	48234989	7.272,75	48235000	7.047,13	48235011	7.047,13
080-065-125	7,50	16,70	132S	E3	-	116	48234990	8.007,28	48235001	7.781,67	48235012	7.781,67
080-065-125	11,00	23,70	160M	E3	-	167	48234992	9.565,81	48235003	9.340,19	48235014	9.340,19
080-065-125	15,00	32,00	160M	E3	-	180	48234993	12.425,23	48235004	12.199,61	48235015	12.199,61
080-065-125	18,50	38,80	160L	E3	-	219	48234991	14.354,44	48235002	14.128,82	48235013	14.128,82
080-065-160	7,50	16,70	132S	E3	-	117	48235087	8.200,65	48235098	7.975,03	48235109	7.975,03
080-065-160	11,00	23,70	160M	E3	-	168	48235089	9.759,18	48235100	9.533,56	48235111	9.533,56
080-065-160	15,00	32,00	160M	E3	-	181	48235090	12.618,59	48235101	12.392,97	48235112	12.392,97
080-065-160	18,50	38,80	160L	E3	-	220	48235088	14.547,80	48235099	14.322,19	48235110	14.322,19
080-065-160	22,00	50,70	180M	E3	-	247	48235091	16.537,97	48235102	16.312,35	48235113	16.312,35
080-065-160	30,00	63,50	200L	E3	-	347	48235092	21.509,24	48235103	21.283,62	48235114	21.283,62
080-065-200	15,00	32,00	160M	E3	-	187	48235184	12.842,28	48235194	12.616,66	48235204	12.616,66
080-065-200	18,50	38,80	160L	E3	-	226	48235183	14.771,49	48235193	14.545,87	48235203	14.545,87
080-065-200	22,00	50,70	180M	E3	-	252	48235185	16.761,65	48235195	16.536,04	48235205	16.536,04
080-065-200	30,00	63,50	200L	E3	-	353	48235186	21.732,92	48235196	21.507,30	48235206	21.507,30
080-065-200	37,00	77,80	200L	E3	-	393	48235187	24.697,51	48235197	24.471,89	48235207	24.471,89
080-065-250	22,00	50,70	180M	E3	-	270	48235270	17.271,37	48235279	16.895,33	48235288	16.895,33
080-065-250	30,00	63,50	200L	E3	-	373	48235271	22.538,13	48235280	22.162,09	48235289	22.162,09
080-065-250	37,00	77,80	200L	E3	-	413	48235272	25.502,72	48235281	25.126,68	48235290	25.126,68
080-065-250	45,00	97,00	225M	E3	-	546	48235273	27.917,97	48235282	27.541,93	48235291	27.541,93
100-080-160	15,00	32,00	160M	E3	-	188	48235409	12.743,79	48235419	12.518,17	48235429	12.518,17
100-080-160	18,50	38,80	160L	E3	-	227	48235408	14.673,00	48235418	14.447,38	48235428	14.447,38
100-080-160	22,00	50,70	180M	E3	-	254	48235410	16.663,16	48235420	16.437,55	48235430	16.437,55
100-080-160	30,00	63,50	200L	E3	-	355	48235411	21.634,43	48235421	21.408,81	48235431	21.408,81
100-080-160	37,00	77,80	200L	E3	-	395	48235412	24.599,02	48235422	24.373,40	48235432	24.373,40
100-080-200	18,50	38,80	160L	E3	-	239	48235501	15.910,71	48235512	15.534,67	48235523	15.534,67
100-080-200	22,00	50,70	180M	E3	-	265	48235503	17.232,17	48235514	16.856,14	48235525	16.856,14
100-080-200	30,00	63,50	200L	E3	-	366	48235504	22.498,93	48235515	22.122,90	48235526	22.122,90
100-080-200	37,00	77,80	200L	E3	-	406	48235505	25.463,52	48235516	25.087,49	48235527	25.087,49
100-080-200	45,00	97,00	225M	E3	-	539	48235506	27.878,77	48235517	27.502,74	48235528	27.502,74
100-080-250	30,00	63,50	200L	E3	-	383	48235595	23.088,74	48235604	22.712,71	48235613	22.712,71
100-080-250	37,00	77,80	200L	E3	-	423	48235596	26.053,33	48235605	25.677,30	48235614	25.677,30
100-080-250	45,00	97,00	225M	E3	-	556	48235597	28.468,58	48235606	28.092,55	48235615	28.092,55
125-100-160	22,00	50,70	180M	E3	-	284	48235761	17.621,39	48235769	17.245,36	48235777	17.245,36
125-100-160	30,00	63,50	200L	E3	-	387	48235762	22.888,16	48235770	22.512,12	48235778	22.512,12
125-100-160	37,00	77,80	200L	E3	-	427	48235763	25.852,74	48235771	25.476,71	48235779	25.476,71
125-100-160	45,00	97,00	225M	E3	-	560	48235764	28.267,99	48235772	27.891,96	48235780	27.891,96
125-100-200	30,00	63,50	200L	E3	-	380	48235834	23.240,90	48235842	22.864,87	48235850	22.864,87
125-100-200	37,00	77,80	200L	E3	-	420	48235835	26.205,49	48235843	25.829,46	48235851	25.829,46
125-100-200	45,00	97,00	225M	E3	-	553	48235836	28.620,74	48235844	28.244,70	48235852	28.244,70

Para corroborar la validez de este documento consulte la siguiente página web
Código Seguro de Validación 61e705588eec45f88ea7f2f5f0494641001
Url de validación https://eamic.elda.es/absis/idi/arx/idiarxabsaweb/asp/verificadorfirma.asp
Metadatos Origen: Origen administración Estado de elaboración: Copia auténtica de documento original

Etabloc CC06 / CC10 / CC11, n = 2900 rpm con PumpDrive 2 (Eco) con motor KSB SuPremE

CC = combinación de materiales de acero inoxidable

06 = Material del cierre mecánico U3BEGG

10 = Material del cierre mecánico Q1Q1X4GG

11 = Material del cierre mecánico BQ1EGG

Los números de material siguientes **no** son compatibles con EDI

50 Hz

Etabloc PumpDrive 2	P_N IE4	I_N 3~400 V	Motor	MPG	L	[kg]	CC06 PD2E[95] PD2[96]		CC10 PD2E[95] PD2[96]		CC11 PD2E[95] PD2[96]	
n = 2900 rpm	[kW]	[A]					Mat. N.°	EUR	Mat. N.°	EUR	Mat. N.°	EUR
040-025-160	0,75	1,48	080M	DE	-	50	48233223	**5.612,79**	48233231	**5.483,87**	48233239	**5.483,87**
040-025-160	1,10	3,00	080M	DE	-	52	48233224	**5.739,98**	48233232	**5.611,05**	48233240	**5.611,05**
040-025-160	1,50	4,10	090S	DE	-	56	48233227	**5.939,88**	48233235	**5.810,95**	48233243	**5.810,95**
040-025-160	2,20	5,60	090L	DE	-	62	48233225	**6.087,52**	48233233	**5.958,59**	48233241	**5.958,59**
040-025-160	3,00	7,60	100L	DE	-	69	48233228	**6.270,02**	48233236	**6.141,09**	48233244	**6.141,09**
040-025-160	4,00	9,40	112M	DE	-	79	48233229	**6.537,82**	48233237	**6.408,89**	48233245	**6.408,89**
040-025-200	1,50	4,10	090S	DE	-	66	48233298	**6.175,00**	48233307	**6.046,07**	48233316	**6.046,07**
040-025-200	2,20	5,60	090L	DE	-	72	48233296	**6.322,63**	48233305	**6.193,71**	48233314	**6.193,71**
040-025-200	3,00	7,60	100L	DE	-	78	48233299	**6.505,14**	48233308	**6.376,21**	48233317	**6.376,21**
040-025-200	4,00	9,40	112M	DE	-	89	48233300	**6.772,94**	48233309	**6.644,01**	48233318	**6.644,01**
040-025-200	5,50	12,50	132S	DE	-	106	48233301	**7.310,44**	48233310	**7.181,51**	48233319	**7.181,51**
040-025-200	7,50	16,70	132S	DE	-	122	48233302	**7.730,17**	48233311	**7.601,25**	48233320	**7.601,25**
050-032-125	1,10	3,00	080M	DE	-	49	48233377	**6.237,17**	48233386	**6.108,24**	48233395	**6.108,24**
050-032-125	1,50	4,10	090S	DE	-	53	48233380	**6.437,07**	48233389	**6.308,15**	48233398	**6.308,15**
050-032-125	2,20	5,60	090L	DE	-	59	48233378	**6.584,71**	48233387	**6.455,78**	48233396	**6.455,78**
050-032-125	3,00	7,60	100L	DE	-	66	48233381	**6.767,21**	48233390	**6.638,29**	48233399	**6.638,29**
050-032-125	4,00	9,40	112M	DE	-	77	48233382	**7.035,01**	48233391	**6.906,09**	48233400	**6.906,09**
050-032-125	5,50	12,50	132S	DE	-	94	48233383	**7.572,52**	48233392	**7.443,59**	48233401	**7.443,59**
050-032-125.1	0,55	1,60	071M	DE	-	47	48233456	**5.852,96**	48233466	**5.724,03**	48233476	**5.724,03**
050-032-125.1	0,75	1,48	080M	DE	-	48	48233458	**5.892,33**	48233468	**5.763,40**	48233478	**5.763,40**
050-032-125.1	1,10	3,00	080M	DE	-	49	48233459	**6.019,51**	48233469	**5.890,58**	48233479	**5.890,58**
050-032-125.1	1,50	4,10	090S	DE	-	54	48233462	**6.219,41**	48233472	**6.090,48**	48233482	**6.090,48**
050-032-125.1	2,20	5,60	090L	DE	-	59	48233460	**6.367,05**	48233470	**6.238,12**	48233480	**6.238,12**
050-032-125.1	3,00	7,60	100L	DE	-	66	48233463	**6.549,55**	48233473	**6.420,63**	48233483	**6.420,63**
050-032-125.1	4,00	9,40	112M	DE	-	77	48233464	**6.817,35**	48233474	**6.688,42**	48233484	**6.688,42**
050-032-125.1	5,50	12,50	132S	DE	-	94	48233465	**7.354,85**	48233475	**7.225,93**	48233485	**7.225,93**
050-032-160	2,20	5,60	090L	DE	-	62	48233548	**6.694,58**	48233556	**6.565,65**	48233564	**6.565,65**
050-032-160	3,00	7,60	100L	DE	-	68	48233550	**6.877,08**	48233558	**6.748,15**	48233566	**6.748,15**
050-032-160	4,00	9,40	112M	DE	-	79	48233551	**7.144,88**	48233559	**7.015,95**	48233567	**7.015,95**
050-032-160	5,50	12,50	132S	DE	-	96	48233552	**7.682,38**	48233560	**7.553,46**	48233568	**7.553,46**
050-032-160	7,50	16,70	132S	DE	-	112	48233553	**8.102,12**	48233561	**7.973,19**	48233569	**7.973,19**
050-032-160.1	1,50	4,10	090S	DE	-	57	48233621	**6.418,87**	48233630	**6.289,94**	48233639	**6.289,94**
050-032-160.1	2,20	5,60	090L	DE	-	62	48233620	**6.566,51**	48233629	**6.437,58**	48233638	**6.437,58**
050-032-160.1	3,00	7,60	100L	DE	-	69	48233622	**6.749,01**	48233631	**6.620,08**	48233640	**6.620,08**
050-032-160.1	4,00	9,40	112M	DE	-	80	48233623	**7.016,81**	48233632	**6.887,88**	48233641	**6.887,88**
050-032-160.1	5,50	12,50	132S	DE	-	97	48233624	**7.554,31**	48233633	**7.425,39**	48233642	**7.425,39**
050-032-160.1	7,50	16,70	132S	DE	-	113	48233625	**7.974,05**	48233634	**7.845,12**	48233643	**7.845,12**
050-032-160.1	11,00	23,70	160M	DE	-	164	48233626	**8.873,44**	48233635	**8.744,51**	48233644	**8.744,51**
050-032-200	4,00	9,40	112M	DE	-	90	48233704	**8.145,57**	48233714	**8.016,65**	48233724	**8.016,65**
050-032-200	5,50	12,50	132S	DE	-	107	48233705	**8.683,07**	48233715	**8.554,15**	48233725	**8.554,15**
050-032-200	7,50	16,70	132S	DE	-	123	48233706	**9.102,81**	48233716	**8.973,88**	48233726	**8.973,88**
050-032-200	11,00	23,70	160M	DE	-	174	48233707	**10.002,20**	48233717	**9.873,28**	48233727	**9.873,28**
050-032-200	15,00	32,00	160M	DE	-	187	48233708	**11.636,16**	48233718	**11.507,24**	48233728	**11.507,24**
050-032-200.1	3,00	7,60	100L	DE	-	80	48233793	**7.291,99**	48233803	**7.163,06**	48233813	**7.163,06**
050-032-200.1	4,00	9,40	112M	DE	-	90	48233794	**7.559,79**	48233804	**7.430,86**	48233814	**7.430,86**
050-032-200.1	5,50	12,50	132S	DE	-	107	48233795	**8.097,29**	48233805	**7.968,36**	48233815	**7.968,36**

95) ≤ 11 kW = PD2E = con PumpDrive 2 Eco, con cuadro de control estándar, sin PumpMeter, sin sensor de presión diferencial
96) ≥ 15 kW = PD2 = con PumpDrive 2, con cuadro de control gráfico, sin PumpMeter, sin sensor de presión diferencial

Precio recomendado, no vinculante, válido desde 01.01.2017
Precio base España

Para corroborar la validez de este documento consulte la siguiente página web	
Código Seguro de Validación	61e705588eec45f88ea7f2f5f0494641001
Url de validación	https://eamic.elda.es/absis/idi/arx/idiarxabsaweb/asp/verificadorfirma.asp
Metadatos	Origen: Origen administración Estado de elaboración: Copia auténtica de documento original

Etabloc PumpDrive 2	P_N IE4	I_N 3~400 V	Motor	MPG	L	[kg]	CC06 PD2E[95] PD2[96]		CC10 PD2E[95] PD2[96]		CC11 PD2E[95] PD2[96]	
n = 2900 rpm	[kW]	[A]					Mat. N.°	EUR	Mat. N.°	EUR	Mat. N.°	EUR
050-032-200.1	7,50	16,70	132S	DE	-	123	48233796	8.517,02	48233806	8.388,10	48233816	8.388,10
050-032-200.1	11,00	23,70	160M	DE	-	174	48233797	9.416,42	48233807	9.287,49	48233817	9.287,49
050-032-200.1	15,00	32,00	160M	DE	-	187	48233798	11.050,38	48233808	10.921,45	48233818	10.921,45
050-032-250	7,50	16,70	132S	DE	-	133	48233884	10.052,00	48233895	9.923,07	48233906	9.923,07
050-032-250	11,00	23,70	160M	DE	-	184	48233886	10.951,39	48233897	10.822,47	48233908	10.822,47
050-032-250	15,00	32,00	160M	DE	-	197	48233887	12.585,35	48233898	12.456,43	48233909	12.456,43
050-032-250	18,50	38,80	160L	DE	-	236	48233885	13.680,56	48233896	13.551,64	48233907	13.551,64
050-032-250	22,00	50,70	180M	DE	-	263	48233888	14.923,58	48233899	14.794,65	48233910	14.794,65
050-032-250	30,00	63,50	200L	DE	-	360	48233889	17.816,32	48233900	17.687,39	48233911	17.687,39
050-032-250.1	5,50	12,50	132S	DE	-	118	48233983	9.000,73	48233993	8.871,81	48234003	8.871,81
050-032-250.1	7,50	16,70	132S	DE	-	134	48233984	9.420,47	48233994	9.291,54	48234004	9.291,54
050-032-250.1	11,00	23,70	160M	DE	-	185	48233986	10.319,86	48233996	10.190,93	48234006	10.190,93
050-032-250.1	15,00	32,00	160M	DE	-	198	48233987	11.953,82	48233997	11.824,90	48234007	11.824,90
050-032-250.1	18,50	38,80	160L	DE	-	237	48233985	13.049,03	48233995	12.920,11	48234005	12.920,11
065-040-125	1,50	4,10	090S	DE	-	55	48234072	6.591,69	48234082	6.462,76	48234092	6.462,76
065-040-125	2,20	5,60	090L	DE	-	60	48234070	6.739,32	48234080	6.610,40	48234090	6.610,40
065-040-125	3,00	7,60	100L	DE	-	67	48234073	6.921,83	48234083	6.792,90	48234093	6.792,90
065-040-125	4,00	9,40	112M	DE	-	78	48234074	7.189,63	48234084	7.060,70	48234094	7.060,70
065-040-125	5,50	12,50	132S	DE	-	95	48234075	7.727,13	48234085	7.598,20	48234095	7.598,20
065-040-125	7,50	16,70	132S	DE	-	111	48234076	8.146,87	48234086	8.017,94	48234096	8.017,94
065-040-125	11,00	23,70	160M	DE	-	162	48234077	9.046,26	48234087	8.917,33	48234097	8.917,33
065-040-160	3,00	7,60	100L	DE	-	70	48234163	7.006,16	48234174	6.877,24	48234185	6.877,24
065-040-160	4,00	9,40	112M	DE	-	81	48234164	7.273,96	48234175	7.145,04	48234186	7.145,04
065-040-160	5,50	12,50	132S	DE	-	98	48234165	7.811,47	48234176	7.682,54	48234187	7.682,54
065-040-160	7,50	16,70	132S	DE	-	114	48234166	8.231,20	48234177	8.102,27	48234188	8.102,27
065-040-160	11,00	23,70	160M	DE	-	165	48234167	9.130,59	48234178	9.001,67	48234189	9.001,67
065-040-160	15,00	32,00	160M	DE	-	178	48234168	10.764,55	48234179	10.635,63	48234190	10.635,63
065-040-200	5,50	12,50	132S	DE	-	109	48234262	8.756,54	48234273	8.627,61	48234284	8.627,61
065-040-200	7,50	16,70	132S	DE	-	125	48234263	9.176,27	48234274	9.047,35	48234285	9.047,35
065-040-200	11,00	23,70	160M	DE	-	176	48234265	10.075,66	48234276	9.946,74	48234287	9.946,74
065-040-200	15,00	32,00	160M	DE	-	189	48234266	11.709,63	48234277	11.580,70	48234288	11.580,70
065-040-200	18,50	38,80	160L	DE	-	228	48234264	12.804,84	48234275	12.675,91	48234286	12.675,91
065-040-200	22,00	50,70	180M	DE	-	254	48234267	14.047,85	48234278	13.918,92	48234289	13.918,92
065-040-250	11,00	23,70	160M	DE	-	185	48234363	10.623,30	48234375	10.494,37	48234387	10.494,37
065-040-250	15,00	32,00	160M	DE	-	198	48234364	12.257,26	48234376	12.128,34	48234388	12.128,34
065-040-250	18,50	38,80	160L	DE	-	237	48234362	13.352,47	48234374	13.223,54	48234386	13.223,54
065-040-250	22,00	50,70	180M	DE	-	264	48234365	14.595,48	48234377	14.466,56	48234389	14.466,56
065-040-250	30,00	63,50	200L	DE	-	361	48234366	17.488,23	48234378	17.359,30	48234390	17.359,30
065-040-250	37,00	77,80	200L	DE	-	401	48234367	19.182,29	48234379	19.053,36	48234391	19.053,36
065-050-125	3,00	7,60	100L	DE	-	71	48234522	7.118,13	48234532	6.989,20	48234542	6.989,20
065-050-125	4,00	9,40	112M	DE	-	82	48234523	7.385,93	48234533	7.257,00	48234543	7.257,00
065-050-125	5,50	12,50	132S	DE	-	99	48234524	7.923,43	48234534	7.794,50	48234544	7.794,50
065-050-125	7,50	16,70	132S	DE	-	115	48234525	8.343,17	48234535	8.214,24	48234545	8.214,24
065-050-125	11,00	23,70	160M	DE	-	166	48234526	9.242,56	48234536	9.113,63	48234546	9.113,63
065-050-125	15,00	32,00	160M	DE	-	179	48234527	10.876,52	48234537	10.747,59	48234547	10.747,59
065-050-160	5,50	12,50	132S	DE	-	100	48234613	8.043,86	48234624	7.914,93	48234635	7.914,93
065-050-160	7,50	16,70	132S	DE	-	116	48234614	8.463,59	48234625	8.334,67	48234636	8.334,67
065-050-160	11,00	23,70	160M	DE	-	168	48234616	9.362,98	48234627	9.234,06	48234638	9.234,06
065-050-160	15,00	32,00	160M	DE	-	181	48234617	10.996,95	48234628	10.868,02	48234639	10.868,02
065-050-160	18,50	38,80	160L	DE	-	220	48234615	12.092,16	48234626	11.963,23	48234637	11.963,23
065-050-160	22,00	50,70	180M	DE	-	246	48234618	13.335,17	48234629	13.206,24	48234640	13.206,24
065-050-200	11,00	23,70	160M	DE	-	175	48234713	10.346,27	48234724	10.217,35	48234735	10.217,35
065-050-200	15,00	32,00	160M	DE	-	188	48234714	11.980,23	48234725	11.851,31	48234736	11.851,31
065-050-200	18,50	38,80	160L	DE	-	227	48234712	13.075,44	48234723	12.946,52	48234734	12.946,52
065-050-200	22,00	50,70	180M	DE	-	254	48234715	14.318,46	48234726	14.189,53	48234737	14.189,53
065-050-200	30,00	63,50	200L	DE	-	351	48234716	17.211,20	48234727	17.082,27	48234738	17.082,27
065-050-200	37,00	77,80	200L	DE	-	391	48234717	18.905,26	48234728	18.776,34	48234739	18.776,34

Para corroborar la validez de este documento consulte la siguiente página web
Código Seguro de Validación 61e705588eec45f88ea7f2f5f0494641001
Url de validación https://eamic.elda.es/absis/idi/arx/idiarxabsaweb/asp/verificadorfirma.asp
Metadatos Origen: Origen administración Estado de elaboración: Copia auténtica de documento original

Etabloc PumpDrive 2	P_N IE4	I_N 3~400 V	Motor	MPG	L	[kg]	CC06 PD2E[95] PD2[96]		CC10 PD2E[95] PD2[96]		CC11 PD2E[95] PD2[96]	
n = 2900 rpm	[kW]	[A]					Mat. N.°	EUR	Mat. N.°	EUR	Mat. N.°	EUR
065-050-250	15,00	32,00	160M	DE	-	199	48234812	13.173,84	48234822	13.044,91	48234832	13.044,91
065-050-250	18,50	38,80	160L	DE	-	238	48234811	14.269,04	48234821	14.140,12	48234831	14.140,12
065-050-250	22,00	50,70	180M	DE	-	265	48234813	15.512,06	48234823	15.383,13	48234833	15.383,13
065-050-250	30,00	63,50	200L	DE	-	362	48234814	18.404,80	48234824	18.275,87	48234834	18.275,87
065-050-250	37,00	77,80	200L	DE	-	402	48234815	20.098,86	48234825	19.969,94	48234835	19.969,94
080-065-125	4,00	9,40	112M	DE	-	88	48234955	7.707,21	48234966	7.578,28	48234977	7.578,28
080-065-125	5,50	12,50	132S	DE	-	105	48234956	8.244,71	48234967	8.115,78	48234978	8.115,78
080-065-125	7,50	16,70	132S	DE	-	121	48234957	8.664,45	48234968	8.535,52	48234979	8.535,52
080-065-125	11,00	23,70	160M	DE	-	172	48234959	9.563,84	48234970	9.434,91	48234981	9.434,91
080-065-125	15,00	32,00	160M	DE	-	185	48234960	11.197,80	48234971	11.068,87	48234982	11.068,87
080-065-125	18,50	38,80	160L	DE	-	224	48234958	12.293,01	48234969	12.164,08	48234980	12.164,08
080-065-160	7,50	16,70	132S	DE	-	122	48235054	9.124,33	48235065	8.995,41	48235076	8.995,41
080-065-160	11,00	23,70	160M	DE	-	173	48235056	10.023,72	48235067	9.894,80	48235078	9.894,80
080-065-160	15,00	32,00	160M	DE	-	186	48235057	11.657,69	48235068	11.528,76	48235079	11.528,76
080-065-160	18,50	38,80	160L	DE	-	225	48235055	12.752,90	48235066	12.623,97	48235077	12.623,97
080-065-160	22,00	50,70	180M	DE	-	252	48235058	13.995,91	48235069	13.866,98	48235080	13.866,98
080-065-160	30,00	63,50	200L	DE	-	349	48235059	16.888,65	48235070	16.759,72	48235081	16.759,72
080-065-200	15,00	32,00	160M	DE	-	197	48235154	12.605,00	48235164	12.476,07	48235174	12.476,07
080-065-200	18,50	38,80	160L	DE	-	236	48235153	13.700,21	48235163	13.571,28	48235173	13.571,28
080-065-200	22,00	50,70	180M	DE	-	262	48235155	14.943,22	48235165	14.814,29	48235175	14.814,29
080-065-200	30,00	63,50	200L	DE	-	359	48235156	17.835,96	48235166	17.707,04	48235176	17.707,04
080-065-200	37,00	77,80	200L	DE	-	399	48235157	19.530,02	48235167	19.401,10	48235177	19.401,10
080-065-250	22,00	50,70	180M	DE	-	284	48235243	16.466,60	48235252	16.251,72	48235261	16.251,72
080-065-250	30,00	63,50	200L	DE	-	381	48235244	19.548,93	48235253	19.334,05	48235262	19.334,05
080-065-250	37,00	77,80	200L	DE	-	421	48235245	21.242,99	48235254	21.028,12	48235263	21.028,12
080-065-250	45,00	97,00	225M	DE	-	554	48235246	22.635,89	48235255	22.421,02	48235264	22.421,02
100-080-160	15,00	32,00	160M	DE	-	188	48235379	11.290,58	48235389	11.161,66	48235399	11.161,66
100-080-160	18,50	38,80	160L	DE	-	227	48235378	12.385,79	48235388	12.256,87	48235398	12.256,87
100-080-160	22,00	50,70	180M	DE	-	254	48235380	13.628,81	48235390	13.499,88	48235400	13.499,88
100-080-160	30,00	63,50	200L	DE	-	351	48235381	16.521,55	48235391	16.392,62	48235401	16.392,62
100-080-160	37,00	77,80	200L	DE	-	391	48235382	18.215,61	48235392	18.086,68	48235402	18.086,68
100-080-200	18,50	38,80	160L	DE	-	245	48235468	14.980,50	48235479	14.765,62	48235490	14.765,62
100-080-200	22,00	50,70	180M	DE	-	272	48235470	15.465,63	48235481	15.250,75	48235492	15.250,75
100-080-200	30,00	63,50	200L	DE	-	369	48235471	18.547,97	48235482	18.333,09	48235493	18.333,09
100-080-200	37,00	77,80	200L	DE	-	409	48235472	20.242,03	48235483	20.027,15	48235494	20.027,15
100-080-200	45,00	97,00	225M	DE	-	542	48235473	21.634,93	48235484	21.420,05	48235495	21.420,05
100-080-250	30,00	63,50	200L	DE	-	383	48235568	20.269,68	48235577	20.054,80	48235586	20.054,80
100-080-250	37,00	77,80	200L	DE	-	423	48235569	21.963,74	48235578	21.748,86	48235587	21.748,86
100-080-250	45,00	97,00	225M	DE	-	556	48235570	23.356,64	48235579	23.141,76	48235588	23.141,76
125-100-160	22,00	50,70	180M	DE	-	286	48235737	14.951,87	48235745	14.736,99	48235753	14.736,99
125-100-160	30,00	63,50	200L	DE	-	383	48235738	18.034,20	48235746	17.819,32	48235754	17.819,32
125-100-160	37,00	77,80	200L	DE	-	423	48235739	19.728,26	48235747	19.513,39	48235755	19.513,39
125-100-160	45,00	97,00	225M	DE	-	556	48235740	21.121,17	48235748	20.906,29	48235756	20.906,29
125-100-200	30,00	63,50	200L	DE	-	380	48235810	19.081,45	48235818	18.866,58	48235826	18.866,58
125-100-200	37,00	77,80	200L	DE	-	420	48235811	20.775,52	48235819	20.560,64	48235827	20.560,64
125-100-200	45,00	97,00	225M	DE	-	553	48235812	22.168,42	48235820	21.953,54	48235828	21.953,54

Precio recomendado, no vinculante, válido desde 01.01.2017
Precio base España

Para corroborar la validez de este documento consulte la siguiente página web
Código Seguro de Validación 61e705588eec45f88ea7f2f5f0494641001
Url de validación https://eamic.elda.es/absis/idi/arx/idiarxabsaweb/asp/verificadorfirma.asp
Metadatos Origen: Origen administración Estado de elaboración: Copia auténtica de documento original

Etabloc GG06 / GG10 / GG11, n = 1450 rpm con PumpDrive 2 (Eco) con motor KSB SuPremE

GG = versión del material en fundición gris

06 = Material del cierre mecánico U3BEGG

10 = Material del cierre mecánico Q1Q1X4GG

11 = Material del cierre mecánico BQ1EGG

Los números de material siguientes **no** son compatibles con EDI

50 Hz

Etabloc PumpDrive 2	P_N IE4	I_N 3~400 V	Motor	MPG	L	[kg]	GG06 PD2E[97] PD2[98]		GG10 PD2E[97] PD2[98]		GG11 PD2E[97] PD2[98]	
n = 1450 rpm	[kW]	[A]					Mat. N.°	EUR	Mat. N.°	EUR	Mat. N.°	EUR
040-025-160	0,55	1,60	080M	DQ	-	47	48233270	**3.514,22**	48233278	**3.288,60**	48233286	**3.288,60**
040-025-160	1,10	3,00	090S	DQ	-	51	48233274	**3.963,06**	48233282	**3.737,44**	48233290	**3.737,44**
040-025-200	0,55	1,60	080M	DQ	-	56	48233348	**3.605,90**	48233357	**3.380,28**	48233366	**3.380,28**
040-025-200	0,75	2,10	080M	DQ	-	57	48233349	**3.765,58**	48233358	**3.539,96**	48233367	**3.539,96**
040-025-200	1,10	3,00	090S	DQ	-	60	48233351	**4.054,74**	48233360	**3.829,12**	48233369	**3.829,12**
050-032-125	0,55	1,60	080M	DQ	-	46	48233429	**3.639,35**	48233438	**3.413,73**	48233447	**3.413,73**
050-032-125	0,75	2,10	080M	DQ	-	47	48233430	**3.799,02**	48233439	**3.573,40**	48233448	**3.573,40**
050-032-125	1,10	3,00	090S	DQ	-	50	48233433	**4.088,19**	48233442	**3.862,57**	48233451	**3.862,57**
050-032-125.1	0,55	1,60	080M	DQ	-	46	48233517	**3.520,13**	48233527	**3.294,51**	48233537	**3.294,51**
050-032-125.1	1,10	3,00	090S	DQ	-	50	48233521	**3.968,97**	48233531	**3.743,35**	48233541	**3.743,35**
050-032-160	0,55	1,60	080M	DQ	-	47	48233594	**3.702,57**	48233602	**3.476,95**	48233610	**3.476,95**
050-032-160	0,75	2,10	080M	DQ	-	48	48233595	**3.862,25**	48233603	**3.636,63**	48233611	**3.636,63**
050-032-160	1,10	3,00	090S	DQ	-	51	48233597	**4.151,41**	48233605	**3.925,79**	48233613	**3.925,79**
050-032-160.1	0,55	1,60	080M	DQ	-	47	48233672	**3.596,23**	48233681	**3.370,61**	48233690	**3.370,61**
050-032-160.1	0,75	2,10	080M	DQ	-	48	48233673	**3.755,91**	48233682	**3.530,29**	48233691	**3.530,29**
050-032-200	0,55	1,60	080M	DQ	-	57	48251953	**3.868,06**	48233769	**3.642,44**	48233779	**3.642,44**
050-032-200	0,75	2,10	080M	DQ	-	58	48251954	**4.027,73**	48233770	**3.802,12**	48233780	**3.802,12**
050-032-200	1,10	3,00	090S	DQ	-	58	48233762	**4.258,13**	48233772	**4.091,28**	48233782	**4.091,28**
050-032-200	1,50	4,00	090L	DQ	-	56	48233761	**4.498,03**	48233771	**4.399,64**	48233781	**4.399,64**
050-032-200	2,20	5,70	100L	DQ	-	66	48233763	**4.828,83**	48233773	**4.718,60**	48233783	**4.718,60**
050-032-200.1	0,55	1,60	080M	DQ	-	56	48233849	**3.803,47**	48233859	**3.577,85**	48233869	**3.577,85**
050-032-200.1	0,75	2,10	080M	DQ	-	57	48233850	**3.963,14**	48233860	**3.737,53**	48233870	**3.737,53**
050-032-200.1	1,10	3,00	090S	DQ	-	60	48233852	**4.252,31**	48233862	**4.026,69**	48233872	**4.026,69**
050-032-200.1	1,50	4,00	090L	DQ	-	64	48233851	**4.560,67**	48233861	**4.335,05**	48233871	**4.335,05**
050-032-250	1,10	3,00	090S	DQ	-	67	48233946	**4.782,93**	48233957	**4.557,32**	48233968	**4.557,32**
050-032-250	1,50	4,00	090L	DQ	-	71	48233945	**5.091,29**	48233956	**4.865,67**	48233967	**4.865,67**
050-032-250	2,20	5,70	100L	DQ	-	82	48233947	**5.410,25**	48233958	**5.184,63**	48233969	**5.184,63**
050-032-250	3,00	7,80	100L	DQ	-	85	48233948	**5.626,43**	48233959	**5.400,82**	48233970	**5.400,82**
050-032-250	4,00	9,60	112M	DQ	-	95	48233949	**6.270,80**	48233960	**6.045,18**	48233971	**6.045,18**
050-032-250.1	0,75	2,10	080M	DQ	-	64	48234038	**4.355,93**	48234048	**4.130,31**	48234058	**4.130,31**
050-032-250.1	1,10	3,00	090S	DQ	-	67	48234040	**4.645,09**	48234050	**4.419,48**	48234060	**4.419,48**
050-032-250.1	1,50	4,00	090L	DQ	-	71	48234039	**4.953,45**	48234049	**4.727,83**	48234059	**4.727,83**
050-032-250.1	2,20	5,70	100L	DQ	-	82	48234041	**5.272,41**	48234051	**5.046,79**	48234061	**5.046,79**
050-032-250.1	3,00	7,80	100L	DQ	-	85	48234042	**5.488,59**	48234052	**5.262,98**	48234062	**5.262,98**
065-040-125	0,55	1,60	080M	DQ	-	49	48234128	**3.740,91**	48234138	**3.515,29**	48234148	**3.515,29**
065-040-125	0,75	2,10	080M	DQ	-	50	48234129	**3.900,58**	48234139	**3.674,97**	48234149	**3.674,97**
065-040-125	1,10	3,00	090S	DQ	-	53	48234131	**4.189,75**	48234141	**3.964,13**	48234151	**3.964,13**
065-040-160	0,55	1,60	080M	DQ	-	49	48234224	**3.860,85**	48234235	**3.635,23**	48234246	**3.635,23**
065-040-160	0,75	2,10	080M	DQ	-	50	48234225	**4.020,52**	48234236	**3.794,90**	48234247	**3.794,90**
065-040-160	1,10	3,00	090S	DQ	-	53	48234227	**4.309,69**	48234238	**4.084,07**	48234249	**4.084,07**
065-040-160	1,50	4,00	090L	DQ	-	56	48234226	**4.618,04**	48234237	**4.392,43**	48234248	**4.392,43**
065-040-160	2,20	5,70	100L	DQ	-	68	48234228	**4.937,00**	48234239	**4.711,38**	48234250	**4.711,38**
065-040-200	0,75	2,10	080M	DQ	-	60	48234323	**4.358,34**	48234334	**4.132,72**	48234345	**4.132,72**
065-040-200	1,10	3,00	090S	DQ	-	63	48234325	**4.647,50**	48234336	**4.421,88**	48234347	**4.421,88**
065-040-200	1,50	4,00	090L	DQ	-	66	48234324	**4.955,86**	48234335	**4.730,24**	48234346	**4.730,24**
065-040-200	2,20	5,70	100L	DQ	-	78	48234326	**5.274,82**	48234337	**5.049,20**	48234348	**5.049,20**

97) ≤ 11 kW = PD2E = con PumpDrive 2 Eco, con cuadro de control estándar, sin PumpMeter, sin sensor de presión diferencial
98) ≥ 15 kW = PD2 = con PumpDrive 2, con cuadro de control gráfico, sin PumpMeter, sin sensor de presión diferencial

Para corroborar la validez de este documento consulte la siguiente página web	
Código Seguro de Validación	61e705588eec45f88ea7f2f5f0494641001
Url de validación	https://eamic.elda.es/absis/idi/arx/idiarxabsaweb/asp/verificadorfirma.asp
Metadatos	Origen: Origen administración Estado de elaboración: Copia auténtica de documento original

Etabloc PumpDrive 2	P_N IE4	I_N 3~400 V	Motor	MPG	L	[kg]	GG06 PD2E[97] PD2[98]		GG10 PD2E[97] PD2[98]		GG11 PD2E[97] PD2[98]	
n = 1450 rpm	[kW]	[A]					Mat. N.°	EUR	Mat. N.°	EUR	Mat. N.°	EUR
065-040-200	3,00	7,80	100L	DQ	-	81	48234327	5.491,00	48234338	5.265,38	48234349	5.265,38
065-040-250	1,10	3,00	090S	DQ	-	69	48234429	4.860,52	48234441	4.634,90	48234453	4.634,90
065-040-250	1,50	4,00	090L	DQ	-	72	48234428	5.168,88	48234440	4.943,26	48234452	4.943,26
065-040-250	2,20	5,70	100L	DQ	-	84	48234430	5.487,84	48234442	5.262,22	48234454	5.262,22
065-040-250	3,00	7,80	100L	DQ	-	87	48234431	5.704,02	48234443	5.478,41	48234455	5.478,41
065-040-250	4,00	9,60	112M	DQ	-	96	48234432	6.348,39	48234444	6.122,77	48234456	6.122,77
065-040-250	5,50	13,50	132S	DQ	-	101	48234433	7.273,40	48234445	7.047,78	48234457	7.047,78
065-040-315	2,20	5,70	100L	DQ	-	110	48234500	6.318,09	48234506	5.942,05	48234512	5.942,05
065-040-315	3,00	7,80	100L	DQ	-	113	48234501	6.534,27	48234507	6.158,24	48234513	6.158,24
065-040-315	4,00	9,60	112M	DQ	-	123	48234502	7.068,37	48234508	6.692,33	48234514	6.692,33
065-040-315	5,50	13,50	132S	DQ	-	127	48234504	8.004,21	48234510	7.628,18	48234516	7.628,18
065-040-315	7,50	17,60	132M	DQ	-	149	48234503	8.881,78	48234509	8.505,74	48234515	8.505,74
065-040-315	11,00	24,20	160M	DQ	-	207	48234505	10.210,55	48234511	9.834,51	48234517	9.834,51
065-050-125	0,55	1,60	080M	DQ	-	52	48234578	3.913,55	48234588	3.687,93	48234598	3.687,93
065-050-125	0,75	2,10	080M	DQ	-	53	48234579	4.073,22	48234589	3.847,60	48234599	3.847,60
065-050-125	1,10	3,00	090S	DQ	-	56	48234581	4.362,39	48234591	4.136,77	48234601	4.136,77
065-050-125	1,50	4,00	090L	DQ	-	59	48234580	4.670,75	48234590	4.445,13	48234600	4.445,13
065-050-160	0,75	2,10	080M	DQ	-	53	48234674	4.189,91	48234685	3.964,29	48234696	3.964,29
065-050-160	1,10	3,00	090S	DQ	-	56	48234676	4.479,07	48234687	4.253,45	48234698	4.253,45
065-050-160	1,50	4,00	090L	DQ	-	60	48234675	4.787,43	48234686	4.561,81	48234697	4.561,81
065-050-160	2,20	5,70	100L	DQ	-	71	48234677	5.106,39	48234688	4.880,77	48234699	4.880,77
065-050-160	3,00	7,80	100L	DQ	-	74	48234678	5.322,57	48234689	5.096,95	48234700	5.096,95
065-050-200	1,50	4,00	090L	DQ	-	68	48234773	5.052,45	48234784	4.826,84	48234795	4.826,84
065-050-200	2,20	5,70	100L	DQ	-	80	48234774	5.371,41	48234785	5.145,79	48234796	5.145,79
065-050-200	3,00	7,80	100L	DQ	-	83	48234775	5.587,60	48234786	5.361,98	48234797	5.361,98
065-050-200	4,00	9,60	112M	DQ	-	93	48234776	6.231,96	48234787	6.006,34	48234798	6.006,34
065-050-200	5,50	13,50	132S	DQ	-	97	48234777	7.156,97	48234788	6.931,35	48234799	6.931,35
065-050-250	2,20	5,70	100L	DQ	-	84	48234866	5.622,78	48234876	5.397,16	48234886	5.397,16
065-050-250	3,00	7,80	100L	DQ	-	87	48234867	5.838,97	48234877	5.613,35	48234887	5.613,35
065-050-250	4,00	9,60	112M	DQ	-	97	48234868	6.483,33	48234878	6.257,71	48234888	6.257,71
065-050-250	5,50	13,50	132S	DQ	-	102	48234870	7.408,34	48234880	7.182,72	48234890	7.182,72
065-050-250	7,50	17,60	132M	DQ	-	124	48234869	8.494,32	48234879	8.268,70	48234889	8.268,70
065-050-315	3,00	7,80	100L	DQ	-	116	48234932	6.578,57	48234938	6.202,54	48234944	6.202,54
065-050-315	4,00	9,60	112M	DQ	-	126	48234933	7.112,67	48234939	6.736,63	48234945	6.736,63
065-050-315	5,50	13,50	132S	DQ	-	130	48234935	8.048,51	48234941	7.672,48	48234947	7.672,48
065-050-315	7,50	17,60	132M	DQ	-	152	48234934	8.926,08	48234940	8.550,04	48234946	8.550,04
065-050-315	11,00	24,20	160M	DQ	-	210	48234937	10.254,85	48234943	9.878,81	48234949	9.878,81
065-050-315	15,00	33,00	160L	DQ	-	245	48234936	13.380,53	48234942	13.004,49	48234948	13.004,49
080-065-125	0,55	1,60	080M	DQ	-	58	48235016	4.063,97	48235027	3.838,35	48235038	3.838,35
080-065-125	0,75	2,10	080M	DQ	-	59	48235017	4.223,64	48235028	3.998,02	48235039	3.998,02
080-065-125	1,10	3,00	090S	DQ	-	62	48235019	4.512,80	48235030	4.287,19	48235041	4.287,19
080-065-125	1,50	4,00	090L	DQ	-	65	48235018	4.821,16	48235029	4.595,54	48235040	4.595,54
080-065-125	2,20	5,70	100L	DQ	-	77	48235020	5.140,12	48235031	4.914,50	48235042	4.914,50
080-065-160	1,10	3,00	090S	DQ	-	63	48235116	4.722,48	48235127	4.496,87	48235138	4.496,87
080-065-160	1,50	4,00	090L	DQ	-	66	48235115	5.030,84	48235126	4.805,22	48235137	4.805,22
080-065-160	2,20	5,70	100L	DQ	-	78	48235117	5.349,80	48235128	5.124,18	48235139	5.124,18
080-065-160	3,00	7,80	100L	DQ	-	81	48235118	5.565,98	48235129	5.340,37	48235140	5.340,37
080-065-160	4,00	9,60	112M	DQ	-	91	48235119	6.210,35	48235130	5.984,73	48235141	5.984,73
080-065-200	2,20	5,70	100L	DQ	-	84	48235208	5.613,64	48235218	5.388,02	48235228	5.388,02
080-065-200	3,00	7,80	100L	DQ	-	87	48235209	5.829,82	48235219	5.604,20	48235229	5.604,20
080-065-200	4,00	9,60	112M	DQ	-	96	48235210	6.474,19	48235220	6.248,57	48235230	6.248,57
080-065-200	5,50	13,50	132S	DQ	-	101	48235212	7.399,19	48235222	7.173,57	48235232	7.173,57
080-065-200	7,50	17,60	132M	DQ	-	123	48235211	8.485,17	48235221	8.259,55	48235231	8.259,55
080-065-250	3,00	7,80	100L	DQ	-	104	48235292	6.421,17	48235301	6.045,14	48235310	6.045,14
080-065-250	4,00	9,60	112M	DQ	-	114	48235293	6.955,27	48235302	6.579,24	48235311	6.579,24
080-065-250	5,50	13,50	132S	DQ	-	118	48235295	7.891,11	48235304	7.515,08	48235313	7.515,08
080-065-250	7,50	17,60	132M	DQ	-	140	48235294	8.768,68	48235303	8.392,64	48235312	8.392,64

Precio recomendado, no vinculante, válido desde 01.01.2017
Precio base España

Para corroborar la validez de este documento consulte la siguiente página web	
Código Seguro de Validación	61e705588eec45f88ea7f2f5f0494641001
Url de validación	https://eamic.elda.es/absis/idi/arx/idiarxabsaweb/asp/verificadorfirma.asp
Metadatos	Origen: Origen administración Estado de elaboración: Copia auténtica de documento original

Etabloc PumpDrive 2	P_N IE4	I_N 3~400 V	Motor	MPG	L	[kg]	GG06 PD2E[97] PD2[98]		GG10 PD2E[97] PD2[98]		GG11 PD2E[97] PD2[98]	
n = 1450 rpm	[kW]	[A]					Mat. N.°	EUR	Mat. N.°	EUR	Mat. N.°	EUR
080-065-250	11,00	24,20	160M	DQ	-	198	48235296	10.097,45	48235305	9.721,41	48235314	9.721,41
080-065-315	5,50	13,50	132S	DQ	-	133	48235356	8.361,10	48235362	7.985,06	48235368	7.985,06
080-065-315	7,50	17,60	132M	DQ	-	155	48235355	9.238,66	48235361	8.862,63	48235367	8.862,63
080-065-315	11,00	24,20	160M	DQ	-	213	48235358	10.567,43	48235364	10.191,40	48235370	10.191,40
080-065-315	15,00	33,00	160L	DQ	-	248	48235357	13.693,12	48235363	13.317,08	48235369	13.317,08
080-065-315	18,50	42,00	180M	DQ	-	283	48235360	15.649,90	48235366	15.273,87	48235372	15.273,87
080-065-315	22,00	48,50	180L	DQ	-	322	48235359	17.566,97	48235365	17.190,94	48235371	17.190,94
100-080-160	1,50	4,00	090L	DQ	-	73	48235433	5.174,80	48235443	4.949,18	48235453	4.949,18
100-080-160	2,20	5,70	100L	DQ	-	85	48235434	5.493,76	48235444	5.268,14	48235454	5.268,14
100-080-160	3,00	7,80	100L	DQ	-	88	48235435	5.709,94	48235445	5.484,32	48235455	5.484,32
100-080-160	4,00	9,60	112M	DQ	-	98	48235436	6.354,31	48235446	6.128,69	48235456	6.128,69
100-080-160	5,50	13,50	132S	DQ	-	102	48235437	7.279,31	48235447	7.053,69	48235457	7.053,69
100-080-200	2,20	5,70	100L	DQ	-	97	48235529	6.200,96	48235540	5.824,92	48235551	5.824,92
100-080-200	3,00	7,80	100L	DQ	-	100	48235530	6.417,14	48235541	6.041,11	48235552	6.041,11
100-080-200	4,00	9,60	112M	DQ	-	110	48235531	6.951,24	48235542	6.575,21	48235553	6.575,21
100-080-200	5,50	13,50	132S	DQ	-	113	48235533	7.887,08	48235544	7.511,05	48235555	7.511,05
100-080-200	7,50	17,60	132M	DQ	-	135	48235532	8.764,65	48235543	8.388,61	48235554	8.388,61
100-080-200	11,00	24,20	160M	DQ	-	194	48235535	10.093,42	48235546	9.717,38	48235557	9.717,38
100-080-250	4,00	9,60	112M	DQ	-	124	48235616	7.493,44	48235625	7.117,41	48235634	7.117,41
100-080-250	5,50	13,50	132S	DQ	-	128	48235618	8.429,28	48235627	8.053,25	48235636	8.053,25
100-080-250	7,50	17,60	132M	DQ	-	150	48235617	9.306,85	48235626	8.930,82	48235635	8.930,82
100-080-250	11,00	24,20	160M	DQ	-	208	48235620	10.635,62	48235629	10.259,59	48235638	10.259,59
100-080-250	15,00	33,00	160L	DQ	-	243	48235619	13.761,30	48235628	13.385,27	48235637	13.385,27
100-080-250	18,50	42,00	180M	DQ	-	278	48235621	15.718,09	48235630	15.342,05	48235639	15.342,05
100-080-315	7,50	17,60	132M	DQ	-	161	48235685	9.740,46	48235692	9.364,43	48235699	9.364,43
100-080-315	11,00	24,20	160M	DQ	-	219	48235687	11.069,23	48235694	10.693,20	48235701	10.693,20
100-080-315	15,00	33,00	160L	DQ	-	254	48235686	14.194,91	48235693	13.818,88	48235700	13.818,88
100-080-315	18,50	42,00	180M	DQ	-	288	48235689	16.151,70	48235696	15.775,66	48235703	15.775,66
100-080-315	22,00	48,50	180L	DQ	-	327	48235688	18.068,77	48235695	17.692,73	48235702	17.692,73
100-080-315	30,00	65,40	200L	DQ	-	408	48235690	21.637,14	48235697	21.261,11	48235704	21.261,11
100-080-315	37,00	80,90	225S	DQ	-	534	48235691	23.525,56	48235698	23.149,53	48235705	23.149,53
100-080-400	30,00	65,40	200L	DQ	-	443	48235724	22.962,17	48235727	22.497,41	48235730	22.497,41
100-080-400	37,00	80,90	225S	DQ	-	569	48235726	27.269,87	48235729	26.805,11	48235732	26.805,11
100-080-400	45,00	99,30	225M	DQ	-	624	48235725	31.007,63	48235728	30.542,87	48235731	30.542,87
125-100-160	3,00	7,80	100L	DQ	-	119	48235781	6.514,23	48235789	6.138,20	48235797	6.138,20
125-100-160	4,00	9,60	112M	DQ	-	129	48235782	7.048,33	48235790	6.672,30	48235798	6.672,30
125-100-160	5,50	13,50	132S	DQ	-	133	48235784	7.984,17	48235792	7.608,14	48235800	7.608,14
125-100-160	7,50	17,60	132M	DQ	-	155	48235783	8.861,74	48235791	8.485,71	48235799	8.485,71
125-100-200	4,00	9,60	112M	DQ	-	122	48235853	7.468,41	48235861	7.092,38	48235869	7.092,38
125-100-200	5,50	13,50	132S	DQ	-	125	48235855	8.404,25	48235863	8.028,22	48235871	8.028,22
125-100-200	7,50	17,60	132M	DQ	-	147	48235854	9.281,82	48235862	8.905,79	48235870	8.905,79
125-100-200	11,00	24,20	160M	DQ	-	205	48235857	10.610,59	48235865	10.234,56	48235873	10.234,56
125-100-200	15,00	33,00	160L	DQ	-	240	48235856	13.736,27	48235864	13.360,24	48235872	13.360,24
125-100-250	7,50	17,60	132M	DQ	-	160	48235907	9.706,84	48235912	9.330,80	48235917	9.330,80
125-100-250	11,00	24,20	160M	DQ	-	218	48235909	11.035,61	48235914	10.659,57	48235919	10.659,57
125-100-250	15,00	33,00	160L	DQ	-	253	48235908	14.161,29	48235913	13.785,26	48235918	13.785,26
125-100-250	18,50	42,00	180M	DQ	-	288	48235911	16.118,08	48235916	15.742,04	48235921	15.742,04
125-100-250	22,00	48,50	180L	DQ	-	327	48235910	18.035,15	48235915	17.659,11	48235920	17.659,11
125-100-315	15,00	33,00	160L	DQ	-	265	48235958	14.544,70	48235964	14.168,66	48235970	14.168,66
125-100-315	18,50	42,00	180M	DQ	-	300	48235960	16.501,48	48235966	16.125,45	48235972	16.125,45
125-100-315	22,00	48,50	180L	DQ	-	339	48235959	18.418,55	48235965	18.042,52	48235971	18.042,52
125-100-315	30,00	65,40	200L	DQ	-	415	48235961	21.986,92	48235967	21.610,89	48235973	21.610,89
125-100-315	37,00	80,90	225S	DQ	-	542	48235963	23.875,35	48235969	23.499,31	48235975	23.499,31
125-100-315	45,00	99,30	225M	DQ	-	597	48235962	25.539,12	48235968	25.163,09	48235974	25.163,09
125-100-400	30,00	65,40	200L	DQ	-	458	48235994	23.369,95	48235997	22.905,19	48236000	22.905,19
125-100-400	37,00	80,90	225S	DQ	-	584	48235996	27.677,65	48235999	27.212,89	48236002	27.212,89
125-100-400	45,00	99,30	225M	DQ	-	639	48235995	31.415,41	48235998	30.950,65	48236001	30.950,65

Para corroborar la validez de este documento consulte la siguiente página web
Código Seguro de Validación 61e705588eec45f88ea7f2f5f0494641001
Url de validación https://eamic.elda.es/absis/idi/arx/idiarxabsaweb/asp/verificadorfirma.asp
Metadatos Origen: Origen administración Estado de elaboración: Copia auténtica de documento original

Etabloc PumpDrive 2	P_N IE4	I_N 3~400 V	Motor	MPG	L	[kg]	GG06 PD2E[97] PD2[98]		GG10 PD2E[97] PD2[98]		GG11 PD2E[97] PD2[98]	
n = 1450 rpm	[kW]	[A]					Mat. N.°	EUR	Mat. N.°	EUR	Mat. N.°	EUR
150-125-200	7,50	17,60	132M	DQ	-	169	48236033	**10.939,73**	48236038	**10.563,69**	48236043	**10.563,69**
150-125-200	11,00	24,20	160M	DQ	-	227	48236035	**12.268,50**	48236040	**11.892,46**	48236045	**11.892,46**
150-125-200	15,00	33,00	160L	DQ	-	262	48236034	**15.394,18**	48236039	**15.018,14**	48236044	**15.018,14**
150-125-200	18,50	42,00	180M	DQ	-	297	48236037	**17.350,97**	48236042	**16.974,93**	48236047	**16.974,93**
150-125-200	22,00	48,50	180L	DQ	-	336	48236036	**19.268,03**	48236041	**18.892,00**	48236046	**18.892,00**
150-125-250	11,00	24,20	160M	DQ	-	242	48236079	**11.666,28**	48236084	**11.290,24**	48236089	**11.290,24**
150-125-250	15,00	33,00	160L	DQ	-	277	48236078	**14.791,96**	48236083	**14.415,93**	48236088	**14.415,93**
150-125-250	18,50	42,00	180M	DQ	-	311	48236081	**16.748,75**	48236086	**16.372,71**	48236091	**16.372,71**
150-125-250	22,00	48,50	180L	DQ	-	350	48236080	**18.665,82**	48236085	**18.289,78**	48236090	**18.289,78**
150-125-250	30,00	65,40	200L	DQ	-	427	48236082	**22.234,19**	48236087	**21.858,15**	48236092	**21.858,15**
150-125-315	30,00	65,40	200L	DQ	-	447	48236111	**22.635,44**	48236114	**22.170,68**	48236117	**22.170,68**
150-125-315	37,00	80,90	225S	DQ	-	573	48236113	**26.943,14**	48236116	**26.478,38**	48236119	**26.478,38**
150-125-315	45,00	99,30	225M	DQ	-	628	48236112	**30.680,90**	48236115	**30.216,14**	48236118	**30.216,14**
150-125-400	30,00	65,40	200L	DQ	-	470	48236138	**24.009,20**	48236141	**23.544,44**	48236144	**23.544,44**
150-125-400	37,00	80,90	225S	DQ	-	596	48236140	**28.316,90**	48236143	**27.852,14**	48236146	**27.852,14**
150-125-400	45,00	99,30	225M	DQ	-	651	48236139	**32.054,66**	48236142	**31.589,90**	48236145	**31.589,90**
200-150-200	11,00	24,20	160M	DQ	-	310	48236178	**13.136,61**	48236183	**12.760,57**	48236188	**12.760,57**
200-150-200	15,00	33,00	160L	DQ	-	345	48236177	**16.262,29**	48236182	**15.886,25**	48236187	**15.886,25**
200-150-200	18,50	42,00	180M	DQ	-	379	48236180	**18.219,07**	48236185	**17.843,04**	48236190	**17.843,04**
200-150-200	22,00	48,50	180L	DQ	-	418	48236179	**20.136,14**	48236184	**19.760,11**	48236189	**19.760,11**
200-150-200	30,00	65,40	200L	DQ	-	471	48236181	**23.704,52**	48236186	**23.328,48**	48236191	**23.328,48**
200-150-250	15,00	33,00	160L	DQ	-	311	48236228	**17.108,40**	48236234	**16.732,36**	48236240	**16.732,36**
200-150-250	18,50	42,00	180M	DQ	-	345	48236230	**19.065,18**	48236236	**18.689,15**	48236242	**18.689,15**
200-150-250	22,00	48,50	180L	DQ	-	384	48236229	**20.982,25**	48236235	**20.606,22**	48236241	**20.606,22**
200-150-250	30,00	65,40	200L	DQ	-	467	48236231	**24.550,62**	48236237	**24.174,59**	48236243	**24.174,59**
200-150-250	37,00	80,90	225S	DQ	-	593	48236233	**26.439,05**	48236239	**26.063,01**	48236245	**26.063,01**
200-150-250	45,00	99,30	225M	DQ	-	648	48236232	**28.102,82**	48236238	**27.726,79**	48236244	**27.726,79**
200-150-315	30,00	65,40	200L	DQ	-	473	48236264	**25.810,20**	48236267	**25.345,44**	48236270	**25.345,44**
200-150-315	37,00	80,90	225S	DQ	-	599	48236266	**30.117,90**	48236269	**29.653,14**	48236272	**29.653,14**
200-150-315	45,00	99,30	225M	DQ	-	654	48236265	**33.855,65**	48236268	**33.390,90**	48236271	**33.390,90**
200-150-400	45,00	99,30	225M	DQ	-	679	48236278	**34.594,05**	48236279	**34.129,29**	48236280	**34.129,29**

Precio recomendado, no vinculante, válido desde 01.01.2017
Precio base España

Para corroborar la validez de este documento consulte la siguiente página web
Código Seguro de Validación 61e705588eec45f88ea7f2f5f0494641001
Url de validación https://eamic.elda.es/absis/idi/arx/idiarxabsaweb/asp/verificadorfirma.asp
Metadatos Origen: Origen administración Estado de elaboración: Copia auténtica de documento original

Etabloc GB06 / GB10 / GB11, n = 1450 rpm con PumpDrive 2 (Eco) con motor KSB SuPremE

GB = versión del material hierro fundido/bronce

06 = Material del cierre mecánico U3BEGG

10 = Material del cierre mecánico Q1Q1X4GG

11 = Material del cierre mecánico BQ1EGG

Los números de material siguientes **no** son compatibles con EDI

50 Hz

Etabloc PumpDrive 2	P_N IE4	I_N 3~400 V	Motor	MPG	L	[kg]	GB06 PD2E[99] PD2[100]		GB10 PD2E[99] PD2[100]		GB11 PD2E[99] PD2[100]	
n = 1450 rpm	[kW]	[A]					Mat. N.°	EUR	Mat. N.°	EUR	Mat. N.°	EUR
040-025-160	0,55	1,60	080M	E3	-	48	48233246	**3.973,12**	48233254	**3.747,50**	48233262	**3.747,50**
040-025-160	1,10	3,00	090S	E3	-	52	48233250	**4.421,96**	48233258	**4.196,34**	48233266	**4.196,34**
040-025-200	0,55	1,60	080M	E3	-	57	48233321	**4.091,00**	48233330	**3.865,39**	48233339	**3.865,39**
040-025-200	0,75	2,10	080M	E3	-	58	48233322	**4.250,68**	48233331	**4.025,06**	48233340	**4.025,06**
040-025-200	1,10	3,00	090S	E3	-	61	48233324	**4.539,84**	48233333	**4.314,23**	48233342	**4.314,23**
050-032-125	0,55	1,60	080M	E3	-	46	48233402	**4.121,25**	48233411	**3.895,63**	48233420	**3.895,63**
050-032-125	0,75	2,10	080M	E3	-	48	48233403	**4.280,93**	48233412	**4.055,31**	48233421	**4.055,31**
050-032-125	1,10	3,00	090S	E3	-	51	48233406	**4.570,09**	48233415	**4.344,47**	48233424	**4.344,47**
050-032-125.1	0,55	1,60	080M	E3	-	46	48233487	**4.005,20**	48233497	**3.779,58**	48233507	**3.779,58**
050-032-125.1	1,10	3,00	090S	E3	-	51	48233491	**4.454,04**	48233501	**4.228,42**	48233511	**4.228,42**
050-032-160	0,55	1,60	080M	E3	-	47	48233570	**4.185,48**	48233578	**3.959,86**	48233586	**3.959,86**
050-032-160	0,75	2,10	080M	E3	-	48	48233571	**4.345,15**	48233579	**4.119,53**	48233587	**4.119,53**
050-032-160	1,10	3,00	090S	E3	-	51	48233573	**4.634,32**	48233581	**4.408,70**	48233589	**4.408,70**
050-032-160.1	0,55	1,60	080M	E3	-	47	48233645	**4.092,57**	48233654	**3.866,95**	48233663	**3.866,95**
050-032-160.1	0,75	2,10	080M	E3	-	48	48233646	**4.252,24**	48233655	**4.026,62**	48233664	**4.026,62**
050-032-200	0,55	1,60	080M	E3	-	57	48233729	**4.287,45**	48233749	**4.061,83**	48233759	**4.061,83**
050-032-200	0,75	2,10	080M	E3	-	58	48233730	**4.447,13**	48233750	**4.221,51**	48233760	**4.221,51**
050-032-200	1,10	3,00	090S	E3	-	61	48233732	**4.677,52**	48233742	**4.510,67**	48233752	**4.510,67**
050-032-200	1,50	4,00	090L	E3	-	57	48233731	**4.917,42**	48233741	**4.819,03**	48233751	**4.819,03**
050-032-200	2,20	5,70	100L	E3	-	66	48233733	**5.248,22**	48233743	**5.137,99**	48233753	**5.137,99**
050-032-200.1	0,55	1,60	080M	E3	-	57	48233819	**4.246,99**	48233829	**4.021,37**	48233839	**4.021,37**
050-032-200.1	0,75	2,10	080M	E3	-	58	48233820	**4.406,67**	48233830	**4.181,05**	48233840	**4.181,05**
050-032-200.1	1,10	3,00	090S	E3	-	61	48233822	**4.695,83**	48233832	**4.470,21**	48233842	**4.470,21**
050-032-200.1	1,50	4,00	090L	E3	-	64	48233821	**5.004,19**	48233831	**4.778,57**	48233841	**4.778,57**
050-032-250	1,10	3,00	090S	E3	-	68	48233913	**5.366,84**	48233924	**5.141,22**	48233935	**5.141,22**
050-032-250	1,50	4,00	090L	E3	-	72	48233912	**5.675,20**	48233923	**5.449,58**	48233934	**5.449,58**
050-032-250	2,20	5,70	100L	E3	-	83	48233914	**5.994,16**	48233925	**5.768,54**	48233936	**5.768,54**
050-032-250	3,00	7,80	100L	E3	-	86	48233915	**6.210,34**	48233926	**5.984,72**	48233937	**5.984,72**
050-032-250	4,00	9,60	112M	E3	-	96	48233916	**6.854,71**	48233927	**6.629,09**	48233938	**6.629,09**
050-032-250.1	0,75	2,10	080M	E3	-	65	48234008	**4.956,82**	48234018	**4.731,20**	48234028	**4.731,20**
050-032-250.1	1,10	3,00	090S	E3	-	68	48234010	**5.245,98**	48234020	**5.020,36**	48234030	**5.020,36**
050-032-250.1	1,50	4,00	090L	E3	-	72	48234009	**5.554,34**	48234019	**5.328,72**	48234029	**5.328,72**
050-032-250.1	2,20	5,70	100L	E3	-	83	48234011	**5.873,30**	48234021	**5.647,68**	48234031	**5.647,68**
050-032-250.1	3,00	7,80	100L	E3	-	86	48234012	**6.089,48**	48234022	**5.863,86**	48234032	**5.863,86**
065-040-125	0,55	1,60	080M	E3	-	49	48234098	**4.161,29**	48234108	**3.935,67**	48234118	**3.935,67**
065-040-125	0,75	2,10	080M	E3	-	50	48234099	**4.320,96**	48234109	**4.095,35**	48234119	**4.095,35**
065-040-125	1,10	3,00	090S	E3	-	53	48234101	**4.610,13**	48234111	**4.384,51**	48234121	**4.384,51**
065-040-160	0,55	1,60	080M	E3	-	49	48234191	**4.259,14**	48234202	**4.033,52**	48234213	**4.033,52**
065-040-160	0,75	2,10	080M	E3	-	51	48234192	**4.418,81**	48234203	**4.193,19**	48234214	**4.193,19**
065-040-160	1,10	3,00	090S	E3	-	54	48234194	**4.707,98**	48234205	**4.482,36**	48234216	**4.482,36**
065-040-160	1,50	4,00	090L	E3	-	57	48234193	**5.016,33**	48234204	**4.790,72**	48234215	**4.790,72**
065-040-160	2,20	5,70	100L	E3	-	69	48234195	**5.335,29**	48234206	**5.109,67**	48234217	**5.109,67**
065-040-200	0,75	2,10	080M	E3	-	61	48234290	**4.705,45**	48234301	**4.479,83**	48234312	**4.479,83**
065-040-200	1,10	3,00	090S	E3	-	64	48234292	**4.994,61**	48234303	**4.768,99**	48234314	**4.768,99**
065-040-200	1,50	4,00	090L	E3	-	67	48234291	**5.302,97**	48234302	**5.077,35**	48234313	**5.077,35**
065-040-200	2,20	5,70	100L	E3	-	79	48234293	**5.621,93**	48234304	**5.396,31**	48234315	**5.396,31**

99) ≤ 11 kW = PD2E = con PumpDrive 2 Eco, con cuadro de control estándar, sin PumpMeter, sin sensor de presión diferencial
100) ≥ 15 kW = PD2 = con PumpDrive 2, con cuadro de control gráfico, sin PumpMeter, sin sensor de presión diferencial

Para corroborar la validez de este documento consulte la siguiente página web	
Código Seguro de Validación	61e705588eec45f88ea7f2f5f0494641001
Url de validación	https://eamic.elda.es/absis/idi/arx/idiarxabsaweb/asp/verificadorfirma.asp
Metadatos	Origen: Origen administración Estado de elaboración: Copia auténtica de documento original

Etabloc PumpDrive 2	P_N IE4	I_N 3~400 V	Motor	MPG	L	[kg]	GB06 PD2E[99] PD2[100]		GB10 PD2E[99] PD2[100]		GB11 PD2E[99] PD2[100]	
n = 1450 rpm	[kW]	[A]					Mat. N.°	EUR	Mat. N.°	EUR	Mat. N.°	EUR
065-040-200	3,00	7,80	100L	E3	-	82	48234294	5.838,11	48234305	5.612,49	48234316	5.612,49
065-040-250	1,10	3,00	090S	E3	-	70	48234393	5.156,75	48234405	4.931,13	48234417	4.931,13
065-040-250	1,50	4,00	090L	E3	-	73	48234392	5.465,11	48234404	5.239,49	48234416	5.239,49
065-040-250	2,20	5,70	100L	E3	-	85	48234394	5.784,07	48234406	5.558,45	48234418	5.558,45
065-040-250	3,00	7,80	100L	E3	-	88	48234395	6.000,25	48234407	5.774,63	48234419	5.774,63
065-040-250	4,00	9,60	112M	E3	-	97	48234396	6.644,62	48234408	6.419,00	48234420	6.419,00
065-040-250	5,50	13,50	132S	E3	-	102	48234397	7.569,62	48234409	7.344,00	48234421	7.344,00
065-040-315	2,20	5,70	100L	E3	-	112	48234482	7.009,96	48234488	6.633,93	48234494	6.633,93
065-040-315	3,00	7,80	100L	E3	-	115	48234483	7.226,14	48234489	6.850,11	48234495	6.850,11
065-040-315	4,00	9,60	112M	E3	-	125	48234484	7.760,24	48234490	7.384,21	48234496	7.384,21
065-040-315	5,50	13,50	132S	E3	-	128	48234486	8.696,08	48234492	8.320,05	48234498	8.320,05
065-040-315	7,50	17,60	132M	E3	-	150	48234485	9.573,65	48234491	9.197,62	48234497	9.197,62
065-040-315	11,00	24,20	160M	E3	-	209	48234487	10.902,42	48234493	10.526,39	48234499	10.526,39
065-050-125	0,55	1,60	080M	E3	-	52	48234548	4.330,02	48234558	4.104,40	48234568	4.104,40
065-050-125	0,75	2,10	080M	E3	-	53	48234549	4.489,69	48234559	4.264,08	48234569	4.264,08
065-050-125	1,10	3,00	090S	E3	-	56	48234551	4.778,86	48234561	4.553,24	48234571	4.553,24
065-050-125	1,50	4,00	090L	E3	-	59	48234550	5.087,22	48234560	4.861,60	48234570	4.861,60
065-050-160	0,75	2,10	080M	E3	-	54	48234641	4.607,80	48234652	4.382,18	48234663	4.382,18
065-050-160	1,10	3,00	090S	E3	-	57	48234643	4.896,96	48234654	4.671,35	48234665	4.671,35
065-050-160	1,50	4,00	090L	E3	-	60	48234642	5.205,32	48234653	4.979,70	48234664	4.979,70
065-050-160	2,20	5,70	100L	E3	-	72	48234644	5.524,28	48234655	5.298,66	48234666	5.298,66
065-050-160	3,00	7,80	100L	E3	-	75	48234645	5.740,46	48234656	5.514,85	48234667	5.514,85
065-050-200	1,50	4,00	090L	E3	-	69	48234740	5.409,43	48234751	5.183,81	48234762	5.183,81
065-050-200	2,20	5,70	100L	E3	-	81	48234741	5.728,39	48234752	5.502,77	48234763	5.502,77
065-050-200	3,00	7,80	100L	E3	-	84	48234742	5.944,57	48234753	5.718,95	48234764	5.718,95
065-050-200	4,00	9,60	112M	E3	-	93	48234743	6.588,94	48234754	6.363,32	48234765	6.363,32
065-050-200	5,50	13,50	132S	E3	-	98	48234744	7.513,95	48234755	7.288,33	48234766	7.288,33
065-050-250	2,20	5,70	100L	E3	-	85	48234836	5.947,58	48234846	5.721,96	48234856	5.721,96
065-050-250	3,00	7,80	100L	E3	-	88	48234837	6.163,76	48234847	5.938,14	48234857	5.938,14
065-050-250	4,00	9,60	112M	E3	-	98	48234838	6.808,13	48234848	6.582,51	48234858	6.582,51
065-050-250	5,50	13,50	132S	E3	-	103	48234840	7.733,14	48234850	7.507,52	48234860	7.507,52
065-050-250	7,50	17,60	132M	E3	-	125	48234839	8.819,12	48234849	8.593,50	48234859	8.593,50
065-050-315	3,00	7,80	100L	E3	-	118	48234914	7.338,93	48234920	6.962,90	48234926	6.962,90
065-050-315	4,00	9,60	112M	E3	-	128	48234915	7.873,03	48234921	7.497,00	48234927	7.497,00
065-050-315	5,50	13,50	132S	E3	-	131	48234917	8.808,87	48234923	8.432,84	48234929	8.432,84
065-050-315	7,50	17,60	132M	E3	-	153	48234916	9.686,44	48234922	9.310,40	48234928	9.310,40
065-050-315	11,00	24,20	160M	E3	-	212	48234919	11.015,21	48234925	10.639,17	48234930	13.764,85
065-050-315	15,00	33,00	160L	E3	-	247	48234918	14.140,89	48234924	13.764,85	48234931	10.639,17
080-065-125	0,55	1,60	080M	E3	-	58	48234983	4.490,43	48234994	4.264,81	48235005	4.264,81
080-065-125	0,75	2,10	080M	E3	-	59	48234984	4.650,10	48234995	4.424,48	48235006	4.424,48
080-065-125	1,10	3,00	090S	E3	-	62	48234986	4.939,27	48234997	4.713,65	48235008	4.713,65
080-065-125	1,50	4,00	090L	E3	-	66	48234985	5.247,62	48234996	5.022,01	48235007	5.022,01
080-065-125	2,20	5,70	100L	E3	-	77	48234987	5.566,58	48234998	5.340,96	48235009	5.340,96
080-065-160	1,10	3,00	090S	E3	-	63	48235083	5.132,63	48235094	4.907,01	48235105	4.907,01
080-065-160	1,50	4,00	090L	E3	-	67	48235082	5.440,99	48235093	5.215,37	48235104	5.215,37
080-065-160	2,20	5,70	100L	E3	-	78	48235084	5.759,95	48235095	5.534,33	48235106	5.534,33
080-065-160	3,00	7,80	100L	E3	-	81	48235085	5.976,13	48235096	5.750,51	48235107	5.750,51
080-065-160	4,00	9,60	112M	E3	-	91	48235086	6.620,50	48235097	6.394,88	48235108	6.394,88
080-065-200	2,20	5,70	100L	E3	-	84	48235178	5.983,63	48235188	5.758,01	48235198	5.758,01
080-065-200	3,00	7,80	100L	E3	-	87	48235179	6.199,82	48235189	5.974,20	48235199	5.974,20
080-065-200	4,00	9,60	112M	E3	-	97	48235180	6.844,18	48235190	6.618,56	48235200	6.618,56
080-065-200	5,50	13,50	132S	E3	-	102	48235182	7.769,19	48235192	7.543,57	48235202	7.543,57
080-065-200	7,50	17,60	132M	E3	-	124	48235181	8.855,17	48235191	8.629,55	48235201	8.629,55
080-065-250	3,00	7,80	100L	E3	-	106	48235265	7.040,24	48235274	6.664,21	48235283	6.664,21
080-065-250	4,00	9,60	112M	E3	-	115	48235266	7.574,34	48235275	7.198,31	48235284	7.198,31
080-065-250	5,50	13,50	132S	E3	-	119	48235268	8.510,18	48235277	8.134,15	48235286	8.134,15
080-065-250	7,50	17,60	132M	E3	-	141	48235267	9.387,75	48235276	9.011,71	48235285	9.011,71

Precio recomendado, no vinculante, válido desde 01.01.2017
Precio base España

Para corroborar la validez de este documento consulte la siguiente página web
Código Seguro de Validación 61e705588eec45f88ea7f2f5f0494641001
Url de validación https://eamic.elda.es/absis/idi/arx/idiarxabsaweb/asp/verificadorfirma.asp
Metadatos Origen: Origen administración Estado de elaboración: Copia auténtica de documento original

Etabloc PumpDrive 2	P_N IE4	I_N 3~400 V	Motor	MPG	L	[kg]	GB06 PD2E[99] PD2[100]		GB10 PD2E[99] PD2[100]		GB11 PD2E[99] PD2[100]	
n = 1450 rpm	[kW]	[A]					Mat. N.°	EUR	Mat. N.°	EUR	Mat. N.°	EUR
080-065-250	11,00	24,20	160M	E3	-	199	48235269	10.716,52	48235278	10.340,48	48235287	10.340,48
080-065-315	5,50	13,50	132S	E3	-	135	48235338	9.085,22	48235344	8.709,18	48235350	8.709,18
080-065-315	7,50	17,60	132M	E3	-	157	48235337	9.962,78	48235343	9.586,75	48235349	9.586,75
080-065-315	11,00	24,20	160M	E3	-	215	48235340	11.291,55	48235346	10.915,52	48235352	10.915,52
080-065-315	15,00	33,00	160L	E3	-	250	48235339	14.417,24	48235345	14.041,20	48235351	14.041,20
080-065-315	18,50	42,00	180M	E3	-	285	48235342	16.374,02	48235348	15.997,99	48235354	15.997,99
080-065-315	22,00	48,50	180L	E3	-	324	48235341	18.291,09	48235347	17.915,06	48235353	17.915,06
100-080-160	1,50	4,00	090L	E3	-	74	48235403	5.566,18	48235413	5.340,57	48235423	5.340,57
100-080-160	2,20	5,70	100L	E3	-	85	48235404	5.885,14	48235414	5.659,52	48235424	5.659,52
100-080-160	3,00	7,80	100L	E3	-	88	48235405	6.101,33	48235415	5.875,71	48235425	5.875,71
100-080-160	4,00	9,60	112M	E3	-	98	48235406	6.745,69	48235416	6.520,07	48235426	6.520,07
100-080-160	5,50	13,50	132S	E3	-	103	48235407	7.670,70	48235417	7.445,08	48235427	7.445,08
100-080-200	2,20	5,70	100L	E3	-	98	48235496	6.784,86	48235507	6.408,83	48235518	6.408,83
100-080-200	3,00	7,80	100L	E3	-	101	48235497	7.001,05	48235508	6.625,01	48235519	6.625,01
100-080-200	4,00	9,60	112M	E3	-	111	48235498	7.535,15	48235509	7.159,11	48235520	7.159,11
100-080-200	5,50	13,50	132S	E3	-	115	48235500	8.470,99	48235511	8.094,95	48235522	8.094,95
100-080-200	7,50	17,60	132M	E3	-	137	48235499	9.348,55	48235510	8.972,52	48235521	8.972,52
100-080-200	11,00	24,20	160M	E3	-	195	48235502	10.677,32	48235513	10.301,29	48235524	10.301,29
100-080-250	4,00	9,60	112M	E3	-	126	48235589	8.124,96	48235598	7.748,92	48235607	7.748,92
100-080-250	5,50	13,50	132S	E3	-	129	48235591	9.060,80	48235600	8.684,76	48235609	8.684,76
100-080-250	7,50	17,60	132M	E3	-	151	48235590	9.938,36	48235599	9.562,33	48235608	9.562,33
100-080-250	11,00	24,20	160M	E3	-	210	48235593	11.267,13	48235602	10.891,10	48235611	10.891,10
100-080-250	15,00	33,00	160L	E3	-	245	48235592	14.392,82	48235601	14.016,78	48235610	14.016,78
100-080-250	18,50	42,00	180M	E3	-	279	48235594	16.349,60	48235603	15.973,57	48235612	15.973,57
100-080-315	7,50	17,60	132M	E3	-	163	48235664	10.537,66	48235671	10.161,63	48235678	10.161,63
100-080-315	11,00	24,20	160M	E3	-	221	48235666	11.866,43	48235673	11.490,40	48235680	11.490,40
100-080-315	15,00	33,00	160L	E3	-	256	48235665	14.992,12	48235672	14.616,08	48235679	14.616,08
100-080-315	18,50	42,00	180M	E3	-	290	48235668	16.948,90	48235675	16.572,87	48235682	16.572,87
100-080-315	22,00	48,50	180L	E3	-	329	48235667	18.865,97	48235674	18.489,94	48235681	18.489,94
100-080-315	30,00	65,40	200L	E3	-	410	48235669	22.434,34	48235676	22.058,31	48235683	22.058,31
100-080-315	37,00	80,90	225S	E3	-	536	48235670	24.322,76	48235677	23.946,73	48235684	23.946,73
100-080-400	30,00	65,40	200L	E3	-	446	48235715	24.510,32	48235718	24.045,56	48235721	24.045,56
100-080-400	37,00	80,90	225S	E3	-	572	48235717	28.818,02	48235720	28.353,26	48235723	28.353,26
100-080-400	45,00	99,30	225M	E3	-	627	48235716	32.555,78	48235719	32.091,02	48235722	32.091,02
125-100-160	3,00	7,80	100L	E3	-	120	48235757	7.390,27	48235765	7.014,23	48235773	7.014,23
125-100-160	4,00	9,60	112M	E3	-	130	48235758	7.924,37	48235766	7.548,33	48235774	7.548,33
125-100-160	5,50	13,50	132S	E3	-	134	48235760	8.860,21	48235768	8.484,17	48235776	8.484,17
125-100-160	7,50	17,60	132M	E3	-	156	48235759	9.737,77	48235767	9.361,74	48235775	9.361,74
125-100-200	4,00	9,60	112M	E3	-	123	48235829	8.277,11	48235837	7.901,08	48235845	7.901,08
125-100-200	5,50	13,50	132S	E3	-	126	48235831	9.212,96	48235839	8.836,92	48235847	8.836,92
125-100-200	7,50	17,60	132M	E3	-	148	48235830	10.090,52	48235838	9.714,49	48235846	9.714,49
125-100-200	11,00	24,20	160M	E3	-	207	48235833	11.419,29	48235841	11.043,26	48235849	11.043,26
125-100-200	15,00	33,00	160L	E3	-	242	48235832	14.544,97	48235840	14.168,94	48235848	14.168,94
125-100-250	7,50	17,60	132M	E3	-	161	48235892	10.448,35	48235897	10.072,32	48235902	10.072,32
125-100-250	11,00	24,20	160M	E3	-	220	48235894	11.777,12	48235899	11.401,09	48235904	11.401,09
125-100-250	15,00	33,00	160L	E3	-	255	48235893	14.902,80	48235898	14.526,77	48235903	14.526,77
125-100-250	18,50	42,00	180M	E3	-	289	48235896	16.859,59	48235901	16.483,56	48235906	16.483,56
125-100-250	22,00	48,50	180L	E3	-	328	48235895	18.776,66	48235900	18.400,63	48235905	18.400,63
125-100-315	15,00	33,00	160L	E3	-	267	48235940	15.174,69	48235946	14.798,65	48235952	14.798,65
125-100-315	18,50	42,00	180M	E3	-	302	48235942	17.131,47	48235948	16.755,44	48235954	16.755,44
125-100-315	22,00	48,50	180L	E3	-	341	48235941	19.048,54	48235947	18.672,51	48235953	18.672,51
125-100-315	30,00	65,40	200L	E3	-	418	48235943	22.616,92	48235949	22.240,88	48235955	22.240,88
125-100-315	37,00	80,90	225S	E3	-	544	48235945	24.505,34	48235951	24.129,30	48235957	24.129,30
125-100-315	45,00	99,30	225M	E3	-	599	48235944	26.169,12	48235950	25.793,08	48235956	25.793,08
125-100-400	30,00	65,40	200L	E3	-	461	48235985	25.076,27	48235988	24.611,51	48235991	24.611,51
125-100-400	37,00	80,90	225S	E3	-	587	48235987	29.383,96	48235990	28.919,21	48235993	28.919,21
125-100-400	45,00	99,30	225M	E3	-	642	48235986	33.121,72	48235989	32.656,97	48235992	32.656,97

Para corroborar la validez de este documento consulte la siguiente página web
Código Seguro de Validación 61e705588eec45f88ea7f2f5f0494641001
Url de validación https://eamic.elda.es/absis/idi/arx/idiarxabsaweb/asp/verificadorfirma.asp
Metadatos Origen: Origen administración Estado de elaboración: Copia auténtica de documento original

Etabloc PumpDrive 2	P_N IE4	I_N 3~400 V	Motor	MPG	L	[kg]	GB06 PD2E[99] PD2[100]		GB10 PD2E[99] PD2[100]		GB11 PD2E[99] PD2[100]	
n = 1450 rpm	[kW]	[A]					Mat. N.°	EUR	Mat. N.°	EUR	Mat. N.°	EUR
150-125-200	7,50	17,60	132M	E3	-	171	48236018	**11.368,92**	48236023	**10.992,89**	48236028	**10.992,89**
150-125-200	11,00	24,20	160M	E3	-	229	48236020	**12.697,69**	48236025	**12.321,65**	48236030	**12.321,65**
150-125-200	15,00	33,00	160L	E3	-	264	48236019	**15.823,37**	48236024	**15.447,34**	48236029	**15.447,34**
150-125-200	18,50	42,00	180M	E3	-	298	48236022	**17.780,16**	48236027	**17.404,12**	48236032	**17.404,12**
150-125-200	22,00	48,50	180L	E3	-	337	48236021	**19.697,23**	48236026	**19.321,19**	48236031	**19.321,19**
150-125-250	11,00	24,20	160M	E3	-	243	48236064	**12.424,42**	48236069	**12.048,38**	48236074	**12.048,38**
150-125-250	15,00	33,00	160L	E3	-	278	48236063	**15.550,10**	48236068	**15.174,07**	48236073	**15.174,07**
150-125-250	18,50	42,00	180M	E3	-	313	48236066	**17.506,89**	48236071	**17.130,85**	48236076	**17.130,85**
150-125-250	22,00	48,50	180L	E3	-	352	48236065	**19.423,96**	48236070	**19.047,92**	48236075	**19.047,92**
150-125-250	30,00	65,40	200L	E3	-	428	48236067	**22.992,33**	48236072	**22.616,29**	48236077	**22.616,29**
150-125-315	30,00	65,40	200L	E3	-	449	48236102	**23.517,11**	48236105	**23.052,36**	48236108	**23.052,36**
150-125-315	37,00	80,90	225S	E3	-	575	48236104	**27.824,81**	48236107	**27.360,06**	48236110	**27.360,06**
150-125-315	45,00	99,30	225M	E3	-	630	48236103	**31.562,57**	48236106	**31.097,82**	48236109	**31.097,82**
150-125-400	30,00	65,40	200L	E3	-	473	48236129	**25.840,74**	48236132	**25.375,99**	48236135	**25.375,99**
150-125-400	37,00	80,90	225S	E3	-	599	48236131	**30.148,44**	48236134	**29.683,69**	48236137	**29.683,69**
150-125-400	45,00	99,30	225M	E3	-	654	48236130	**33.886,20**	48236133	**33.421,45**	48236136	**33.421,45**
200-150-200	11,00	24,20	160M	E3	-	311	48236163	**14.673,65**	48236168	**14.297,61**	48236173	**14.297,61**
200-150-200	15,00	33,00	160L	E3	-	346	48236162	**17.799,33**	48236167	**17.423,29**	48236172	**17.423,29**
200-150-200	18,50	42,00	180M	E3	-	381	48236165	**19.756,11**	48236170	**19.380,08**	48236175	**19.380,08**
200-150-200	22,00	48,50	180L	E3	-	420	48236164	**21.673,18**	48236169	**21.297,15**	48236174	**21.297,15**
200-150-200	30,00	65,40	200L	E3	-	472	48236166	**25.241,56**	48236171	**24.865,52**	48236176	**24.865,52**
200-150-250	15,00	33,00	160L	E3	-	313	48236210	**18.648,69**	48236216	**18.272,65**	48236222	**18.272,65**
200-150-250	18,50	42,00	180M	E3	-	347	48236212	**20.605,47**	48236218	**20.229,44**	48236224	**20.229,44**
200-150-250	22,00	48,50	180L	E3	-	386	48236211	**22.522,54**	48236217	**22.146,51**	48236223	**22.146,51**
200-150-250	30,00	65,40	200L	E3	-	468	48236213	**26.090,92**	48236219	**25.714,88**	48236225	**25.714,88**
200-150-250	37,00	80,90	225S	E3	-	595	48236215	**27.979,34**	48236221	**27.603,30**	48236227	**27.603,30**
200-150-250	45,00	99,30	225M	E3	-	650	48236214	**29.643,12**	48236220	**29.267,08**	48236226	**29.267,08**
200-150-315	30,00	65,40	200L	E3	-	476	48236255	**27.245,68**	48236258	**26.780,93**	48236261	**26.780,93**
200-150-315	37,00	80,90	225S	E3	-	602	48236257	**31.553,38**	48236260	**31.088,62**	48236263	**31.088,62**
200-150-315	45,00	99,30	225M	E3	-	657	48236256	**35.291,14**	48236259	**34.826,38**	48236262	**34.826,38**
200-150-400	45,00	99,30	225M	E3	-	683	48236275	**36.469,98**	48236276	**36.005,23**	48236277	**36.005,23**

Precio recomendado, no vinculante, válido desde 01.01.2017
Precio base España

Para corroborar la validez de este documento consulte la siguiente página web
Código Seguro de Validación 61e705588eec45f88ea7f2f5f0494641001
Url de validación https://eamic.elda.es/absis/idi/arx/idiarxabsaweb/asp/verificadorfirma.asp
Metadatos Origen: Origen administración Estado de elaboración: Copia auténtica de documento original

Etabloc CC06 / CC10 / CC11, n = 1450 rpm con PumpDrive 2 (Eco) con motor KSB SuPremE

CC = combinación de materiales de acero inoxidable

06 = Material del cierre mecánico U3BEGG

10 = Material del cierre mecánico Q1Q1X4GG

11 = Material del cierre mecánico BQ1EGG

Los números de material siguientes **no** son compatibles con EDI

50 Hz

Etabloc PumpDrive 2	P_N IE4	I_N 3~400 V	Motor	MPG	L	[kg]	CC06 PD2E[101] PD2[102]		CC10 PD2E[101] PD2[102]		CC11 PD2E[101] PD2[102]	
n = 1450 rpm	[kW]	[A]					Mat. N.°	EUR	Mat. N.°	EUR	Mat. N.°	EUR
040-025-160	0,55	1,60	080M	DE	-	51	48233222	**5.539,17**	48233230	**5.410,25**	48233238	**5.410,25**
040-025-160	1,10	3,00	090S	DE	-	56	48233226	**5.796,38**	48233234	**5.667,45**	48233242	**5.667,45**
040-025-200	0,55	1,60	080M	DE	-	61	48233294	**5.774,29**	48233303	**5.645,36**	48233312	**5.645,36**
040-025-200	0,75	2,10	080M	DE	-	62	48233295	**5.865,53**	48233304	**5.736,61**	48233313	**5.736,61**
040-025-200	1,10	3,00	090S	DE	-	65	48233297	**6.031,50**	48233306	**5.902,57**	48233315	**5.902,57**
050-032-125	0,55	1,60	080M	DE	-	49	48233375	**6.036,37**	48233384	**5.907,44**	48233393	**5.907,44**
050-032-125	0,75	2,10	080M	DE	-	50	48233376	**6.127,61**	48233385	**5.998,68**	48233394	**5.998,68**
050-032-125	1,10	3,00	090S	DE	-	53	48233379	**6.293,57**	48233388	**6.164,65**	48233397	**6.164,65**
050-032-125.1	0,55	1,60	080M	DE	-	49	48233457	**5.818,70**	48233467	**5.689,78**	48233477	**5.689,78**
050-032-125.1	1,10	3,00	090S	DE	-	53	48233461	**6.075,91**	48233471	**5.946,98**	48233481	**5.946,98**
050-032-160	0,55	1,60	080M	DE	-	51	48233546	**6.146,23**	48233554	**6.017,31**	48233562	**6.017,31**
050-032-160	0,75	2,10	080M	DE	-	52	48233547	**6.237,47**	48233555	**6.108,55**	48233563	**6.108,55**
050-032-160	1,10	3,00	090S	DE	-	55	48233549	**6.403,44**	48233557	**6.274,51**	48233565	**6.274,51**
050-032-160.1	0,55	1,60	080M	DE	-	52	48233618	**6.018,16**	48233627	**5.889,24**	48233636	**5.889,24**
050-032-160.1	0,75	2,10	080M	DE	-	53	48233619	**6.109,41**	48233628	**5.980,48**	48233637	**5.980,48**
050-032-200	0,55	1,60	080M	DE	-	62	48233699	**7.146,93**	48233719	**7.018,00**	48233709	**7.018,00**
050-032-200	0,75	2,10	080M	DE	-	63	48233700	**7.238,17**	48233720	**7.109,24**	48233710	**7.109,24**
050-032-200	1,10	3,00	090S	DE	-	66	48233702	**7.404,13**	48233712	**7.275,20**	48233722	**7.275,20**
050-032-200	1,50	4,00	090L	DE	-	70	48233701	**7.581,07**	48233711	**7.452,14**	48233721	**7.452,14**
050-032-200	2,20	5,70	100L	DE	-	81	48233703	**7.732,81**	48233713	**7.603,89**	48233723	**7.603,89**
050-032-200.1	0,55	1,60	080M	DE	-	62	48233789	**6.561,14**	48233799	**6.432,21**	48233809	**6.432,21**
050-032-200.1	0,75	2,10	080M	DE	-	64	48233790	**6.652,38**	48233800	**6.523,46**	48233810	**6.523,46**
050-032-200.1	1,10	3,00	090S	DE	-	67	48233792	**6.818,34**	48233802	**6.689,42**	48233812	**6.689,42**
050-032-200.1	1,50	4,00	090L	DE	-	70	48233791	**6.995,28**	48233801	**6.866,35**	48233811	**6.866,35**
050-032-250	1,10	3,00	090S	DE	-	77	48233880	**8.353,32**	48233891	**8.224,39**	48233902	**8.224,39**
050-032-250	1,50	4,00	090L	DE	-	80	48233879	**8.530,26**	48233890	**8.401,33**	48233901	**8.401,33**
050-032-250	2,20	5,70	100L	DE	-	92	48233881	**8.682,00**	48233892	**8.553,08**	48233903	**8.553,08**
050-032-250	3,00	7,80	100L	DE	-	95	48233882	**8.805,54**	48233893	**8.676,61**	48233904	**8.676,61**
050-032-250	4,00	9,60	112M	DE	-	104	48233883	**9.103,63**	48233894	**8.974,71**	48233905	**8.974,71**
050-032-250.1	0,75	2,10	080M	DE	-	74	48233978	**7.555,83**	48233988	**7.426,90**	48233998	**7.426,90**
050-032-250.1	1,10	3,00	090S	DE	-	77	48233980	**7.721,79**	48233990	**7.592,86**	48234000	**7.592,86**
050-032-250.1	1,50	4,00	090L	DE	-	80	48233979	**7.898,72**	48233989	**7.769,80**	48233999	**7.769,80**
050-032-250.1	2,20	5,70	100L	DE	-	92	48233981	**8.050,47**	48233991	**7.921,55**	48234001	**7.921,55**
050-032-250.1	3,00	7,80	100L	DE	-	95	48233982	**8.174,01**	48233992	**8.045,08**	48234002	**8.045,08**
065-040-125	0,55	1,60	080M	DE	-	50	48234068	**6.190,98**	48234078	**6.062,06**	48234088	**6.062,06**
065-040-125	0,75	2,10	080M	DE	-	51	48234069	**6.282,22**	48234079	**6.153,30**	48234089	**6.153,30**
065-040-125	1,10	3,00	090S	DE	-	54	48234071	**6.448,19**	48234081	**6.319,26**	48234091	**6.319,26**
065-040-160	0,55	1,60	080M	DE	-	53	48234158	**6.275,32**	48234169	**6.146,39**	48234180	**6.146,39**
065-040-160	0,75	2,10	080M	DE	-	54	48234159	**6.366,56**	48234170	**6.237,63**	48234181	**6.237,63**
065-040-160	1,10	3,00	090S	DE	-	57	48234161	**6.532,52**	48234172	**6.403,60**	48234183	**6.403,60**
065-040-160	1,50	4,00	090L	DE	-	61	48234160	**6.709,46**	48234171	**6.580,53**	48234182	**6.580,53**
065-040-160	2,20	5,70	100L	DE	-	72	48234162	**6.861,20**	48234173	**6.732,28**	48234184	**6.732,28**
065-040-200	0,75	2,10	080M	DE	-	65	48234257	**7.311,63**	48234268	**7.182,71**	48234279	**7.182,71**
065-040-200	1,10	3,00	090S	DE	-	68	48234259	**7.477,59**	48234270	**7.348,67**	48234281	**7.348,67**
065-040-200	1,50	4,00	090L	DE	-	71	48234258	**7.654,53**	48234269	**7.525,60**	48234280	**7.525,60**
065-040-200	2,20	5,70	100L	DE	-	83	48234260	**7.806,28**	48234271	**7.677,35**	48234282	**7.677,35**

101) ≤ 11 kW = PD2E = con PumpDrive 2 Eco, con cuadro de control estándar, sin PumpMeter, sin sensor de presión diferencial
102) ≥ 15 kW = PD2 = con PumpDrive 2, con cuadro de control gráfico, sin PumpMeter, sin sensor de presión diferencial

Para corroborar la validez de este documento consulte la siguiente página web	
Código Seguro de Validación	61e705588eec45f88ea7f2f5f0494641001
Url de validación	https://eamic.elda.es/absis/idi/arx/idiarxabsaweb/asp/verificadorfirma.asp
Metadatos	Origen: Origen administración Estado de elaboración: Copia auténtica de documento original

Etabloc PumpDrive 2	P_N IE4	I_N 3~400 V	Motor	MPG	L	[kg]	CC06 PD2E[101] PD2[102]		CC10 PD2E[101] PD2[102]		CC11 PD2E[101] PD2[102]	
n = 1450 rpm	[kW]	[A]					Mat. N.°	EUR	Mat. N.°	EUR	Mat. N.°	EUR
065-040-200	3,00	7,80	100L	DE	-	86	48234261	7.929,81	48234272	7.800,89	48234283	7.800,89
065-040-250	1,10	3,00	090S	DE	-	78	48234357	8.025,23	48234369	7.896,30	48234381	7.896,30
065-040-250	1,50	4,00	090L	DE	-	81	48234356	8.202,16	48234368	8.073,24	48234380	8.073,24
065-040-250	2,20	5,70	100L	DE	-	93	48234358	8.353,91	48234370	8.224,98	48234382	8.224,98
065-040-250	3,00	7,80	100L	DE	-	96	48234359	8.477,44	48234371	8.348,52	48234383	8.348,52
065-040-250	4,00	9,60	112M	DE	-	105	48234360	8.775,54	48234372	8.646,62	48234384	8.646,62
065-040-250	5,50	13,50	132S	DE	-	113	48234361	9.238,16	48234373	9.109,24	48234385	9.109,24
065-040-315	2,20	5,70	100L	DE	-	130	48234464	9.834,66	48234470	9.619,78	48234476	9.619,78
065-040-315	3,00	7,80	100L	DE	-	133	48234465	9.958,19	48234471	9.743,32	48234477	9.743,32
065-040-315	4,00	9,60	112M	DE	-	142	48234466	10.216,95	48234472	10.002,07	48234478	10.002,07
065-040-315	5,50	13,50	132S	DE	-	150	48234468	10.689,49	48234474	10.474,61	48234480	10.474,61
065-040-315	7,50	17,60	132M	DE	-	172	48234467	11.130,62	48234473	10.915,74	48234479	10.915,74
065-040-315	11,00	24,20	160M	DE	-	230	48234469	11.811,09	48234475	11.596,21	48234481	11.596,21
065-050-125	0,55	1,60	080M	DE	-	54	48234518	6.387,28	48234528	6.258,36	48234538	6.258,36
065-050-125	0,75	2,10	080M	DE	-	55	48234519	6.478,52	48234529	6.349,60	48234539	6.349,60
065-050-125	1,10	3,00	090S	DE	-	58	48234521	6.644,49	48234531	6.515,56	48234541	6.515,56
065-050-125	1,50	4,00	090L	DE	-	61	48234520	6.821,42	48234530	6.692,50	48234540	6.692,50
065-050-160	0,75	2,10	080M	DE	-	57	48234608	6.598,95	48234619	6.470,02	48234630	6.470,02
065-050-160	1,10	3,00	090S	DE	-	60	48234610	6.764,91	48234621	6.635,99	48234632	6.635,99
065-050-160	1,50	4,00	090L	DE	-	63	48234609	6.941,85	48234620	6.812,92	48234631	6.812,92
065-050-160	2,20	5,70	100L	DE	-	75	48234611	7.093,59	48234622	6.964,67	48234633	6.964,67
065-050-160	3,00	7,80	100L	DE	-	78	48234612	7.217,13	48234623	7.088,20	48234634	7.088,20
065-050-200	1,50	4,00	090L	DE	-	70	48234707	7.925,14	48234718	7.796,21	48234729	7.796,21
065-050-200	2,20	5,70	100L	DE	-	82	48234708	8.076,88	48234719	7.947,96	48234730	7.947,96
065-050-200	3,00	7,80	100L	DE	-	85	48234709	8.200,42	48234720	8.071,49	48234731	8.071,49
065-050-200	4,00	9,60	112M	DE	-	95	48234710	8.498,52	48234721	8.369,59	48234732	8.369,59
065-050-200	5,50	13,50	132S	DE	-	103	48234711	8.961,13	48234722	8.832,21	48234733	8.832,21
065-050-250	2,20	5,70	100L	DE	-	93	48234806	9.270,48	48234816	9.141,56	48234826	9.141,56
065-050-250	3,00	7,80	100L	DE	-	96	48234807	9.394,02	48234817	9.265,09	48234827	9.265,09
065-050-250	4,00	9,60	112M	DE	-	106	48234808	9.692,12	48234818	9.563,19	48234828	9.563,19
065-050-250	5,50	13,50	132S	DE	-	114	48234810	10.154,74	48234820	10.025,81	48234830	10.025,81
065-050-250	7,50	17,60	132M	DE	-	136	48234809	10.668,95	48234819	10.540,03	48234829	10.540,03
065-050-315	3,00	7,80	100L	DE	-	134	48234896	10.275,32	48234902	10.060,44	48234908	10.060,44
065-050-315	4,00	9,60	112M	DE	-	144	48234897	10.534,07	48234903	10.319,19	48234909	10.319,19
065-050-315	5,50	13,50	132S	DE	-	151	48234899	11.006,61	48234905	10.791,73	48234911	10.791,73
065-050-315	7,50	17,60	132M	DE	-	173	48234898	11.447,75	48234904	11.232,87	48234910	11.232,87
065-050-315	11,00	24,20	160M	DE	-	231	48234901	12.128,21	48234907	11.913,34	48234913	11.913,34
065-050-315	15,00	33,00	160L	DE	-	266	48234900	13.891,48	48234906	13.676,61	48234912	13.676,61
080-065-125	0,55	1,60	080M	DE	-	60	48234950	6.708,56	48234961	6.579,64	48234972	6.579,64
080-065-125	0,75	2,10	080M	DE	-	61	48234951	6.799,80	48234962	6.670,88	48234973	6.670,88
080-065-125	1,10	3,00	090S	DE	-	64	48234953	6.965,77	48234964	6.836,84	48234975	6.836,84
080-065-125	1,50	4,00	090L	DE	-	67	48234952	7.142,70	48234963	7.013,78	48234974	7.013,78
080-065-125	2,20	5,70	100L	DE	-	79	48234954	7.294,45	48234965	7.165,52	48234976	7.165,52
080-065-160	1,10	3,00	090S	DE	-	65	48235050	7.425,65	48235061	7.296,73	48235072	7.296,73
080-065-160	1,50	4,00	090L	DE	-	69	48235049	7.602,59	48235060	7.473,66	48235071	7.473,66
080-065-160	2,20	5,70	100L	DE	-	80	48235051	7.754,33	48235062	7.625,41	48235073	7.625,41
080-065-160	3,00	7,80	100L	DE	-	83	48235052	7.877,87	48235063	7.748,94	48235074	7.748,94
080-065-160	4,00	9,60	112M	DE	-	93	48235053	8.175,97	48235064	8.047,04	48235075	8.047,04
080-065-200	2,20	5,70	100L	DE	-	91	48235148	8.701,65	48235158	8.572,72	48235168	8.572,72
080-065-200	3,00	7,80	100L	DE	-	94	48235149	8.825,18	48235159	8.696,26	48235169	8.696,26
080-065-200	4,00	9,60	112M	DE	-	103	48235150	9.123,28	48235160	8.994,35	48235170	8.994,35
080-065-200	5,50	13,50	132S	DE	-	111	48235152	9.585,90	48235162	9.456,97	48235172	9.456,97
080-065-200	7,50	17,60	132M	DE	-	133	48235151	10.100,12	48235161	9.971,19	48235171	9.971,19
080-065-250	3,00	7,80	100L	DE	-	116	48235238	10.695,42	48235247	10.480,54	48235256	10.480,54
080-065-250	4,00	9,60	112M	DE	-	126	48235239	10.954,18	48235248	10.739,30	48235257	10.739,30
080-065-250	5,50	13,50	132S	DE	-	133	48235241	11.426,72	48235250	11.211,84	48235259	11.211,84
080-065-250	7,50	17,60	132M	DE	-	155	48235240	11.867,85	48235249	11.652,97	48235258	11.652,97

Precio recomendado, no vinculante, válido desde 01.01.2017
Precio base España

Para corroborar la validez de este documento consulte la siguiente página web
Código Seguro de Validación 61e705588eec45f88ea7f2f5f0494641001
Url de validación https://eamic.elda.es/absis/idi/arx/idiarxabsaweb/asp/verificadorfirma.asp
Metadatos Origen: Origen administración Estado de elaboración: Copia auténtica de documento original

Etabloc PumpDrive 2	P_N IE4	I_N 3~400 V	Motor	MPG	L	[kg]	CC06 PD2E[101] PD2[102]		CC10 PD2E[101] PD2[102]		CC11 PD2E[101] PD2[102]	
n = 1450 rpm	[kW]	[A]					Mat. N.°	EUR	Mat. N.°	EUR	Mat. N.°	EUR
080-065-250	11,00	24,20	160M	DE	-	214	48235242	12.548,32	48235251	12.333,44	48235260	12.333,44
080-065-315	5,50	13,50	132S	DE	-	159	48235320	12.513,53	48235326	12.298,65	48235332	12.298,65
080-065-315	7,50	17,60	132M	DE	-	181	48235319	12.954,67	48235325	12.739,79	48235331	12.739,79
080-065-315	11,00	24,20	160M	DE	-	239	48235322	13.635,14	48235328	13.420,26	48235334	13.420,26
080-065-315	15,00	33,00	160L	DE	-	274	48235321	15.398,40	48235327	15.183,53	48235333	15.183,53
080-065-315	18,50	42,00	180M	DE	-	308	48235324	16.586,77	48235330	16.371,89	48235336	16.371,89
080-065-315	22,00	48,50	180L	DE	-	347	48235323	17.729,71	48235329	17.514,83	48235335	17.514,83
100-080-160	1,50	4,00	090L	DE	-	71	48235373	7.235,49	48235383	7.106,56	48235393	7.106,56
100-080-160	2,20	5,70	100L	DE	-	83	48235374	7.387,23	48235384	7.258,31	48235394	7.258,31
100-080-160	3,00	7,80	100L	DE	-	86	48235375	7.510,77	48235385	7.381,84	48235395	7.381,84
100-080-160	4,00	9,60	112M	DE	-	95	48235376	7.808,86	48235386	7.679,94	48235396	7.679,94
100-080-160	5,50	13,50	132S	DE	-	103	48235377	8.271,48	48235387	8.142,56	48235397	8.142,56
100-080-200	2,20	5,70	100L	DE	-	101	48235463	9.570,92	48235474	9.356,04	48235485	9.356,04
100-080-200	3,00	7,80	100L	DE	-	104	48235464	9.694,46	48235475	9.479,58	48235486	9.479,58
100-080-200	4,00	9,60	112M	DE	-	114	48235465	9.953,21	48235476	9.738,33	48235487	9.738,33
100-080-200	5,50	13,50	132S	DE	-	121	48235467	10.425,75	48235478	10.210,87	48235489	10.210,87
100-080-200	7,50	17,60	132M	DE	-	143	48235466	10.866,88	48235477	10.652,01	48235488	10.652,01
100-080-200	11,00	24,20	160M	DE	-	201	48235469	11.547,35	48235480	11.332,47	48235491	11.332,47
100-080-250	4,00	9,60	112M	DE	-	128	48235562	11.674,92	48235571	11.460,04	48235580	11.460,04
100-080-250	5,50	13,50	132S	DE	-	135	48235564	12.147,46	48235573	11.932,58	48235582	11.932,58
100-080-250	7,50	17,60	132M	DE	-	157	48235563	12.588,60	48235572	12.373,72	48235581	12.373,72
100-080-250	11,00	24,20	160M	DE	-	216	48235566	13.269,06	48235575	13.054,18	48235584	13.054,18
100-080-250	15,00	33,00	160L	DE	-	251	48235565	15.032,33	48235574	14.817,45	48235583	14.817,45
100-080-250	18,50	42,00	180M	DE	-	285	48235567	16.220,70	48235576	16.005,82	48235585	16.005,82
100-080-315	7,50	17,60	132M	DE	-	185	48235643	13.312,88	48235650	13.098,00	48235657	13.098,00
100-080-315	11,00	24,20	160M	DE	-	244	48235645	13.993,34	48235652	13.778,47	48235659	13.778,47
100-080-315	15,00	33,00	160L	DE	-	279	48235644	15.756,61	48235651	15.541,74	48235658	15.541,74
100-080-315	18,50	42,00	180M	DE	-	313	48235647	16.944,98	48235654	16.730,10	48235661	16.730,10
100-080-315	22,00	48,50	180L	DE	-	352	48235646	18.087,92	48235653	17.873,04	48235660	17.873,04
100-080-315	30,00	65,40	200L	DE	-	423	48235648	20.385,73	48235655	20.170,85	48235662	20.170,85
100-080-315	37,00	80,90	225S	DE	-	550	48235649	21.533,47	48235656	21.318,59	48235663	21.318,59
100-080-400	30,00	65,40	200L	DE	-	461	48235706	22.812,24	48235709	22.546,66	48235712	22.546,66
100-080-400	37,00	80,90	225S	DE	-	587	48235708	25.180,70	48235711	24.915,13	48235714	24.915,13
100-080-400	45,00	99,30	225M	DE	-	642	48235707	27.145,39	48235710	26.879,81	48235713	26.879,81
125-100-160	3,00	7,80	100L	DE	-	118	48235733	9.180,69	48235741	8.965,82	48235749	8.965,82
125-100-160	4,00	9,60	112M	DE	-	128	48235734	9.439,45	48235742	9.224,57	48235750	9.224,57
125-100-160	5,50	13,50	132S	DE	-	135	48235736	9.911,99	48235744	9.697,11	48235752	9.697,11
125-100-160	7,50	17,60	132M	DE	-	157	48235735	10.353,12	48235743	10.138,24	48235751	10.138,24
125-100-200	4,00	9,60	112M	DE	-	124	48235805	10.486,70	48235813	10.271,82	48235821	10.271,82
125-100-200	5,50	13,50	132S	DE	-	132	48235807	10.959,24	48235815	10.744,36	48235823	10.744,36
125-100-200	7,50	17,60	132M	DE	-	154	48235806	11.400,37	48235814	11.185,49	48235822	11.185,49
125-100-200	11,00	24,20	160M	DE	-	212	48235809	12.080,84	48235817	11.865,96	48235825	11.865,96
125-100-200	15,00	33,00	160L	DE	-	247	48235808	13.844,11	48235816	13.629,23	48235824	13.629,23
125-100-250	7,50	17,60	132M	DE	-	168	48235877	13.609,78	48235882	13.394,90	48235887	13.394,90
125-100-250	11,00	24,20	160M	DE	-	226	48235879	14.290,24	48235884	14.075,36	48235889	14.075,36
125-100-250	15,00	33,00	160L	DE	-	261	48235878	16.053,51	48235883	15.838,63	48235888	15.838,63
125-100-250	18,50	42,00	180M	DE	-	295	48235881	17.241,88	48235886	17.027,00	48235891	17.027,00
125-100-250	22,00	48,50	180L	DE	-	334	48235880	18.384,82	48235885	18.169,94	48235890	18.169,94
125-100-315	15,00	33,00	160L	DE	-	284	48235922	16.587,50	48235928	16.372,62	48235934	16.372,62
125-100-315	18,50	42,00	180M	DE	-	318	48235924	17.775,86	48235930	17.560,98	48235936	17.560,98
125-100-315	22,00	48,50	180L	DE	-	357	48235923	18.918,80	48235929	18.703,92	48235935	18.703,92
125-100-315	30,00	65,40	200L	DE	-	428	48235925	21.216,61	48235931	21.001,73	48235937	21.001,73
125-100-315	45,00	99,30	225M	DE	-	610	48235926	23.315,09	48235933	22.149,47	48235939	22.149,47
125-100-315	37,00	80,90	225S	DE	-	555	48235927	22.364,35	48235932	23.100,21	48235938	23.100,21
125-100-400	30,00	65,40	200L	DE	-	476	48235976	23.263,88	48235979	22.998,30	48235982	22.998,30
125-100-400	37,00	80,90	225S	DE	-	602	48235978	25.632,34	48235981	25.366,77	48235984	25.366,77
125-100-400	45,00	99,30	225M	DE	-	657	48235977	27.597,03	48235980	27.331,45	48235983	27.331,45

Precio recomendado, no vinculante, válido desde 01.01.2017
Precio base España

Para corroborar la validez de este documento consulte la siguiente página web
Código Seguro de Validación 61e705588eec45f88ea7f2f5f0494641001
Url de validación https://eamic.elda.es/absis/idi/arx/idiarxabsaweb/asp/verificadorfirma.asp
Metadatos Origen: Origen administración Estado de elaboración: Copia auténtica de documento original

Etabloc PumpDrive 2	P_N IE4	I_N 3~400 V	Motor	MPG	L	[kg]	CC06 PD2E[101] PD2[102]		CC10 PD2E[101] PD2[102]		CC11 PD2E[101] PD2[102]	
n = 1450 rpm	[kW]	[A]					Mat. N.°	EUR	Mat. N.°	EUR	Mat. N.°	EUR
150-125-200	7,50	17,60	132M	DE	-	169	48236003	**12.939,95**	48236008	**12.725,07**	48236013	**12.725,07**
150-125-200	11,00	24,20	160M	DE	-	227	48236005	**13.620,41**	48236010	**13.405,54**	48236015	**13.405,54**
150-125-200	15,00	33,00	160L	DE	-	262	48236004	**15.383,68**	48236009	**15.168,80**	48236014	**15.168,80**
150-125-200	18,50	42,00	180M	DE	-	297	48236007	**16.572,05**	48236012	**16.357,17**	48236017	**16.357,17**
150-125-200	22,00	48,50	180L	DE	-	336	48236006	**17.714,99**	48236011	**17.500,11**	48236016	**17.500,11**
150-125-250	11,00	24,20	160M	DE	-	249	48236049	**15.552,65**	48236054	**15.337,77**	48236059	**15.337,77**
150-125-250	15,00	33,00	160L	DE	-	284	48236048	**17.315,92**	48236053	**17.101,04**	48236058	**17.101,04**
150-125-250	18,50	42,00	180M	DE	-	318	48236051	**18.504,29**	48236056	**18.289,41**	48236061	**18.289,41**
150-125-250	22,00	48,50	180L	DE	-	357	48236050	**19.647,23**	48236055	**19.432,35**	48236060	**19.432,35**
150-125-250	30,00	65,40	200L	DE	-	428	48236052	**21.945,03**	48236057	**21.730,15**	48236062	**21.730,15**
150-125-315	30,00	65,40	200L	DE	-	461	48236093	**22.971,35**	48236096	**22.705,77**	48236099	**22.705,77**
150-125-315	37,00	80,90	225S	DE	-	587	48236095	**25.339,81**	48236098	**25.074,23**	48236101	**25.074,23**
150-125-315	45,00	99,30	225M	DE	-	642	48236094	**27.304,49**	48236097	**27.038,91**	48236100	**27.038,91**
150-125-400	30,00	65,40	200L	DE	-	487	48236120	**23.877,78**	48236123	**23.612,21**	48236126	**23.612,21**
150-125-400	37,00	80,90	225S	DE	-	613	48236122	**26.246,25**	48236125	**25.980,67**	48236128	**25.980,67**
150-125-400	45,00	99,30	225M	DE	-	668	48236121	**28.210,93**	48236124	**27.945,35**	48236127	**27.945,35**
200-150-200	11,00	24,20	160M	DE	-	282	48236148	**17.201,32**	48236153	**16.986,44**	48236158	**16.986,44**
200-150-200	15,00	33,00	160L	DE	-	317	48236147	**18.964,59**	48236152	**18.749,71**	48236157	**18.749,71**
200-150-200	18,50	42,00	180M	DE	-	351	48236150	**20.152,95**	48236155	**19.938,08**	48236160	**19.938,08**
200-150-200	22,00	48,50	180L	DE	-	390	48236149	**21.295,89**	48236154	**21.081,02**	48236159	**21.081,02**
200-150-200	30,00	65,40	200L	DE	-	461	48236151	**23.593,70**	48236156	**23.378,82**	48236161	**23.378,82**
200-150-250	15,00	33,00	160L	DE	-	312	48236192	**19.039,49**	48236198	**18.824,61**	48236204	**18.824,61**
200-150-250	18,50	42,00	180M	DE	-	347	48236194	**20.227,86**	48236200	**20.012,98**	48236206	**20.012,98**
200-150-250	22,00	48,50	180L	DE	-	386	48236193	**21.370,80**	48236199	**21.155,92**	48236205	**21.155,92**
200-150-250	30,00	65,40	200L	DE	-	457	48236195	**23.668,60**	48236201	**23.453,72**	48236207	**23.453,72**
200-150-250	37,00	80,90	225S	DE	-	583	48236197	**24.816,34**	48236203	**24.601,46**	48236209	**24.601,46**
200-150-250	45,00	99,30	225M	DE	-	638	48236196	**25.767,08**	48236202	**25.552,20**	48236208	**25.552,20**
200-150-315	30,00	65,40	200L	DE	-	478	48236246	**26.097,13**	48236249	**25.831,56**	48236252	**25.831,56**
200-150-315	37,00	80,90	225S	DE	-	604	48236248	**28.465,60**	48236251	**28.200,02**	48236254	**28.200,02**
200-150-315	45,00	99,30	225M	DE	-	659	48236247	**30.430,28**	48236250	**30.164,70**	48236253	**30.164,70**
200-150-400	45,00	99,30	225M	DE	-	689	48236273	**32.513,76**	48236274	**32.248,18**	48221933	**32.248,18**

Precio recomendado, no vinculante, válido desde 01.01.2017
Precio base España

Para corroborar la validez de este documento consulte la siguiente página web	
Código Seguro de Validación	61e705588eec45f88ea7f2f5f0494641001
Url de validación	https://eamic.elda.es/absis/idi/arx/idiarxabsaweb/asp/verificadorfirma.asp
Metadatos	Origen: Origen administración Estado de elaboración: Copia auténtica de documento original

Sistemas de regulación de velocidad

PumpDrive 2 / PumpDrive 2 Eco



Diseño:
Variador de frecuencia autorrefrigerado. Permite variar la velocidad del motor de manera continua a través de señales físicas y/o a través de bus de comunicación. Debido a su capacidad autorrefrigerante, puede ser montado directamente en el motor, en pared o dentro de un armario eléctrico. Puede controlar de 2 a 6 bombas en paralelo, sin necesidad de recurrir a un controlador externo.

Aplicaciones:
Circuitos de refrigeración, filtros, sistemas de abastecimiento de agua, sistemas de calefacción, ventilación y aire acondicionado, riegos por aspersión, sistemas de alimentación de calderas, plantas generadoras de vapor, ingeniería de procesos, sistemas de abastecimiento de lubricantes de refrigeración, sistemas de abastecimiento de agua para servicios y otras aplicaciones de ingeniería de procesos.

http://shop.ksb.com/catalog/k0/es/product/ES000536

Precios previa solicitud.

PumpDrive R



Diseño:
PumpDrive R es un variador de frecuencia indicado para su montaje en pared o como armario eléctrico externo que permite controlar la velocidad o los motores asíncronos y síncronos de reluctancia tales como los motores SuPremE o los motores síncronos con imanes permanentes. Gracias a PumpDrive R es posible ampliar la potencia asignada a PumpDrive hasta los 110 kW como estándar y hasta los 1,4 MW, previa petición.

Aplicaciones:
Circuitos de refrigeración, filtros, sistemas de abastecimiento de agua, sistemas de calefacción, ventilación y aire acondicionado, riegos por aspersión, sistemas de alimentación de calderas, plantas generadoras de vapor, ingeniería de procesos, sistemas de abastecimiento de lubricantes de refrigeración, sistemas de abastecimiento de agua para servicios y otras aplicaciones de ingeniería de procesos.

http://shop.ksb.com/catalog/k0/es/product/ES000898

Precios previa solicitud.

Para corroborar la validez de este documento consulte la siguiente página web	
Código Seguro de Validación	61e705588eec45f88ea7f2f5f0494641001
Url de validación	https://eamic.elda.es/absis/idi/arx/idiarxabsaweb/asp/verificadorfirma.asp
Metadatos	Origen: Origen administración Estado de elaboración: Copia auténtica de documento original

Transductores de presión inteligentes

PumpMeter



Catálogo de productos / PumpMeter

http://shop.ksb.com/catalog/k0/es/product/ES000807

Ventajas del producto

- Transparencia en el funcionamiento de la bomba mediante la indicación local de las características de servicio relevantes, especialmente el punto de trabajo de la bomba.
- Identificación del potencial de ahorro de energía mediante el registro y la valoración del perfil de carga y, dado el caso, indicación del icono de eficiencia energética (EFF).
- Ahorro de tiempo y de dinero mediante los sensores premontados de fábrica en la bomba, a diferencia de la habitual instrumentación en la instalación.
- Posibilidad de aumentar la disponibilidad de la bomba reconociendo y evitando su funcionamiento incorrecto.

Descripción general

La unidad PumpMeter controla el funcionamiento de la bomba. Es un transductor de presión inteligente para bombas con indicación local de valores de medición y datos de servicio.

El dispositivo consiste en dos sensores de presión y una pantalla que registra la carga de la bomba e indican cualquier potencial de optimización de la eficiencia y disponibilidad de la bomba. El dispositivo está formado por dos sensores de presión y un panel de visualización.

PumpMeter viene totalmente equipado de fábrica y está configurado conforme a la bomba correspondiente. Se conecta mediante un conector M12 y está listo para funcionar de manera inmediata.

Disponibilidad

PumpMeter se configura en KSB EasySelect en las siguientes series constructivas

- Movitec B (⇨ Página 47)
- Multitec (no Multitec-RO)
- Etaline / Etaline Z / Etaline-R
- Etanorm (⇨ Página 121) / Etanorm PumpDrive 2 (⇨ Página 123) / Etanorm-R
- Etachrom L (⇨ Página 122) / Etachrom L PumpDrive 2
- Etabloc (⇨ Página 125) / Etabloc PumpDrive 2 (⇨ Página 199)
- Etachrom B (⇨ Página 198) / Etachrom B PumpDrive 2
- MegaCPK
- Magnochem NC / Magnochem NB PumpDrive 2
- Magnochem BC / Magnochem BC PumpDrive 2

Aplicaciones principales

Industria:

- Instalaciones de climatización
- Circuitos de refrigeración
- Instalaciones de calefacción
- Tratamiento de aguas
- Distribución de fluido de corte
- Extracción de agua
- Abastecimiento de agua industrial

Agua:

- Instalaciones de abastecimiento de agua
- Tratamiento y preparación del agua
- Distribución y transporte del agua

Instalaciones técnicas para edificios:

- Instalaciones de climatización
- Instalaciones de calefacción
- Instalaciones de abastecimiento de agua

Materiales

Vista general de los materiales

Componentes en contacto con el líquido de bombeo	Material
Sensor de presión del tubo medidor del vacuómetro	1.4542
Conexión del sensor de presión al proceso	1.4301
Adaptador para montaje de sensores[103)]	1.0037 o 1.4571
Junta anular	Centellen

Precios

PumpMeter es un captador de presión inteligente

Los números de material siguientes **no** son compatibles con EDI

103) en función del tipo de material principal de la bomba

Precio recomendado, no vinculante, válido desde 01.01.2017
Precio base España

Para corroborar la validez de este documento consulte la siguiente página web	
Código Seguro de Validación	61e705588eec45f88ea7f2f5f0494641001
Url de validación	https://eamic.elda.es/absis/idi/arx/idiarxabsaweb/asp/verificadorfirma.asp
Metadatos	Origen: Origen administración Estado de elaboración: Copia auténtica de documento original

PumpMeter se configura en KSB EasySelect como serie constructiva.

PumpMeter	MPG	L	[kg]	Mat. N.°	EUR
	CG	-	0,9	48897599	**704,37**

Datos técnicos

Datos técnicos del panel de visualización

Propiedad	Valor
Alimentación eléctrica	+24 V DC ±15 %
Consumo de corriente	150 mA
Salida análoga de señales	4 - 20 mA, conductor de tres hilos
Conexión digital	RS485, Modbus RTU (Slave)
Tipo de protección	IP65[104)]
Puerto de mantenimiento	RS232
Temperatura de los cojinetes	-30 °C a +80 °C
Temperatura operativa	-10 °C hasta +60 °C

Datos técnicos de los sensores

Propiedad		Valor
Señal		4 - 20 mA
Tipo de protección		IP67[105)]
Temperatura del líquido de bombeo		
	General	-30 °C hasta +140 °C
	Con sensores aislados	-30 °C a +80 °C
Par de apriete de montaje		10 Nm
Temperatura ambiente		-10 °C hasta +60 °C

Sensores de límite de presión

Rango de medición del sensor [bar]		Capacidad de sobrecarga [bar]	Presión de rotura [bar]
min.	max.		
-1	3	40	60
-1	10	40	60
-1	16	40	60
-1	25	50	75
-1	40	80	120
-1	65	130	195
-1	80	160	240

Funciones

Función del transmisor de presión

La presión de impulsión o la presión diferencial de la bomba se facilita como una señal de 4-20 mA. De forma alternativa, se puede realizar una conexión a través de la interfaz en serie RS485 con protocolo Modbus.

Indicación de los datos de funcionamiento

El equipo cuenta con un display en el que se puede visualizar la presión de aspiración, la presión de impulsión, la presión diferencial y la zona de la curva.

El punto de trabajo actual se indica sobre una curva característica estilizada de la bomba mediante la iluminación intermitente del segmento que corresponda.

Registro y valoración del perfil de carga

Los tiempos de funcionamiento de la bomba en sus distintas aplicaciones (véase arriba) quedan registrados en forma de un perfil de carga y almacenados contra caídas de tensión. El icono de eficiencia energética (véase imagen) indica en la pantalla, dado el caso, el potencial de mejora disponible.

Variantes constructivas

- **Adaptador:**
  en función del tipo de rosca y el tamaño de las conexiones del manómetro de la bomba
- **Longitud del cable:**
  en función del tamaño de la bomba, puede ser de 600 mm, 1200 mm o 1800 mm
- **Rango de medición de los sensores de presión:**
  los rangos de medición se seleccionan de acuerdo con la indicación de la presión de entrada máxima de la bomba (sensor del lado de aspiración) y de la presión de impulsión máxima de la bomba en el punto cero (sensor del lado de impulsión). Si no está indicada la presión de entrada máxima, el cálculo se hará una presión de entrada máxima de 5 bar.

Rangos de medición disponibles

Color de etiqueta del sensor	Código de colores	Rango de medición [bar]	
		mínimo	máximo
-	Rojo óxido	-1	3
-	Azul	-1	10
-	Gris luminoso	-1	16
-	Verde	-1	25
-	Negro	-1	40
Plata	sin	-1	65
Amarillo	sin	-1	80

Conexiones eléctricas

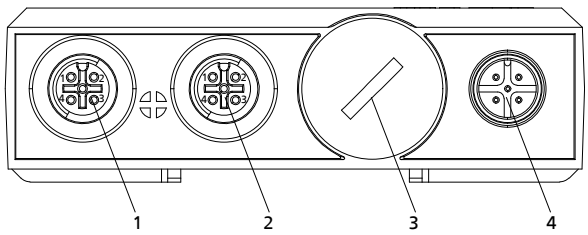

Fig. 92: Conexiones del equipo

1	IN1 / Conexión para el sensor de presión del lado de aspiración
2	IN2 / Conexión para el sensor de presión del lado de impulsión
3	Interfaz de mantenimiento
4	EXT / Conexión externa para el suministro eléctrico y para la salida de señales

104) Si la toma del conector es la correcta
105) Si la toma del conector es la correcta

Para corroborar la validez de este documento consulte la siguiente página web
Código Seguro de Validación 61e705588eec45f88ea7f2f5f0494641001
Url de validación https://eamic.elda.es/absis/idi/arx/idiarxabsaweb/asp/verificadorfirma.asp
Metadatos Origen: Origen administración Estado de elaboración: Copia auténtica de documento original

Dimensiones

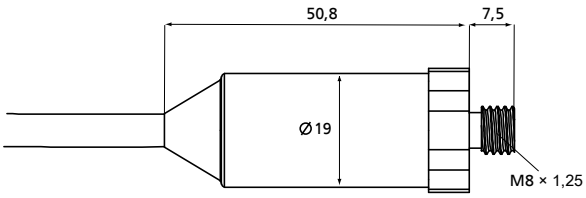

Fig. 93: Fondo de escala del sensor: rango de medición hasta 40 bar

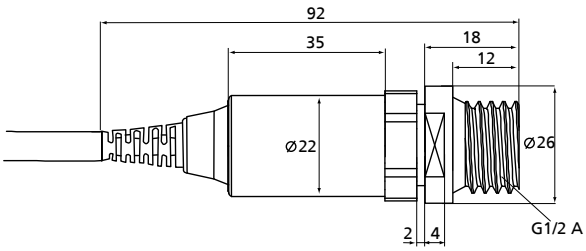

Fig. 94: Fondo de escala del sensor: rango de medición a partir de 65 bar

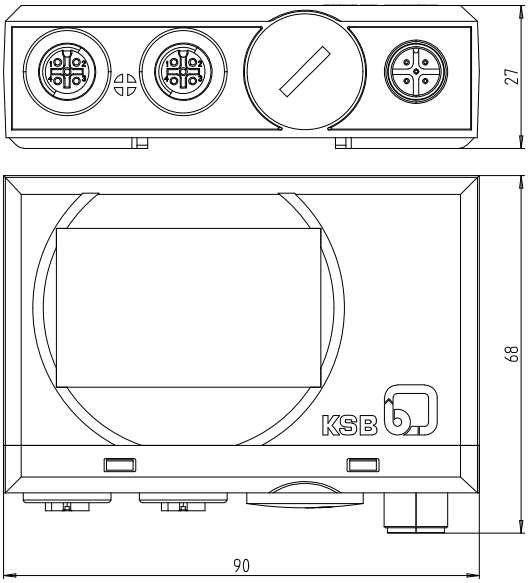

Fig. 95: Dimensiones del panel de visualización

Accesorios

Accesorios eléctricos

	Denominación	Longitud [m]	MPG	L	[kg]	Mat. N.°	EUR
	Cable de conexión	1	CG	-	0,056	01146982	**54,18**
	Cable de 5 polos con un conector M12 para el suministro de energía y la salida de señales	5	CG	-	0,118	01146983	**72,24**
		10	CG	-	0,35	01146984	**108,32**
	Cable de prolongación	5	CG	-	0,186	01146980	**135,44**
	para prolongar los cables de sensor	10	CG	-	0,33	01146981	**225,72**

Precio recomendado, no vinculante, válido desde 01.01.2017
Precio base España

Para corroborar la validez de este documento consulte la siguiente página web	
Código Seguro de Validación	61e705588eec45f88ea7f2f5f0494641001
Url de validación	https://eamic.elda.es/absis/idi/arx/idiarxabsaweb/asp/verificadorfirma.asp
Metadatos	Origen: Origen administración Estado de elaboración: Copia auténtica de documento original

	Denominación	Longitud [m]	MPG	L	[kg]	Mat. N.°	EUR
	Cable de bus confeccionado previamente para la conexión de PumpMeter al módulo M12 mediante Modbus apantallado Color: negro, buje M12: recto, conector M12: angulado	1	DP	-	0,2	01533775	**58,06**
		2	DP	-	0,2	01533776	**64,82**
		3	DP	-	0,3	01533777	**70,21**
		5	DP	-	0,3	01533778	**82,37**
	Fuente de alimentación para el suministro de energía del PumpMeter 24 V / 750 mA (para un máximo de 5 PumpMeters)	-	CG	-	0,149	01147695	**126,66**
	Fuente de alimentación para el suministro eléctrico de PumpMeter 24 V / 330 mA con enchufe europeo (para un máximo de 1 PumpMeter)	-	CG	-	0,25	01494036	**159,53**

PumpMeter como transductor de presión de impulsión/presión diferencial con indicación de presión

PumpMeter se encuentra disponible con una parametrización de fábrica neutra para bombas. El aparato puede instalarse en una bomba del lado de aspiración e impulsión y directamente como transductor de presión de impulsión/presión diferencial con indicación de presión.

La parametrización específica para la bomba puede efectuarse in situ mediante una empresa especializada en bombas. Esta parametrización es necesaria para la configuración de la indicación del punto de trabajo y para el registro del perfil de carga de la bomba.

	Denominación	Presión de entrada (relativa) mín.	Presión de entrada máx.	Presión de impulsión máx.	MPG	L	[kg]	Mat. N.°	EUR
	Transductor de presión de impulsión/presión diferencial PumpMeter	- 1 bar	3 bar	3 bar	CG	-	0,9	01307556	**650,04**
		- 1 bar	3 bar	10 bar	CG	-	0,9	01307650	**650,04**
		- 1 bar	10 bar	10 bar	CG	-	0,9	01307653	**650,04**
		- 1 bar	10 bar	16 bar	CG	-	0,9	01307654	**650,04**
		- 1 bar	10 bar	25 bar	CG	-	0,9	01346599	**650,04**
		- 1 bar	10 bar	40 bar	CG	-	0,9	01346602	**650,04**
		- 1 bar	10 bar	65 bar	CG	-	0,9	01517435	**650,04**
		- 1 bar	10 bar	80 bar	CG	-	0,9	01517498	**650,04**
		- 1 bar	16 bar	16 bar	CG	-	0,9	01307655	**650,04**
		- 1 bar	16 bar	25 bar	CG	-	0,9	01346600	**650,04**
		- 1 bar	16 bar	40 bar	CG	-	0,9	01346603	**650,04**
		- 1 bar	16 bar	65 bar	CG	-	0,9	01517436	**650,04**
		- 1 bar	16 bar	80 bar	CG	-	0,9	01517499	**650,04**
		- 1 bar	25 bar	25 bar	CG	-	0,9	01346601	**650,04**
		- 1 bar	25 bar	40 bar	CG	-	0,9	01346604	**650,04**
		- 1 bar	25 bar	65 bar	CG	-	0,9	01517497	**650,04**
		- 1 bar	25 bar	80 bar	CG	-	0,9	01517500	**650,04**

Para la conexión del PumpMeter a las conexiones de los dispositivos de medición de presión hay disponibles diversos juegos de adaptadores. Seleccione el modelo que convenga según el caso consultando la documentación de la bomba.

	Denominación	MPG	L	[kg]	Mat. N.°	EUR
	Juego de adaptadores G 3/8"	CG	-	0,1	01307667	**36,01**
	Juego de adaptadores G 1/4"	CG	-	0,1	01307671	**38,90**
	Juego de adaptadores G 1/2"	CG	-	0,1	01307668	**41,62**
	Juego de adaptadores Rc 3/8"	CG	-	0,1	01307669	**26,79**
	Juego de adaptadores Rc 1/2"	CG	-	0,1	01307670	**29,51**

Para corroborar la validez de este documento consulte la siguiente página web
Código Seguro de Validación 61e705588eec45f88ea7f2f5f0494641001
Url de validación https://eamic.elda.es/absis/idi/arx/idiarxabsaweb/asp/verificadorfirma.asp
Metadatos Origen: Origen administración Estado de elaboración: Copia auténtica de documento original

› Nuestra tecnología. Su éxito
Bombas · Válvulas · Servicio

Lista de precios 2017

Bombas
Climatización

s pr s 1

s



Para corroborar la validez de este documento consulte la siguiente página web	
Código Seguro de Validación	61e705588eec45f88ea7f2f5f0494641001
Url de validación	https://eamic.elda.es/absis/idi/arx/idiarxabsaweb/asp/verificadorfirma.asp
Metadatos	Origen: Origen administración Estado de elaboración: Copia auténtica de documento original

Índice

Índice de aplicaciones **3**

KSB - El proveedor integral **5**

Bombas 5

Precios **8**

Glosario **9**

Bombas de circulación para calefacción y de agua potable **10**

Bombas de circulación de alta eficiencia con control continuo de la presión diferencial variable 11

Calio S 11

Calio 20

Calio Z 45

Bombas de circulación para agua potable 62

Calio-Therm S 62

Calio-Therm S NC 70

Calio-Therm 75

Calio-Therm NC 87

Calefacción/climatización/ventilación **98**

Sistemas automáticos de elevación de condensado 99

Kondensat-Lift 99

Bombas in-line 102

Etaline L 102

Etaline 121

Bombas in-line con sistema de regulación de velocidad instalado en el motor 150

Etaline L PumpDrive 2 Eco 150

Etaline PumpDrive 2 / Etaline PumpDrive 2 Eco (vertical) 155

Bombas dobles in-line 161

Etaline DL 161

Etaline Z 174

Bomba doble in-line con sistema de regulación de velocidad instalado en el motor 193

Etaline DL PumpDrive 2 Eco 193

Etaline Z PumpDrive 2 / Etaline Z PumpDrive 2 Eco 196

Para corroborar la validez de este documento consulte la siguiente página web	
Código Seguro de Validación	61e705588eec45f88ea7f2f5f0494641001
Url de validación	https://eamic.elda.es/absis/idi/arx/idiarxabsaweb/asp/verificadorfirma.asp
Metadatos	Origen: Origen administración Estado de elaboración: Copia auténtica de documento original

Bombas de circulación de alta eficiencia con control continuo de la presión diferencial variable

Calio S



Catálogo de productos/Calio S

http://shop.ksb.com/catalog/k0/es/product/ES000910

Ventajas del producto

Calio S

- Garantiza unos costes de funcionamiento mínimos gracias a su tecnología de alta eficiencia y el sistema de regulación de la velocidad
- Preparada para afrontar los retos del futuro, gracias a la máxima eficiencia energética y el cumplimiento de los futuros reglamentos relativos a la eficiencia, tales como ErP2015
- Operativa sencilla gracias a las teclas de control, la pantalla integrada y los símbolos que indican el estado de funcionamiento
- Alta disponibilidad gracias a las posibilidades de acoplamiento manuales y las funciones de protección integradas
- Montaje sencillo gracias a las reducidas dimensiones y al conector KSB. Se incluye coquilla de aislamiento térmico en el alcance de suministro

Calio S BMS

- Garantiza unos costes de funcionamiento mínimos gracias a su tecnología de alta eficiencia y el sistema de regulación de la velocidad
- Preparada para afrontar los retos del futuro, gracias a la máxima eficiencia energética y el cumplimiento de los futuros reglamentos relativos a la eficiencia, tales como ErP2015
- Operativa sencilla gracias al mando giratorio/interruptor manométrico, la pantalla integrada y los símbolos que indican el estado de funcionamiento
- Funciones integradas de 0-10 VDC, arranque/parada externos y mensaje de error acumulativo
- Nuevo modo de funcionamiento Eco-Mode que proporciona un ahorro adicional superior al 40 % en comparación con la regulación de presión proporcional
- Coquilla de aislamiento térmico incluida en el volumen del suministro

Certificaciones

Vista general

Sello	Válido para:	Comentarios
	Europa	EEI ≤0,20
	Alemania	Todos los tamaños

Concepto de eficiencia energética FluidFuture de KSB

www.ksb.com/fluidfuture_es

Aplicaciones principales

Sistemas de calefacción, ventilación, climatización y circulación

- Sistemas de uno y dos tubos
- Calefacciones por suelo radiante
- Circuito principal o de caldera
- Circuito de acumulación de carga
- Paneles solares
- Bombas de calor

Fluidos

- Agua de calefacción según VDI 2035
  Bombeo de fluidos de alta viscosidad (por ejemplo, agua glicolada con una proporción de mezcla de 1:1)
- Medios de bombeo puros, fluidos, no agresivos ni explosivos, sin lubricantes minerales o partículas duras o de fibras largas
- Fluidos con una viscosidad máx. de 10 mm²/s

Para corroborar la validez de este documento consulte la siguiente página web	
Código Seguro de Validación	61e705588eec45f88ea7f2f5f0494641001
Url de validación	https://eamic.elda.es/absis/idi/arx/idiarxabsaweb/asp/verificadorfirma.asp
Metadatos	Origen: Origen administración Estado de elaboración: Copia auténtica de documento original

Datos de funcionamiento

Características de funcionamiento

Parámetro		Valor	
		Calio S	Calio S BMS
Caudal de bombeo	Q [m³/h]	≤ 3,5	≤ 7
	Q [l/s]	≤ 1,0	≤ 1,95
Altura de elevación	H [m]	≤ 6	
Temperatura del líquido de bombeo [9]	T [°C]	2 a 95	-10 a +110
Temperatura ambiente	T [°C]	0 a 40	
Presión de servicio	p [bar]	≤ 10	
Nivel de presión sonora	[dB (A)]	< 45	
Conexión de la tubería		R 1/2, R 1, R 1 1/4	

Denominación

Por ejemplo: Calio S 25-40-130

Explicación de la denominación

Datos	Significado	
Calio S	Serie	
25	Diámetro nominal de la conexión de tubería	
	15	R 1/2
	25	R 1
	30	R 1 1/4
40	Altura de bombeo m x 10 (por ejemplo, 4 m = 40)	
130	Longitud de montaje	
	130	130 mm
	-[10]	Véase las dimensiones
BMS	Building Management System	
	BMS	Con función BMS
	-[10]	Sin función BMS

Diseño constructivo

Tipo

- Bomba en húmedo de alta eficiencia que no requiere mantenimiento (sin prensaestopas)
- Conexión roscada

Accionamiento

- Motor eléctrico de alta eficiencia con control continuo de la presión diferencial variable
- Motor síncrono de conmutación electrónica con rotor de carga magnética permanente
- 230 V - 50/60 Hz
- Clase térmica F

Calio S:

- Tipo de protección IP42
- Clase de temperatura TF 95
- Supresión de interferencias conforme a EN 55014-1
- Resistencia a interferencias conforme a EN 55014-2

Calio S BMS:

- Tipo de protección IP 44
- Clase de temperatura TF 110
- Supresión de interferencias conforme a EN 61000-6-3
- Resistencia a interferencias conforme a EN 61000-6-2

Cojinete

- Rodamiento liso especial lubricado con fluido

Modos de funcionamiento

- Sistema automático con regulación de presión proporcional o presión constante
- Modo de régimen de revoluciones fijo con indicación manual

Calio S BMS:

- Sistema automático con regulación de presión proporcional o presión constante, Eco-Mode, Boost-Mode

Funciones automáticas

- Adaptación gradual de la potencia en función del modo de funcionamiento
- Arranque suave (limitación de la corriente de arranque)
- Protección completa del motor con electrónica de disparo
- Funcionamiento reducido

Calio S BMS:

- 0-10 V con indicación externa del valor nominal de presión diferencial / régimen de revoluciones
- Arranque/parada externa
- Mensaje de error acumulativo

Funciones manuales

- Ajuste de los modos de funcionamiento
- Ajuste del valor nominal de la presión diferencial
- Ajuste del nivel de velocidad
- Función de purga
- Posibilidad de desbloqueo

Calio S BMS:

- Función de purga de aire automática
- Función automática de desbloqueo (la bomba arranca con un par máximo y reducción de corriente sin limitación de los arranques)

Funciones de indicación y advertencia

- Indicación alterna del caudal y la potencia eléctrica absorbida
- Indicación de fallos en la pantalla

9) Para evitar la formación de agua de condensación en las cajas de bornes y el estátor, la temperatura del líquido de bombeo tiene que ser siempre idéntica o superior a la temperatura ambiental.
10) Sin datos

Precio recomendado, no vinculante, válido desde 01.01.2017
Precio base España

Para corroborar la validez de este documento consulte la siguiente página web	
Código Seguro de Validación	61e705588eec45f88ea7f2f5f0494641001
Url de validación	https://eamic.elda.es/absis/idi/arx/idiarxabsaweb/asp/verificadorfirma.asp
Metadatos	Origen: Origen administración Estado de elaboración: Copia auténtica de documento original

Materiales

Vista general de los materiales disponibles

Componente	Material	
	Calio S	Calio S BMS
Cuerpo espiral	Fundición gris con recubrimiento por cataforesis	
Eje	Cerámica	Acero inoxidable 1.4034
Impulsor	Plástico con fibra de vidrio (PA - GF 35)	Plástico con fibra de vidrio (PSU-GF30)
Cojinete	Cerámica	Cerámica/carbón
Placa de rodamientos	Acero inoxidable 1.4301	
Cápsula tubular	Acero inoxidable 1.4301	
Coquillas de aislamiento térmico	Polipropileno	

Precios

Calio S

Grupo de materiales 53

Tamaño	Conexión de la tubería	Conexión de la bomba	PN [bar]	P_1 [W]	Protección del motor[11]	Contacto de mensaje[12]	I_N 1~230 VCA, 50/60 Hz [A]	Mat. N.°	L	[kg]	EUR
15-40-130	R 1/2	G 1	10	4,0 - 23	✗	-	0,05 - 0,23	29134760	L	2,5	**242,33**
15-60-130	R 1/2	G 1	10	4,0 - 47	✗	-	0,05 - 0,48	29134761	L	2,5	**247,23**
25-40-130	R 1	G 1 1/2	10	4,0 - 23	✗	-	0,05 - 0,23	29134762	L	2,5	**242,34**
25-60-130	R 1	G 1 1/2	10	4,0 - 47	✗	-	0,05 - 0,48	29134763	L	2,5	**247,19**
25-40	R 1	G 1 1/2	10	4,0 - 23	✗	-	0,05 - 0,23	29134756	L	2,7	**242,34**
25-60	R 1	G 1 1/2	10	4,0 - 47	✗	-	0,05 - 0,48	29134757	L	2,7	**247,13**
30-40	R 1 1/4	G 2	10	4,0 - 23	✗	-	0,05 - 0,23	29134758	L	2,7	**242,33**
30-60	R 1 1/4	G 2	10	4,0 - 47	✗	-	0,05 - 0,48	29134759	L	2,7	**247,18**

Indicaciones sobre el diseño

Presión mínima

La presión mínima $p_{mín.}$ en la boca de aspiración de la bomba sirve para evitar ruidos de cavitación a una temperatura ambiente de +40 °C y a la temperatura del fluido indicada $T_{máx.}$.

Los valores indicados son válidos hasta una altura de 300 m sobre el nivel del mar. En alturas de instalación >300 m, se requiere un incremento de 0,01 bar / 100 m.

Presión mínima p_{min} [bar] en función de la temperatura del líquido de bombeo [°C]

Calio	Temperatura del fluido [°C]	Presión mínima [bar]
S	5 hasta 75	0,05
	76 hasta 95	0,28
S BMS	5 hasta 80	0,5
	81 hasta 95	1,5

11) Protección del motor integrada
12) Relé de mensaje de error acumulativo y pares de bornes para 0 - 10 V, entrada y arranque/parada externos

Para corroborar la validez de este documento consulte la siguiente página web
Código Seguro de Validación 61e705588eec45f88ea7f2f5f0494641001
Url de validación https://eamic.elda.es/absis/idi/arx/idiarxabsaweb/asp/verificadorfirma.asp
Metadatos Origen: Origen administración Estado de elaboración: Copia auténtica de documento original

Calio



Catálogo de productos/Calio

http://shop.ksb.com/catalog/k0/es/product/ES000881

Ventajas del producto

- Garantiza unos costes de funcionamiento mínimos gracias a su tecnología de alta eficiencia y el sistema de regulación de la velocidad
- Preparada para afrontar los retos del futuro, gracias a la máxima eficiencia energética y el cumplimiento de los futuros reglamentos relativos a la eficiencia, tales como ErP2015
- Reducción de los costes de inversión y de puesta en marcha gracias al diseño "All-in"
- Manejo sencillo gracias al accionador giratorio/pulsador, la pantalla integrada y los símbolos que indican el estado de funcionamiento
- Alta disponibilidad gracias al funcionamiento de bombas dobles y las funciones de protección integradas
- Nuevo modo de funcionamiento Eco-Mode que proporciona un ahorro adicional superior al 40 % en comparación con la regulación de presión proporcional

(⇨ Página 24)

Certificaciones

Vista general

Sello	Válido para:	Comentarios
	Europa	EEI ≤0,20
	Alemania	Todos los tamaños

Concepto de eficiencia energética FluidFuture de KSB

www.ksb.com/fluidfuture_es

Aplicaciones principales

Sistemas de calefacción, ventilación, climatización, refrigeración y circulación

- Sistemas de uno y dos tubos
- Calefacciones por suelo radiante
- Circuito principal o de caldera
- Circuito de acumulación de carga
- Paneles solares
- Bombas de calor

Fluidos

- Agua de calefacción según VDI 2035
  Bombeo de fluidos de alta viscosidad (por ejemplo, agua glicolada con una proporción de mezcla de 1:1)
- Medios de bombeo puros, fluidos, no agresivos ni explosivos, sin lubricantes minerales o partículas duras o de fibras largas
- Fluidos con una viscosidad máx. de 10 mm^2/s

Datos de funcionamiento

Características

Parámetros		Valor
Caudal	Q [m^3/h]	≤ 15[13]
		≤ 51[14]
	Q [l/s]	≤ 4,2[13]
		≤ 14,2[14]
Altura	H [m]	≤ 12[13]
		≤ 18[14]
Temperatura del fluido	T [°C]	-10 a +110
Temperatura ambiente	T [°C]	0 a 40
Presión de servicio	p [bar]	≤ 16
Etapa de presión	PN [bar]	6/10/16
Nivel de presión sonora	[dB (A)]	< 45
Conexión	Unión roscada: R 1, R 1 1/4	
	Brida: DN 32 hasta DN 100	

Denominación

Ejemplo: Calio 25-100

Explicación de la denominación

Datos	Significado	
Calio	Serie	
25	Conexión de tubería nominal	
	25	R 1
	30	R 1 1/4
	32 hasta 100	DN 32 hasta DN 100
100	Altura de elevación en m x 10 (por ejemplo, 100 = 10 m)	

13) Bombas con unión roscada
14) Bombas con conexión embridada

Precio recomendado, no vinculante, válido desde 01.01.2017
Precio base España

Para corroborar la validez de este documento consulte la siguiente página web	
Código Seguro de Validación	61e705588eec45f88ea7f2f5f0494641001
Url de validación	https://eamic.elda.es/absis/idi/arx/idiarxabsaweb/asp/verificadorfirma.asp
Metadatos	Origen: Origen administración Estado de elaboración: Copia auténtica de documento original

Diseño constructivo

Tipo

- Bomba en húmedo de alta eficiencia que no requiere mantenimiento (sin prensaestopas)

Accionamiento

- Motor eléctrico de alta eficiencia con control continuo de la presión diferencial variable
- Motor síncrono de conmutación electrónica con rotor de carga magnética permanente
- Protección del motor integrada
- 1~230 VCA, 50/60 Hz
- Tipo de protección IP 44
- Clase térmica F
- Clase de temperatura TF 110
- Supresión de interferencias conforme a EN 61000-6-3
- Resistencia a interferencias conforme a EN 61000-6-2

Cojinete

- Rodamiento liso especial lubricado con fluido

Conexiones

- Conexión roscada o de brida

Modos de funcionamiento

- Regulación de presión constante y proporcional
- Modo Eco con presión diferencial ajustada dinámicamente
- Modo Boost con indicación manual

Funciones automáticas

- Adaptación gradual de la potencia en función del modo de funcionamiento
- 0-10 V con indicación externa del valor nominal de presión diferencial / régimen de revoluciones
- Equipo de doble bomba
- Modbus
- Funcionamiento reducido
- Arranque/parada externa
- Función de desbloqueo
- Función de purga de aire automática
- Arranque suave
- Protección completa del motor con electrónica de disparo

Funciones manuales

- Ajuste de los modos de funcionamiento
- Ajuste del valor nominal de la presión diferencial
- Ajuste del nivel de velocidad
- Bloqueo de la interfaz de usuario

Funciones de indicación y advertencia

- Indicación periódica del caudal y la potencia eléctrica absorbida
- Indicación de códigos de error en la pantalla
- Mensaje de error acumulativo

Bomba 40-120/-180, 50-100/-120/-150/-180, 65-120, DN 80, DN 100:

- Indicación adicional de la altura
- Mensaje de funcionamiento integrado

Bomba DN 25, DN 30, DN 32, 40-60/-70/-80/-90/-100, 50-40/-60/-80/-90, 65-60:

- Mensaje de funcionamiento mediante módulo adicional

Materiales

Vista general de los materiales disponibles

Componente[15)]	Material
Carcasa espiral	Fundición gris con revestimiento de KTL (EN-GJL-200)
Eje	Acero inoxidable 1.4034
Rodete	Plástico con fibra de vidrio (PSU-GF30)
Cojinete	Cerámica/carbón
Cápsula tubular	Acero inoxidable 1.4301
Coquillas de aislamiento térmico	Polipropileno

15) La pieza de la carcasa de la bomba que está en contacto con el entorno y la pieza de la carcasa que está en contacto con el líquido no tienen materiales ni sustancias que inhiben la adhesión de la pintura.

Para corroborar la validez de este documento consulte la siguiente página web	
Código Seguro de Validación	61e705588eec45f88ea7f2f5f0494641001
Url de validación	https://eamic.elda.es/absis/idi/arx/idiarxabsaweb/asp/verificadorfirma.asp
Metadatos	Origen: Origen administración Estado de elaboración: Copia auténtica de documento original

Precios

Calio PN 6/10

50/60 Hz

Calio	Conexión		PN	n		P_1	Contacto de mensaje [16][17]	I_N	MPG	L	[kg]	Mat. N.°	EUR
				min.	máx.			1~230					
	Tubería	Bomba	[bar]	[rpm]	[rpm]	[W]		[A]					
25-40	R 1	G 1 1/2	10	1000	2850	6 - 64	1	0,03 - 0,28	54	L	4,6	29134810	608,75
25-60	R 1	G 1 1/2	10	1000	3370	6 - 112	1	0,03 - 0,50	54	L	4,6	29134276	789,68
25-80	R 1	G 1 1/2	10	1000	3970	6 - 145	1	0,03 - 0,63	54	L	4,6	29134277	840,60
25-100	R 1	G 1 1/2	10	1000	4500	6 - 175	1	0,03 - 0,80	54	L	4,6	29134278	889,73
30-40	R 1 1/4	G 2	10	1000	2850	6 - 64	1	0,03 - 0,28	54	L	4,8	29134809	665,18
30-60	R 1 1/4	G 2	10	1000	3370	6 - 112	1	0,03 - 0,50	54	L	4,8	29134279	823,41
30-80	R 1 1/4	G 2	10	1000	3970	6 - 145	1	0,03 - 0,63	54	L	4,8	29134280	897,13
30-100	R 1 1/4	G 2	10	1000	4500	6 - 175	1	0,03 - 0,80	54	L	4,8	29134281	946,31
30-120	R 1 1/4	G 2	10	1000	3970	9 - 350	1	0,04 - 1,50	54	L	6,4	29134282	1.507,44
32-120	DN 32	DN 32	6/10	1000	3970	9 - 350	1	0,04 - 1,50	54	L	9,3	29134283	1.507,53
40-60	DN 40	DN 40	6/10	1000	3370	7 - 110	1	0,03 - 0,48	54	L	8	29134284	979,62
40-70	DN 40	DN 40	6/10	1000	3900	7 - 138	1	0,03 - 0,60	54	L	8	29134309	1.039,55
40-80	DN 40	DN 40	6/10	1000	3650	10 - 265	1	0,04 - 1,15	54	L	11,1	29134310	1.706,12
40-90	DN 40	DN 40	6/10	1000	4500	7 - 175	1	0,03 - 0,80	54	L	8	29134311	1.071,18
40-100	DN 40	DN 40	6/10	1000	4050	10 - 350	1	0,04 - 1,50	54	L	11,1	29134312	1.864,82
40-120	DN 40	DN 40	6/10	1000	2900	46 - 611	2	0,20 - 2,70	54	L	20,3	29134313	2.023,47
40-180	DN 40	DN 40	6/10	1000	3500	46 - 756	2	0,20 - 3,30	54	L	20,3	29134314	2.777,43
50-40	DN 50	DN 50	6/10	1000	3130	7 - 133	1	0,03 - 0,58	54	L	9	29134289	1.325,88
50-60	DN 50	DN 50	6/10	1000	3290	10 - 275	1	0,04 - 1,20	54	L	12,6	29134316	2.023,41
50-80	DN 50	DN 50	6/10	1000	3650	10 - 350	1	0,04 - 1,50	54	L	12,6	29134317	2.138,55
50-90	DN 50	DN 50	6/10	1000	4500	7 - 168	1	0,03 - 0,73	54	L	9	29134318	1.326,24
50-100	DN 50	DN 50	6/10	1000	2750	38 - 476	2	0,16 - 2,10	54	L	21	29134714	2.336,44
50-120	DN 50	DN 50	6/10	1000	2930	46 - 620	2	0,20 - 2,70	54	L	21	29134346	2.459,52
50-150	DN 50	DN 50	6/10	1000	3260	46 - 680	2	0,20 - 3,00	54	L	21	29134319	2.817,54
50-180	DN 50	DN 50	6/10	1000	3600	46 - 745	2	0,20 - 3,20	54	L	21	29134320	3.312,87
65-60	DN 65	DN 65	6/10	1000	3160	15 - 350	1	0,07 - 1,50	54	L	16,6	29134294	2.507,54
65-120	DN 65	DN 65	6/10	1000	3200	55 - 760	2	0,24 - 3,30	54	L	31,2	29134321	2.796,60
65-150[18]	DN 65	DN 65	6/10	-	-	-	2	-	54	L	31,2	29134322	3.567,31
80-80	DN 80	DN 80	6	1000	2400	56 - 665	2	0,25 - 2,90	54	L	32,2	29134297	3.055,34
80-80	DN 80	DN 80	10	1000	2400	56 - 665	2	0,25 - 2,90	54	L	32,2	29134298	3.233,10
80-120[18]	DN 80	DN 80	6	-	-	-	2	-	54	L	32,2	29134299	3.843,88
80-120[18]	DN 80	DN 80	10	-	-	-	2	-	54	L	32,2	29134300	4.046,24
100-60	DN 100	DN 100	6	1000	2100	76 - 737	2	0,33 - 3,20	54	L	41,2	29134323	3.412,65
100-60	DN 100	DN 100	10	1000	2100	76 - 737	2	0,33 - 3,20	54	L	41,2	29134324	3.591,02
100-80[18]	DN 100	DN 100	6	-	-	-	2	-	54	L	41,2	29134325	3.693,40
100-80[18]	DN 100	DN 100	10	-	-	-	2	-	54	L	41,2	29134326	3.852,31
100-100[18]	DN 100	DN 100	6	-	-	-	2	-	54	L	41,2	29134327	4.068,38
100-100[18]	DN 100	DN 100	10	-	-	-	2	-	54	L	41,2	29134328	4.271,85
100-120[18]	DN 100	DN 100	6	-	-	-	2	-	54	L	41,2	29134303	4.680,64
100-120[18]	DN 100	DN 100	10	-	-	-	2	-	54	L	41,2	29134304	4.851,44

16) 1 = Relé de mensaje de error acumulativo integrado, mensaje de funcionamiento mediante un módulo adicional (véanse los accesorios)
17) 2 = Relé de mensaje de error acumulativo y relé de mensaje de funcionamiento integrados
18) A la venta previsiblemente a partir del cuarto trimestre de 2017

Precio recomendado, no vinculante, válido desde 01.01.2017
Precio base España

Para corroborar la validez de este documento consulte la siguiente página web
Código Seguro de Validación 61e705588eec45f88ea7f2f5f0494641001
Url de validación https://eamic.elda.es/absis/idi/arx/idiarxabsaweb/asp/verificadorfirma.asp
Metadatos Origen: Origen administración Estado de elaboración: Copia auténtica de documento original

Calio PN 16

50/60 Hz

Calio	Conexión		PN	n		P_1	Contacto de mensaje [19)20)]	I_N	MPG	L	[kg]	Mat. N.°	EUR
				min.	máx.			1~230					
	Tubería	Bomba	[bar]	[rpm]	[rpm]	[W]		[A]					
25-40	R 1	G 1 1/2	16	1000	2850	6 - 64	1	0,03 - 0,28	54	L	4,7	29134808	Consultar
25-60	R 1	G 1 1/2	16	1000	3370	6 - 112	1	0,03 - 0,50	54	L	4,7	29134478	Consultar
25-80	R 1	G 1 1/2	16	1000	3970	6 - 145	1	0,03 - 0,63	54	L	4,7	29134479	Consultar
25-100	R 1	G 1 1/2	16	1000	4500	6 - 175	1	0,03 - 0,80	54	L	4,7	29134480	Consultar
30-40	R 1 1/4	G 2	16	1000	2850	6 - 64	1	0,03 - 0,28	54	L	4,8	29134807	Consultar
30-60	R 1 1/4	G 2	16	1000	3370	6 - 112	1	0,03 - 0,50	54	L	4,9	29134481	Consultar
30-80	R 1 1/4	G 2	16	1000	3970	6 - 145	1	0,03 - 0,63	54	L	4,9	29134482	Consultar
30-100	R 1 1/4	G 2	16	1000	4500	6 - 175	1	0,03 - 0,80	54	L	4,9	29134483	Consultar
30-120	R 1 1/4	G 2	16	1000	3970	9 - 350	1	0,04 - 1,50	54	L	6,5	29134484	Consultar
32-120	DN 32	DN 32	16	1000	3970	9 - 350	1	0,04 - 1,50	54	L	9,4	29134485	Consultar
40-60	DN 40	DN 40	16	1000	3370	7 - 110	1	0,03 - 0,48	54	L	8,2	29134486	Consultar
40-70	DN 40	DN 40	16	1000	3900	7 - 138	1	0,03 - 0,60	54	L	8,2	29134329	Consultar
40-80	DN 40	DN 40	16	1000	3650	10 - 265	1	0,04 - 1,15	54	L	11,2	29134330	Consultar
40-90	DN 40	DN 40	16	1000	4500	7 - 175	1	0,03 - 0,80	54	L	8,2	29134331	Consultar
40-100	DN 40	DN 40	16	1000	4050	10 - 350	1	0,04 - 1,50	54	L	11,2	29134332	Consultar
40-120	DN 40	DN 40	16	1000	2900	46 - 611	2	0,20 - 2,70	54	L	20,5	29134333	Consultar
40-180	DN 40	DN 40	16	1000	3500	46 - 756	2	0,20 - 3,30	54	L	20,5	29134334	Consultar
50-40	DN 50	DN 50	16	1000	3130	7 - 133	1	0,03 - 0,58	54	L	9,2	29134491	Consultar
50-60	DN 50	DN 50	16	1000	3290	10 - 275	1	0,04 - 1,20	54	L	12,7	29134336	Consultar
50-80	DN 50	DN 50	16	1000	3650	10 - 350	1	0,04 - 1,50	54	L	12,7	29134337	Consultar
50-90	DN 50	DN 50	16	1000	4500	7 - 168	1	0,03 - 0,73	54	L	9,2	29134338	Consultar
50-100	DN 50	DN 50	16	1000	2750	38 - 476	2	0,16 - 2,10	54	L	21,6	29134715	Consultar
50-120	DN 50	DN 50	16	1000	2930	46 - 620	2	0,20 - 2,70	54	L	21,6	29134347	Consultar
50-150	DN 50	DN 50	16	1000	3260	46 - 680	2	0,20 - 3,00	54	L	21,6	29134339	Consultar
50-180	DN 50	DN 50	16	1000	3600	46 - 745	2	0,20 - 3,20	54	L	21,6	29134340	Consultar
65-60	DN 65	DN 65	16	1000	3160	15 - 350	1	0,07 - 1,50	54	L	16,7	29134496	Consultar
65-120	DN 65	DN 65	16	1000	3220	55 - 760	2	0,24 - 3,30	54	L	31,4	29134341	Consultar
65-150[21)]	DN 65	DN 65	16	-	-	-	2	-	54	L	31,4	29134342	Consultar
80-80	DN 80	DN 80	16	1000	2400	56 - 665	2	0,25 - 2,90	54	L	32,4	29134499	Consultar
80-120[21)]	DN 80	DN 80	16	-	-	-	2	-	54	L	32,4	29134500	Consultar
100-60	DN 100	DN 100	16	1000	2100	76 - 737	2	0,33 - 3,20	54	L	41,4	29134343	Consultar
100-80[21)]	DN 100	DN 100	16	-	-	-	2	-	54	L	32,4	29134344	Consultar
100-100[21)]	DN 100	DN 100	16	-	-	-	2	-	54	L	41,4	29134345	Consultar
100-120[21)]	DN 100	DN 100	16	-	-	-	2	-	54	L	41,4	29134502	Consultar

19) 1 = Relé de mensaje de error acumulativo integrado, mensaje de funcionamiento mediante un módulo adicional (véanse los accesorios)
20) 2 = Relé de mensaje de error acumulativo y relé de mensaje de funcionamiento integrados
21) A la venta previsiblemente a partir del cuarto trimestre de 2017

Precio recomendado, no vinculante, válido desde 01.01.2017
Precio base España

Para corroborar la validez de este documento consulte la siguiente página web
Código Seguro de Validación 61e705588eec45f88ea7f2f5f0494641001
Url de validación https://eamic.elda.es/absis/idi/arx/idiarxabsaweb/asp/verificadorfirma.asp
Metadatos Origen: Origen administración Estado de elaboración: Copia auténtica de documento original

Modelo de brida

Dimensiones [mm]

Brida combinada	PN 6			PN 10, PN 16			Dibujo acotado
	ØD	Øk	n x d_2	ØD	Øk	n x d_2	
DN 32	120	90	4 x Ø14	140	100	4 x Ø19	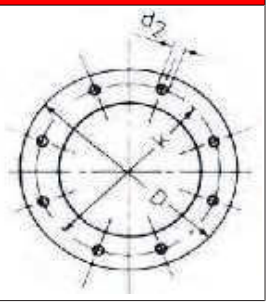
DN 40	130	100	4 x Ø14	150	110	4 x Ø19	
DN 50	140	110	4 x Ø14	165	125	4 x Ø19	
DN 65	160	130	4 x Ø14	185	145	4 x Ø19	
DN 80	190	150	4 x Ø19	200	160	8 x Ø19	
DN 100	210	170	4 x Ø19	220	180	8 x Ø19	

Indicaciones de montaje

Calio

Posiciones de montaje permitidas

Tamaños	
Todos	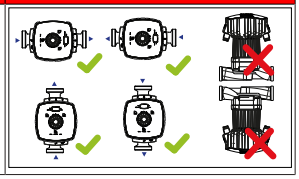

Alcance de suministro

- Bomba
- Juntas en modelos con conexión roscada
- Instrucciones de uso y de montaje

Accesorios

Accesorios eléctricos

	Denominación	MPG	L	[kg]	Mat. N.°	EUR
	Módulo de comunicación BACnet IP Se puede montar en armario eléctrico externo, con 100 puntos de datos para la conexión de varias bombas Calio	24	-	0,995	01550857	**1.242,99**
	Módulo de comunicación BACnet MS/TP Se puede montar en armario eléctrico externo, para la conexión de 1 bomba Calio	24	-	0,1	18041730	**385,98**
	Módulo de comunicación Se puede montar en armario eléctrico externo para la conexión de 1 bomba Calio para la señalización del mensaje de funcionamiento o alarma (señalización de fallo)	24	L	0,2	19075960	**116,45**
	Módulo de comunicación Se puede montar en pared, para la conexión de 1 bomba Calio para la señalización del mensaje de funcionamiento o alarma (señalización de fallo)	24	L	0,4	19075970	**130,84**
	Módulo de comunicación Se puede montar en pared, para la conexión de hasta 6 bombas Calio para la señalización del mensaje de funcionamiento o alarma (señalización de fallo)	24	L	1	01550860	**364,41**

Aislamiento de agua fría

	Denominación	Tamaño	MPG	L	[kg]	Mat. N.°	EUR
	Aislamiento estanco a la difusión para aplicaciones de refrigeración para bombas Calio	25-60	24	L	0,2	19075685	**59,57**
		25-80					
		25-100					
		30-60					
		30-80					
		30-100					
		40-60	24	L	0,2	19075686	**78,58**
		40-70					

Para corroborar la validez de este documento consulte la siguiente página web	
Código Seguro de Validación	61e705588eec45f88ea7f2f5f0494641001
Url de validación	https://eamic.elda.es/absis/idi/arx/idiarxabsaweb/asp/verificadorfirma.asp
Metadatos	Origen: Origen administración Estado de elaboración: Copia auténtica de documento original

	Denominación	Tamaño	MPG	L	[kg]	Mat. N.°	EUR
	Aislamiento estanco a la difusión para aplicaciones de refrigeración para bombas Calio	40-90	24	L	0,2	19075686	**78,58**
		50-40	24	L	0,2	19075687	**92,54**
		50-90					

Uniones roscadas

	Denominación	MPG	L	[kg]	Mat. N.°	EUR
	2 unidades de uniones roscadas de bombas con tuerca de racor G 1 1/2 y pieza de inserción con rosca interior Rp 3/4, acero para bombas con rosca exterior G 1 1/2 / racor R 3/4	24	L	0,2	19075560	**16,35**
	2 unidades de uniones roscadas de bombas con tuerca de racor G 1 1/2 y piezas para insertar con roscado interior Rp 1, acero para bombas con rosca exterior G 1 1/2 / racor R 1	24	L	0,2	19075561	**10,21**
	2 unidades de uniones roscadas de bombas con tuerca de racor G 2 y piezas para insertar con roscado interior Rp 1 1/4, acero para bombas con rosca exterior G 2 / racor R 1 1/4	24	L	0,2	19075562	**12,26**

Piezas de separación (brida)

	Ref.	Denominación	Conexión Brida	PN	Longitud [mm]	MPG	L	[kg]	Mat. N.°	EUR
	-	Pieza de compensación de distancia F16	DN 40	6/10	30	24	L	2	19075991	**47,41**
	-	Pieza de compensación de distancia F0	DN 40	6/10	70	24	L	2	19075566	**102,26**
	-	Pieza de compensación de distancia F1	DN 50	6/10	10	24	L	2	19075567	**53,16**
	-	Pieza de compensación de distancia F2	DN 50	6/10	20	24	L	2	19075568	**59,30**
	-	Pieza de compensación de distancia F3	DN 50	6/10	50	24	L	2	19075569	**92,01**
	-	Pieza de compensación de distancia F4	DN 50	6/10	60	24	L	2	19075570	**132,93**
	-	Pieza de compensación de distancia F5	DN 65	6/10	10	24	L	2	19075571	**61,35**
	-	Pieza de compensación de distancia F6	DN 65	6/10	25	24	L	2	19075572	**77,71**
	-	Pieza de compensación de distancia F7	DN 65	6/10	30	24	L	2	19075573	**92,01**
	-	Pieza de compensación de distancia F8	DN 80	6/10	10	24	L	2	19075574	**73,62**
	-	Pieza de compensación de distancia F9	DN 80	6/10	15	24	L	2	19075575	**81,81**
	-	Pieza de compensación de distancia F10	DN 80	6/10	20	24	L	2	19075576	**89,96**
	-	Pieza de compensación de distancia F11	DN 80	6/10	25	24	L	2	19075577	**98,16**
	-	Pieza de compensación de distancia F12	DN 80	6/10	30	24	L	2	19075578	**126,79**
	-	Pieza de compensación de distancia F13	DN 80	6/10	40	24	L	2	19075579	**132,93**
	-	Pieza de compensación de distancia F14	DN 80	6/10	50	24	L	2	19075580	**128,83**
	-	Pieza de compensación de distancia F15	DN 80	6/10	80	24	L	2	19075581	**184,04**

Precio recomendado, no vinculante, válido desde 01.01.2017
Precio base España

Para corroborar la validez de este documento consulte la siguiente página web
Código Seguro de Validación 61e705588eec45f88ea7f2f5f0494641001
Url de validación https://eamic.elda.es/absis/idi/arx/idiarxabsaweb/asp/verificadorfirma.asp
Metadatos Origen: Origen administración Estado de elaboración: Copia auténtica de documento original

Calio Z



Catálogo de productos / Calio Z

http://shop.ksb.com/catalog/k0/es/product/ES000913

Ventajas del producto

- Garantiza unos costes de funcionamiento mínimos gracias a su tecnología de alta eficiencia y el sistema de regulación de la velocidad
- Preparada para afrontar los retos del futuro, gracias a la máxima eficiencia energética y el cumplimiento de los futuros reglamentos relativos a la eficiencia, tales como ErP2015
- Reducción de los costes de inversión y de puesta en marcha gracias al diseño "All-in"
- Manejo sencillo gracias al accionador giratorio/pulsador, la pantalla integrada y los símbolos que indican el estado de funcionamiento
- Alta disponibilidad gracias al funcionamiento de bombas dobles y las funciones de protección integradas
- Nuevo modo de funcionamiento Eco-Mode que proporciona un ahorro adicional superior al 40 % en comparación con la regulación de presión proporcional

(⇨ Página 49)

Certificaciones

Vista general

Sello	Válido para:	Comentarios
	Europa	EEI ≤0,20
	Alemania	Todos los tamaños

Concepto de eficiencia energética FluidFuture de KSB

www.ksb.com/fluidfuture_es

Aplicaciones principales

Sistemas de calefacción, ventilación, climatización, refrigeración y circulación

- Sistemas de uno y dos tubos
- Calefacciones por suelo radiante
- Circuito principal o de caldera
- Circuito de acumulación de carga
- Paneles solares
- Bombas de calor

Fluidos

- Agua de calefacción según VDI 2035
  Bombeo de fluidos de alta viscosidad (por ejemplo, agua glicolada con una proporción de mezcla de 1:1)
- Medios de bombeo puros, fluidos, no agresivos ni explosivos, sin lubricantes minerales o partículas duras o de fibras largas
- Fluidos con una viscosidad máx. de 10 mm^2/s

Datos de funcionamiento

Características

Parámetros		Valor
Caudal	Q [m^3/h]	≤ 18[22)]
		≤ 70[23)]
	Q [l/s]	≤ 5,0[22)]
		≤ 19,4[23)]
Altura	H [m]	≤ 10[22)]
		≤ 18[23)]
Temperatura del fluido	T [°C]	-10 a +110
Temperatura ambiente	T [°C]	0 a 40
Presión de servicio	p [bar]	≤ 16
Etapa de presión	PN [bar]	6/10/16
Nivel de presión sonora	[dB (A)]	< 45
Conexión	Unión roscada: R 1 1/4	
	Brida: DN 32 hasta DN 65	

Denominación

Ejemplo: Calio Z 30-100

Explicación de la denominación

Datos	Significado	
Calio Z	Serie	
30	Conexión de tubería nominal	
	30	R 1 1/4
	32 hasta 65	DN 32 hasta DN 65
100	Altura de elevación en m x 10 (por ejemplo, 100 = 10 m)	

22) Bombas con unión roscada
23) Bombas con conexión embridada

Precio recomendado, no vinculante, válido desde 01.01.2017
Precio base España

Para corroborar la validez de este documento consulte la siguiente página web
Código Seguro de Validación 61e705588eec45f88ea7f2f5f0494641001
Url de validación https://eamic.elda.es/absis/idi/arx/idiarxabsaweb/asp/verificadorfirma.asp
Metadatos Origen: Origen administración Estado de elaboración: Copia auténtica de documento original

Diseño constructivo

Tipo

- Bomba en húmedo de alta eficiencia que no requiere mantenimiento (sin prensaestopas)
- Bomba gemela

Accionamiento

- Motor eléctrico de alta eficiencia con control continuo de la presión diferencial variable
- Motor síncrono de conmutación electrónica con rotor de carga magnética permanente
- Protección del motor integrada
- 1~230 VCA, 50/60 Hz
- Tipo de protección IP 44
- Clase térmica F
- Clase de temperatura TF 110
- Supresión de interferencias conforme a EN 61000-6-3
- Resistencia a interferencias conforme a EN 61000-6-2

Cojinete

- Rodamiento liso especial lubricado con fluido

Conexiones

- Conexión roscada o de brida

Modos de funcionamiento

- Regulación de presión constante y proporcional
- Modo Eco con presión diferencial ajustada dinámicamente
- Modo Boost con indicación manual

Funciones automáticas

- Adaptación gradual de la potencia en función del modo de funcionamiento
- 0-10 V con indicación externa del valor nominal de presión diferencial / régimen de revoluciones
- Equipo de doble bomba
- Cambio de la bomba tras 24 horas en funcionamiento
- Redundancia mediante el arranque automático de la bomba en espera en caso que se produzca una avería en la bomba que está en marcha
- Modbus
- Funcionamiento reducido
- Arranque/parada externa
- Función de desbloqueo
- Función de purga de aire automática
- Arranque suave

Funciones manuales

- Ajuste de los modos de funcionamiento
- Ajuste del valor nominal de la presión diferencial
- Ajuste del nivel de velocidad
- Bloqueo de la interfaz de usuario

Funciones de indicación y advertencia

- Mensaje de error acumulativo
- Indicación de códigos de error en la pantalla

Bombas 40-120/-180, 50-100/-120, 65-80/-120 adicionales

- Mensaje de funcionamiento integrado (contacto inversor sin tensión)
- Indicación alterna del caudal, la potencia eléctrica absorbida y la altura

Bombas 30-60/-100, 32-80/-120, 40-80/-100, 50-80

- Indicación alterna del caudal y la potencia eléctrica absorbida

Materiales

Vista general de los materiales disponibles

Componente[24)]	Material
Carcasa espiral	Fundición gris con revestimiento de KTL (EN-GJL-200)
Eje	Acero inoxidable 1.4034
Rodete	Plástico con fibra de vidrio (PSU-GF30)
Cojinete	Cerámica/carbón
Cápsula tubular	Acero inoxidable 1.4301

24) Las piezas de la carcasa de la bomba que están en contacto con el entorno y las piezas de la carcasa que están en contacto con el líquido no tienen materiales ni sustancias que inhiben la adhesión de la pintura.

Precio recomendado, no vinculante, válido desde 01.01.2017
Precio base España

Para corroborar la validez de este documento consulte la siguiente página web	
Código Seguro de Validación	61e705588eec45f88ea7f2f5f0494641001
Url de validación	https://eamic.elda.es/absis/idi/arx/idiarxabsaweb/asp/verificadorfirma.asp
Metadatos	Origen: Origen administración Estado de elaboración: Copia auténtica de documento original

Precios

Calio Z PN 6/10

50/60 Hz

Calio Z	Conexión		PN	n		P_1 [25]	Contacto de mensaje [26][27]	I_N [25]	MPG	L	[kg] [28]	Mat. N.°	EUR
				min.	máx.			1~230					
	Tubería	Bomba	[bar]	[rpm]	[rpm]	[W]		[A]					
30-60	R 1 1/4	G 2	10	1000	3370	6 - 112 (224)	1	0,03 - 0,5 (1,0)	54	-	12,8	29134717	**1.961,53**
30-100	R 1 1/4	G 2	10	1000	4500	6 - 175 (350)	1	0,03 - 0,80 (1,60)	54	-	12,8	29134718	**2.246,69**
32-80	DN 32	DN 32	6/10	1000	3970	6 - 145 (290)	1	0,03 - 0,63 (1,26)	54	-	13,5	29134719	**2.048,23**
32-120	DN 32	DN 32	6/10	1000	3970	9 - 350 (700)	1	0,04 - 1,50 (3,00)	54	-	19,4	29134720	**3.344,45**
40-80	DN 40	DN 40	6/10	1000	3650	10 - 265 (530)	1	0,04 - 1,15 (2,30)	54	-	22,6	29134721	**2.334,02**
40-100	DN 40	DN 40	6/10	1000	4050	10 - 350 (700)	1	0,04 - 1,50 (3,00)	54	-	22,6	29134722	**3.434,73**
40-120	DN 40	DN 40	6/10	1000	2900	46 - 611 (1220)	2	0,20 - 2,70 (5,40)	54	-	41,6	29134723	**4.003,34**
40-180	DN 40	DN 40	6/10	1000	3500	46 - 756 (1512)	2	0,20 - 3,30 (6,60)	54	-	41,6	29134724	**5.211,65**
50-80	DN 50	DN 50	6/10	1000	3650	10 - 350 (700)	1	0,04 - 1,50 (3,00)	54	-	28,6	29134725	**4.352,01**
50-100	DN 50	DN 50	6/10	1000	2750	38 - 476 (952)	2	0,16 - 2,10 (4,20)	54	-	44	29134726	**4.880,27**
50-120	DN 50	DN 50	6/10	1000	3000	46 - 620 (1240)	2	0,20 - 2,70 (5,40)	54	-	44	29134727	**5.199,15**
65-80	DN 65	DN 65	6/10	1000	2850	30 - 600 (1200)	2	0,06 - 2,80 (5,60)	54	-	62,8	29134728	**5.372,05**
65-120	DN 65	DN 65	6/10	1000	3220	55 - 760 (1520)	2	0,24 - 3,30 (6,60)	54	-	62,8	29134729	**5.861,90**
80-120 [29]	DN 80	DN 80	6	1080	-	-	2	-	54	-	0	29134730	**7.881,82**
80-120 [29]	DN 80	DN 80	10	1080	-	-	2	-	54	-	0	29134731	**8.619,49**

25) El valor entre paréntesis se aplica al funcionamiento de ambas bombas.
26) 1 = Relé de mensaje de error acumulativo integrado, mensaje de funcionamiento mediante un módulo adicional (véanse los accesorios)
27) 2 = Relé de mensaje de error acumulativo y relé de mensaje de funcionamiento integrados
28) 0 = no determinado aún.
29) A la venta previsiblemente a partir del cuarto trimestre de 2017

Precio recomendado, no vinculante, válido desde 01.01.2017
Precio base España

Para corroborar la validez de este documento consulte la siguiente página web	
Código Seguro de Validación	61e705588eec45f88ea7f2f5f0494641001
Url de validación	https://eamic.elda.es/absis/idi/arx/idiarxabsaweb/asp/verificadorfirma.asp
Metadatos	Origen: Origen administración Estado de elaboración: Copia auténtica de documento original

Calio Z PN 16

50/60 Hz

Calio Z	Conexión		PN	n		P_1 [30]	Contacto de mensaje [31][32]	I_N [30]	MPG	L	[kg] [33]	Mat. N.º	EUR
				min.	máx.			1~230					
	Tubería	Bomba	[bar]	[rpm]	[rpm]	[W]		[A]					
30-60	R 1 1/4	G 2	16	1000	3370	6 - 112 (224)	1	0,03 - 0,5 (1,0)	54	-	13	29134732	Consultar
30-100	R 1 1/4	G 2	16	1000	4500	6 - 175 (350)	1	0,03 - 0,80 (1,60)	54	-	13	29134734	Consultar
32-80	DN 32	DN 32	16	1000	3970	6 - 145 (290)	1	0,03 - 0,63 (1,26)	54	-	13,7	29134733	Consultar
32-120	DN 32	DN 32	16	1000	3970	9 - 350 (700)	1	0,04 - 1,50 (3,00)	54	-	19,6	29134735	Consultar
40-80	DN 40	DN 40	16	1000	3650	10 - 265 (530)	1	0,04 - 1,15 (2,30)	54	-	22,8	29134736	Consultar
40-100	DN 40	DN 40	16	1000	4050	10 - 350 (700)	1	0,04 - 1,50 (3,00)	54	-	22,8	29134737	Consultar
40-120	DN 40	DN 40	16	1000	2900	46 - 611 (1220)	2	0,20 - 2,70 (5,40)	54	-	41,8	29134738	Consultar
40-180	DN 40	DN 40	16	1000	3500	46 - 756 (1512)	2	0,20 - 3,30 (6,60)	54	-	41,8	29134739	Consultar
50-80	DN 50	DN 50	16	1000	3650	10 - 350 (700)	1	0,04 - 1,50 (3,00)	54	-	28,8	29134740	Consultar
50-100	DN 50	DN 50	16	1000	2750	38 - 476 (952)	2	0,16 - 2,10 (4,20)	54	-	44,2	29134741	Consultar
50-120	DN 50	DN 50	16	1000	3000	46 - 620 (1240)	2	0,20 - 2,70 (5,40)	54	-	44,2	29134742	Consultar
65-80	DN 65	DN 65	16	1000	2850	30 - 600 (1200)	2	0,06 - 2,80 (5,60)	54	-	63	29134743	Consultar
65-120	DN 65	DN 65	16	1000	3220	55 - 760 (1520)	2	0,24 - 3,30 (6,60)	54	-	63	29134744	Consultar
80-120 [34]	DN 80	DN 80	16	-	-	-	2	-	54	-	0	29134745	Consultar

30) El valor entre paréntesis se aplica al funcionamiento de ambas bombas.
31) 1 = Relé de mensaje de error acumulativo integrado, mensaje de funcionamiento mediante un módulo adicional (véanse los accesorios)
32) 2 = Relé de mensaje de error acumulativo y relé de mensaje de funcionamiento integrados
33) 0 = no determinado aún.
34) A la venta previsiblemente a partir del cuarto trimestre de 2017

Precio recomendado, no vinculante, válido desde 01.01.2017
Precio base España

Para corroborar la validez de este documento consulte la siguiente página web
Código Seguro de Validación 61e705588eec45f88ea7f2f5f0494641001
Url de validación https://eamic.elda.es/absis/idi/arx/idiarxabsaweb/asp/verificadorfirma.asp
Metadatos Origen: Origen administración Estado de elaboración: Copia auténtica de documento original

Indicaciones de montaje

Calio Z

Posiciones de montaje permitidas

Tamaños	
Todos	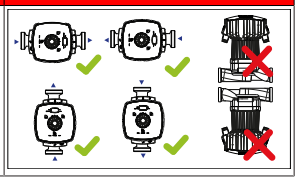

Alcance de suministro

- Bomba
- Juntas en modelos con conexión roscada
- Instrucciones de uso y de montaje

Accesorios

Accesorios eléctricos

	Denominación	MPG	L	[kg]	Mat. N.°	EUR
	Módulo de comunicación BACnet IP Se puede montar en armario eléctrico externo, con 100 puntos de datos para la conexión de varias bombas Calio Z	24	-	0,995	01550857	**1.242,99**
	Módulo de comunicación BACnet MS/TP Se puede montar en armario eléctrico externo, para la conexión de 1 bomba Calio Z[35)]	24	-	0,1	18041730	**385,98**
	Módulo de comunicación Se puede montar en armario eléctrico externo, para la conexión de 1 bomba Calio Z para la señalización del mensaje de funcionamiento o alarma (señalización de fallo)[35)]	24	L	0,2	19075960	**116,45**
	Módulo de comunicación Se puede montar en pared, para la conexión de 1 bomba Calio Z para la señalización del mensaje de funcionamiento o alarma (señalización de fallo)[35)]	24	L	0,4	19075970	**130,84**
	Módulo de comunicación Se puede montar en pared, para la conexión de hasta 3 bombas Calio Z para la señalización del mensaje de funcionamiento o alarma (señalización de fallo)	24	L	1	01550860	**364,41**

Uniones roscadas

	Denominación	MPG	L	[kg]	Mat. N.°	EUR
	2 unidades de uniones roscadas de bombas con tuerca de racor G 2 y piezas para insertar con roscado interior Rp 1 1/4, acero para bombas con rosca exterior G 2 / racor R 1 1/4	24	L	0,2	19075562	**12,26**

35) Disponibles 2 piezas por bomba Calio Z

Precio recomendado, no vinculante, válido desde 01.01.2017
Precio base España

Para corroborar la validez de este documento consulte la siguiente página web	
Código Seguro de Validación	61e705588eec45f88ea7f2f5f0494641001
Url de validación	https://eamic.elda.es/absis/idi/arx/idiarxabsaweb/asp/verificadorfirma.asp
Metadatos	Origen: Origen administración Estado de elaboración: Copia auténtica de documento original

Piezas de separación (brida)

	Ref.	Denominación	Conexión Brida	PN	Longitud [mm]	MPG	L	[kg]	Mat. N.°	EUR
	-	Pieza de compensación de distancia F16	DN 40	6/10	30	24	L	2	19075991	**47,41**
	-	Pieza de compensación de distancia F0	DN 40	6/10	70	24	L	2	19075566	**102,26**
	-	Pieza de compensación de distancia F1	DN 50	6/10	10	24	L	2	19075567	**53,16**
	-	Pieza de compensación de distancia F2	DN 50	6/10	20	24	L	2	19075568	**59,30**
	-	Pieza de compensación de distancia F3	DN 50	6/10	50	24	L	2	19075569	**92,01**
	-	Pieza de compensación de distancia F4	DN 50	6/10	60	24	L	2	19075570	**132,93**
	-	Pieza de compensación de distancia F5	DN 65	6/10	10	24	L	2	19075571	**61,35**
	-	Pieza de compensación de distancia F6	DN 65	6/10	25	24	L	2	19075572	**77,71**
	-	Pieza de compensación de distancia F7	DN 65	6/10	30	24	L	2	19075573	**92,01**
	-	Pieza de compensación de distancia F8	DN 80	6/10	10	24	L	2	19075574	**73,62**
	-	Pieza de compensación de distancia F9	DN 80	6/10	15	24	L	2	19075575	**81,81**
	-	Pieza de compensación de distancia F10	DN 80	6/10	20	24	L	2	19075576	**89,96**
	-	Pieza de compensación de distancia F11	DN 80	6/10	25	24	L	2	19075577	**98,16**
	-	Pieza de compensación de distancia F12	DN 80	6/10	30	24	L	2	19075578	**126,79**
	-	Pieza de compensación de distancia F13	DN 80	6/10	40	24	L	2	19075579	**132,93**
	-	Pieza de compensación de distancia F14	DN 80	6/10	50	24	L	2	19075580	**128,83**
	-	Pieza de compensación de distancia F15	DN 80	6/10	80	24	L	2	19075581	**184,04**

Para corroborar la validez de este documento consulte la siguiente página web	
Código Seguro de Validación	61e705588eec45f88ea7f2f5f0494641001
Url de validación	https://eamic.elda.es/absis/idi/arx/idiarxabsaweb/asp/verificadorfirma.asp
Metadatos	Origen: Origen administración Estado de elaboración: Copia auténtica de documento original

Bombas de circulación para agua potable

Calio-Therm S



Catálogo de productos/Calio-Therm S

http://shop.ksb.com/catalog/k0/es/product/ES000882

Ventajas del producto

- Garantiza unos costes de funcionamiento mínimos gracias a su tecnología de alta eficiencia y el sistema de regulación de la velocidad
- Preparada para afrontar los retos del futuro gracias a la máxima eficiencia energética y a los 5 años de garantía que ofrece el fabricante (la garantía solo es válida en Alemania)
- Operativa sencilla gracias a las teclas de control, la pantalla integrada y los símbolos que indican el estado de funcionamiento
- Alta disponibilidad gracias a las posibilidades de acoplamiento manuales y las funciones de protección integradas
- Montaje sencillo gracias a las reducidas dimensiones y al conector KSB. Se incluye coquilla de aislamiento térmico en el alcance de suministro

Certificaciones

Vista general

Sello	Válido para:	Comentarios
	Alemania	Todos los tamaños

Concepto de eficiencia energética FluidFuture de KSB

www.ksb.com/fluidfuture_es

Aplicaciones principales

- Sistemas de circulación de agua potable

Fluidos

- Agua potable y agua para el sector alimentario conforme a la normativa TrinkwV 2001

Datos de funcionamiento

Características

Parámetro		Valor
Caudal	Q [m³/h]	≤ 3,5
	Q [l/s)]	≤ 1,0
Altura de elevación	H [m]	≤ 6
Temperatura del líquido de bombeo[36)]	T [°C]	Hasta +65 y hasta 14 [°dH] (grado de dureza)
Temperatura ambiente	T [°C]	0 - 40
Presión de servicio	p [bar]	≤ 10
Nivel de presión sonora	[dB (A)]	< 45
Conexión de la tubería		R 1

Denominación

Ejemplo: Calio-Therm S 25-40

Explicación de la denominación

Datos	Significado
Calio-Therm S	Serie
25	Anchura nominal del racor R 1
40	Altura m x 10 (por ejemplo, 4 m = 40)

Diseño constructivo

Tipo

- Bomba en húmedo de alta eficiencia que no requiere mantenimiento (sin prensaestopas)
- Conexión roscada

Accionamiento

- Motor eléctrico de alta eficiencia con control continuo de la presión diferencial variable
- Motor síncrono de conmutación electrónica con rotor de carga magnética permanente
- 230 V - 50/60 Hz
- Tipo de protección IP42
- Clase térmica F
- Clase de temperatura TF 95
- Supresión de interferencias conforme a EN 55014-1

36) Se recomienda limitar la temperatura del líquido a 65 °C con el fin de evitar posibles consecuencias de una acumulación de cal; se pueden dar temperaturas del líquido superiores durante periodos breves (p. ej., para ciclos de desinfección térmicos).

Precio recomendado, no vinculante, válido desde 01.01.2017
Precio base España

Para corroborar la validez de este documento consulte la siguiente página web	
Código Seguro de Validación	61e705588eec45f88ea7f2f5f0494641001
Url de validación	https://eamic.elda.es/absis/idi/arx/idiarxabsaweb/asp/verificadorfirma.asp
Metadatos	Origen: Origen administración Estado de elaboración: Copia auténtica de documento original

- Resistencia a interferencias conforme a EN 55014-2

Cojinete

- Rodamiento liso especial lubricado con fluido

Modos de funcionamiento

- Sistema automático con regulación de presión proporcional o presión constante
- Modo de régimen de revoluciones fijo con indicación manual

Funciones automáticas

- Adaptación gradual de la potencia en función del modo de funcionamiento
- Arranque suave (limitación de la corriente de arranque)
- Protección completa del motor con electrónica de disparo
- Funcionamiento reducido

Funciones manuales

- Ajuste de los modos de funcionamiento
- Función de purga
- Posibilidad de desbloqueo
- Ajuste del valor nominal de la presión diferencial
- Ajuste del nivel de velocidad

Funciones de indicación y advertencia

- Indicación alterna del caudal y la potencia eléctrica absorbida
- Indicación de fallos en la pantalla

Materiales

Vista general de los materiales disponibles

Componente	Material
Cuerpo espiral	Acero inoxidable
Eje	Cerámica
Impulsor	Poliamida (PA - GF 35)
Cojinete	Cerámica
Placa de rodamientos	Acero inoxidable 1.4301
Cápsula tubular	Acero inoxidable 1.4301
Aislamiento térmico	Polipropileno

Precios

Calio-Therm S

50/60 Hz

Calio-Therm S	Conexión		PN	P_1	Protección del motor[37]	Contacto de mensaje	I_N 1~230	MPG	L	[kg]	Mat. N.°	EUR
	Tubería	Bomba	[bar]	[W]			[A]					
25-40	R 1	G 1 1/2	10	4,0 - 23	✗	-	0,06 - 0,23	22	L	2,8	29134764	**409,47**
25-60	R 1	G 1 1/2	10	4,0 - 47	✗	-	0,05 - 0,48	22	L	2,8	29134765	**417,22**

Indicaciones sobre el diseño

Presión mínima

La presión mínima $p_{mín.}$ en la boca de aspiración de la bomba sirve para evitar ruidos de cavitación a una temperatura ambiente de +40 °C y a la temperatura del fluido indicada $T_{máx.}$.

Los valores indicados son válidos hasta una altura de 300 m sobre el nivel del mar. En alturas de instalación >300 m, se requiere un incremento de 0,01 bar / 100 m.

Presión mínima $p_{mín}$ [bar] en función de la temperatura del líquido de bombeo [°C]

Tamaño	Temperatura del fluido [°C]	Presión mínima [bar]
todos	5 hasta 75	0,05
	76 hasta 95	0,28

37) Protección del motor integrada en la caja de terminales

Para corroborar la validez de este documento consulte la siguiente página web
Código Seguro de Validación 61e705588eec45f88ea7f2f5f0494641001
Url de validación https://eamic.elda.es/absis/idi/arx/idiarxabsaweb/asp/verificadorfirma.asp
Metadatos Origen: Origen administración Estado de elaboración: Copia auténtica de documento original

Dimensiones

Calio-Therm S

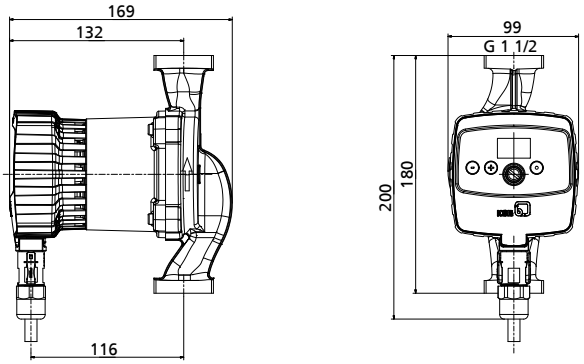

Fig. 17: Bombas con conexión roscada

Dimensiones [mm]

Tamaño	R	G
25-40	1	1 1/2
25-60	1	1 1/2

Indicaciones de montaje

Calio-Therm S

Posiciones de montaje permitidas

Tamaños	
Todos	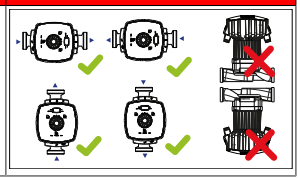

Alcance de suministro

- Bomba
- Juntas
- Manual de instrucciones de servicio/montaje
- Coquillas de aislamiento térmico

Accesorios

Accesorios eléctricos

Únicamente aplicable a las bombas Calio S y Calio-Therm S, no aplicable a la bomba Calio BMS.

	Denominación	MPG	L	[kg]	Mat. N.°	EUR
	Conector angular negro con cable de conexión de 3 hilos conductores, 3 x 0,75 mm² y una longitud de 1,5 m	24	L	0,015	18041690	**28,24**

Para corroborar la validez de este documento consulte la siguiente página web	
Código Seguro de Validación	61e705588eec45f88ea7f2f5f0494641001
Url de validación	https://eamic.elda.es/absis/idi/arx/idiarxabsaweb/asp/verificadorfirma.asp
Metadatos	Origen: Origen administración Estado de elaboración: Copia auténtica de documento original

Calio-Therm S NC



Ventajas del producto

- Programa de productos amplio con posibilidades de conexión variadas
- Conexión sin herramientas
- Manejo sencillo y respuesta óptica del estado de servicio
- Bomba de alta eficiencia para un ahorro de energía máximo
- 3 niveles de velocidad para una adaptación máxima al equipo
- Larga vida útil y seguridad por la garantía del fabricante

Certificaciones

Vista general

Sello	Válido para:	Comentarios
	Alemania	Todos los tamaños

Aplicaciones principales

- Sistemas de circulación de agua potable

Fluidos

- Agua potable y agua potable calentada hasta 65 °C
- Líquidos con una viscosidad cinemática máxima de 10 mm²/s

Datos de funcionamiento

Características

Parámetro		Valor
Caudal	Q [m³/h]	≤ 0,7
	Q [l/s]	≤ 0,19
Altura de elevación	H [m]	≤ 1,0
Temperatura del líquido de bombeo	T [°C]	+5 a +65
Grado de dureza del líquido de bombeo	[°dH]	≤ 20
Temperatura ambiente	T [°C]	de 0 a +40
Presión de servicio	p [bar]	≤ 10
Conexión	Calio-Therm S NC: R 1/2 rosca interior Calio-Therm S NCV: G 1 1/4 rosca exterior	

Denominación

Ejemplo: Calio-Therm S NCV S

Explicación de la denominación

Datos	Significado	
Calio-Therm S	Serie	
NCV	Modelo	
	NC	De velocidad variable
	NCV	De velocidad variable con válvula de retención integrada y válvula de bloqueo (válvula de bola)
S	Variante de conexión	
	S	Con clavija
	K	Con cable de conexión

Diseño constructivo

- Bomba de rotor húmedo que no precisa mantenimiento
- Conexión roscada
- Tres niveles de velocidad

Modos de funcionamiento

- Funcionamiento con régimen de revoluciones fijo

Funciones manuales

- Ajuste del nivel de velocidad

Accionamiento

- Motor eléctrico con rotor en cortocircuito
- 230 V - 50/60 Hz
- Tipo de protección IP42
- Clase térmica F
- Clase de temperatura TF 60
- Supresión de interferencias EN 55014-1:2006 + A1:2009 + A2:2011, EN 61000-3-2:2006 + A1:2009 + A2:2009, EN 61000-3-3:2008
- Resistencia a interferencias EN 55014-2:1997 + A1:2001 + A2:2008

Cojinete

- Lubricado con el líquido de bombeo

Precio recomendado, no vinculante, válido desde 01.01.2017
Precio base España

Para corroborar la validez de este documento consulte la siguiente página web
Código Seguro de Validación 61e705588eec45f88ea7f2f5f0494641001
Url de validación https://eamic.elda.es/absis/idi/arx/idiarxabsaweb/asp/verificadorfirma.asp
Metadatos Origen: Origen administración Estado de elaboración: Copia auténtica de documento original

Materiales

Vista general de los materiales disponibles

Componente	Material
Carcasa espiral	Latón CW617N
Eje	Acero inoxidable 1.4305
Rodete	Tecnopolímero
Cojinete	CuSn8, adecuado para agua potable
Cápsula tubular	Acero inoxidable 1.4404, piezas húmedas de poliamida PA6.6

Precios

Calio-Therm S NC

50 Hz

Calio-Therm S	Conexión Bomba	Tipo de protección	Niveles de velocidad	P_1 [W]	Clavija	Cable de conexión integrado a la bomba	MPG	L	[kg]	Mat. N.°	EUR
NC S	Rp 1/2 (EN 10266)[38]	IP42	3	2,5 - 8,0	✗	-	22	L	1	29134811	**149,08**
NC K	Rp 1/2 (EN 10266)[38]	IP42	3	2,5 - 8,0	-	✗	22	L	1	29134812	**139,46**
NCV S	G 1 1/4 (DIN ISO 228)[39]	IP42	3	2,5 - 8,0	✗	-	22	L	1,3	29134813	**174,38**
NCV K	G 1 1/4 (DIN ISO 228)[39]	IP42	3	2,5 - 8,0	-	✗	22	L	1,3	29134814	**164,77**

Indicaciones sobre el diseño

Presión mínima

La presión mínima $p_{mín.}$ en la boca de aspiración de la bomba sirve para evitar ruidos de cavitación a una temperatura ambiente de +40 °C y a la temperatura del fluido indicada $T_{máx.}$.

Los valores indicados son válidos hasta una altura de 300 m sobre el nivel del mar. En alturas de instalación >300 m, se requiere un incremento de 0,01 bar / 100 m.

Presión mínima $p_{mín}$ [bar] en función de la temperatura del líquido de bombeo [°C]

Tamaño	Temperatura del fluido [°C]	Presión mínima [bar]
todos	hasta 65	0,4

Vista general de la gama/tablas de selección

Equipamiento y funciones

Equipamiento y funciones

Funciones
Equipamiento
Motor resistente a la corriente de bloqueo
Funciones
Apagado automático por bloqueo del motor
Indicación del estado de servicio mediante LED
Indicación de daño de las bombas (parpadeo de 3 LED)

38) Rosca interior
39) Rosca exterior

Para corroborar la validez de este documento consulte la siguiente página web
Código Seguro de Validación 61e705588eec45f88ea7f2f5f0494641001
Url de validación https://eamic.elda.es/absis/idi/arx/idiarxabsaweb/asp/verificadorfirma.asp
Metadatos Origen: Origen administración Estado de elaboración: Copia auténtica de documento original

Accesorios

Accesorios eléctricos

	Ref.	Denominación	MPG	L	[kg]	Mat. N.°	EUR
	-	Temporizador	24	-	0,2	01143799	**30,62**
	-	Conector angular negro con cable de conexión de 3 hilos conductores, 3 x 0,75 mm² y una longitud de 1,5 m	24	L	0,015	18041690	**28,24**

Precio recomendado, no vinculante, válido desde 01.01.2017
Precio base España

Para corroborar la validez de este documento consulte la siguiente página web	
Código Seguro de Validación	61e705588eec45f88ea7f2f5f0494641001
Url de validación	https://eamic.elda.es/absis/idi/arx/idiarxabsaweb/asp/verificadorfirma.asp
Metadatos	Origen: Origen administración Estado de elaboración: Copia auténtica de documento original

Calio-Therm



Catálogo de productos / Calio-Therm

http://shop.ksb.com/catalog/k0/es/product/ES000877

Ventajas del producto

- Garantiza unos costes de funcionamiento mínimos gracias a su tecnología de alta eficiencia y el sistema de regulación de la velocidad
- Preparada para afrontar los retos del futuro gracias a la máxima eficiencia energética y el cumplimiento de los futuros reglamentos relativos a la eficiencia
- Reducción de los costes de inversión y de puesta en marcha gracias al diseño "All-in"
- Manejo sencillo gracias al accionador giratorio/pulsador, la pantalla integrada y los símbolos que indican el estado de funcionamiento

Certificaciones

Vista general

Sello	Válido para:	Comentarios
	Alemania	Todos los tamaños

Concepto de eficiencia energética FluidFuture de KSB

www.ksb.com/fluidfuture_es

Aplicaciones principales

- Suministro de agua potable
- Suministro de agua caliente
- Sistemas propios de la ingeniería industrial y de edificios (p. ej. circulación de agua de refrigeración)

Fluidos

- Agua potable y agua para el sector alimentario conforme a la normativa TrinkwV 2001

Datos de servicio

Características de funcionamiento

Parámetro		Valor
Caudal de bombeo	Q [m³/h]	≤ 15[40]
		≤ 50[41]
	Q [l/s]	≤ 4,2[40]
		≤ 13,9[41]
Altura de elevación	H [m]	≤ 12[40]
		≤ 12[41]
Temperatura del líquido de bombeo - Agua de calefacción	T [°C]	-10 a +110
Temperatura del líquido de bombeo - Agua potable[42]	T [°C]	Hasta +80 y hasta 14 [°dH] (grado de dureza)
Temperatura ambiente	T [°C]	0 a 40
Presión de servicio	p [bar]	≤ 10
Etapa de presión	PN [bar]	6/10
Nivel de presión sonora	[dB (A)]	< 45
Conexión	G 1 1/2, G 2[40]	
	DN 40 hasta DN 65[41]	

Denominación

Ejemplo: Calio Therm 25-80

Explicación de la denominación

Datos	Significado	
Calio	Serie	
Therm	Bomba de agua potable	
25	Anchura nominal de la conexión de la bomba	
	25	G 1 1/2
	30	G 2
	40 hasta 65	DN 40 hasta DN 65
80	Altura de elevación en m x 10 (por ejemplo, 80 = 8 m)	

Diseño constructivo

Tipo

- Bomba en húmedo de alta eficiencia que no requiere mantenimiento (sin prensaestopas)

40) Bombas con unión roscada
41) Bombas con conexión embridada
42) Se recomienda limitar la temperatura del líquido a 65 °C con el fin de evitar posibles consecuencias de una acumulación de cal; se pueden dar temperaturas del líquido superiores durante periodos breves (p. ej., para ciclos de desinfección térmicos).

Precio recomendado, no vinculante, válido desde 01.01.2017
Precio base España

Para corroborar la validez de este documento consulte la siguiente página web	
Código Seguro de Validación	61e705588eec45f88ea7f2f5f0494641001
Url de validación	https://eamic.elda.es/absis/idi/arx/idiarxabsaweb/asp/verificadorfirma.asp
Metadatos	Origen: Origen administración Estado de elaboración: Copia auténtica de documento original

Accionamiento

- Motor eléctrico de alta eficiencia
- Motor síncrono de conmutación electrónica con rotor de carga magnética permanente
- Protección del motor integrada
- 1~230 VCA, 50/60 Hz
- Tipo de protección IP 44
- Clase térmica F
- Clase de temperatura TF 110
- Supresión de interferencias conforme a EN 61000-6-3
- Resistencia a interferencias conforme a EN 61000-6-2

Cojinete

- Rodamiento liso especial lubricado con fluido

Conexiones

- Conexión roscada o de brida

Modos de funcionamiento

- Regulación de presión constante y proporcional
- Modo Eco con presión diferencial ajustada dinámicamente
- Modo Boost con indicación manual

Funciones automáticas

- Arranque/parada externa
- Función de desbloqueo
- Función de purga de aire automática
- Arranque suave
- Protección completa del motor con electrónica de disparo

Funciones manuales

- Ajuste de los modos de funcionamiento
- Ajuste del valor nominal de la presión diferencial
- Ajuste del nivel de velocidad
- Bloqueo de la interfaz de usuario

Funciones de indicación y advertencia

- Indicación de códigos de error en la pantalla
- Mensaje de error acumulativo
- Mensaje de funcionamiento

Materiales

Vista general de los materiales disponibles

Componente	Material
Carcasa espiral	Acero inoxidable 1.4301
Eje	Acero inoxidable 1.4301
Rodete	Plástico con fibra de vidrio (PSU-GF20)
Cojinete	Cerámica
Cápsula tubular	Acero inoxidable 1.4301
Coquillas de aislamiento térmico	Polipropileno

Precios

Calio-Therm

A la venta a partir de julio de 2017

50/60 Hz

Calio-Therm	Conexión		PN	n		P_1	Contacto de mensaje[43]	I_N	MPG	L	[kg]	Mat. N.°	EUR
	Tubería	Bomba	[bar]	min. [rpm]	máx. [rpm]	[W]		1~230 [A]					
25-80	R 1	G 1 1/2	10	1000	3970	6 - 145	1	0,03 - 0,63	22	-	4,6	29134853	Consultar
30-100	R 1 1/4	G 2	10	1000	4500	6 - 175	1	0,03 - 0,80	22	-	4,8	29134854	Consultar
30-120	R 1 1/4	G 2	10	1000	3970	9 - 350	1	0,04 - 1,50	22	-	6,4	29134855	Consultar
40-100	DN 40	DN 40	6/10	1000	4050	10 - 350	1	0,04 - 1,50	22	-	11,1	29134856	Consultar
40-120	DN 40	DN 40	6/10	1000	2900	46 - 611	1	0,20 - 2,70	22	-	20,3	29134857	Consultar
50-100	DN 50	DN 50	6/10	1000	2750	38 - 476	1	0,16 - 2,10	22	-	21	29134858	Consultar
65-120	DN 65	DN 65	6/10	1000	3200	55 - 760	1	0,24 - 3,30	22	-	31,2	29134859	Consultar

Indicaciones sobre el diseño

Presión mínima

La presión mínima $p_{mín.}$ en la boca de aspiración de la bomba sirve para evitar ruidos de cavitación a una temperatura ambiente de +40 °C y a la temperatura del fluido indicada $T_{máx.}$.

43) 1 = Relé de mensaje de error acumulativo y relé de mensaje de funcionamiento integrados

Precio recomendado, no vinculante, válido desde 01.01.2017
Precio base España

Para corroborar la validez de este documento consulte la siguiente página web
Código Seguro de Validación 61e705588eec45f88ea7f2f5f0494641001
Url de validación https://eamic.elda.es/absis/idi/arx/idiarxabsaweb/asp/verificadorfirma.asp
Metadatos Origen: Origen administración Estado de elaboración: Copia auténtica de documento original

Indicaciones de montaje

Calio-Therm

Posiciones de montaje permitidas

Tamaños	
Todos	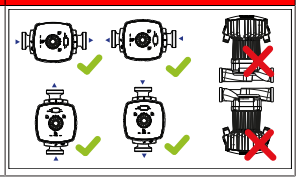

Volumen de suministro

- Grupo de bomba
- Juntas en modelos con conexión roscada
- Instrucciones de uso y de montaje
- Coquillas de aislamiento

Accesorios

Accesorios eléctricos

	Ref.	Denominación	MPG	L	[kg]	Mat. N.°	EUR
	-	Módulo de comunicación BACnet IP Se puede montar en armario eléctrico externo, con 100 puntos de datos para la conexión de varias bombas Calio	24	-	0,995	01550857	**1.242,99**
	-	Módulo de comunicación BACnet MS/TP Se puede montar en armario eléctrico externo, para la conexión de 1 bomba Calio	24	-	0,1	18041730	**385,98**
	-	Módulo de comunicación Se puede montar en armario eléctrico externo para la conexión de 1 bomba Calio para la señalización del mensaje de funcionamiento o alarma (señalización de fallo)	24	L	0,2	19075960	**116,45**
-	-	Módulo de comunicación Se puede montar en pared, para la conexión de 1 bomba Calio para la señalización del mensaje de funcionamiento o alarma (señalización de fallo)	24	L	0,4	19075970	**130,84**
	-	Módulo de comunicación Se puede montar en pared, para la conexión de hasta 6 bombas Calio para la señalización del mensaje de funcionamiento o alarma (señalización de fallo)	24	L	1	01550860	**364,41**

Uniones roscadas

	Ref.	Denominación	MPG	L	[kg]	Mat. N.°	EUR
	-	2 unidades de uniones roscadas de bombas con tuerca de racor G 1 1/2 y piezas para insertar con roscado interior Rp 1, acero para bombas con rosca exterior G 1 1/2 / racor R 1	24	-	0,2	19075561	**10,21**
	-	2 unidades de uniones roscadas de bombas con tuerca de racor G 2 y piezas para insertar con roscado interior Rp 1 1/4, acero para bombas con rosca exterior G 2 / racor R 1 1/4	24	-	0,2	19075562	**12,26**

Para corroborar la validez de este documento consulte la siguiente página web	
Código Seguro de Validación	61e705588eec45f88ea7f2f5f0494641001
Url de validación	https://eamic.elda.es/absis/idi/arx/idiarxabsaweb/asp/verificadorfirma.asp
Metadatos	Origen: Origen administración Estado de elaboración: Copia auténtica de documento original

Piezas de separación (brida)

	Ref.	Denominación	Conexión Brida	PN	Longitud [mm]	MPG	L	[kg]	Mat. N.°	EUR
	-	Pieza de compensación de distancia F16	DN 40	6/10	30	24	L	2	19075991	**47,41**
	-	Pieza de compensación de distancia F0	DN 40	6/10	70	24	L	2	19075566	**102,26**
	-	Pieza de compensación de distancia F1	DN 50	6/10	10	24	L	2	19075567	**53,16**
	-	Pieza de compensación de distancia F2	DN 50	6/10	20	24	L	2	19075568	**59,30**
	-	Pieza de compensación de distancia F3	DN 50	6/10	50	24	L	2	19075569	**92,01**
	-	Pieza de compensación de distancia F4	DN 50	6/10	60	24	L	2	19075570	**132,93**
	-	Pieza de compensación de distancia F5	DN 65	6/10	10	24	L	2	19075571	**61,35**
	-	Pieza de compensación de distancia F6	DN 65	6/10	25	24	L	2	19075572	**77,71**
	-	Pieza de compensación de distancia F7	DN 65	6/10	30	24	L	2	19075573	**92,01**

Para corroborar la validez de este documento consulte la siguiente página web	
Código Seguro de Validación	61e705588eec45f88ea7f2f5f0494641001
Url de validación	https://eamic.elda.es/absis/idi/arx/idiarxabsaweb/asp/verificadorfirma.asp
Metadatos	Origen: Origen administración Estado de elaboración: Copia auténtica de documento original

Calio-Therm NC



Catálogo de productos / Calio-Therm NC

http://shop.ksb.com/catalog/k0/es/product/ES000928

Ventajas del producto

- Ajuste a las condiciones específicas de la instalación que reduce el consumo energético mediante la adaptación del rendimiento
- Sustitución o intercambio más sencillo
- Todos los componentes que están en contacto con el líquido bombeado siguen las recomendaciones KTW
- Reducción de los costes de almacenamiento gracias a sus múltiples aplicaciones

Certificaciones

Vista general

Sello	Válido para:	Comentarios
	Alemania	Todos los tamaños

Aplicaciones principales

- Suministro de agua potable
- Suministro de agua caliente
- Sistemas propios de la ingeniería industrial y de edificios (p. ej. circulación de agua de refrigeración)

Fluidos

- Agua potable y agua para el sector alimentario conforme a la normativa TrinkwV 2001

Datos de servicio

Características

Parámetro		Valor
Caudal	Q [m³/h]	≤ 9[44)]
		≤ 40[45)]
	Q [l/s]	≤ 2,5[44)]
		≤ 11,2[45)]
Altura de elevación	H [m]	≤ 7[44)]
		≤ 8[45)]
Temperatura del líquido de bombeo - Agua de calefacción	T [°C]	+2 hasta +110[44)]
		de -10 a +110[45)]
Temperatura del líquido de bombeo - Agua potable[46)]	T [°C]	Hasta +65 y hasta 14 [°dH] (grado de dureza)[44)]
		Hasta +80 y hasta 14 [°dH] (grado de dureza)[45)]
Temperatura ambiente	T [°C]	de 0 a 40
Presión de servicio	p [bar]	≤ 10
Etapa de presión	PN [bar]	10[44)]
		6/10[45)]
Nivel de presión sonora	[dB (A)]	< 45
Conexión		G 1 1/4, G 1 1/2[44)]
		DN 40 hasta DN 80[45)]

Denominación

Ejemplo: Calio-Therm NC 25-40-130

Explicación de la denominación

Datos	Significado	
Calio	Serie	
Therm	Bomba de agua potable	
NC	De velocidad variable	
25	Diámetro nominal de la conexión de la bomba	
	20	G 1 1/4
	25	G 1 1/2
40	Altura de elevación en m x 10 (por ejemplo, 40 = 4 m)	
130	Longitud	
	130	130 mm

Diseño constructivo

Tipo

- Bomba en húmedo sin mantenimiento (sin prensaestopas)

Accionamiento

- Motor eléctrico
- Protección del motor integrada
- 1~230 VCA, 50 Hz[47)]

44) Bombas con conexión roscada
45) Bombas con conexión embridada
46) Se recomienda limitar la temperatura del líquido a 65 °C con el fin de evitar posibles consecuencias de una acumulación de cal; se pueden dar temperaturas del líquido superiores durante periodos breves (p. ej., para ciclos de desinfección térmicos).
47) Bombas con conexión roscada

Para corroborar la validez de este documento consulte la siguiente página web	
Código Seguro de Validación	61e705588eec45f88ea7f2f5f0494641001
Url de validación	https://eamic.elda.es/absis/idi/arx/idiarxabsaweb/asp/verificadorfirma.asp
Metadatos	Origen: Origen administración Estado de elaboración: Copia auténtica de documento original

- 1~230 VCA, 50/60 Hz[48)]
- Tipo de protección IP 44
- Clase térmica F
- Clase de temperatura TF 110
- Supresión de interferencias conforme a EN 61000-6-3
- Resistencia a interferencias conforme a EN 61000-6-2

Cojinete

- Rodamiento liso especial lubricado con fluido

Conexiones

- Conexión roscada o de brida

Modos de funcionamiento

- 6 niveles de velocidad ajustables (bombas con conexión embridada)
- 3 niveles de velocidad ajustables (bombas con conexión roscada)

Funciones automáticas

- Arranque suave
- Protección completa de motor

Bombas con conexión roscada

- Tornillo de purga

Bombas con conexión embridada

- Arranque/parada externa
- Función de desbloqueo
- Función de purga de aire automática

Funciones manuales

- Ajuste del nivel de velocidad

Bombas con conexión roscada

- Tornillo de purga
- Función de desbloqueo

Bombas con conexión embridada

- Bloqueo de la interfaz de usuario

Funciones de indicación y advertencia

Bombas con conexión embridada

- Indicación de códigos de error en la pantalla
- Mensaje de error acumulativo
- Mensaje de funcionamiento

Materiales

Vista general de los materiales disponibles

Componente	Material	
	Bombas con conexión roscada	Bombas con conexión embridada
Cuerpo de voluta	Acero inoxidable 1.4308	Acero inoxidable 1.4301
Eje	Cerámica	Acero inoxidable 1.4301
Impulsor	Plástico con fibra de vidrio (PSU-GF20) (PP-GF30 en el caso de Calio-Therm NC 25-70)	
Cojinete	Cerámica	Carbón activado impregnado
Cápsula tubular	Acero inoxidable 1.4301	
Coquillas de aislamiento térmico	Polipropileno	

48) Bombas con conexión embridada

Precio recomendado, no vinculante, válido desde 01.01.2017
Precio base España

Para corroborar la validez de este documento consulte la siguiente página web	
Código Seguro de Validación	61e705588eec45f88ea7f2f5f0494641001
Url de validación	https://eamic.elda.es/absis/idi/arx/idiarxabsaweb/asp/verificadorfirma.asp
Metadatos	Origen: Origen administración Estado de elaboración: Copia auténtica de documento original

Precios

Calio-Therm NC

Tamaño ≥ 40-80: a la venta a partir de julio de 2017

50/60 Hz

Calio-Therm NC	Conexión		PN	n		P_1	Contacto de mensaje	I_N	MPG	L	[kg]	Mat. N.°	EUR
	Tubería	Bomba	[bar]	min. [rpm]	máx. [rpm]	[W]		1~230 [A]					
20-15	R 3/4	G 1 1/4	10	1300	2800	26 - 34	-	0,11 - 0,15	22	-	2,7	29134843	**197,45**
20-30	R 3/4	G 1 1/4	10	1300	2800	27 - 35	-	0,12 - 0,15	22	-	2,7	29134844	**204,86**
25-40-130	R 1	G 1 1/2	10	1800	2800	33 - 44	-	0,14 - 0,19	22	-	2,7	29134845	**403,79**
25-40	R 1	G 1 1/2	10	1800	2800	33 - 44	-	0,14 - 0,19	22	-	2,8	29134846	**403,72**
25-60	R 1	G 1 1/2	10	1800	2800	6 - 85	-	0,03 - 0,50	22	-	2,8	29134847	**437,04**
25-70	R 1	G 1 1/2	10	1800	2800	220 - 260	-	1,03 - 1,13	22	-	6,5	29134848	**652,76**
40-80	DN 40	DN 40	6/10	1000	3650	10 - 265	1	0,04 - 1,15	22	-	11,1	29134849	**Consultar**
50-100	DN 50	DN 50	6/10	1000	2750	38 - 476	1	0,16 - 2,10	22	-	21	29134850	**Consultar**
65-120	DN 65	DN 65	6/10	1000	3200	55 - 760	1	0,24 - 3,30	22	-	31,2	29134851	**Consultar**
80-80	DN 80	DN 80	6	1000	2400	56 - 665	1	0,25 - 2,90	22	-	32,2	29134852	**Consultar**
80-80	DN 80	DN 80	10	1000	2400	56 - 665	1	0,25 - 2,90	22	-	32,2	29134860	**Consultar**

Para corroborar la validez de este documento consulte la siguiente página web	
Código Seguro de Validación	61e705588eec45f88ea7f2f5f0494641001
Url de validación	https://eamic.elda.es/absis/idi/arx/idiarxabsaweb/asp/verificadorfirma.asp
Metadatos	Origen: Origen administración Estado de elaboración: Copia auténtica de documento original

Dimensiones [mm]

Tamaño	R	G	DN	A	B	C	D	E	F
40-80	-	-	40	255	70	120	220	140	160
50-100	-	-	50	382	77	140	280	206	240
65-120	-	-	65	387	100	170	340	206	240
80-80	-	-	80	387	103	170	360	206	240

Modelo de la brida

Dimensiones [mm]

Brida combinada	PN 6			PN 10, PN 16			Hoja de medidas
	ØD	Øk	n x d_2	ØD	Øk	n x d_2	
DN 40	130	100	4 x Ø14	150	110	4 x Ø19	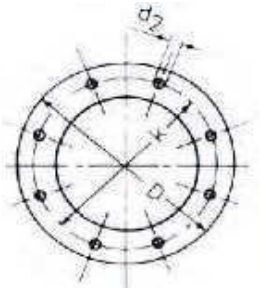
DN 50	140	110	4 x Ø14	165	125	4 x Ø19	
DN 65	160	130	4 x Ø14	185	145	4 x Ø19	
DN 80	190	150	4 x Ø19	200	160	8 x Ø19	

Indicaciones de montaje

Calio-Therm

Posiciones de montaje permitidas

Tamaños	
Todos	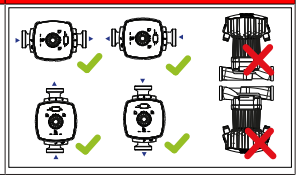

Alcance de suministro

- Bomba
- Juntas
- Manual de instrucciones de servicio/montaje
- Coquillas de aislamiento (solo con longitudes de montaje ≥ 180 mm)

Accesorios

Uniones roscadas

	Ref.	Denominación	MPG	L	[kg]	Mat. N.°	EUR
	-	2 unidades de uniones roscadas de bombas con tuerca de racor G 1 1/2 y pieza de inserción con rosca interior Rp 3/4, acero para bombas con rosca exterior G 1 1/2 / racor R 3/4	24	-	0,2	19075560	**16,35**
	-	2 unidades de uniones roscadas de bombas con tuerca de racor G 1 1/2 y piezas para insertar con roscado interior Rp 1, acero para bombas con rosca exterior G 1 1/2 / racor R 1	24	-	0,2	19075561	**10,21**
	-	2 unidades de uniones roscadas de bombas con tuerca de racor G 2 y piezas para insertar con roscado interior Rp 1 1/4, acero para bombas con rosca exterior G 2 / racor R 1 1/4	24	-	0,2	19075562	**12,26**

Precio recomendado, no vinculante, válido desde 01.01.2017
Precio base España

Para corroborar la validez de este documento consulte la siguiente página web	
Código Seguro de Validación	61e705588eec45f88ea7f2f5f0494641001
Url de validación	https://eamic.elda.es/absis/idi/arx/idiarxabsaweb/asp/verificadorfirma.asp
Metadatos	Origen: Origen administración Estado de elaboración: Copia auténtica de documento original

Piezas de separación (brida)

	Ref.	Denominación	Conexión Brida	PN	Longitud [mm]	MPG	L	[kg]	Mat. N.°	EUR
	-	Pieza de compensación de distancia F16	DN 40	6/10	30	24	L	2	19075991	**47,41**
	-	Pieza de compensación de distancia F0	DN 40	6/10	70	24	L	2	19075566	**102,26**
	-	Pieza de compensación de distancia F1	DN 50	6/10	10	24	L	2	19075567	**53,16**
	-	Pieza de compensación de distancia F2	DN 50	6/10	20	24	L	2	19075568	**59,30**
	-	Pieza de compensación de distancia F3	DN 50	6/10	50	24	L	2	19075569	**92,01**
	-	Pieza de compensación de distancia F4	DN 50	6/10	60	24	L	2	19075570	**132,93**
	-	Pieza de compensación de distancia F5	DN 65	6/10	10	24	L	2	19075571	**61,35**
	-	Pieza de compensación de distancia F6	DN 65	6/10	25	24	L	2	19075572	**77,71**
	-	Pieza de compensación de distancia F7	DN 65	6/10	30	24	L	2	19075573	**92,01**
	-	Pieza de compensación de distancia F8	DN 80	6/10	10	24	L	2	19075574	**73,62**
	-	Pieza de compensación de distancia F9	DN 80	6/10	15	24	L	2	19075575	**81,81**
	-	Pieza de compensación de distancia F10	DN 80	6/10	20	24	L	2	19075576	**89,96**
	-	Pieza de compensación de distancia F11	DN 80	6/10	25	24	L	2	19075577	**98,16**
	-	Pieza de compensación de distancia F12	DN 80	6/10	30	24	L	2	19075578	**126,79**
	-	Pieza de compensación de distancia F13	DN 80	6/10	40	24	L	2	19075579	**132,93**
	-	Pieza de compensación de distancia F14	DN 80	6/10	50	24	L	2	19075580	**128,83**
	-	Pieza de compensación de distancia F15	DN 80	6/10	80	24	L	2	19075581	**184,04**

Para corroborar la validez de este documento consulte la siguiente página web	
Código Seguro de Validación	61e705588eec45f88ea7f2f5f0494641001
Url de validación	https://eamic.elda.es/absis/idi/arx/idiarxabsaweb/asp/verificadorfirma.asp
Metadatos	Origen: Origen administración Estado de elaboración: Copia auténtica de documento original

Sistemas automáticos de elevación de condensado

Kondensat-Lift



Catálogo de productos / elevador de condensado

http://shop.ksb.com/catalog/es/es/product/ES000908

Ventajas del producto

- Funcionamiento automático con interruptor de arranque y parada
- Fácil instalación y puesta en funcionamiento gracias a un sistema ya preparado para su conexión
- Válvula de retención integrada
- La sobrecarga del motor se evita mediante la protección incorporada
- La sección de la bomba puede girarse en 180°
- Funcionamiento de muy baja sonoridad
- Ahorro de espacio gracias a la construcción compacta

Aplicaciones principales

Para un transporte totalmente automático de condensados de calderas de condensación, instalaciones de climatización y refrigeración, que está por debajo del nivel de reflujo.

- Tecnología de condensación
- Instalaciones de climatización y refrigeración

Fluidos

- Instalación elevadora de condensados para transporte de condensados con un valor pH > 2,8

Datos de funcionamiento

Características

Parámetros		Valor
Caudal	Q [l/h]	≤ 350
Altura	H [m]	≤ 4,5
Temperatura del fluido	T [°C]	≤ 50 °C

Denominación

Ejemplo: elevador de condensado

Explicación de la denominación

Abreviatura	Significado
Kondensat-Lift	Sistema automático de elevación de condensado

Diseño constructivo

Tipo

- Depósito colector de condensados de plástico resistente para instalar a ras del suelo o suspendido en la pared
- Válvula de retención integrada
- Control del nivel mediante interruptor de boya integrado

Accionamiento

- Motor monofásico de corriente alterna
- Protección contra sobrecarga térmica
- 230 V - 50 Hz
- Tipo de protección IP20
- Con cable de red de 1,8 m y clavija de seguridad (CEE-7/7)

Desconexión de seguridad/contacto de señalización

- Carga máxima: 250 V - 50 Hz, 5 A (carga resistiva pura), contacto inversor

Conexiones

- Boca de impulsión para tubo 9,5 mm (3/8")

Materiales

Vista general de los materiales disponibles

Componente	Material
Depósito colector	Plástico (ABS)
Impulsor	Plástico (ABS)
Cuerpo del motor	Plástico (ABS)
Eje	Acero inoxidable

Para corroborar la validez de este documento consulte la siguiente página web	
Código Seguro de Validación	61e705588eec45f88ea7f2f5f0494641001
Url de validación	https://eamic.elda.es/absis/idi/arx/idiarxabsaweb/asp/verificadorfirma.asp
Metadatos	Origen: Origen administración Estado de elaboración: Copia auténtica de documento original

Precios

Kondensat-Lift

50 Hz

Kondensat-Lift	$V_{Depósito}$	P_N	I_N	L_P	Conexión de alimentación a la red	MPG	L	[kg]	Mat. N.°	EUR
			1~230 V		H07VV-F					
	[l]	[kW]	[A]	[dB(A)]	[m]					
Kondensat-Lift	0,6	0,08	0,75	38	1,8	AW	-	2,3	48226998	**156,19**

Curva característica

Kondensat-Lift, n = 2900 rpm

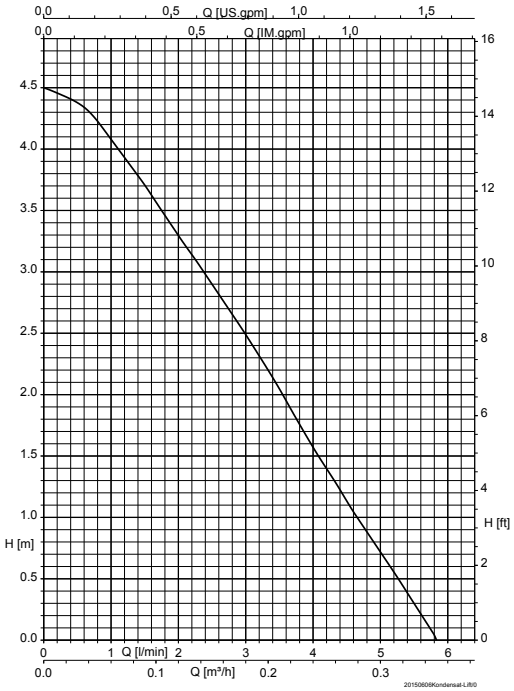

Precio recomendado, no vinculante, válido desde 01.01.2017
Precio base España

Para corroborar la validez de este documento consulte la siguiente página web	
Código Seguro de Validación	61e705588eec45f88ea7f2f5f0494641001
Url de validación	https://eamic.elda.es/absis/idi/arx/idiarxabsaweb/asp/verificadorfirma.asp
Metadatos	Origen: Origen administración Estado de elaboración: Copia auténtica de documento original

Dimensiones

Kondensat-Lift

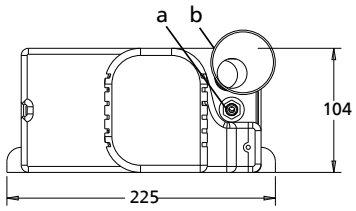

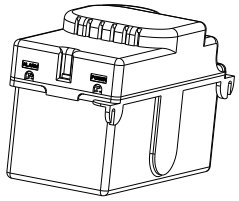

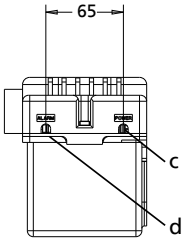

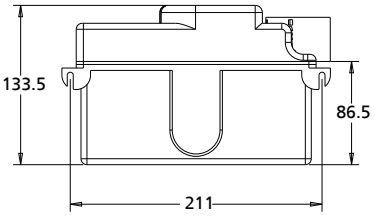

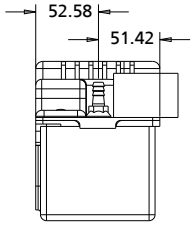

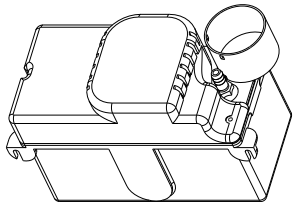

a	Conexión de 3/8" con bloqueador cilíndrico integrado de reflujo para tubo de PVC de 9,5 mm
b	Admisión Ø 28 mm con adaptador de admisión 40/28 para tubos convencionales HT de Ø 40 mm
c	Cable de conexión con clavija de red (CEE-7/7)
d	Conexión para dispositivo de alarma

Accesorios

Dispositivo de alarma

Dispositivo de alarma

	Ref.	Denominación	MPG	L	[kg]	Mat. N.°	EUR
	-	Timbre de alarma AS1-K Para conexión del contacto de alarma a una bomba de condensados y aviso acústico de alarma en caso que se produzca un fallo de funcionamiento. Listo para conexión 230 V - 50 Hz; 2,3 VA Cuerpo plástico, 74 x 43 x 38 mm	73	-	0,07	48226999	**139,55**

Para corroborar la validez de este documento consulte la siguiente página web	
Código Seguro de Validación	61e705588eec45f88ea7f2f5f0494641001
Url de validación	https://eamic.elda.es/absis/idi/arx/idiarxabsaweb/asp/verificadorfirma.asp
Metadatos	Origen: Origen administración Estado de elaboración: Copia auténtica de documento original

Bombas in-line

Etaline L



Catálogo de productos / Etaline L

http://shop.ksb.com/catalog/k0/es/product/ES000925

Ventajas del producto

- Rendimiento y $NPSH_{req.}$ mejorado mediante un sistema hidráulico certificado experimental de los impulsores (palas)
- Menores costes de energía gracias a la conformidad con el Reglamento de ejecución 547/2012 (índice de eficiencia mínima MEI ≥ 0,4)
- Disminución de los costes operativos gracias a la reducción del diámetro del impulsor en el punto de trabajo
- Menor desgaste, disminución de las vibraciones y una mayor suavidad operativa gracias a las buenas propiedades de aspiración y un funcionamiento prácticamente sin cavitación en un área mayor
- Sellado de cuerpo en cámara fiable a pesar de las variaciones en las condiciones de funcionamiento
- Ajuste óptimo del fluido gracias a las numerosas opciones de materiales. Disponible una amplia selección de materiales para una serie completa de aplicaciones de tipo estándar.
- Motores desarrollados especialmente para Etaline L que destacan por su funcionamiento silencioso. También disponibles como motores de 2 polos.

Certificaciones

Vista general

Sello	Válido para:	Comentarios
	Europa	Este producto está sujeto a la directiva 2009/125/CE relativa al diseño ecológico y cumple al menos los requisitos medioambientales establecidos en 2015 para el diseño respetuoso con el medio ambiente de bombas de agua con una potencia nominal máxima del eje de 150 kW, según el reglamento 547/2012 de la UE.

Concepto de eficiencia energética FluidFuture de KSB

www.ksb.com/fluidfuture_es

Aplicaciones principales

- Instalaciones de calefacción
- Instalaciones de climatización
- Circuitos de refrigeración
- Instalaciones de abastecimiento de agua
- Instalaciones de agua de uso industrial
- Sistemas de circulación industriales
- Tecnología para piscinas

Líquidos de bombeo

- Fluidos que no afectan química ni mecánicamente a los materiales.

Datos de servicio

Características de funcionamiento

Parámetros		Valor
Caudal de bombeo	Q [m³/h]	95
	Q [l/s]	26,3
Altura de elevación	H [m]	21
Temperatura del líquido de bombeo	T [°C]	-15 hasta +120
Presión de servicio	p [bar]	≤ 10

Precio recomendado, no vinculante, válido desde 01.01.2017
Precio base España

Para corroborar la validez de este documento consulte la siguiente página web	
Código Seguro de Validación	61e705588eec45f88ea7f2f5f0494641001
Url de validación	https://eamic.elda.es/absis/idi/arx/idiarxabsaweb/asp/verificadorfirma.asp
Metadatos	Origen: Origen administración Estado de elaboración: Copia auténtica de documento original

Denominación

Ejemplo: ETLL032-032-100 GGWAV11D2

Explicación de la denominación

Datos	Significado	
ETLL	Serie	
	ETLL	Etaline L
032	Diámetro nominal de la boca de aspiración [mm]	
032	Diámetro nominal de la boca de impulsión [mm]	
100	Diámetro nominal del rodete [mm]	
G	Material de la carcasa	
	G	Fundición gris
	B	Bronce
G	Material del rodete, cuando sea distinto del material de la carcasa	
	G	Fundición gris
	B	Bronce
	P	Polisulfona
W	Denominación adicional	
	P	Modelo con tapa de la carcasa de polisulfona
	W	WRAS - Modelo de agua potable
	X	Modelo especial
A	Tapa de la carcasa	
	A	Espacio estanco cónico
V	Sistema de obturación	
	V	Espacio estanco cónico con purga
11	Código de junta	
	11	Material del cierre mecánico BQ1EGG
D	Volumen de suministro	
	D	Bomba con motor
2	Unidad de eje	
	2	Unidad de eje 12
	4	Unidad de eje 14
	6	Unidad de eje 16

Diseño constructivo

Tipo

- Monobloc/Modelo in-line
- Etapa única
- Montaje horizontal/Montaje vertical
- Conexión fija entre bomba y motor

Cuerpo de la bomba

- Cuerpo espiral partido radialmente
- Versión in-line

Tipo de impulsor

- Impulsor radial cerrado

Sellado del eje

- Cierre mecánico KSB

Cojinete

- Rodamiento de bolas radial en cuerpo del motor
- Lubricación con grasa

Accionamiento

- Motor en cortocircuito refrigerado por la superficie conforme al estándar de KSB
- Clase de eficiencia IE3 según IEC 60034-30 (≥ 0,75 kW)
- Bobinado 50 Hz, 1~220-240 V / 3~380-420 V ≤ 1,10 kW
- Bobinado 50 Hz, 3~380-420 V ≥ 1,80 kW
- Tipo IM V1
- Tipo de protección IP55
- Modo de funcionamiento de servicio continuo S1
- Clase térmica F

Automatización

Automatización posible con:

- PumpDrive

Materiales

Vista general de los materiales disponibles

N.° de pieza	Denominación de la pieza	Material	Combinación de materiales			
			GG	GP	BB	BP
102	Carcasa espiral	Fundición gris EN-GJL 200 / EN-GJL 250[49)]	✗	✗	-	-
		Bronce CC491K	-	-	✗	✗
230	Rodete	Fundición gris EN-GJL-150	✗	-	-	-
		Bronce G-CuSn10Zn	-	-	✗	-
		Polisulfona PSU-GF30	-	✗	-	✗
341	Linterna de accionamiento	Aluminio AC-46500	✗	✗	✗	✗
412.50	Junta tórica	EPDM	✗	✗	✗	✗
554.03	Arandela	CW508L	✗	✗	✗	✗
580	Caperuza, cónica	Poliamida 66	✗	✗	✗	✗
		Polisulfona PSU-GF30	○[50)]	○[50)]	○[50)]	○[50)]
914.21	Tornillo hexagonal interior	A4	✗	✗	✗	✗

49) DN 80
50) Opcional

Para corroborar la validez de este documento consulte la siguiente página web	
Código Seguro de Validación	61e705588eec45f88ea7f2f5f0494641001
Url de validación	https://eamic.elda.es/absis/idi/arx/idiarxabsaweb/asp/verificadorfirma.asp
Metadatos	Origen: Origen administración Estado de elaboración: Copia auténtica de documento original

Precios

Etaline L GG11 / GP11, n = 2900 rpm

GG = versión del material en fundición gris

GP = Combinación de materiales: fundición gris con rodete de plástico

11 = Material del cierre mecánico BQ1EGG

Otros modelos previa solicitud

50 Hz

Etaline L P[51]	P_N IE3[52]	I_N 1~230 V	I_N 3~400 V	Motor	Diámetro del impulsor	MPG	L	[kg]	GG11		GP11	
n = 2900 rpm	[kW]	[A]	[A]		[mm]				Mat. N.°	EUR	Mat. N.°	EUR
025-025-063	0,25	-	0,76	63	63	AI	L	8,4	-	-	48270072	**862,00**
025-025-063	0,25	2,00	-	63	63	AI	-	8,7	-	-	48270074	**898,45**
025-025-063 P	0,25	2,00	-	63	63	AI	-	8,7	-	-	48270241	**929,03**
025-025-071	0,25	-	0,76	63	71	AI	-	8	-	-	48270076	**862,00**
025-025-071 P	0,25	-	0,76	63	71	AI	-	8	-	-	48270236	**948,20**
025-025-071	0,25	2,00	-	63	71	AI	-	8,7	-	-	48270078	**898,45**
025-025-080	0,25	-	0,76	63	80	AI	L	8,17	-	-	48270092	**881,99**
025-025-080	0,25	2,00	-	63	80	AI	L	8,48	-	-	48270094	**911,39**
025-025-080 P	0,37	-	0,92	63	80	AI	L	8,57	-	-	48270238	**970,19**
025-025-085	0,18	-	0,60	63	85	AI	L	10	-	-	48270096	**997,23**
025-025-105	0,37	-	0,92	63	105	AI	L	11	-	-	48270098	**1.076,03**
032-032-063	0,25	-	0,76	63	63	AI	-	7,8	-	-	48270100	**881,99**
032-032-071	0,25	-	0,76	63	71	AI	-	8	-	-	48270102	**917,27**
032-032-080	0,25	-	0,76	63	80	AI	L	8,4	-	-	48270116	**929,03**
032-032-080	0,25	2,00	-	63	80	AI	L	8,7	-	-	48270118	**929,03**
032-032-100	0,25	-	0,76	63	80	AI	L	14,9	-	-	48270120	**951,38**
032-032-100	0,25	2,00	-	63	80	AI	L	14,9	-	-	48270122	**940,79**
032-032-105	0,55	-	1,60	63	105	AI	L	16,1	-	-	48270124	**1.094,85**
032-032-105 P	0,55	-	1,60	63	105	AI	-	16,1	-	-	48270239	**1.204,32**
032-032-105	0,55	4,20	-	63	105	AI	L	16,4	-	-	48270126	**1.104,25**
032-032-125	0,75	-	1,60	71	125	AI	L	16,6	-	-	48270132	**1.146,59**
032-032-125	0,75	4,75	-	71	125	AI	L	18,7	-	-	48270134	**1.332,39**
040-040-060	0,25	-	0,76	63	80	AI	L	13	-	-	48270140	**911,39**
040-040-060	0,25	2,00	-	63	80	AI	L	13,4	-	-	48270142	**945,49**
040-040-090	0,55	-	1,60	63	90	AI	L	22	48270148	**983,12**	-	-
040-040-090	0,55	4,20	-	63	90	AI	L	17	48270150	**996,06**	-	-
040-040-100	0,75	-	1,60	71	98	AI	L	15,9	48270164	**1.101,64**	-	-
040-040-100	0,75	4,75	-	71	98	AI	L	17,4	48270166	**1.201,85**	-	-
050-050-090	0,55	-	1,60	63	90	AI	L	18	48270168	**1.113,66**	-	-
050-050-090	0,55	4,20	-	63	90	AI	L	18,6	48270170	**1.010,17**	-	-
050-050-100	0,75	-	1,60	71	98	AI	L	20	48270176	**1.152,46**	-	-
050-050-110	1,10	-	2,25	80	109	AI	L	21,7	48270182	**1.287,71**	-	-
050-050-110	1,10	6,90	-	80	109	AI	L	21,8	48270184	**1.234,78**	-	-
050-050-125	1,80	-	3,40	90S	125	AI	L	31,24	48270196	**1.344,15**	-	-
065-065-100	1,10	-	2,25	80	100	AI	L	28	48270206	**1.511,14**	-	-
065-065-100 P	1,10	-	2,25	80	100	AI	-	28	48270256	**1.662,25**	-	-
065-065-100	1,10	6,90	-	80	100	AI	-	28	48270208	**1.223,02**	-	-
065-065-115	1,80	-	3,40	90S	113	AI	L	32	48270212	**1.534,66**	-	-
065-065-115 P	1,80	-	3,40	90S	113	AI	-	32	48270240	**1.688,13**	-	-
065-065-125	3,00	-	5,60	90L	125	AI	L	34,5	48270222	**1.686,36**	-	-
080-080-105	1,10	-	2,25	80	100	AI	L	36	48270224	**1.734,58**	-	-
080-080-105	1,10	6,90	-	80	100	AI	-	36	48270226	**1.421,77**	-	-
080-080-115	1,80	-	3,40	90S	112	AI	L	38,5	48270228	**1.758,10**	-	-
080-080-125	3,00	-	5,60	90L	126,5	AI	L	43	48270234	**1.905,09**	-	-

51) P = modelo con tapa del cuerpo de polisulfona
52) ≥ 0,75 kW = IE3

Precio recomendado, no vinculante, válido desde 01.01.2017
Precio base España

Para corroborar la validez de este documento consulte la siguiente página web	
Código Seguro de Validación	61e705588eec45f88ea7f2f5f0494641001
Url de validación	https://eamic.elda.es/absis/idi/arx/idiarxabsaweb/asp/verificadorfirma.asp
Metadatos	Origen: Origen administración Estado de elaboración: Copia auténtica de documento original

Etaline L BB11 / BP11, n = 2900 rpm

BB = combinación de materiales: bronce

BP = combinación de materiales: bronce con rodete de plástico

11 = Material del cierre mecánico BQ1EGG

Otros modelos previa solicitud

50 Hz

Etaline L P[53] W[54]	P_N IE3[55]	I_N 1~230 V	I_N 3~400 V	Motor	Diámetro del impulsor	MPG	L	[kg]	BB11		BP11	
n = 2900 rpm	[kW]	[A]	[A]		[mm]				Mat. N.°	EUR	Mat. N.°	EUR
025-025-071 W	0,12	-	0,48	63	71	AI	-	8,7	-	-	48270262	**1.050,16**
025-025-071 W	0,12	1,20	-	63	71	AI	-	8,7	-	-	48270261	**1.081,90**
025-025-080 P	0,25	-	0,76	63	80	AI	-	8,7	-	-	48270243	**1.090,49**
025-025-080 W	0,25	-	0,76	63	80	AI	-	8,17	-	-	48270265	**1.108,96**
025-025-080	0,25	-	0,76	63	80	AI	L	8,7	-	-	48270084	**991,36**
025-025-080 W	0,25	2,00	-	63	80	AI	-	8,48	-	-	48270263	**1.140,70**
025-025-080	0,25	2,00	-	63	80	AI	L	9	-	-	48270086	**1.023,10**
025-025-080 P	0,25	2,00	-	63	80	AI	L	9	-	-	48270237	**1.125,42**
025-025-080 P	0,37	-	0,92	63	80	AI	-	8,7	-	-	48270244	**1.117,18**
032-032-080	0,25	-	0,76	63	80	AI	L	8,7	-	-	48270108	**1.080,73**
032-032-080 P	0,25	-	0,76	63	80	AI	-	8,7	-	-	48270245	**1.188,80**
032-032-080 W	0,25	-	0,76	63	80	AI	-	8,7	-	-	48270269	**1.198,33**
032-032-080	0,25	2,00	-	63	80	AI	L	9	-	-	48270110	**1.083,09**
032-032-080 W	0,25	2,00	-	63	80	AI	-	8,7	-	-	48270267	**1.200,68**
032-032-080 P	0,37	-	0,92	63	80	AI	-	8,7	-	-	48270246	**1.306,40**
040-040-060 W	0,25	-	0,76	63	80	AI	-	13,4	-	-	48270271	**1.575,01**
040-040-060	0,25	-	0,76	63	80	AI	L	14,9	-	-	48270136	**1.457,42**
040-040-060 P	0,25	-	0,76	63	80	AI	-	14,9	-	-	48270247	**1.603,16**
040-040-060 W	0,25	2,00	-	63	80	AI	-	13,4	-	-	48270273	**1.640,50**
040-040-060	0,25	2,00	-	63	80	AI	L	15,2	-	-	48270138	**1.522,90**
040-040-060 P	0,37	-	0,92	63	80	AI	-	14,9	-	-	48270248	**1.658,14**
040-040-090	0,55	-	1,60	63	90	AI	L	18,3	48270144	**1.774,56**	-	-
040-040-090 P	0,55	-	1,60	63	90	AI	-	18,3	48270249	**1.952,02**	-	-
040-040-090 W	0,55	-	1,60	63	90	AI	-	22	48270277	**1.892,16**	-	-
040-040-090	0,55	4,20	-	63	90	AI	L	19	48270146	**1.785,14**	-	-
040-040-090 W	0,55	4,20	-	63	90	AI	-	17	48270275	**1.902,74**	-	-
040-040-090 P	0,75	-	1,60	71	90	AI	-	18,3	48270250	**1.963,89**	-	-
040-040-100	0,75	-	1,60	71	98	AI	L	18,9	48270156	**1.798,08**	-	-
040-040-100 P	0,75	-	1,60	71	98	AI	-	18,9	48270251	**1.977,89**	-	-
040-040-100 W	0,75	-	1,60	71	98	AI	-	15,9	48270281	**1.915,68**	-	-
040-040-100	0,75	4,75	-	71	98	AI	L	21,4	48270158	**2.013,06**	-	-
040-040-100 W	0,75	4,75	-	71	98	AI	-	17,4	48270279	**2.130,66**	-	-
040-040-100 P	1,10	-	2,25	80	98	AI	-	18,9	48270252	**2.057,97**	-	-
050-050-110	1,10	-	2,25	80	109	AI	-	24,7	48270178	**2.415,47**	-	-
050-050-110 P	1,10	-	2,25	80	109	AI	-	24,7	48270253	**2.657,02**	-	-
050-050-110 W	1,10	-	2,25	80	109	AI	-	24,7	48270289	**2.533,07**	-	-
050-050-110	1,10	6,90	-	80	109	AI	L	24,8	48270180	**2.225,88**	-	-
050-050-110 W	1,10	6,90	-	80	109	AI	-	24,8	48270287	**2.343,47**	-	-
050-050-110 P	1,80	-	3,40	80	109	AI	-	27,4	48270312	**2.727,34**	-	-
050-050-125	1,80	-	3,40	90S	125	AI	L	27,4	48270190	**2.554,23**	-	-
050-050-125 P	1,80	-	3,40	90S	125	AI	-	27,4	48270254	**2.809,66**	-	-
050-050-125 W	1,80	-	3,40	90S	125	AI	-	27,4	48270291	**2.671,83**	-	-
065-065-100	1,10	-	2,25	80	100	AI	-	32	48270202	**3.773,73**	-	-
065-065-100 P	1,10	-	2,25	80	100	AI	-	32	48270255	**4.151,10**	-	-
065-065-100 W	1,10	-	2,25	80	100	AI	-	32	48270299	**3.891,33**	-	-
065-065-100	1,10	6,90	-	80	100	AI	-	32	48270204	**2.764,87**	-	-

55) ≥ 0,75 kW = IE3
53) P = modelo con tapa del cuerpo de polisulfona
54) W = WRAS: modelo de agua potable

Precio recomendado, no vinculante, válido desde 01.01.2017
Precio base España

Para corroborar la validez de este documento consulte la siguiente página web	
Código Seguro de Validación	61e705588eec45f88ea7f2f5f0494641001
Url de validación	https://eamic.elda.es/absis/idi/arx/idiarxabsaweb/asp/verificadorfirma.asp
Metadatos	Origen: Origen administración Estado de elaboración: Copia auténtica de documento original

Etaline L P[54)] W[55)]	P_N	I_N	I_N	Motor	Diámetro del impulsor	MPG	L	[kg]	BB11		BP11	
	IE3[55)]	1~230 V	3~400 V									
n = 2900 rpm	[kW]	[A]	[A]		[mm]				Mat. N.°	EUR	Mat. N.°	EUR
065-065-100 W	1,10	6,90	-	80	100	AI	-	32	48270297	**2.882,47**	-	-
065-065-115	1,80	-	3,40	90S	113	AI	-	35	48270210	**3.845,46**	-	-
065-065-115 P	1,80	-	3,40	90S	113	AI	-	35	48270257	**4.230,01**	-	-
065-065-115 W	1,80	-	3,40	90S	113	AI	-	35	48270301	**3.963,06**	-	-
065-065-125	3,00	-	5,60	90L	125	AI	-	39	48270216	**3.971,30**	-	-
065-065-125 P	3,00	-	5,60	90L	125	AI	-	39	48270258	**4.368,43**	-	-
065-065-125 W	3,00	-	5,60	90L	125	AI	-	39	48270303	**4.088,90**	-	-

Precio recomendado, no vinculante, válido desde 01.01.2017
Precio base España

Para corroborar la validez de este documento consulte la siguiente página web	
Código Seguro de Validación	61e705588eec45f88ea7f2f5f0494641001
Url de validación	https://eamic.elda.es/absis/idi/arx/idiarxabsaweb/asp/verificadorfirma.asp
Metadatos	Origen: Origen administración Estado de elaboración: Copia auténtica de documento original

Etaline L GG11 / GP11, n = 1450 rpm

GG = versión del material en fundición gris

GP = Combinación de materiales: fundición gris con rodete de plástico

11 = Material del cierre mecánico BQ1EGG

Otros modelos previa solicitud

50 Hz

Etaline L	P_N IE3[56)]	I_N 1~230 V	I_N 3~400 V	Motor	Diámetro del impulsor	MPG	L	[kg]	GG11		GP11	
n = 1450 rpm	[kW]	[A]	[A]		[mm]				Mat. N.°	EUR	Mat. N.°	EUR
025-025-080	0,12	-	0,48	63	80	AI	L	8	-	-	48270088	**867,88**
025-025-080	0,12	1,20	-	63	80	AI	-	8,5	-	-	48270090	**866,70**
032-032-080	0,12	-	0,48	63	80	AI	-	8	-	-	48270112	**945,98**
032-032-080	0,12	1,20	-	63	80	AI	-	8,5	-	-	48270114	**944,70**
032-032-125	0,12	-	0,48	63	125	AI	L	14,6	-	-	48270128	**1.071,33**
032-032-125	0,12	1,20	-	63	125	AI	L	15	-	-	48270130	**1.100,72**
040-040-100	0,12	-	0,48	63	98	AI	L	13,9	48270160	**999,59**	-	-
040-040-100	0,12	1,20	-	63	98	AI	L	14,3	48270162	**999,59**	-	-
050-050-100	0,12	-	0,48	63	98	AI	L	17	48270172	**1.086,61**	-	-
050-050-100	0,12	1,20	-	63	98	AI	-	17,4	48270174	**1.086,61**	-	-
050-050-125	0,18	-	0,66	63	125	AI	L	19	48270192	**1.108,96**	-	-
050-050-125	0,18	1,60	-	63	125	AI	L	18,4	48270194	**1.093,66**	-	-
050-050-160	0,75	-	1,71	80	159	AI	L	35	48270198	**1.559,35**	-	-
050-050-160	0,75	5,75	-	80	159	AI	L	31	48270200	**1.741,64**	-	-
065-065-125	0,37	-	1,25	63	125	AI	L	25,5	48270218	**1.322,99**	-	-
065-065-125	0,37	3,20	-	63	125	AI	L	25,5	48270220	**1.447,64**	-	-
080-080-125	0,37	-	1,25	63	126,5	AI	L	33,5	48270230	**1.564,06**	-	-
080-080-125	0,37	3,20	-	63	126,5	AI	L	34	48270232	**1.654,61**	-	-

56) ≥ 0,75 kW = IE3

Para corroborar la validez de este documento consulte la siguiente página web	
Código Seguro de Validación	**61e705588eec45f88ea7f2f5f0494641001**
Url de validación	*https://eamic.elda.es/absis/idi/arx/idiarxabsaweb/asp/verificadorfirma.asp*
Metadatos	**Origen: Origen administración Estado de elaboración: Copia auténtica de documento original**

Etaline L BB11 / BP11, n = 1450 rpm

BB = combinación de materiales: bronce

BP = combinación de materiales: bronce con rodete de plástico

11 = Material del cierre mecánico BQ1EGG

Otros modelos previa solicitud

50 Hz

Etaline L W[57]	P_N IE3[58]	I_N 1~230 V	I_N 3~400 V	Motor	Diámetro del impulsor	MPG	L	[kg]	BB11		BP11	
n = 1450 rpm	[kW]	[A]	[A]		[mm]				Mat. N.°	EUR	Mat. N.°	EUR
025-025-080	0,12	-	0,48	63	80	AI	L	8,5	-	-	48270080	**1.019,58**
025-025-080	0,12	1,20	-	63	80	AI	L	8,8	-	-	48270082	**1.050,16**
025-025-080 W	0,12	-	0,48	63	80	AI	-	8,5	-	-	48270309	**1.137,18**
025-025-080 W	0,12	1,20	-	63	80	AI	-	8,8	-	-	48270307	**1.167,76**
032-032-080	0,12	-	0,48	63	80	AI	-	8	-	-	48270104	**1.111,49**
032-032-080	0,12	1,20	-	63	80	AI	-	8,5	-	-	48270106	**1.144,66**
040-040-100	0,12	-	0,48	63	98	AI	L	17	48270152	**1.776,92**	-	-
040-040-100 W	0,12	-	0,48	63	98	AI	-	17	48270285	**1.894,51**	-	-
040-040-100	0,12	1,20	-	63	98	AI	-	17,3	48270154	**1.807,49**	-	-
040-040-100 W	0,12	1,20	-	63	98	AI	-	17,3	48270283	**1.925,09**	-	-
050-050-125	0,18	-	0,66	63	125	AI	-	20,8	48270186	**1.964,42**	-	-
050-050-125 W	0,18	-	0,66	63	125	AI	-	20,8	48270295	**2.082,02**	-	-
050-050-125	0,18	1,60	-	63	125	AI	L	21,4	48270188	**2.278,96**	-	-
050-050-125 W	0,18	1,60	-	63	125	AI	-	21,4	48270293	**2.396,56**	-	-
065-065-125	0,37	-	1,25	63	125	AI	-	30	48270214	**2.550,03**	-	-
065-065-125 W	0,37	-	1,25	63	125	AI	-	30	48270305	**2.667,63**	-	-
065-065-125	0,37	3,20	-	63	125	AI	-	30	48270259	**2.867,89**	-	-

57) W = WRAS: modelo de agua potable
58) ≥ 0,75 kW = IE3

Precio recomendado, no vinculante, válido desde 01.01.2017
Precio base España

Para corroborar la validez de este documento consulte la siguiente página web	
Código Seguro de Validación	61e705588eec45f88ea7f2f5f0494641001
Url de validación	https://eamic.elda.es/absis/idi/arx/idiarxabsaweb/asp/verificadorfirma.asp
Metadatos	Origen: Origen administración Estado de elaboración: Copia auténtica de documento original

Dimensiones de la brida

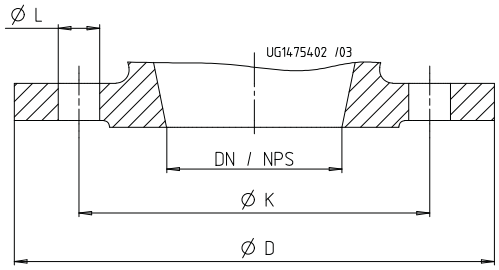

Fig. 32: Dimensiones de la brida

Dimensiones de la brida [mm]

DN / NPS	Norma							Nota
	EN 1092-2						DIN EN ISO 228-1	
	Material							
	G, B							
	PN 10			PN 6			Roscas	
	Ø K	Ø D	Número L	Ø K	Ø D	Número L		
25	-	-	-	-	-	-	G 1 ½	-
32 / NPS11/4	100	140	4×∅19	90	140	4×∅14	G 2[59)]	Brida combinada PN6/ PN10
40 / NPS11/2	110	150	4×∅19	100	150	4×∅14	-	
50 / NPS2	125	165	4×∅19	110	165	4×∅14	-	
65 / NPS21/2	145	185	4×∅19	130	185	4×∅14	-	
80 / NPS3	160	200	8×∅19	-	-	-	-	-

Modelo de la brida

Modelo de la brida según material

Combinación de materiales	Norma	Diámetro nominal	Etapa de presión
GG, GP, BB, GP	DIN EN ISO 228-1	DN 25	PN 10
	DIN EN ISO 228-1	032-032-063 a 032-032-080	PN 10
	Taladrado conforme a EN 1092-2	DN 32 - DN 65	PN 6 / PN 10
	EN 1092-2	DN 80	PN 10

Accesorios

Accesorios de bomba

	Ref.	Denominación	MPG	L	[kg]	Mat. N.°	[Precio]
	-	Brida ciega con junta	-	-	-	-	Previa solicitud
-	-	Pie de bomba (para montaje vertical)	-	-	-	-	Previa solicitud

59) Solo para tamaños < 032-032-100

Precio recomendado, no vinculante, válido desde 01.01.2017
Precio base España

Para corroborar la validez de este documento consulte la siguiente página web
Código Seguro de Validación 61e705588eec45f88ea7f2f5f0494641001
Url de validación https://eamic.elda.es/absis/idi/arx/idiarxabsaweb/asp/verificadorfirma.asp
Metadatos Origen: Origen administración Estado de elaboración: Copia auténtica de documento original

Etaline



Catálogo de productos/Etaline

http://shop.ksb.com/catalog/k0/es/product/ES000113

Ventajas del producto

- Rendimiento y $NPSH_{req.}$ mejorado mediante un sistema hidráulico certificado experimental de los impulsores (palas)
- Menores costes de energía gracias a la conformidad con el Reglamento de ejecución 547/2012 (índice de eficiencia mínima MEI ≥ 0,4)
- Disminución de los costes operativos gracias a la reducción del diámetro del impulsor en el punto de trabajo
- Menor desgaste, disminución de las vibraciones y una mayor suavidad operativa gracias a las buenas propiedades de aspiración y un funcionamiento prácticamente sin cavitación en un área mayor
- Sellado de cuerpo en cámara fiable a pesar de las variaciones en las condiciones de funcionamiento
- Ajuste óptimo del fluido gracias a las numerosas opciones de materiales. Disponible una amplia selección de materiales para una serie completa de aplicaciones de tipo estándar.

Certificaciones

Vista general

Sello	Válido para:	Comentarios
	Europa	Este producto está sujeto a la directiva 2009/125/CE relativa al diseño ecológico y cumple al menos los requisitos medioambientales establecidos en 2015 para el diseño respetuoso con el medio ambiente de bombas de agua con una potencia nominal máxima del eje de 150 kW, según el reglamento 547/2012 de la UE.

Concepto de eficiencia energética FluidFuture de KSB

www.ksb.com/fluidfuture_es

Aplicaciones principales

- Instalaciones de calefacción
- Instalaciones de climatización
- Circuitos de refrigeración
- Instalaciones de abastecimiento de agua
- Instalaciones de agua de uso industrial
- Sistemas de circulación industriales

Líquidos de bombeo

- Fluidos que no afectan química ni mecánicamente a los materiales.

Datos de servicio

Características de funcionamiento

Parámetros		Valor
Caudal de bombeo	Q [m³/h]	700
	Q [l/s]	194
Altura de elevación	H [m]	96
Temperatura del líquido de bombeo	T [°C]	-30 hasta +140
Presión de servicio	p [bar]	≤ 16

Para corroborar la validez de este documento consulte la siguiente página web	
Código Seguro de Validación	61e705588eec45f88ea7f2f5f0494641001
Url de validación	https://eamic.elda.es/absis/idi/arx/idiarxabsaweb/asp/verificadorfirma.asp
Metadatos	Origen: Origen administración Estado de elaboración: Copia auténtica de documento original

Denominación

Ejemplo: ETL 050-050-160 GG X AA 06 D 2

Explicación de la denominación

Datos	Significado	
ETL	Serie	
	ETL	Etaline
050	Diámetro nominal de la boca de aspiración [mm]	
050	Diámetro nominal de la boca de impulsión [mm]	
160	Diámetro nominal del rodete [mm]	
G	Material de la carcasa	
	G	Fundición gris
G	Material del rodete, cuando sea distinto del material de la carcasa	
	G	Fundición gris
	C	Acero inoxidable
	B	Bronce
X	Denominación adicional	
	X	Modelo especial
A	Tapa de la carcasa	
	A	Espacio estanco cónico
A	Sistema de obturación	
	A	Espacio estanco cónico
	V	Espacio estanco cónico con purga
06	Código de junta	
	06	Material del cierre mecánico U3BEGG (WE 25, 35)
	07	Material del cierre mecánico Q1Q1EGG
	09	Material del cierre mecánico U3U3VGG
	10	Material del cierre mecánico Q1Q1X4GG
	11	Material del cierre mecánico BQ1EGG
	22	Material del cierre mecánico AQ1EGG (WE 55)
D	Volumen de suministro	
	D	Bomba con motor
	A	Bomba sin motor
2	Unidad de eje	
	2	WE 25
	3	WE 35
	5	WE 55

Diseño constructivo

Tipo

- Monobloc/Modelo in-line
- Etapa única
- Montaje horizontal/Montaje vertical
- Conexión fija entre bomba y motor

Cuerpo de la bomba

- Cuerpo espiral partido radialmente

Tipo de impulsor

- Impulsor radial cerrado

Sellado del eje

- Cierre mecánico normativo según EN 12756
- Eje con casquillo del eje intercambiable en la zona de cierre del eje

Cojinete

- Rodamiento de bolas radial en cuerpo del motor
- Lubricación con grasa

Accionamiento

Versión estándar:

- Motor en cortocircuito de corriente trifásica IEC de KSB/ Siemens refrigerado por la superficie
- Bobinado 220-240 V / 380-420 V ≤ 2,20 kW
- Bobinado 380-420 V / 660-725 V ≤ 3,00 kW
- Tipo IM V1 ≤ 4,00 kW
- Tipo IM V15 ≤ 5,50 kW
- Tipo de protección IP55
- Modo de funcionamiento de servicio continuo S1
- Clase térmica F con sensor de temperatura, 3 termistores
- Clase de rendimiento IE2 / IE3 conforme a IEC 60034-30

Motor SuPremE (solo hasta 45 kW):

- Motor KSB SuPremE refrigerado en la superficie, compatible con IEC, motor síncrono de reluctancia no magnético (se requiere PumpDrive)
- Puntos de fijación según EN 50347
- Dimensiones de superficie envolvente según DIN V 42673 (07-2011)
- Frecuencia 50 Hz/ 60 Hz (en la entrada de PumpDrive)
- Tensión 380 - 480 V (en la entrada de PumpDrive)
- Tipo IM V15
- Tipo de protección IP55
- Modo de funcionamiento de servicio continuo S1
- Clase térmica F con sensor de temperatura, 3 termistores
- Clase de rendimiento IE4 conforme a IEC 60034-30

Automatización

Automatización posible con:

- PumpDrive
- PumpMeter

Precio recomendado, no vinculante, válido desde 01.01.2017
Precio base España

Para corroborar la validez de este documento consulte la siguiente página web	
Código Seguro de Validación	61e705588eec45f88ea7f2f5f0494641001
Url de validación	https://eamic.elda.es/absis/idi/arx/idiarxabsaweb/asp/verificadorfirma.asp
Metadatos	Origen: Origen administración Estado de elaboración: Copia auténtica de documento original

Materiales

Vista general de los materiales disponibles

N.° de pieza	Denominación de la pieza	Material	Combinación de materiales		
			G	GB	GC
102	Carcasa espiral	Fundición gris EN-GJL-250/ A 48 CL 35B	✘	✘	✘
161	Tapa del cuerpo, cónica	Fundición gris EN-GJL-250/ A 48 CL 35B	✘	✘	✘
210	Eje	Acero bonificado C45+N	✘	✘	✘
		Acero inoxidable 1.4571 (opcional)	✘	✘	✘
230	Rodete	Fundición gris EN-GJL-250/ A 48 CL 35B	✘	-	-
		Bronce CC480K-GS / B30 C90700	-	✘	-
		Acero inoxidable 1.4408 / A743 Gr CF8 M [60)]	-	-	✘
341	Linterna de accionamiento	Fundición gris EN-GJL-250/ A 48 CL 35B	✘	✘	✘
400	Juntas	DPAF sin asbestos	✘	✘	✘
502.01	Anillo de desgaste del cuerpo, lado de aspiración	Fundición gris EN-GJL-250/ A 48 CL 35B	✘	✘	✘
		Bronce CC495K-GS	-	✘	-
502.02	Anillo de desgaste del cuerpo, lado de impulsión	Fundición gris EN-GJL-250/ A 48 CL 35B	✘	✘	✘
		Bronce CC495K-GS	-	✘	-
523	Casquillo del eje	Acero inoxidable (acero al CrNiMo)	✘	✘	✘
902	Pernos roscados	Acero 8.8	✘	✘	✘
903	Tapón	Acero	✘	✘	✘
920	Tuerca	8+A2A / 8+B633 SC1 TP3	✘	✘	✘
920.95	Tuerca del rodete	Acero inoxidable (acero al CrNiMo)	✘	✘	✘
		Acero 8	✘	✘	-

Precios

PumpMeter es un captador de presión inteligente

Los números de material siguientes **no** son compatibles con EDI

PumpMeter se configura en KSB EasySelect como serie constructiva.

PumpMeter	MPG	L	[kg]	Mat. N.°	EUR
	CG	-	0,9	48897599	**704,37**

60) Tamaño Etaline GC 125-125-250 no disponible en Europa.

Para corroborar la validez de este documento consulte la siguiente página web	
Código Seguro de Validación	61e705588eec45f88ea7f2f5f0494641001
Url de validación	https://eamic.elda.es/absis/idi/arx/idiarxabsaweb/asp/verificadorfirma.asp
Metadatos	Origen: Origen administración Estado de elaboración: Copia auténtica de documento original

Etaline GG06 / GG10 / GG11, n = 2900 rpm

GG = versión del material en fundición gris

06 = Material del cierre mecánico U3BEGG

10 = Material del cierre mecánico Q1Q1X4GG

11 = Material del cierre mecánico BQ1EGG

Los números de material con asignación fija de bombas, motor e impulsor, con válvula de purga 5 B

Otros modelos previa solicitud

50 Hz

Etaline	P_N IE3[62]	I_N 3~400 V	Motor	Diámetro del impulsor	MPG	L	[kg]	GG06		GG11[61]	
n = 2900 rpm	[kW]	[A]		[mm]				Mat. N.°	EUR	Mat. N.°	EUR
032-032-160	1,10	2,14	080M	117	55	-	35,14	48236941	**1.205,42**	48237028	**1.036,04**
032-032-160	1,50	2,85	090S	127	55	-	38,17	48236942	**1.378,17**	48237029	**1.208,79**
032-032-160	2,20	3,99	090L	141	55	-	40,97	48236943	**1.392,49**	48237030	**1.223,10**
032-032-160	3,00	5,89	100L	156	55	-	47,61	48236944	**1.444,23**	48237031	**1.274,84**
032-032-160	4,00	7,79	112M	169	55	-	51,61	48236945	**1.500,47**	48237032	**1.331,09**
032-032-160	5,50	10,42	132S	170	55	-	72,02	48236946	**2.062,88**	48237033	**1.893,50**
032-032-160	7,50	13,79	132S	170	55	-	79,02	48236947	**2.276,02**	48237034	**2.106,63**
032-032-200	3,00	5,89	100L	-	55	-	56,74	48236948	**1.551,14**	48237035	**1.381,75**
032-032-200	4,00	7,79	112M	170	55	-	60,74	48236949	**1.607,38**	48237036	**1.437,99**
032-032-200	5,50	10,42	132S	186	55	-	81,15	48236950	**2.169,79**	48237037	**2.000,41**
032-032-200	7,50	13,79	132S	204	55	-	88,15	48236951	**2.382,92**	48237038	**2.213,54**
032-032-200	11,00	20,63	160M	204	55	-	114,36	48236952	**3.203,10**	48237039	**3.033,71**
032-032-200	15,00	28,42	160M	204	55	-	125,36	48236953	**3.598,84**	48237040	**3.429,46**
040-040-160	2,20	3,99	090L	-	55	-	41,49	48236954	**1.513,28**	48237041	**1.343,89**
040-040-160	3,00	5,89	100L	140	55	-	48,13	48236955	**1.565,02**	48237042	**1.395,64**
040-040-160	4,00	7,79	112M	150	55	-	52,13	48236956	**1.621,26**	48237043	**1.451,88**
040-040-160	5,50	10,42	132S	167	55	-	72,54	48236957	**2.183,67**	48237044	**2.014,29**
040-040-160	7,50	13,79	132S	174	55	-	79,54	48236958	**2.396,81**	48237045	**2.227,42**
040-040-160	11,00	20,63	160M	174	55	-	105,75	48236959	**3.216,98**	48237046	**3.047,60**
040-040-250	5,50	10,42	132S	-	55	-	87,9	48236960	**2.295,32**	48237047	**2.125,94**
040-040-250	7,50	13,79	132S	-	55	-	94,9	48236961	**2.508,46**	48237048	**2.339,07**
040-040-250	11,00	20,63	160M	217	55	-	121,11	48236962	**3.328,63**	48237049	**3.159,25**
040-040-250	15,00	28,42	160M	239	55	-	132,11	48236963	**3.724,38**	48237050	**3.554,99**
040-040-250	18,50	33,68	160L	255	55	-	149,11	48236964	**4.579,37**	48237051	**4.409,99**
040-040-250	22,00	40,53	180M	261	55	-	214,74	48236965	**5.031,67**	48237052	**4.862,29**
040-040-250	30,00	55,79	200L	261	55	-	284,23	48236966	**6.307,00**	48237053	**6.137,62**
040-040-250	37,00	68,42	200L	261	55	-	304,23	48236967	**7.217,25**	48237054	**7.047,86**
050-050-160	2,20	3,99	090L	-	55	-	45,78	48236968	**1.577,64**	48237055	**1.408,25**
050-050-160	3,00	5,89	100L	124	55	-	52,42	48236969	**1.629,38**	48237056	**1.459,99**
050-050-160	4,00	7,79	112M	135	55	-	56,42	48236970	**1.685,62**	48237057	**1.516,24**
050-050-160	5,50	10,42	132S	151	55	-	76,83	48236971	**2.248,03**	48237058	**2.078,65**
050-050-160	7,50	13,79	132S	166	55	-	83,83	48236972	**2.461,17**	48237059	**2.291,78**
050-050-160	11,00	20,63	160M	174	55	-	110,04	48236973	**3.281,34**	48237060	**3.111,95**
050-050-160	15,00	28,42	160M	174	55	-	121,04	48236974	**3.677,09**	48237061	**3.507,70**
050-050-250	7,50	13,79	132S	-	55	-	97,93	48236975	**2.646,11**	48237062	**2.476,73**
050-050-250	11,00	20,63	160M	-	55	-	124,14	48236976	**3.466,29**	48237063	**3.296,90**
050-050-250	15,00	28,42	160M	210	55	-	135,14	48236977	**3.862,03**	48237064	**3.692,65**
050-050-250	18,50	33,68	160L	224	55	-	152,14	48236978	**4.717,03**	48237065	**4.547,65**
050-050-250	22,00	40,53	180M	238	55	-	217,77	48236979	**5.169,33**	48237066	**4.999,95**
050-050-250	30,00	55,79	200L	260	55	-	287,26	48236980	**6.444,66**	48237067	**6.275,27**
050-050-250	37,00	68,42	200L	260	55	-	307,26	48236981	**7.354,90**	48237068	**7.185,52**
065-065-160	3,00	5,89	100L	-	55	-	54,67	48236982	**1.729,43**	48237069	**1.560,05**
065-065-160	4,00	7,79	112M	114	55	-	58,67	48236983	**1.785,68**	48237070	**1.616,29**
065-065-160	5,50	10,42	132S	127	55	-	79,08	48236984	**2.348,09**	48237071	**2.178,71**

62) ≥ 0,75 kW = IE3

61) Los materiales del cierre mecánico 10 y 11 tienen el mismo precio.

Precio recomendado, no vinculante, válido desde 01.01.2017
Precio base España

Para corroborar la validez de este documento consulte la siguiente página web	
Código Seguro de Validación	61e705588eec45f88ea7f2f5f0494641001
Url de validación	https://eamic.elda.es/absis/idi/arx/idiarxabsaweb/asp/verificadorfirma.asp
Metadatos	Origen: Origen administración Estado de elaboración: Copia auténtica de documento original

Etaline	P_N IE3[62]	I_N 3~400 V	Motor	Diámetro del impulsor	MPG	L	[kg]	GG06		GG11[62]	
n = 2900 rpm	[kW]	[A]		[mm]				Mat. N.°	EUR	Mat. N.°	EUR
065-065-160	7,50	13,79	132S	142	55	-	86,08	48236985	2.561,22	48237072	2.391,84
065-065-160	11,00	20,63	160M	160	55	-	112,29	48236986	3.381,39	48237073	3.212,01
065-065-160	15,00	28,42	160M	174	55	-	123,29	48236987	3.777,14	48237074	3.607,76
065-065-160	18,50	33,68	160L	174	55	-	140,29	48236988	4.632,14	48237075	4.462,76
065-065-160	22,00	40,53	180M	174	55	-	205,92	48236989	5.084,44	48237076	4.915,06
065-065-250	11,00	20,63	160M	-	55	-	128,21	48236990	3.720,37	48237077	3.550,99
065-065-250	15,00	28,42	160M	-	55	-	139,21	48236991	4.116,12	48237078	3.946,73
065-065-250	18,50	33,68	160L	203	55	-	156,21	48236992	4.971,11	48237079	4.801,73
065-065-250	22,00	40,53	180M	215	55	-	221,84	48236993	5.423,41	48237080	5.254,03
065-065-250	30,00	55,79	200L	238	55	-	291,33	48236994	6.698,74	48237081	6.529,36
065-065-250	37,00	68,42	200L	256	55	-	311,33	48236995	7.608,99	48237082	7.439,60
080-080-160	5,50	10,42	132S	-	55	-	85,12	48236996	2.397,56	48237083	2.228,17
080-080-160	7,50	13,79	132S	141	55	-	92,12	48236997	2.610,69	48237084	2.441,31
080-080-160	11,00	20,63	160M	157	55	-	118,33	48236998	3.430,86	48237085	3.261,48
080-080-160	15,00	28,42	160M	170	55	-	129,33	48236999	3.826,61	48237086	3.657,23
080-080-160	18,50	33,68	160L	174	55	-	146,33	48237000	4.681,61	48237087	4.512,22
080-080-160	22,00	40,53	180M	174	55	-	211,96	48237001	5.133,90	48237088	4.964,52
080-080-160	30,00	55,79	200L	174	55	-	281,45	48237002	6.409,23	48237089	6.239,85
080-080-200	11,00	20,63	160M	-	55	-	127,11	48237003	4.070,40	48237090	3.901,02
080-080-200	15,00	28,42	160M	172	55	-	138,11	48237004	4.466,15	48237091	4.296,77
080-080-200	18,50	33,68	160L	183	55	-	155,11	48237005	5.321,15	48237092	5.151,76
080-080-200	22,00	40,53	180M	194	55	-	220,74	48237006	5.773,44	48237093	5.604,06
080-080-200	30,00	55,79	200L	213	55	-	290,23	48237007	7.048,77	48237094	6.879,39
080-080-200	37,00	68,42	200L	219	55	-	310,23	48237008	7.959,02	48237095	7.789,64
100-100-125	5,50	10,42	132S	-	55	-	90,06	48237009	2.853,94	48237096	2.684,56
100-100-125	7,50	13,79	132S	137	55	-	97,06	48237010	3.067,07	48237097	2.897,69
100-100-125	11,00	20,63	160M	141	55	-	123,27	48237011	3.887,24	48237098	3.717,86
100-100-125	15,00	28,42	160M	141	55	-	134,27	48237012	4.282,99	48237099	4.113,61
100-100-160	11,00	20,63	160M	-	55	-	129,85	48237013	4.686,49	48237100	4.517,11
100-100-160	15,00	28,42	160M	153	55	-	140,85	48237014	5.082,24	48237101	4.912,86
100-100-160	18,50	33,68	160L	161	55	-	157,85	48237015	5.937,23	48237102	5.767,85
100-100-160	22,00	40,53	180M	170	55	-	223,48	48237016	6.389,53	48237103	6.220,15
100-100-160	30,00	55,79	200L	174	55	-	292,97	48237017	7.664,86	48237104	7.495,48
100-100-160	37,00	68,42	200L	174	55	-	312,97	48237018	8.575,11	48237105	8.405,72
125-125-160	18,50	33,68	160L	-	55	-	212,48	48237019	6.844,51	48237106	6.562,20
125-125-160	22,00	40,53	180M	159	55	-	278,1	48237020	7.400,85	48237107	7.118,54
125-125-160	30,00	55,79	200L	176	55	-	347,39	48237021	9.072,61	48237108	8.790,31
125-125-160	37,00	68,42	200L	185	55	-	367,39	48237022	9.982,86	48237109	9.700,55
125-125-200	22,00	40,53	180M	-	55	-	275,19	48237024	7.905,39	48237111	7.623,09
125-125-200	30,00	55,79	200L	-	55	-	344,48	48237025	9.577,16	48237112	9.294,85
125-125-200	37,00	68,42	200L	-	55	-	364,48	48237026	10.487,41	48237113	10.205,10
125-125-200	45,00	82,11	225M	-	55	-	430,73	48237027	11.764,39	48237114	11.482,08

Para corroborar la validez de este documento consulte la siguiente página web	
Código Seguro de Validación	61e705588eec45f88ea7f2f5f0494641001
Url de validación	https://eamic.elda.es/absis/idi/arx/idiarxabsaweb/asp/verificadorfirma.asp
Metadatos	Origen: Origen administración Estado de elaboración: Copia auténtica de documento original

Etaline GG06 / GG10 / GG11, n = 1450 rpm

GG = versión del material en fundición gris

06 = Material del cierre mecánico U3BEGG

10 = Material del cierre mecánico Q1Q1X4GG

11 = Material del cierre mecánico BQ1EGG

Los números de material con asignación fija de bombas, motor e impulsor, con válvula de purga 5 B

Otros modelos previa solicitud

50 Hz

Etaline	P_N IE3[65]	I_N 3~400 V	Motor	Diámetro del impulsor	MPG	L	[kg]	GG06[63]		GG11[64]	
n = 1450 rpm	[kW]	[A]		[mm]				Mat. N.°	EUR	Mat. N.°	EUR
032-032-160	0,25	0,77	071M	146	55	-	28,68	48237115	**1.146,25**	48237249	**976,86**
032-032-160	0,37	1,06	071M	163	55	-	29,88	48237116	**1.174,50**	48237250	**1.005,12**
032-032-160	0,55	1,46	080M	170	55	-	33,24	48237117	**1.167,39**	48237251	**998,00**
032-032-160	0,75	1,66	080M	170	55	-	34,64	48237118	**1.204,60**	48237252	**1.035,22**
032-032-160	1,10	2,28	090S	170	55	-	37,57	48237119	**1.235,70**	48237253	**1.066,32**
032-032-200	0,37	1,06	071M	-	55	-	39,01	48237120	**1.281,41**	48237254	**1.112,03**
032-032-200	0,55	1,46	080M	181	55	-	42,37	48237121	**1.274,29**	48237255	**1.104,91**
032-032-200	0,75	1,66	080M	191	55	-	43,77	48237122	**1.311,51**	48237256	**1.142,13**
032-032-200	1,10	2,28	090S	204	55	-	46,7	48237123	**1.342,61**	48237257	**1.173,23**
032-032-200	1,50	2,99	090L	204	55	-	50	48237124	**1.352,84**	48237258	**1.183,45**
032-032-200	2,20	4,18	100L	204	55	-	57,74	48237125	**1.423,28**	48237259	**1.253,89**
040-040-160	0,37	1,06	071M	146	55	-	30,4	48237126	**1.295,29**	48237260	**1.125,91**
040-040-160	0,55	1,46	080M	162	55	-	33,76	48237127	**1.288,18**	48237261	**1.118,80**
040-040-160	0,75	1,66	080M	171	55	-	35,16	48237128	**1.325,39**	48237262	**1.156,01**
040-040-160	1,10	2,28	090S	174	55	-	38,09	48237129	**1.356,49**	48237263	**1.187,11**
040-040-160	1,50	5,77	090L	174	55	-	41,39	48237130	**1.366,72**	48237264	**1.197,34**
040-040-250	0,75	1,66	080M	-	55	-	50,52	48237131	**1.437,04**	48237265	**1.267,66**
040-040-250	1,10	2,28	090S	200	55	-	53,45	48237132	**1.468,14**	48237266	**1.298,76**
040-040-250	1,50	2,99	090L	220	55	-	56,75	48237133	**1.478,37**	48237267	**1.308,99**
040-040-250	2,20	4,18	100L	247	55	-	64,49	48237134	**1.548,81**	48237268	**1.379,43**
040-040-250	3,00	6,21	100L	261	55	-	66,49	48237135	**1.608,61**	48237269	**1.439,23**
040-040-250	4,00	8,32	112M	261	55	-	71,49	48237136	**1.720,81**	48237270	**1.551,43**
040-040-250	5,50	11,05	132S	261	55	-	83,9	48237137	**1.930,31**	48237271	**1.760,93**
050-050-160	0,37	1,06	071M	126	55	-	34,69	48237138	**1.359,65**	48237272	**1.190,27**
050-050-160	0,55	1,46	080M	143	55	-	38,05	48237139	**1.352,54**	48237273	**1.183,15**
050-050-160	0,75	1,66	080M	153	55	-	39,45	48237140	**1.389,75**	48237274	**1.220,37**
050-050-160	1,10	2,28	090S	174	55	-	42,38	48237141	**1.420,85**	48237275	**1.251,47**
050-050-160	1,50	2,99	090L	174	55	-	45,68	48237142	**1.431,08**	48237276	**1.261,69**
050-050-160	2,20	4,18	100L	174	55	-	53,42	48237143	**1.501,52**	48237277	**1.332,14**
050-050-250	1,10	2,28	090S	-	55	-	56,48	48237144	**1.605,80**	48237278	**1.436,42**
050-050-250	1,50	2,99	090L	-	55	-	59,78	48237145	**1.616,03**	48237279	**1.446,64**
050-050-250	2,20	4,18	100L	217	55	-	67,52	48237146	**1.686,47**	48237280	**1.517,09**
050-050-250	3,00	6,21	100L	241	55	-	69,52	48237147	**1.746,27**	48237281	**1.576,89**
050-050-250	4,00	8,32	112M	260	55	-	74,52	48237148	**1.858,47**	48237282	**1.689,08**
050-050-250	5,50	11,05	132S	260	55	-	86,93	48237149	**2.067,97**	48237283	**1.898,58**
050-050-250	7,50	15,05	132M	260	55	-	100,93	48237150	**2.264,92**	48237284	**2.095,54**
065-065-160	0,37	1,06	071M	-	55	-	36,94	48237151	**1.459,71**	48237285	**1.290,33**
065-065-160	0,55	1,46	080M	124	55	-	40,3	48237152	**1.452,59**	48237286	**1.283,21**
065-065-160	0,75	1,66	080M	133	55	-	41,7	48237153	**1.489,81**	48237287	**1.320,43**
065-065-160	1,10	2,28	090S	152	55	-	44,63	48237154	**1.520,91**	48237288	**1.351,53**
065-065-160	1,50	2,99	090L	168	55	-	47,93	48237155	**1.531,14**	48237289	**1.361,75**
065-065-160	2,20	4,18	100L	174	55	-	55,67	48237156	**1.601,58**	48237290	**1.432,19**
065-065-160	3,00	6,21	100L	174	55	-	57,67	48237157	**1.661,38**	48237291	**1.491,99**

65) ≥ 0,75 kW = IE3
63) Tamaño 200-200-315: 22 = material del cierre mecánico AQ1EGG
64) Los materiales del cierre mecánico 10 y 11 tienen el mismo precio.

Precio recomendado, no vinculante, válido desde 01.01.2017
Precio base España

Para corroborar la validez de este documento consulte la siguiente página web
Código Seguro de Validación 61e705588eec45f88ea7f2f5f0494641001
Url de validación https://eamic.elda.es/absis/idi/arx/idiarxabsaweb/asp/verificadorfirma.asp
Metadatos Origen: Origen administración Estado de elaboración: Copia auténtica de documento original

Etaline	P_N IE3[65]	I_N 3~400 V	Motor	Diámetro del impulsor	MPG	L	[kg]	GG06[64]		GG11[65]	
n = 1450 rpm	[kW]	[A]		[mm]				Mat. N.°	EUR	Mat. N.°	EUR
065-065-250	1,50	2,99	090L	-	55	-	63,85	48237158	1.870,11	48237292	1.700,73
065-065-250	2,20	4,18	100L	201	55	-	71,59	48237159	1.940,55	48237293	1.771,17
065-065-250	3,00	6,21	100L	223	55	-	73,59	48237160	2.000,35	48237294	1.830,97
065-065-250	4,00	8,32	112M	244	55	-	78,59	48237161	2.112,55	48237295	1.943,17
065-065-250	5,50	11,05	132S	260	55	-	91	48237162	2.322,05	48237296	2.152,67
065-065-250	7,50	15,05	132M	260	55	-	105	48237163	2.519,01	48237297	2.349,62
065-065-250	11,00	21,58	160M	260	55	-	131,21	48237164	2.933,92	48237298	2.764,54
080-080-160	0,55	1,46	080M	-	55	-	46,34	48237165	1.502,06	48237299	1.332,68
080-080-160	0,75	1,66	080M	132	55	-	47,74	48237166	1.539,28	48237300	1.369,89
080-080-160	1,10	2,28	090S	149	55	-	50,67	48237167	1.570,38	48237301	1.400,99
080-080-160	1,50	2,99	090L	162	55	-	53,97	48237168	1.580,60	48237302	1.411,22
080-080-160	2,20	4,18	100L	174	55	-	61,71	48237169	1.651,04	48237303	1.481,66
080-080-160	3,00	6,21	100L	174	55	-	63,71	48237170	1.710,84	48237304	1.541,46
080-080-160	4,00	8,32	112M	174	55	-	68,71	48237171	1.823,04	48237305	1.653,66
080-080-200	1,10	2,28	090S	-	55	-	59,45	48237172	2.209,92	48237306	2.040,53
080-080-200	1,50	2,99	090L	-	55	-	62,75	48237173	2.220,14	48237307	2.050,76
080-080-200	2,20	4,18	100L	181	55	-	70,49	48237174	2.290,58	48237308	2.121,20
080-080-200	3,00	6,21	100L	200	55	-	72,49	48237175	2.350,38	48237309	2.181,00
080-080-200	4,00	8,32	112M	218	55	-	77,49	48237176	2.462,58	48237310	2.293,20
080-080-200	5,50	11,05	132S	219	55	-	89,9	48237177	2.672,08	48237311	2.502,70
080-080-200	7,50	15,05	132M	219	55	-	103,9	48237178	2.869,04	48237312	2.699,66
080-080-250	2,20	4,18	100L	-	55	-	90,79	48237179	2.123,11	48237313	1.840,80
080-080-250	3,00	6,21	100L	192	55	-	92,79	48237180	2.182,91	48237314	1.900,60
080-080-250	4,00	8,32	112M	214	55	-	97,79	48237181	2.352,32	48237315	2.070,01
080-080-250	5,50	11,05	132S	236	55	-	109,69	48237182	2.576,63	48237316	2.294,32
080-080-250	7,50	15,05	132M	260	55	-	123,69	48237183	2.933,92	48237317	2.651,61
080-080-250	11,00	21,58	160M	260	55	-	149,9	48237184	3.274,40	48237318	2.992,09
080-080-250	15,00	30,00	160L	260	55	-	165,9	48237185	3.578,74	48237319	3.296,43
100-100-125	0,75	1,66	080M	130	55	-	52,68	48237186	1.995,66	48237320	1.826,28
100-100-125	1,10	2,28	090S	141	55	-	55,61	48237187	2.026,76	48237321	1.857,38
100-100-125	1,50	2,99	090L	141	55	-	58,91	48237188	2.036,98	48237322	1.867,60
100-100-125	2,20	4,18	100L	141	55	-	66,65	48237189	2.107,42	48237323	1.938,04
100-100-160	1,50	2,99	090L	142	55	-	65,49	48237190	2.836,23	48237324	2.666,85
100-100-160	2,20	4,18	100L	160	55	-	73,23	48237191	2.906,67	48237325	2.737,29
100-100-160	3,00	6,21	100L	174	55	-	75,23	48237192	2.966,47	48237326	2.797,09
100-100-160	4,00	8,32	112M	174	55	-	80,23	48237193	3.078,67	48237327	2.909,29
100-100-160	5,50	11,05	132S	174	55	-	92,64	48237194	3.288,17	48237328	3.118,79
100-100-200	2,20	4,18	100L	-	55	-	105,64	48237195	3.625,61	48237329	3.343,30
100-100-200	3,00	6,21	100L	-	55	-	107,64	48237196	3.685,41	48237330	3.403,10
100-100-200	4,00	8,32	112M	192	55	-	112,64	48237197	3.854,82	48237331	3.572,51
100-100-200	5,50	11,05	132S	210	55	-	124,54	48237198	4.079,13	48237332	3.796,83
100-100-200	7,50	15,05	132M	219	55	-	138,54	48237199	4.436,42	48237333	4.154,12
100-100-200	11,00	21,58	160M	219	55	-	164,75	48237200	4.776,90	48237334	4.494,59
100-100-250	3,00	6,21	100L	-	55	-	119,56	48237201	4.574,17	48237335	4.291,86
100-100-250	4,00	8,32	112M	-	55	-	124,56	48237202	4.743,57	48237336	4.461,27
100-100-250	5,50	11,05	132S	217	55	-	136,46	48237203	4.967,89	48237337	4.685,58
100-100-250	7,50	15,05	132M	240	55	-	150,46	48237204	5.325,18	48237338	5.042,87
100-100-250	11,00	21,58	160M	269	55	-	176,67	48237205	5.665,65	48237339	5.383,35
100-100-250	15,00	30,00	160L	269	55	-	192,67	48237206	5.969,99	48237340	5.687,69
100-100-250	18,50	37,37	180M	269	55	-	267,29	48237207	7.418,55	48237341	7.136,24
125-125-160	2,20	4,18	100L	-	55	-	128,37	48237208	3.728,66	48237342	3.446,35
125-125-160	3,00	6,21	100L	163	55	-	130,37	48237209	3.788,46	48237343	3.506,15
125-125-160	4,00	8,32	112M	178	55	-	135,37	48237210	3.957,87	48237344	3.675,56
125-125-160	5,50	11,05	132S	185	55	-	147,27	48237211	4.182,18	48237345	3.899,88
125-125-160	7,50	15,05	132M	185	55	-	161,27	48237212	4.539,47	48237346	4.257,17
125-125-200	3,00	6,21	100L	-	55	-	127,46	48237213	4.293,01	48237347	4.010,70
125-125-200	4,00	8,32	112M	-	55	-	132,46	48237214	4.462,42	48237348	4.180,11

Precio recomendado, no vinculante, válido desde 01.01.2017
Precio base España

Para corroborar la validez de este documento consulte la siguiente página web
Código Seguro de Validación 61e705588eec45f88ea7f2f5f0494641001
Url de validación https://eamic.elda.es/absis/idi/arx/idiarxabsaweb/asp/verificadorfirma.asp
Metadatos Origen: Origen administración Estado de elaboración: Copia auténtica de documento original

Etaline	P_N IE3[65]	I_N 3~400 V	Motor	Diámetro del impulsor	MPG	L	[kg]	GG06[64]		GG11[65]	
n = 1450 rpm	[kW]	[A]		[mm]				Mat. N.°	EUR	Mat. N.°	EUR
125-125-200	5,50	11,05	132S	193	55	-	144,36	48237215	4.686,73	48237349	4.404,42
125-125-200	7,50	15,05	132M	214	55	-	158,36	48237216	5.044,02	48237350	4.761,71
125-125-200	11,00	21,58	160M	219	55	-	184,57	48237217	5.384,50	48237351	5.102,19
125-125-200	15,00	30,00	160L	219	55	-	200,57	48237218	5.688,84	48237352	5.406,53
125-125-250	5,50	11,05	132S	-	55	-	156,47	48237219	5.310,47	48237353	5.028,16
125-125-250	7,50	15,05	132M	210	55	-	170,47	48237220	5.667,76	48237354	5.385,45
125-125-250	11,00	21,58	160M	246	55	-	196,68	48237221	6.008,23	48237355	5.725,93
125-125-250	15,00	30,00	160L	269	55	-	212,68	48237222	6.312,57	48237356	6.030,27
125-125-250	18,50	37,37	180M	269	55	-	287,3	48237223	7.761,13	48237357	7.478,82
125-125-250	22,00	43,68	180L	269	55	-	302,3	48237224	8.341,29	48237358	8.058,98
150-150-200	5,50	11,05	132S	-	55	-	175,85	48237225	5.520,59	48237359	5.238,29
150-150-200	7,50	15,05	132M	196	55	-	189,85	48237226	5.877,88	48237360	5.595,58
150-150-200	11,00	21,58	160M	221	55	-	216,06	48237227	6.218,36	48237361	5.936,05
150-150-200	15,00	30,00	160L	224	55	-	232,06	48237228	6.522,70	48237362	6.240,39
150-150-200	18,50	37,37	180M	224	55	-	306,68	48237229	7.971,25	48237363	7.688,94
150-150-250	7,50	15,05	132M	-	55	-	204,14	48237230	7.032,47	48237364	6.750,16
150-150-250	11,00	21,58	160M	226	55	-	230,35	48237231	7.372,95	48237365	7.090,64
150-150-250	15,00	30,00	160L	247	55	-	246,35	48237232	7.677,29	48237366	7.394,98
150-150-250	18,50	37,37	180M	264	55	-	320,97	48237233	9.125,84	48237367	8.843,53
150-150-250	22,00	43,68	180L	269	55	-	335,97	48237234	9.706,00	48237368	9.423,70
150-150-250	30,00	56,84	200L	269	55	-	400,26	48237235	10.063,88	48237369	9.781,58
150-150-250	37,00	69,47	225S	269	55	-	466,65	48237236	10.763,24	48237370	10.480,93
200-200-250	11,00	21,58	160M	-	55	-	285,87	48237237	9.533,98	48237371	9.251,67
200-200-250	15,00	30,00	160L	227	55	-	301,87	48237238	9.838,32	48237372	9.556,01
200-200-250	18,50	37,37	180M	242	55	-	376,49	48237239	11.286,87	48237373	11.004,56
200-200-250	22,00	43,68	180L	254	55	-	391,49	48237240	11.867,04	48237374	11.584,73
200-200-250	30,00	56,84	200L	269	55	-	455,78	48237241	12.224,92	48237375	11.942,61
200-200-250	37,00	69,47	225S	269	55	-	522,17	48237242	12.924,27	48237376	12.641,97
200-200-250	45,00	84,21	225M	269	55	-	552,17	48237243	13.516,13	48237377	13.233,82
200-200-315	22,00	43,68	180L	-	55	-	430,01	48237244	11.576,31	48237378	10.934,93
200-200-315	30,00	56,84	200L	284	55	-	490,01	48237245	13.253,34	48237379	12.611,96
200-200-315	37,00	69,47	225S	303	55	-	556,25	48237246	13.485,02	48237380	12.843,64
200-200-315	45,00	84,21	225M	323	55	-	586,25	48237247	13.909,95	48237381	13.268,57
200-200-315	55,00	101,05	250M	334	55	-	699,62	48237248	15.912,54	48237382	15.271,16

Precio recomendado, no vinculante, válido desde 01.01.2017
Precio base España

Para corroborar la validez de este documento consulte la siguiente página web
Código Seguro de Validación 61e705588eec45f88ea7f2f5f0494641001
Url de validación https://eamic.elda.es/absis/idi/arx/idiarxabsaweb/asp/verificadorfirma.asp
Metadatos Origen: Origen administración Estado de elaboración: Copia auténtica de documento original

Dimensiones de la brida

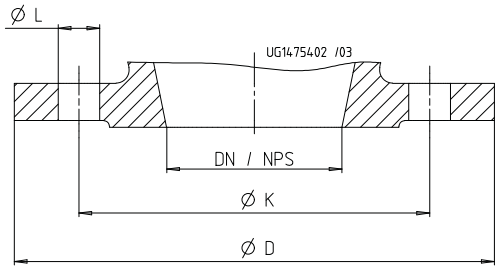

Fig. 38: Dimensiones de la brida

Dimensiones de la brida [mm]

DN / NPS	Norma					
	EN 1092-2			ASME B 16.1		
	Material					
	G			G		
	PN 16			Class 125		
	Ø K	Ø D	Número L	Ø K	Ø D	Número L
32 / NPS 1 1/4	100	140	4×Ø19	88,9	140	4×Ø15,7
40 / NPS 1 1/2	110	150	4×Ø19	98,6	150	4×Ø15,7
50 / NPS 2	125	165	4×Ø19	120,7	165	4×Ø19,1
65 / NPS 2 1/2	145	185	4×Ø19	139,7	185	4×Ø19,1
80 / NPS 3	160	200	8×Ø19	152,4	200	4×Ø19,1
100 / NPS 4	180	229	8×Ø19	190,5	229	8×Ø19,1
125 / NPS 5	210	254	8×Ø19	215,9	254	8×Ø22,4
150 / NPS 6	240	285	8×Ø23	241,3	285	8×Ø22,4
200 / NPS 8	295	343	12×Ø23	298,5	343	8×Ø22,4

Modelo de la brida

Ejecución de la brida según material

Combinación de materiales	Norma	Diámetro nominal	Etapa de presión
G, GB, GC	EN 1092-2	DN 32 - DN 200	PN 16
	Taladrado conforme a ASME B16.1[71)]	DN 32 - DN 200	Class 125

Accesorios

Accesorios de bomba

	Ref.	Denominación	Conexión	MPG	L	[kg]	Mat. N.°	EUR
-	-	Pata de bomba Disponible para montaje vertical	Etaline 32-32–160 hasta 100-100–125[72)]	55	L	1,5	47077960	**65,57**
			Etaline 100-100–160 hasta 200-200-315[73)]	55	L	12,4	01614068	**185,24**
	-	Brida ciega con junta consistente en una brida ciega y una junta	Etaline 32/40/50/65/80/100-160, 100-125	24	L	6,7	01621012	**212,61**
			Etaline 32/80/100/125/150-200, 125-160	24	L	12,4	01621013	**255,10**
			Etaline 40/50/65/80/190/125/150/ 200-250	24	L	14,7	01621014	**239,29**
			Etaline 200-315	24	L	22,2	01621015	**288,94**

71) DN 80 mecanizado como DN 100
72) Tres pies de bomba con tornillos
73) Un pie de bomba con tornillo

Para corroborar la validez de este documento consulte la siguiente página web
Código Seguro de Validación 61e705588eec45f88ea7f2f5f0494641001
Url de validación https://eamic.elda.es/absis/idi/arx/idiarxabsaweb/asp/verificadorfirma.asp
Metadatos Origen: Origen administración Estado de elaboración: Copia auténtica de documento original

Tableros de control

	Ref.	Denominación	Tipo	Área de configuración mín. - máx.	MPG	L	[kg]	Mat. N.°	EUR
			3~400 V	[A]					
	E1	Conmutador MSD IP54	MSD 10.1	0,54 - 0,8	73	-	1,1	19070113	**396,03**
			MSD 12.1	0,8 - 1,2	73	-	1	19071255	**396,03**
			16.1	1,2 - 1,8	73	L	1	19070114	**396,59**
			25.1	1,8 - 2,6	73	L	1	19070115	**396,59**
			40.1	2,6 - 3,7	73	L	1	19070116	**396,59**
			60.1	3,7 - 5,5	73	L	1	19070117	**396,59**
			80.1	5,5 - 8,0	73	L	1	19070118	**396,03**
			100.1	8,0 - 11,5	73	-	1	19070119	**396,03**

Para corroborar la validez de este documento consulte la siguiente página web	
Código Seguro de Validación	61e705588eec45f88ea7f2f5f0494641001
Url de validación	https://eamic.elda.es/absis/idi/arx/idiarxabsaweb/asp/verificadorfirma.asp
Metadatos	Origen: Origen administración Estado de elaboración: Copia auténtica de documento original

Bombas in-line con sistema de regulación de velocidad instalado en el motor

Etaline L PumpDrive 2 Eco



Diseño:
Bomba de voluta monoetapa in-line monobloc con sistema de regulación de velocidad PumpDrive y eje común de motor y bomba

Aplicaciones:
Sistemas de calefacción por agua caliente, circuitos de refrigeración, instalaciones de climatización, instalaciones de abastecimiento de agua, instalaciones de distribución de agua, sistemas de recirculación industriales

http://shop.ksb.com/catalog/k0/es/product/ES000925

Certificaciones

Vista general

Sello	Válido para:	Comentarios
	Europa	Este producto está sujeto a la directiva 2009/125/CE relativa al diseño ecológico y cumple al menos los requisitos medioambientales establecidos en 2015 para el diseño respetuoso con el medio ambiente de bombas de agua con una potencia nominal máxima del eje de 150 kW, según el reglamento 547/2012 de la UE.

Concepto de eficiencia energética FluidFuture de KSB

www.ksb.com/fluidfuture_es

Precio recomendado, no vinculante, válido desde 01.01.2017
Precio base España

Para corroborar la validez de este documento consulte la siguiente página web	
Código Seguro de Validación	61e705588eec45f88ea7f2f5f0494641001
Url de validación	https://eamic.elda.es/absis/idi/arx/idiarxabsaweb/asp/verificadorfirma.asp
Metadatos	Origen: Origen administración Estado de elaboración: Copia auténtica de documento original

Etaline L GG11 / GP11, n = 2900 rpm con PumpDrive 2 Eco

GG = versión del material en fundición gris

GP = Combinación de materiales: fundición gris con rodete de plástico

11 = Material del cierre mecánico BQ1EGG

Otros modelos previa solicitud

50 Hz

Etaline L PumpDrive 2	P_N IE3[75]	I_N 1~230 V	I_N 3~400 V	Motor	Diámetro del impulsor	MPG	L	[kg]	GG11 PD2E[74]		GP11 PD2E[74]	
n = 2900 rpm	[kW]	[A]	[A]		[mm]				Mat. N.°	EUR	Mat. N.°	EUR
025-025-063	0,25	-	0,76	63	63	AI	-	12,17	-	-	48270073	**2.092,55**
025-025-063[76]	0,25	2,00	-	63	63	AI	-	12,48	-	-	48270075	**2.140,76**
025-025-071	0,25	-	0,76	63	71	AI	-	12,17	-	-	48270077	**2.092,55**
025-025-071[76]	0,25	2,00	-	63	71	AI	-	12,48	-	-	48270079	**2.140,76**
025-025-080	0,25	-	0,76	63	80	AI	-	12,17	-	-	48270093	**2.112,53**
025-025-080[76]	0,25	2,00	-	63	80	AI	-	12,48	-	-	48270095	**2.153,70**
025-025-085	0,18	-	0,60	63	85	AI	-	14	-	-	48270097	**2.227,78**
025-025-105	0,37	-	0,92	63	105	AI	-	15	-	-	48270099	**2.306,58**
032-032-063	0,25	-	0,76	63	63	AI	-	12,4	-	-	48270101	**2.112,53**
032-032-071	0,25	-	0,76	63	71	AI	-	12,4	-	-	48270103	**2.147,81**
032-032-080	0,25	-	0,76	63	80	AI	-	12,4	-	-	48270117	**2.159,57**
032-032-080[76]	0,25	2,00	-	63	80	AI	-	12,7	-	-	48270119	**2.171,33**
032-032-100	0,25	-	0,76	63	80	AI	-	18,9	-	-	48270121	**2.181,92**
032-032-100[76]	0,25	2,00	-	63	80	AI	-	18,9	-	-	48270123	**2.183,09**
032-032-105	0,55	-	1,60	63	105	AI	-	20,1	-	-	48270125	**2.337,15**
032-032-105[76]	0,55	4,20	-	63	105	AI	-	20,4	-	-	48270127	**2.346,56**
032-032-125	0,75	-	1,60	71	125	AI	-	20,6	-	-	48270133	**2.518,25**
032-032-125[76]	0,75	4,75	-	71	125	AI	-	22,7	-	-	48270135	**2.792,25**
040-040-060	0,25	-	0,76	63	80	AI	-	17	-	-	48270141	**2.141,94**
040-040-060[76]	0,25	2,00	-	63	80	AI	-	17,4	-	-	48270143	**2.187,80**
040-040-090	0,55	-	1,60	63	90	AI	-	26,5	48270149	**2.225,43**	-	-
040-040-090[76]	0,55	4,20	-	63	90	AI	-	21	48270151	**2.238,37**	-	-
040-040-100	0,75	-	1,60	71	98	AI	-	19,9	48270165	**2.473,30**	-	-
040-040-100[76]	0,75	4,75	-	71	98	AI	-	21,4	48270167	**2.661,72**	-	-
050-050-090	0,55	-	1,60	63	90	AI	-	22	48270169	**2.355,97**	-	-
050-050-090[76]	0,55	4,20	-	63	90	AI	-	22,6	48270171	**2.252,48**	-	-
050-050-100	0,75	-	1,60	71	98	AI	-	24	48270177	**2.524,13**	-	-
050-050-110	1,10	-	2,25	80	109	AI	-	25,7	48270183	**2.822,83**	-	-
050-050-110[76]	1,10	6,90	-	80	109	AI	-	25,8	48270185	**2.694,65**	-	-
050-050-125	1,80	-	3,40	90S	125	AI	-	35,24	48270197	**3.162,69**	-	-
065-065-100	1,10	-	2,25	80	100	AI	-	32	48270207	**3.046,27**	-	-
065-065-100[76]	1,10	6,90	-	80	100	AI	-	32	48270209	**2.682,89**	-	-
065-065-115	1,80	-	3,40	90S	113	AI	-	36	48270213	**3.353,20**	-	-
065-065-125	3,00	-	5,60	90L	125	AI	-	38,5	48270223	**3.646,02**	-	-
080-080-105	1,10	-	2,25	80	100	AI	-	40	48270225	**3.269,70**	-	-
080-080-105[76]	1,10	6,90	-	80	100	AI	-	40	48270227	**2.881,63**	-	-
080-080-115	1,80	-	3,40	90S	112	AI	-	42,5	48270229	**3.576,64**	-	-
080-080-125	3,00	-	5,60	90L	126,5	AI	-	47	48270235	**3.864,75**	-	-

74) PD2E = con PumpDrive 2 Eco, con unidad de control estándar, sin PumpMeter, sin sensor de presión diferencial
75) ≥ 0,75 kW = IE3
76) Disponible a partir del 02.05.2017

Para corroborar la validez de este documento consulte la siguiente página web	
Código Seguro de Validación	61e705588eec45f88ea7f2f5f0494641001
Url de validación	https://eamic.elda.es/absis/idi/arx/idiarxabsaweb/asp/verificadorfirma.asp
Metadatos	Origen: Origen administración Estado de elaboración: Copia auténtica de documento original

Etaline L BB11 / BP11, n = 2900 rpm con PumpDrive 2 Eco

BB = combinación de materiales: bronce

BP = combinación de materiales: bronce con rodete de plástico

11 = Material del cierre mecánico BQ1EGG

Otros modelos previa solicitud

50 Hz

Etaline L PumpDrive 2 W[77]	P_N IE3[79]	I_N 1~230 V	I_N 3~400 V	Motor	Diámetro del impulsor	MPG	L	[kg]	BB11 PD2E[78]		BP11 PD2E[78]	
n = 2900 rpm	[kW]	[A]	[A]		[mm]				Mat. N.°	EUR	Mat. N.°	EUR
025-025-080	0,25	-	0,76	63	80	AI	-	12,7	-	-	48270085	**2.221,91**
025-025-080 W	0,25	-	0,76	63	80	AI	-	12,17	-	-	48270266	**2.339,51**
025-025-080[80]	0,25	2,00	-	63	80	AI	-	13	-	-	48270087	**2.265,41**
025-025-080 W[80]	0,25	2,00	-	63	80	AI	-	12,48	-	-	48270264	**2.383,01**
032-032-080	0,25	-	0,76	63	80	AI	-	12,7	-	-	48270109	**2.311,28**
032-032-080 W	0,25	-	0,76	63	80	AI	-	12,7	-	-	48270270	**2.428,88**
032-032-080[80]	0,25	2,00	-	63	80	AI	-	13	-	-	48270111	**2.325,39**
032-032-080 W[80]	0,25	2,00	-	63	80	AI	-	12,7	-	-	48270268	**2.442,99**
040-040-060	0,25	-	0,76	63	80	AI	-	18,9	-	-	48270137	**2.687,96**
040-040-060 W	0,25	-	0,76	63	80	AI	-	17,4	-	-	48270272	**2.805,56**
040-040-060[80]	0,25	2,00	-	63	80	AI	-	19,2	-	-	48270139	**2.765,21**
040-040-060 W[80]	0,25	2,00	-	63	80	AI	-	17,4	-	-	48270274	**2.882,81**
040-040-090	0,55	-	1,60	63	90	AI	-	22,3	48270145	**3.016,87**	-	-
040-040-090 W	0,55	-	1,60	63	90	AI	-	26,5	48270278	**2.958,07**	-	-
040-040-090[80]	0,55	4,20	-	63	90	AI	-	23	48270147	**3.027,45**	-	-
040-040-090 W[80]	0,55	4,20	-	63	90	AI	-	21	48270276	**3.145,05**	-	-
040-040-100	0,75	-	1,60	71	98	AI	-	22,9	48270157	**3.169,75**	-	-
040-040-100 W	0,75	-	1,60	71	98	AI	-	19,9	48270282	**3.287,35**	-	-
040-040-100[80]	0,75	4,75	-	71	98	AI	-	25,4	48270159	**3.472,92**	-	-
040-040-100 W[80]	0,75	4,75	-	71	98	AI	-	21,4	48270280	**3.590,52**	-	-
050-050-110	1,10	-	2,25	80	109	AI	-	28,7	48270179	**3.950,60**	-	-
050-050-110 W	1,10	-	2,25	80	109	AI	-	28,7	48270290	**4.068,20**	-	-
050-050-110[80]	1,10	6,90	-	80	109	AI	-	28,8	48270181	**3.685,74**	-	-
050-050-110 W[80]	1,10	6,90	-	80	109	AI	-	28,8	48270288	**3.803,33**	-	-
050-050-125	1,80	-	3,40	90S	125	AI	-	31,4	48270191	**4.372,77**	-	-
050-050-125 W	1,80	-	3,40	90S	125	AI	-	31,4	48270292	**4.490,37**	-	-
065-065-100	1,10	-	2,25	80	100	AI	-	36	48270203	**5.308,86**	-	-
065-065-100 W	1,10	-	2,25	80	100	AI	-	36	48270300	**5.426,45**	-	-
065-065-100[80]	1,10	6,90	-	80	100	AI	-	36	48270205	**4.224,73**	-	-
065-065-100 W[80]	1,10	6,90	-	80	100	AI	-	36	48270298	**4.342,32**	-	-
065-065-115	1,80	-	3,40	90S	113	AI	-	39	48270211	**5.664,00**	-	-
065-065-115 W	1,80	-	3,40	90S	113	AI	-	39	48270302	**5.781,60**	-	-
065-065-125	3,00	-	5,60	90L	125	AI	-	43	48270217	**5.930,96**	-	-
065-065-125 W	3,00	-	5,60	90L	125	AI	-	43	48270304	**6.048,55**	-	-

77) W = WRAS: modelo de agua potable
78) PD2E = con PumpDrive 2 Eco, con unidad de control estándar, sin PumpMeter, sin sensor de presión diferencial
79) ≥ 0,75 kW = IE3
80) Disponible a partir del 02.05.2017

Precio recomendado, no vinculante, válido desde 01.01.2017
Precio base España

Para corroborar la validez de este documento consulte la siguiente página web
Código Seguro de Validación 61e705588eec45f88ea7f2f5f0494641001
Url de validación https://eamic.elda.es/absis/idi/arx/idiarxabsaweb/asp/verificadorfirma.asp
Metadatos Origen: Origen administración Estado de elaboración: Copia auténtica de documento original

Etaline L GG11 / GP11, n = 1450 rpm con PumpDrive 2 Eco

GG = versión del material en fundición gris

GP = Combinación de materiales: fundición gris con rodete de plástico

11 = Material del cierre mecánico BQ1EGG

Otros modelos previa solicitud

50 Hz

Etaline L PumpDrive 2	P_N IE3[82]	I_N 1~230 V	I_N 3~400 V	Motor	Diámetro del impulsor	MPG	L	[kg]	GG11 PD2E[81]		GP11 PD2E[81]	
n = 1450 rpm	[kW]	[A]	[A]		[mm]				Mat. N.°	EUR	Mat. N.°	EUR
025-025-080	0,12	-	0,48	63	80	AI	-	12	-	-	48270089	**2.098,42**
025-025-080[83]	0,12	1,20	-	63	80	AI	-	12,5	-	-	48270091	**2.109,01**
032-032-080	0,12	-	0,48	63	80	AI	-	12	-	-	48270113	**2.176,53**
032-032-080[83]	0,12	1,20	-	63	80	AI	-	12,5	-	-	48270115	**2.187,01**
032-032-125	0,12	-	0,48	63	125	AI	-	18,6	-	-	48270129	**2.301,87**
032-032-125[83]	0,12	1,20	-	63	125	AI	-	19	-	-	48270131	**2.343,03**
040-040-100	0,12	-	0,48	63	98	AI	-	17,9	48270161	**2.230,13**	-	-
040-040-100[83]	0,12	1,20	-	63	98	AI	-	18,3	48270163	**2.241,89**	-	-
050-050-100	0,12	-	0,48	63	98	AI	-	21	48270173	**2.317,16**	-	-
050-050-100[83]	0,12	1,20	-	63	98	AI	-	21,4	48270175	**2.328,92**	-	-
050-050-125	0,18	-	0,66	63	125	AI	-	23	48270193	**2.339,51**	-	-
050-050-125[83]	0,18	1,60	-	63	125	AI	-	22,4	48270195	**2.335,97**	-	-
050-050-160	0,75	-	1,71	80	159	AI	-	39	48270199	**2.931,02**	-	-
050-050-160[83]	0,75	5,75	-	80	159	AI	-	35	48270201	**3.201,49**	-	-
065-065-125	0,37	-	1,25	63	125	AI	-	29,5	48270219	**2.553,53**	-	-
065-065-125[83]	0,37	3,20	-	63	125	AI	-	29,5	48270221	**2.689,95**	-	-
080-080-125	0,37	-	1,25	63	126,5	AI	-	37,5	48270231	**2.794,60**	-	-
080-080-125[83]	0,37	3,20	-	63	126,5	AI	-	38	48270233	**2.896,92**	-	-

81) PD2E = con PumpDrive 2 Eco, con unidad de control estándar, sin PumpMeter, sin sensor de presión diferencial
82) ≥ 0,75 kW = IE3
83) Disponible a partir del 02.05.2017

Para corroborar la validez de este documento consulte la siguiente página web	
Código Seguro de Validación	**61e705588eec45f88ea7f2f5f0494641001**
Url de validación	*https://eamic.elda.es/absis/idi/arx/idiarxabsaweb/asp/verificadorfirma.asp*
Metadatos	**Origen: Origen administración Estado de elaboración: Copia auténtica de documento original**

Etaline L BB11 / BP11, n = 1450 rpm con PumpDrive 2 Eco

BB = combinación de materiales: bronce

BP = combinación de materiales: bronce con rodete de plástico

11 = Material del cierre mecánico BQ1EGG

Otros modelos previa solicitud

50 Hz

Etaline L PumpDrive 2 W[84]	P_N IE3[86]	I_N 1~230 V	I_N 3~400 V	Motor	Diámetro del impulsor	MPG	L	[kg]	BB11 PD2E[85]		BP11 PD2E[85]	
n = 1450 rpm	[kW]	[A]	[A]		[mm]				Mat. N.°	EUR	Mat. N.°	EUR
025-025-080	0,12	-	0,48	63	80	AI	-	12,5	-	-	48270081	**2.250,13**
025-025-080 W	0,12	-	0,48	63	80	AI	-	12,6	-	-	48270310	**2.367,73**
025-025-080[87]	0,12	1,20	-	63	80	AI	-	12,8	-	-	48270083	**2.292,47**
025-025-080 W[87]	0,12	1,20	-	63	80	AI	-	12,9	-	-	48270308	**2.410,06**
032-032-080	0,12	-	0,48	63	80	AI	-	12	-	-	48270105	**2.342,04**
032-032-080[87]	0,12	1,20	-	63	80	AI	-	12,5	-	-	48270107	**2.386,97**
040-040-100	0,12	-	0,48	63	98	AI	-	21	48270153	**3.007,46**	-	-
040-040-100 W	0,12	-	0,48	63	98	AI	-	21	48270286	**3.125,06**	-	-
040-040-100[87]	0,12	1,20	-	63	98	AI	-	21,3	48270155	**3.049,80**	-	-
040-040-100 W[87]	0,12	1,20	-	63	98	AI	-	21,3	48270284	**3.167,40**	-	-
050-050-125	0,18	-	0,66	63	125	AI	-	24,8	48270187	**3.194,97**	-	-
050-050-125 W	0,18	-	0,66	63	125	AI	-	24,8	48270296	**3.312,56**	-	-
050-050-125[87]	0,18	1,60	-	63	125	AI	-	25,4	48270189	**3.521,27**	-	-
050-050-125 W[87]	0,18	1,60	-	63	125	AI	-	25,4	48270294	**3.638,87**	-	-
065-065-125	0,37	-	1,25	63	125	AI	-	34	48270215	**3.780,58**	-	-
065-065-125 W	0,37	-	1,25	63	125	AI	-	34	48270306	**3.898,18**	-	-
065-065-125[87]	0,37	3,20	-	63	125	AI	-	34	48270260	**4.110,20**	-	-

84) W = WRAS: modelo de agua potable
85) PD2E = con PumpDrive 2 Eco, con unidad de control estándar, sin PumpMeter, sin sensor de presión diferencial
86) ≥ 0,75 kW = IE3
87) Disponible a partir del 02.05.2017

Precio recomendado, no vinculante, válido desde 01.01.2017
Precio base España

Para corroborar la validez de este documento consulte la siguiente página web	
Código Seguro de Validación	61e705588eec45f88ea7f2f5f0494641001
Url de validación	https://eamic.elda.es/absis/idi/arx/idiarxabsaweb/asp/verificadorfirma.asp
Metadatos	Origen: Origen administración Estado de elaboración: Copia auténtica de documento original

Etaline PumpDrive 2 / Etaline PumpDrive 2 Eco (vertical)



Diseño:
Bomba de voluta monoetapa in-line con motor normalizado; el eje de la bomba y del motor están conectados rígidamente.

Con KSB SuPremE, un motor de reluctancia síncrono, no magnético, de la clase de eficiencia IE4 según IEC/CD 60034-30 Ed. 2.0 (05-2011) para empleo en el regulador de velocidad, tipo KSB PumpDrive 2 o Eco, sin sensor de posición del rotor. Puntos de fijación según EN 50347, dimensiones según DIN V 42673 (07-2011).

Aplicaciones:
Sistemas de calefacción por agua caliente, circuitos de refrigeración, instalaciones de climatización, instalaciones de abastecimiento de agua, instalaciones de distribución de agua, sistemas de recirculación industriales

http://shop.ksb.com/catalog/k0/es/product/ES000537

El producto mostrado a modo de ejemplo incluye algunas opciones con coste adicional.

Certificaciones

Vista general

Sello	Válido para:	Comentarios
	Europa	Este producto está sujeto a la directiva 2009/125/CE relativa al diseño ecológico y cumple al menos los requisitos medioambientales establecidos en 2015 para el diseño respetuoso con el medio ambiente de bombas de agua con una potencia nominal máxima del eje de 150 kW, según el reglamento 547/2012 de la UE.

Concepto de eficiencia energética FluidFuture de KSB

www.ksb.com/fluidfuture_es

PumpMeter es un captador de presión inteligente

Los números de material siguientes **no** son compatibles con EDI

PumpMeter se configura en KSB EasySelect como serie constructiva.

PumpMeter	MPG	L	[kg]	Mat. N.º	EUR
	CG	-	0,9	48897599	**704,37**

Para corroborar la validez de este documento consulte la siguiente página web	
Código Seguro de Validación	61e705588eec45f88ea7f2f5f0494641001
Url de validación	https://eamic.elda.es/absis/idi/arx/idiarxabsaweb/asp/verificadorfirma.asp
Metadatos	Origen: Origen administración Estado de elaboración: Copia auténtica de documento original

Etaline GG11, n = 2900 rpm con PumpDrive 2 (Eco) con motor KSB SuPremE

GG = versión del material en fundición gris

11 = Material del cierre mecánico BQ1EGG

El número de material contiene la válvula de purga 5B

50 Hz

Etaline PumpDrive 2	P_N IE4	I_N 3~400 V	Motor	MPG	L	[kg]	GG11 PD2E[88] PD2[89]		GG11 PD2EM[90] PD2M[91]	
n = 2900 rpm	[kW]	[A]					Mat. N.°	EUR	Mat. N.°	EUR
032-032-160	1,10	3,0	080M	DG	-	42,2	48237383	2.227,30	48237384	2.836,40
032-032-160	1,50	4,1	090S	DG	-	45,3	48237385	2.569,84	48237386	3.178,93
032-032-160	2,20	5,6	090L	DG	-	49,8	48237387	2.661,08	48237388	3.270,18
032-032-160	3,00	7,6	100L	DG	-	57,1	48237389	2.831,36	48237390	3.440,46
032-032-160	4,00	9,4	112M	DG	-	68,1	48237391	3.063,20	48237392	3.672,29
032-032-160	5,50	12,5	132S	DG	-	81,6	48237393	4.065,00	48237394	4.682,92
032-032-200	4,00	9,4	112M	DG	-	77,2	48237399	3.181,22	48237400	3.790,32
032-032-200	5,50	12,5	132S	DG	-	90,8	48237401	4.183,03	48237402	4.800,95
032-032-200	7,50	16,7	132S	DG	-	106,8	48237403	4.791,83	48237404	5.409,75
032-032-200	11,00	23,7	160M	DG	-	126	48237405	6.168,80	48237406	6.786,72
040-040-160	3,00	7,6	100L	DG	-	57,6	48237413	2.964,72	48237414	3.573,81
040-040-160	4,00	9,4	112M	DG	-	68,6	48237415	3.196,55	48237416	3.805,64
040-040-160	5,50	12,5	132S	DG	-	82,1	48237417	4.198,36	48237418	4.816,27
040-040-160	7,50	16,7	132S	DG	-	98,1	48237419	4.807,16	48237420	5.425,07
040-040-250	7,50	16,7	132S	DG	-	113,5	48237427	4.930,42	48237428	5.548,34
040-040-250	11,00	23,7	160M	DG	-	132,7	48237429	6.307,39	48237430	6.925,31
040-040-250	15,00	32,0	160M	DG	-	157,7	48237431	8.677,36	48237432	9.304,11
040-040-250	18,50	38,8	160L	DG	-	176,1	48237433	10.517,22	48237434	11.143,97
040-040-250	22,00	50,7	180M	DG	-	242,7	48237435	11.921,84	48237436	12.548,59
040-040-250	30,00	63,5	200L	DG	-	312,2	48237437	14.197,37	48237438	14.824,12
050-050-160	3,00	7,6	100L	DG	-	61,9	48237449	3.035,77	48237450	3.644,87
050-050-160	4,00	9,4	112M	DG	-	72,9	48237451	3.267,60	48237452	3.876,70
050-050-160	5,50	12,5	132S	DG	-	86,4	48237453	4.269,41	48237454	4.887,33
050-050-160	7,50	16,7	132S	DG	-	102,4	48237455	4.878,21	48237456	5.496,13
050-050-160	11,00	23,7	160M	DG	-	121,6	48237457	6.255,18	48237458	6.873,10
050-050-250	11,00	23,7	160M	DG	-	135,7	48237467	6.459,37	48237468	7.077,28
050-050-250	15,00	32,0	160M	DG	-	160,7	48237469	8.829,33	48237470	9.456,08
050-050-250	18,50	38,8	160L	DG	-	179,1	48237471	10.669,19	48237472	11.295,94
050-050-250	22,00	50,7	180M	DG	-	245,8	48237473	12.073,81	48237474	12.700,56
050-050-250	30,00	63,5	200L	DG	-	315,3	48237475	14.349,34	48237476	14.976,09
050-050-250	37,00	77,8	200L	DG	-	371,9	48237477	16.806,48	48237478	17.433,23
065-065-160	3,00	7,6	100L	DG	-	64,2	48237489	3.146,23	48237490	3.755,33
065-065-160	4,00	9,4	112M	DG	-	75,2	48237491	3.378,07	48237492	3.987,16
065-065-160	5,50	12,5	132S	DG	-	88,7	48237493	4.379,87	48237494	4.997,79
065-065-160	7,50	16,7	132S	DG	-	104,7	48237495	4.988,67	48237496	5.606,59
065-065-160	11,00	23,7	160M	DG	-	123,9	48237497	6.365,65	48237498	6.983,56
065-065-160	15,00	32,0	160M	DG	-	148,9	48237499	8.735,61	48237500	9.362,36
065-065-160	18,50	38,8	160L	DG	-	167,3	48237501	10.575,47	48237502	11.202,22
065-065-250	15,00	32,0	160M	DG	-	164,8	48237513	9.109,84	48237514	9.736,59
065-065-250	18,50	38,8	160L	DG	-	183,2	48237515	10.949,70	48237516	11.576,45
065-065-250	22,00	50,7	180M	DG	-	249,8	48237517	12.354,32	48237518	12.981,07
065-065-250	30,00	63,5	200L	DG	-	319,3	48237519	14.629,85	48237520	15.256,60
065-065-250	37,00	77,8	200L	DG	-	375,9	48237521	17.086,99	48237522	17.713,74
080-080-160	5,50	12,5	132S	DG	-	94,7	48237533	4.434,48	48237534	5.052,40
080-080-160	7,50	16,7	132S	DG	-	110,7	48237535	5.043,28	48237536	5.661,20
080-080-160	11,00	23,7	160M	DG	-	129,9	48237537	6.420,26	48237538	7.038,17

88) ≤ 11 kW = PD2E = con PumpDrive 2 Eco, con unidad de control estándar, sin PumpMeter, sin sensor de presión diferencial
89) ≤ 15 kW = PD2 = con PumpDrive 2, con unidad de control gráfica, sin PumpMeter, sin sensor de presión diferencial
90) ≤ 11 kW = PD2EM = con PumpDrive 2 Eco, con unidad de control estándar, con PumpMeter como sensor de presión diferencial
91) ≥ 15 kW = PD2M = con PumpDrive 2, con unidad de control gráfica, con PumpMeter como sensor de presión diferencial

Precio recomendado, no vinculante, válido desde 01.01.2017
Precio base España

Para corroborar la validez de este documento consulte la siguiente página web
Código Seguro de Validación 61e705588eec45f88ea7f2f5f0494641001
Url de validación https://eamic.elda.es/absis/idi/arx/idiarxabsaweb/asp/verificadorfirma.asp
Metadatos Origen: Origen administración Estado de elaboración: Copia auténtica de documento original

Etaline PumpDrive 2	P_N IE4	I_N 3~400 V	Motor	MPG	L	[kg]	GG11 PD2E[88] PD2[89]		GG11 PD2EM[90] PD2M[91]	
n = 2900 rpm	[kW]	[A]					Mat. N.°	EUR	Mat. N.°	EUR
080-080-160	15,00	32,0	160M	DG	-	154,9	48237539	**8.790,22**	48237540	**9.416,97**
080-080-160	18,50	38,8	160L	DG	-	173,3	48237541	**10.630,08**	48237542	**11.256,83**
080-080-200	11,00	23,7	160M	DG	-	138,7	48237553	**7.126,31**	48237554	**7.744,23**
080-080-200	15,00	32,0	160M	DG	-	163,7	48237555	**9.496,28**	48237556	**10.123,03**
080-080-200	18,50	38,8	160L	DG	-	182,1	48237557	**11.336,14**	48237558	**11.962,89**
080-080-200	22,00	50,7	180M	DG	-	248,7	48237559	**12.740,76**	48237560	**13.367,51**
080-080-200	30,00	63,5	200L	DG	-	318,2	48237561	**15.016,29**	48237562	**15.643,04**
080-080-200	37,00	77,8	200L	DG	-	374,8	48237563	**17.473,42**	48237564	**18.100,17**
100-100-125	5,50	12,5	132S	DG	-	99,7	48237585	**4.938,33**	48237586	**5.556,25**
100-100-125	7,50	16,7	132S	DG	-	115,7	48237587	**5.547,13**	48237588	**6.165,05**
100-100-125	11,00	23,7	160M	DG	-	134,9	48237589	**6.924,10**	48237590	**7.542,02**
100-100-160	11,00	23,7	160M	DG	-	141,5	48237597	**7.806,48**	48237598	**8.424,39**
100-100-160	15,00	32,0	160M	DG	-	166,5	48237599	**10.176,44**	48237600	**10.803,19**
100-100-160	18,50	38,8	160L	DG	-	184,9	48237601	**12.016,30**	48237602	**12.643,05**
100-100-160	22,00	50,7	180M	DG	-	251,5	48237603	**13.420,92**	48237604	**14.047,67**
100-100-160	30,00	63,5	200L	DG	-	321	48237605	**15.696,45**	48237606	**16.323,20**
125-125-160	18,50	38,8	160L	DG	-	239,5	48237633	**12.893,27**	48237634	**13.520,02**
125-125-160	22,00	50,7	180M	DG	-	306,1	48237635	**14.412,75**	48237636	**15.039,50**
125-125-160	30,00	63,5	200L	DG	-	375,4	48237637	**17.125,95**	48237638	**17.752,70**
125-125-160	37,00	77,8	200L	DG	-	432	48237639	**19.583,08**	48237640	**20.209,83**

Para corroborar la validez de este documento consulte la siguiente página web	
Código Seguro de Validación	61e705588eec45f88ea7f2f5f0494641001
Url de validación	https://eamic.elda.es/absis/idi/arx/idiarxabsaweb/asp/verificadorfirma.asp
Metadatos	Origen: Origen administración Estado de elaboración: Copia auténtica de documento original

Etaline GG11, n = 1450 rpm con PumpDrive 2 (Eco) con motor KSB SuPremE

GG = versión del material en fundición gris

11 = Material del cierre mecánico BQ1EGG

El número de material contiene la válvula de purga 5B

50 Hz

Etaline PumpDrive 2	P_N IE4	I_N 3~400 V	Motor	MPG	L	[kg]	GG11 PD2E[92] PD2[93]		GG11 PD2EM[94] PD2M[95]	
n = 1450 rpm	[kW]	[A]					Mat. N.°	EUR	Mat. N.°	EUR
032-032-160	0,55	1,6	080M	DG	-	41,2	48237395	1.962,98	48237396	2.572,07
032-032-160	0,75	2,1	080M	DG	-	43,2	48237397	2.095,32	48237398	2.704,41
032-032-200	0,55	1,6	080M	DG	-	50,4	48237407	2.081,00	48237408	2.690,10
032-032-200	0,75	2,1	080M	DG	-	52,4	48237409	2.213,35	48237410	2.822,44
032-032-200	1,10	3,0	090S	DG	-	54,4	48237411	2.378,76	48237412	2.987,86
040-040-160	0,55	1,6	080M	DG	-	41,8	48237421	2.096,33	48237422	2.705,43
040-040-160	0,75	2,1	080M	DG	-	43,8	48237423	2.228,67	48237424	2.837,77
040-040-160	1,10	3,0	090S	DG	-	45,8	48237425	2.394,09	48237426	3.003,18
040-040-250	1,10	3,0	090S	DG	-	61,2	48237439	2.517,35	48237440	3.126,45
040-040-250	1,50	4,0	090L	DG	-	64,2	48237441	2.680,46	48237442	3.289,55
040-040-250	2,20	5,7	100L	DG	-	74	48237443	2.833,66	48237444	3.442,76
040-040-250	3,00	7,8	100L	DG	-	79	48237445	3.012,84	48237446	3.621,94
040-040-250	4,00	9,6	112M	DG	-	86	48237447	3.306,45	48237448	3.915,55
050-050-160	0,55	1,6	080M	DG	-	46,1	48237459	2.167,38	48237460	2.776,48
050-050-160	0,75	2,1	080M	DG	-	48,1	48237461	2.299,72	48237462	2.908,82
050-050-160	1,10	3,0	090S	DG	-	50,1	48237463	2.465,14	48237464	3.074,24
050-050-160	1,50	4,0	090L	DG	-	53,1	48237465	2.628,25	48237466	3.237,34
050-050-250	1,50	4,0	090L	DG	-	67,2	48237479	2.832,43	48237480	3.441,53
050-050-250	2,20	5,7	100L	DG	-	77	48237481	2.985,64	48237482	3.594,73
050-050-250	3,00	7,8	100L	DG	-	92	48237483	3.164,82	48237484	3.773,91
050-050-250	4,00	9,6	112M	DG	-	89	48237485	3.458,43	48237486	4.067,52
050-050-250	5,50	13,5	132S	DG	-	115,5	48237487	4.070,61	48237488	4.688,53
065-065-160	0,55	1,6	080M	DG	-	48,3	48237503	2.277,85	48237504	2.886,94
065-065-160	0,75	2,1	080M	DG	-	50,3	48237505	2.410,19	48237506	3.019,28
065-065-160	1,10	3,0	090S	DG	-	52,3	48237507	2.575,60	48237508	3.184,70
065-065-160	1,50	4,0	090L	DG	-	55,3	48237509	2.738,71	48237510	3.347,81
065-065-160	2,20	5,7	100L	DG	-	65,2	48237511	2.891,92	48237512	3.501,01
065-065-250	2,20	5,7	100L	DG	-	81,1	48237523	3.266,15	48237524	3.875,24
065-065-250	3,00	7,8	100L	DG	-	86,1	48237525	3.445,33	48237526	4.054,42
065-065-250	4,00	9,6	112M	DG	-	93,1	48237527	3.738,94	48237528	4.348,03
065-065-250	5,50	13,5	132S	DG	-	119,6	48237529	4.351,12	48237530	4.969,04
065-065-250	7,50	17,6	132M	DG	-	126,6	48237531	4.942,07	48237532	5.559,98
080-080-160	0,75	2,1	080M	DG	-	56,3	48237543	2.464,80	48237544	3.073,89
080-080-160	1,10	3,0	090S	DG	-	58,4	48237545	2.630,22	48237546	3.239,31
080-080-160	1,50	4,0	090L	DG	-	61,4	48237547	2.793,32	48237548	3.402,42
080-080-160	2,20	5,7	100L	DG	-	71,2	48237549	2.946,53	48237550	3.555,63
080-080-160	3,00	7,8	100L	DG	-	76,2	48237551	3.125,71	48237552	3.734,80
080-080-200	1,50	4,0	090L	DG	-	70,2	48237565	3.499,38	48237566	4.108,47
080-080-200	2,20	5,7	100L	DG	-	80	48237567	3.652,58	48237568	4.261,68
080-080-200	3,00	7,8	100L	DG	-	85	48237569	3.831,76	48237570	4.440,86
080-080-200	4,00	9,6	112M	DG	-	92	48237571	4.125,37	48237572	4.734,47
080-080-200	5,50	13,5	132S	DG	-	118,5	48237573	4.737,56	48237574	5.355,48
080-080-250	3,00	7,8	100L	DG	-	105,3	48237575	3.522,20	48237576	4.131,30
080-080-250	4,00	9,6	112M	DG	-	112,3	48237577	3.878,97	48237578	4.488,06
080-080-250	5,50	13,5	132S	DG	-	138,3	48237579	4.507,51	48237580	5.125,43
080-080-250	7,50	17,6	132M	DG	-	145,3	48237581	5.275,46	48237582	5.893,38

92) ≤ 11 kW = PD2E = con PumpDrive 2 Eco, con unidad de control estándar, sin PumpMeter, sin sensor de presión diferencial
93) ≤ 15 kW = PD2 = con PumpDrive 2, con unidad de control gráfica, sin PumpMeter, sin sensor de presión diferencial
94) ≤ 11 kW = PD2EM = con PumpDrive 2 Eco, con unidad de control estándar, con PumpMeter como sensor de presión diferencial
95) ≥ 15 kW = PD2M = con PumpDrive 2, con unidad de control gráfica, con PumpMeter como sensor de presión diferencial

Precio recomendado, no vinculante, válido desde 01.01.2017
Precio base España

Para corroborar la validez de este documento consulte la siguiente página web	
Código Seguro de Validación	61e705588eec45f88ea7f2f5f0494641001
Url de validación	https://eamic.elda.es/absis/idi/arx/idiarxabsaweb/asp/verificadorfirma.asp
Metadatos	Origen: Origen administración Estado de elaboración: Copia auténtica de documento original

Etaline PumpDrive 2	P_N IE4	I_N 3~400 V	Motor	MPG	L	[kg]	GG11 PD2E[92] PD2[93]		GG11 PD2EM[94] PD2M[95]	
n = 1450 rpm	[kW]	[A]					Mat. N.°	EUR	Mat. N.°	EUR
080-080-250	11,00	24,2	160M	DG	-	168,5	48237583	6.122,85	48237584	6.740,77
100-100-125	0,75	2,1	080M	DG	-	61,3	48237591	2.968,65	48237592	3.577,74
100-100-125	1,10	3,0	090S	DG	-	63,3	48237593	3.134,06	48237594	3.743,16
100-100-125	1,50	4,0	090L	DG	-	66,3	48237595	3.297,17	48237596	3.906,26
100-100-160	1,50	4,0	090L	DG	-	72,9	48237607	4.179,54	48237608	4.788,64
100-100-160	2,20	5,7	100L	DG	-	82,7	48237609	4.332,75	48237610	4.941,84
100-100-160	3,00	7,8	100L	DG	-	87,7	48237611	4.511,93	48237612	5.121,02
100-100-160	4,00	9,6	112M	DG	-	94,7	48237613	4.805,54	48237614	5.414,63
100-100-200	3,00	7,8	100L	DG	-	120,1	48237615	5.180,97	48237616	5.790,07
100-100-200	4,00	9,6	112M	DG	-	127,1	48237617	5.537,74	48237618	6.146,83
100-100-200	5,50	13,5	132S	DG	-	153,1	48237619	6.166,28	48237620	6.784,20
100-100-200	7,50	17,6	132M	DG	-	160,1	48237621	6.934,23	48237622	7.552,15
100-100-250	4,00	9,6	112M	DG	-	139,1	48237623	6.518,93	48237624	7.128,02
100-100-250	5,50	13,5	132S	DG	-	165,1	48237625	7.147,47	48237626	7.765,39
100-100-250	7,50	17,6	132M	DG	-	172,1	48237627	7.915,42	48237628	8.533,34
100-100-250	11,00	24,2	160M	DG	-	195,3	48237629	8.762,81	48237630	9.380,72
100-100-250	15,00	33,0	160L	DG	-	220,3	48237631	11.031,86	48237632	11.658,61
125-125-160	3,00	7,8	100L	DG	-	142,9	48237641	5.294,74	48237642	5.903,83
125-125-160	4,00	9,6	112M	DG	-	149,9	48237643	5.651,50	48237644	6.260,60
125-125-160	5,50	13,5	132S	DG	-	175,9	48237645	6.280,05	48237646	6.897,97
125-125-200	4,00	9,6	112M	DG	-	147	48237647	6.208,53	48237648	6.817,62
125-125-200	5,50	13,5	132S	DG	-	173	48237649	6.837,07	48237650	7.454,99
125-125-200	7,50	17,6	132M	DG	-	180	48237651	7.605,02	48237652	8.222,94
125-125-200	11,00	24,2	160M	DG	-	203,2	48237653	8.452,41	48237654	9.070,33
125-125-250	5,50	13,5	132S	DG	-	185,1	48237655	7.525,68	48237656	8.143,60
125-125-250	7,50	17,6	132M	DG	-	192,1	48237657	8.293,63	48237658	8.911,55
125-125-250	11,00	24,2	160M	DG	-	215,3	48237659	9.141,02	48237660	9.758,94
125-125-250	15,00	33,0	160L	DG	-	240,3	48237661	11.410,07	48237662	12.036,82
150-150-200	5,50	13,5	132S	DG	-	204,5	48237663	7.757,66	48237664	8.375,58
150-150-200	7,50	17,6	132M	DG	-	211,5	48237665	8.525,61	48237666	9.143,53
150-150-200	11,00	24,2	160M	DG	-	234,7	48237667	9.373,00	48237668	9.990,91
150-150-200	15,00	33,0	160L	DG	-	259,7	48237669	11.642,05	48237670	12.268,80
150-150-250	11,00	24,2	160M	DG	-	249	48237671	10.647,67	48237672	11.265,58
150-150-250	15,00	33,0	160L	DG	-	274	48237673	12.916,72	48237674	13.543,47
150-150-250	18,50	42,0	180M	DG	-	343	48237675	15.411,87	48237676	16.038,62
150-150-250	22,00	48,5	180L	DG	-	367	48237677	16.957,65	48237678	17.584,40
200-200-250	15,00	33,0	160L	DG	-	329,5	48237679	15.302,51	48237680	15.929,26
200-200-250	18,50	42,0	180M	DG	-	398,5	48237681	17.797,66	48237682	18.424,41
200-200-250	22,00	48,5	180L	DG	-	422,5	48237683	19.343,44	48237684	19.970,19
200-200-250	30,00	65,4	200L	DG	-	490,8	48237685	20.606,10	48237686	21.232,85
200-200-250	37,00	80,9	225S	DG	-	627,8	48237687	22.830,42	48237688	23.457,17
200-200-315	30,00	65,4	200L	DG	-	525	48237689	21.345,07	48237690	21.971,82
200-200-315	37,00	80,9	225S	DG	-	661,9	48237691	23.053,07	48237692	23.679,82
200-200-315	45,00	99,3	225M	DG	-	712,3	48237693	24.927,26	48237694	25.554,01

96) Tres pies de bomba con tornillos
97) Un pie de bomba con tornillo

Para corroborar la validez de este documento consulte la siguiente página web
Código Seguro de Validación 61e705588eec45f88ea7f2f5f0494641001
Url de validación https://eamic.elda.es/absis/idi/arx/idiarxabsaweb/asp/verificadorfirma.asp
Metadatos Origen: Origen administración Estado de elaboración: Copia auténtica de documento original

Accesorios

Accesorios de bomba

	Ref.	Denominación	Conexión	MPG	L	[kg]	Mat. N.°	EUR
-	-	Pata de bomba Disponible para montaje vertical	Etaline 32-32–160 hasta 100-100–125[96)]	55	L	1,5	47077960	**65,57**
			Etaline 100-100–160 hasta 200-200-315[97)]	55	L	12,4	01614068	**185,24**
	-	Brida ciega con junta	Etaline 32/40/50/65/80/100-160, 100-125	24	L	6,7	01621012	**212,61**
			Etaline 32/80/100/125/150-200, 125-160	24	L	12,4	01621013	**255,10**
			Etaline 40/50/65/80/190/125/150/200-250	24	L	14,7	01621014	**239,29**
			Etaline 200-315	24	L	22,2	01621015	**288,94**

Precio recomendado, no vinculante, válido desde 01.01.2017
Precio base España

Para corroborar la validez de este documento consulte la siguiente página web	
Código Seguro de Validación	61e705588eec45f88ea7f2f5f0494641001
Url de validación	https://eamic.elda.es/absis/idi/arx/idiarxabsaweb/asp/verificadorfirma.asp
Metadatos	Origen: Origen administración Estado de elaboración: Copia auténtica de documento original

Bombas dobles in-line

Etaline DL



Catálogo de productos / Etaline DL

http://shop.ksb.com/catalog/k0/es/product/ES000926

Ventajas del producto

- Rendimiento y $NPSH_{req.}$ mejorado mediante un sistema hidráulico certificado experimental de los impulsores (palas)
- Menores costes de energía gracias a la conformidad con el Reglamento de ejecución 547/2012 (índice de eficiencia mínima MEI ≥ 0,4)
- Disminución de los costes operativos gracias a la reducción del diámetro del impulsor en el punto de trabajo
- Menor desgaste, disminución de las vibraciones y una mayor suavidad operativa gracias a las buenas propiedades de aspiración y un funcionamiento prácticamente sin cavitación en un área mayor
- Sellado de cuerpo en cámara fiable a pesar de las variaciones en las condiciones de funcionamiento
- Ajuste óptimo del fluido gracias a las numerosas opciones de materiales. Disponible una amplia selección de materiales para una serie completa de aplicaciones de tipo estándar.
- Motores desarrollados especialmente para Etaline L que destacan por su funcionamiento silencioso. También disponibles como motores de 2 polos.

Certificaciones

Vista general

Sello	Válido para:	Comentarios
	Europa	Este producto está sujeto a la directiva 2009/125/CE relativa al diseño ecológico y cumple al menos los requisitos medioambientales establecidos en 2015 para el diseño respetuoso con el medio ambiente de bombas de agua con una potencia nominal máxima del eje de 150 kW, según el reglamento 547/2012 de la UE.

Concepto de eficiencia energética FluidFuture de KSB

www.ksb.com/fluidfuture_es

Aplicaciones principales

- Instalaciones de calefacción
- Instalaciones de climatización
- Circuitos de refrigeración
- Instalaciones de abastecimiento de agua
- Instalaciones de agua de uso industrial
- Sistemas de circulación industriales

Líquidos de bombeo

- Fluidos que no afectan química ni mecánicamente a los materiales.

Datos de servicio

Características de funcionamiento

Parámetros		Valor
Caudal de bombeo	Q [m³/h]	150
	Q [l/s]	42
Altura de elevación	H [m]	21
Temperatura del líquido de bombeo	T [°C]	-15 hasta +120
Presión de servicio	p [bar]	≤ 10[98)]

98) La suma de la presión de entrada y la altura de elevación en el punto cero no puede exceder el parámetro indicado.

Para corroborar la validez de este documento consulte la siguiente página web	
Código Seguro de Validación	61e705588eec45f88ea7f2f5f0494641001
Url de validación	https://eamic.elda.es/absis/idi/arx/idiarxabsaweb/asp/verificadorfirma.asp
Metadatos	Origen: Origen administración Estado de elaboración: Copia auténtica de documento original

Denominación

Ejemplo: ETLD 032-032-080 GG X AV 11 D 2

Explicación de la denominación

Abreviatura	Significado	
ETLD	Tipo de bomba	
	ETLD	Etaline DL
032	Diámetro nominal de la boca de aspiración [mm]	
032	Diámetro nominal de la boca de impulsión [mm]	
080	Diámetro nominal del rodete [mm]	
G	Material de la carcasa	
	G	Fundición gris
G	Material del rodete, cuando sea distinto del material de la carcasa	
	G	Fundición gris
	P	Polisulfona
X	Denominación adicional	
	X	Modelo especial GT3D, GT3
A	Tapa de la carcasa	
	A	Espacio estanco cónico
V	Sistema de obturación	
	V	Espacio estanco cónico con purga
	A	Espacio estanco cónico
11	Código de junta	
	11	Material del cierre mecánico BQ1EGG
D	Volumen de suministro	
	D	Bomba con motor
2	Unidad de eje	
	2	Unidad de eje 12
	3	Unidad de eje 14
	6	Unidad de eje 16

Diseño constructivo

Tipo

- Monobloc/Modelo in-line
- Etapa única
- Montaje horizontal/Montaje vertical
- Conexión fija entre bomba y motor

Cuerpo de la bomba

- Cuerpo espiral partido radialmente

Tipo de impulsor

- Impulsor radial cerrado

Sellado del eje

- Cierre mecánico KSB

Cojinete

- Rodamiento de bolas radial en cuerpo del motor
- Lubricación con grasa

Accionamiento

- Motor en cortocircuito refrigerado por la superficie conforme al estándar de KSB
- Clase de eficiencia IE3 según IEC 60034-30 (≥ 0,75 kW)
- Bobinado 50 Hz, 1~220-240 V / 3~380-420 V ≤ 1,10 kW
- Bobinado 50 Hz, 3~380-420 V ≥ 1,80 kW
- Tipo IM V1
- Tipo de protección IP55
- Modo de funcionamiento de servicio continuo S1
- Clase térmica F

Automatización

Automatización posible con:

- PumpDrive

Materiales

Vista general de los materiales disponibles

N.° de pieza	Denominación de la pieza	Material	Combinación de materiales	
			GG	GP
102	Carcasa espiral	Fundición gris EN-GJL 200 / EN-GJL 250[99)]	✗	✗
230	Impulsor	Fundición gris EN-GJL-150	✗	-
		Polisulfona PSU-GF30	-	✗
341	Linterna de accionamiento	Aluminio AC-46500	✗	✗
412.50	Junta tórica	EPDM	✗	✗
554.03	Arandela	CW508L	✗	✗
580	Caperuza, cónica	Poliamida 66	✗	✗
914.21	Tornillo hexagonal interior	A4	✗	✗

99) DN 80

Precio recomendado, no vinculante, válido desde 01.01.2017
Precio base España

Para corroborar la validez de este documento consulte la siguiente página web	
Código Seguro de Validación	61e705588eec45f88ea7f2f5f0494641001
Url de validación	https://eamic.elda.es/absis/idi/arx/idiarxabsaweb/asp/verificadorfirma.asp
Metadatos	Origen: Origen administración Estado de elaboración: Copia auténtica de documento original

Precios

Etaline DL GG11 / GP11, n = 2900 rpm

GG = versión del material en fundición gris

GP = Combinación de materiales: fundición gris con rodete de plástico

11 = Material del cierre mecánico BQ1EGG

Otros modelos previa solicitud

50 Hz

Etaline DL	P_N IE3 100)	I_N 1~230 V	I_N 3~400 V	Motor	Diámetro del impulsor	MPG	L	[kg]	GG11		GP11	
n = 2900 rpm	[kW]	[A]	[A]		[mm]				Mat. N.°	EUR	Mat. N.°	EUR
032-032-080	0,25	-	0,76	63	80	AI	L	16,1	-	-	48270000	**1.662,84**
032-032-080	0,25	2,00	-	63	80	AI	L	16,7	-	-	48270002	**1.728,69**
032-032-100	0,25	-	0,76	63	80	AI	-	27,5	-	-	48270004	**1.899,22**
032-032-100	0,25	2,00	-	63	80	AI	-	27,5	-	-	48270006	**1.808,66**
032-032-105	0,55	-	1,60	63	105	AI	-	33,2	-	-	48270008	**2.231,02**
032-032-105	0,55	4,20	-	63	105	AI	-	33	-	-	48270010	**2.202,62**
032-032-125	0,75	-	1,60	71	125	AI	L	33,2	-	-	48270016	**2.281,41**
032-032-125	0,75	4,75	-	71	125	AI	-	37,7	-	-	48270018	**2.658,90**
040-040-060	0,25	-	0,76	63	80	AI	L	25,3	-	-	48270020	**1.814,55**
040-040-060	0,25	2,00	-	63	80	AI	L	25,9	-	-	48270022	**1.886,28**
040-040-090	0,55	-	1,60	63	90	AI	L	29,5	48270024	**2.167,66**	-	-
040-040-090	0,55	4,20	-	63	90	AI	L	30,8	48270026	**1.985,06**	-	-
040-040-100	0,75	-	1,60	71	98	AI	L	30,7	48270032	**2.192,03**	-	-
040-040-100	0,75	4,75	-	71	98	AI	-	35,6	48270034	**2.397,83**	-	-
050-050-110	1,10	-	2,25	80	109	AI	L	41,5	48270036	**2.571,88**	-	-
050-050-110	1,10	6,90	-	80	109	AI	L	41,5	48270038	**2.463,69**	-	-
050-050-125	1,80	-	3,40	90S	125	AI	L	46,5	48270044	**3.032,86**	-	-
065-065-100	1,10	-	2,25	80	100	AI	L	50,5	48270050	**3.012,87**	-	-
065-065-100	1,10	6,90	-	80	100	AI	L	50,5	48270052	**2.737,69**	-	-
065-065-115	1,80	-	3,40	90S	113	AI	L	56	48270054	**3.058,74**	-	-
065-065-125	3,00	-	5,60	90L	125	AI	L	64	48270060	**3.365,66**	-	-
080-080-105	1,10	-	2,25	80	100	AI	L	63	48270062	**3.132,21**	-	-
080-080-115	1,80	-	3,40	90S	112	AI	L	68,5	48270064	**3.509,13**	-	-
080-080-125	3,00	-	5,60	90L	126,5	AI	L	77	48270070	**3.803,13**	-	-

100) ≥ 0,75 kW = IE3

Para corroborar la validez de este documento consulte la siguiente página web	
Código Seguro de Validación	61e705588eec45f88ea7f2f5f0494641001
Url de validación	https://eamic.elda.es/absis/idi/arx/idiarxabsaweb/asp/verificadorfirma.asp
Metadatos	Origen: Origen administración Estado de elaboración: Copia auténtica de documento original

Etaline DL GG11 / GP11, n = 1450 rpm

GG = versión del material en fundición gris

GP = Combinación de materiales: fundición gris con rodete de plástico

11 = Material del cierre mecánico BQ1EGG

Otros modelos previa solicitud

50 Hz

Etaline DL	P_N IE3[101]	I_N 1~230 V	I_N 3~400 V	Motor	Diámetro del impulsor	MPG	L	[kg]	GG11		GP11	
n = 1450 rpm	[kW]	[A]	[A]		[mm]				Mat. N.°	EUR	Mat. N.°	EUR
032-032-125	0,12	-	0,48	63	125	AI	-	28,8	-	-	48270012	**2.134,41**
032-032-125	0,12	1,20	-	63	125	AI	L	28,8	-	-	48270014	**2.193,21**
040-040-100	0,12	-	0,48	63	98	AI	L	26,7	48270028	**1.848,64**	-	-
040-040-100	0,12	1,20	-	63	98	AI	-	27,4	48270030	**1.909,80**	-	-
050-050-125	0,18	-	0,66	63	125	AI	L	33,5	48270040	**2.217,90**	-	-
050-050-125	0,18	1,60	-	63	125	AI	L	35	48270042	**2.290,81**	-	-
050-050-160	0,75	-	1,71	80	159	AI	L	60	48270046	**2.908,49**	-	-
050-050-160	0,75	5,75	-	80	159	AI	-	57	48270048	**3.478,56**	-	-
065-065-125	0,37	-	1,25	63	125	AI	L	46	48270056	**2.641,26**	-	-
065-065-125	0,37	3,20	-	63	125	AI	-	46	48270058	**2.887,04**	-	-
080-080-125	0,37	-	1,25	63	126,5	AI	-	58,5	48270066	**3.121,06**	-	-
080-080-125	0,37	3,20	-	63	126,5	AI	-	59	48270068	**3.442,11**	-	-

101) ≥ 0,75 kW = IE3

Precio recomendado, no vinculante, válido desde 01.01.2017
Precio base España

Para corroborar la validez de este documento consulte la siguiente página web	
Código Seguro de Validación	61e705588eec45f88ea7f2f5f0494641001
Url de validación	https://eamic.elda.es/absis/idi/arx/idiarxabsaweb/asp/verificadorfirma.asp
Metadatos	Origen: Origen administración Estado de elaboración: Copia auténtica de documento original

Tamaño	Motor	DN	Rosca de conexión	a	h	b	l_2
	[kW]	[mm]		[mm]	[mm]	[mm]	[mm]
050-050-160	0,75	50	-	87	340	492	355
065-065-125	0,37	65	-	95	340	429	291
080-080-125	0,37	80	-	105	360	520	275

Dimensiones de la brida

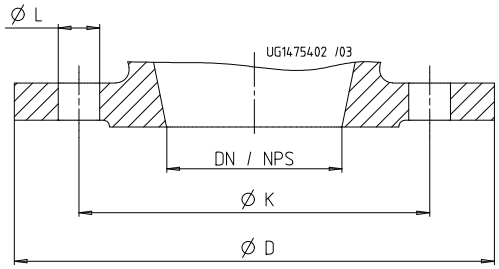

Fig. 57: Dimensiones de la brida

Dimensiones de la brida [mm]

DN / NPS	Norma							Nota
	EN 1092-2						DIN EN ISO 228-1	
	Material							
	G, B							
	PN 10			PN 6			Roscas	
	Ø K	Ø D	Número L	Ø K	Ø D	Número L		
32 / NPS11/4	100	140	4×∅19	90	140	4×∅14	G 2[102)]	Brida combinada PN6/ PN10
40 / NPS11/2	110	150	4×∅19	100	150	4×∅14	-	
50 / NPS2	125	165	4×∅19	110	165	4×∅14	-	
65 / NPS21/2	145	185	4×∅19	130	185	4×∅14	-	
80 / NPS3	160	200	8×∅19	-	-	-	-	-

Modelo de la brida

Modelo de la brida según material

Combinación de materiales	Norma	Diámetro nominal	Etapa de presión
GG, GP	DIN EN ISO 228-1	032-032-080	PN 10
	Taladrado conforme a EN 1092-2	DN 32 - DN 65	PN 6 / PN 10
	EN 1092-2	DN 80	PN 10

Accesorios

Accesorios de bomba

	Ref.	Denominación	MPG	L	[kg]	Mat. N.°	[Precio]
	-	Brida ciega con junta	-	-	-	-	Previa solicitud
-	-	Pie de bomba (para montaje vertical)	-	-	-	-	Previa solicitud

102) Solo para tamaños < 032-032-100

Para corroborar la validez de este documento consulte la siguiente página web	
Código Seguro de Validación	61e705588eec45f88ea7f2f5f0494641001
Url de validación	https://eamic.elda.es/absis/idi/arx/idiarxabsaweb/asp/verificadorfirma.asp
Metadatos	Origen: Origen administración Estado de elaboración: Copia auténtica de documento original

Etaline Z



Catálogo de productos/Etaline Z

http://shop.ksb.com/catalog/k0/es/product/ES000114

Ventajas del producto

- Menores costes de energía gracias a la conformidad con el Reglamento de ejecución 547/2012 (índice de eficiencia mínima MEI ≥ 0,4)
- Disminución de los costes operativos gracias a la reducción del diámetro del impulsor en el punto de trabajo
- Menor desgaste, disminución de las vibraciones y una mayor suavidad operativa gracias a las buenas propiedades de aspiración y un funcionamiento prácticamente sin cavitación en un área mayor
- Sellado de cuerpo en cámara fiable a pesar de las variaciones en las condiciones de funcionamiento
- Ajuste óptimo del fluido gracias a las numerosas opciones de materiales. Disponible una amplia selección de materiales para una serie completa de aplicaciones de tipo estándar.

Certificaciones

Vista general

Sello	Válido para:	Comentarios
	Europa	Este producto está sujeto a la directiva 2009/125/CE relativa al diseño ecológico y cumple al menos los requisitos medioambientales establecidos en 2015 para el diseño respetuoso con el medio ambiente de bombas de agua con una potencia nominal máxima del eje de 150 kW, según el reglamento 547/2012 de la UE.

Concepto de eficiencia energética FluidFuture de KSB

www.ksb.com/fluidfuture_es

Aplicaciones principales

- Instalaciones de calefacción
- Instalaciones de climatización
- Circuitos de refrigeración
- Instalaciones de abastecimiento de agua
- Instalaciones de agua de uso industrial
- Sistemas de circulación industriales

Líquidos de bombeo

- Fluidos que no afectan química ni mecánicamente a los materiales.

Datos de funcionamiento

Características de funcionamiento

Parámetros		Valor	
		Funcionamiento en bomba única	Funcionamiento en paralelo
Caudal de bombeo	Q [m³/h]	≤ 602,5	≤ 1095
	Q [l/s]	≤ 167	≤ 304,5
Altura de elevación	H [m]	≤ 38,5	
Temperatura del líquido de bombeo	T [°C]	-30 hasta +140	
Presión de servicio	p [bar]	≤ 16[103)]	

103) La suma de la presión de entrada y la altura de elevación en el punto cero no puede exceder el parámetro indicado.

Precio recomendado, no vinculante, válido desde 01.01.2017
Precio base España

Para corroborar la validez de este documento consulte la siguiente página web	
Código Seguro de Validación	61e705588eec45f88ea7f2f5f0494641001
Url de validación	https://eamic.elda.es/absis/idi/arx/idiarxabsaweb/asp/verificadorfirma.asp
Metadatos	Origen: Origen administración Estado de elaboración: Copia auténtica de documento original

Denominación

Ejemplo: Etaline Z 032-032-160 GG X AA 06 D 2

Explicación de la denominación

Abreviatura	Significado	
ETLZ	Tipo de bomba	
	ETLZ	Etaline Z
032	Diámetro nominal de la boca de aspiración [mm]	
032	Diámetro nominal de la boca de impulsión [mm]	
160	Diámetro nominal del rodete [mm]	
G	Material de la carcasa de la bomba	
	G	Fundición gris EN-GJL-250/A48CL35
G	Material del rodete	
	G	Fundición gris EN-GJL-250/A48CL35
	B	Bronce CC480K-GS/ B30 C90700
	C	Acero inoxidable 1.4408/A743CF8M
X	Modelo	
	-	Estándar
	X	Modelo especial GT3D, GT3
A	Tapa de la carcasa	
	A	Espacio estanco cónico
A	Tipo de sellado	
	V	Espacio estanco cónico con purga
	A	Espacio estanco cónico
06	Código de junta	
	06	Material del cierre mecánico U3BEGG (unidad del eje 25, 35)
	09	Material del cierre mecánico U3U3VGG
	10	Material del cierre mecánico Q1Q1X4GG
	11	Material del cierre mecánico BQ1EGG
	22	Material del cierre mecánico AQ1EGG (unidad del eje 55)
D	Volumen de suministro	
	A	Bomba sin motor
	D	Bomba con motor
2	Unidad de eje	
	2	Unidad del eje 25
	3	Unidad del eje 35
	5	Unidad del eje 55

Diseño constructivo

Tipo

- Construcción monobloc en versión de bomba doble in-line
- Etapa única
- Montaje horizontal/Montaje vertical
- Conexión fija entre bomba y motor

Cuerpo de la bomba

- Cuerpo espiral partido radialmente

Tipo de impulsor

- Impulsor radial cerrado

Sellado del eje

- Cierre mecánico normativo según EN 12756
- Eje con casquillo del eje intercambiable en la zona de cierre del eje

Cojinete

- Rodamiento de bolas radial en cuerpo del motor
- Lubricación con grasa

Accionamiento

Versión estándar:

- Motor en cortocircuito de corriente trifásica IEC de KSB/ Siemens refrigerado por la superficie
- Bobinado 220-240 V / 380-420 V ≤ 2,20 kW
- Bobinado 380-420 V / 660-725 V ≤ 3,00 kW
- Tipo IM V1 ≤ 4,00 kW
- Tipo IM V15 ≤ 5,50 kW
- Tipo de protección IP55
- Modo de funcionamiento de servicio continuo S1
- Clase térmica F con sensor de temperatura, 3 termistores
- Clase de rendimiento IE2 / IE3 conforme a IEC 60034-30

Motor SuPremE (solo hasta 45 kW):

- Motor KSB SuPremE refrigerado en la superficie, compatible con IEC, motor síncrono de reluctancia no magnético (se requiere PumpDrive)
- Puntos de fijación según EN 50347
- Dimensiones de superficie envolvente según DIN V 42673 (07-2011)
- Frecuencia 50 Hz/ 60 Hz (en la entrada de PumpDrive)
- Tensión 380 - 480 V (en la entrada de PumpDrive)
- Tipo IM V15
- Tipo de protección IP55
- Modo de funcionamiento de servicio continuo S1
- Clase térmica F con sensor de temperatura, 3 termistores
- Clase de rendimiento IE4 conforme a IEC 60034-30

Bomba gemela

- Dos bombas centrífugas independientes entre sí ubicadas en un cuerpo de bomba con tapa de conmutación comprimida por resorte dentro de la boca de impulsión.
- En bombas dobles con diámetro nominal de 32 a 80, el cuerpo de la clapeta es de Rilsan.
- A partir del diámetro nominal desde 100 hasta 200 (incluido), el cuerpo de la clapeta es de bronce.
- Las tapas, los resortes, ejes, etc. son de acero cromado.
- La purga manual de la cámara de cierre mecánico puede realizarse mediante dos válvulas de purga integradas.
- Como modo de funcionamiento pueden seleccionarse tanto la modalidad de bomba única (funcionamiento de reserva) como el funcionamiento en paralelo (conexión de carga máxima).

Automatización

Automatización posible con:

- PumpDrive
- PumpMeter

Para corroborar la validez de este documento consulte la siguiente página web	
Código Seguro de Validación	61e705588eec45f88ea7f2f5f0494641001
Url de validación	https://eamic.elda.es/absis/idi/arx/idiarxabsaweb/asp/verificadorfirma.asp
Metadatos	Origen: Origen administración Estado de elaboración: Copia auténtica de documento original

Materiales

Vista general de los materiales disponibles

N.° de pieza	Denominación de la pieza	Material	Combinación de materiales		
			G	GB	GC
102	Carcasa espiral	Fundición gris EN-GJL-250/ A 48 CL 35B	✘	✘	✘
161	Tapa del cuerpo, cónica	Fundición gris EN-GJL-250/ A 48 CL 35B	✘	✘	✘
210	Eje	Acero bonificado C45+N	✘	✘	✘
		Acero inoxidable 1.4571 (opcional)	✘	✘	✘
230	Rodete	Fundición gris EN-GJL-250/ A 48 CL 35B	✘	-	-
		Bronce CC480K-GS / B30 C90700	-	✘	-
		Acero inoxidable 1.4408 / A743 Gr CF8 M	-	-	✘
341	Linterna de accionamiento	Fundición gris EN-GJL-250/ A 48 CL 35B	✘	✘	✘
400	Juntas	DPAF sin asbestos	✘	✘	✘
502.01	Anillo de desgaste del cuerpo, lado de aspiración	Fundición gris EN-GJL-250/ A 48 CL 35B	✘	✘	✘
		Bronce CC495K-GS	-	✘	-
502.02	Anillo de desgaste del cuerpo, lado de impulsión	Fundición gris EN-GJL-250/ A 48 CL 35B	✘	✘	✘
		Bronce CC495K-GS	-	✘	-
523	Casquillo del eje	Acero inoxidable (acero al CrNiMo)	✘	✘	✘
902	Pernos roscados	Acero 8.8	✘	✘	✘
903	Tapón	Acero	✘	✘	✘
920	Tuerca	8+A2A / 8+B633 SC1 TP3	✘	✘	✘
920.95	Tuerca del rodete	Acero inoxidable (acero al CrNiMo)	✘	✘	✘
		Acero 8	✘	✘	-

Precios

PumpMeter es un captador de presión inteligente

Los números de material siguientes **no** son compatibles con EDI

PumpMeter se configura en KSB EasySelect como serie constructiva.

PumpMeter	MPG	L	[kg]	Mat. N.°	EUR
	CG	-	0,9	48897599	**704,37**

Precio recomendado, no vinculante, válido desde 01.01.2017
Precio base España

Para corroborar la validez de este documento consulte la siguiente página web	
Código Seguro de Validación	61e705588eec45f88ea7f2f5f0494641001
Url de validación	https://eamic.elda.es/absis/idi/arx/idiarxabsaweb/asp/verificadorfirma.asp
Metadatos	Origen: Origen administración Estado de elaboración: Copia auténtica de documento original

Etaline Z GG11, n = 1450 rpm

GG = versión del material en fundición gris

11 = Material del cierre mecánico BQ1EGG

Los materiales del cierre mecánico 10 y 11 tienen el mismo precio.

Los números de material con asignación fija de bombas, motor e impulsor, con válvula de purga 5 B

Otros modelos previa solicitud

50 Hz

Etaline Z	P_N IE3[104]	I_N 3~400 V	Motor	Diámetro del impulsor	MPG	L	[kg]	GG11	
n = 1450 rpm	[kW]	[A]		[mm]				Mat. N.°	EUR
032-032-160	0,25	0,77	071M	144	57	-	62,7	48228931	**2.185,33**
032-032-160	0,37	1,06	071M	160	57	-	65,1	48228932	**2.244,11**
032-032-160	0,55	1,46	080M	170	57	-	71,9	48228933	**2.397,93**
032-032-160	0,75	1,66	080M	170	57	-	74,7	48228934	**2.475,34**
032-032-160	1,10	2,28	090S	170	57	-	80,5	48228935	**2.673,98**
032-032-160	1,50	2,99	090L	170	57	-	87,1	48228936	**2.851,32**
032-032-200	0,55	1,46	080M	165	57	-	92,7	48228937	**2.380,24**
032-032-200	0,75	1,66	080M	192	57	-	95,5	48228938	**2.457,65**
032-032-200	1,10	2,28	090S	204	57	-	101,4	48228939	**2.656,29**
032-032-200	1,50	2,99	090L	204	57	-	108	48228940	**2.833,63**
032-032-200	2,20	4,18	100L	204	57	-	123,5	48228941	**3.211,88**
032-032-200	3,00	6,21	100L	204	57	-	127,5	48228942	**3.336,26**
032-032-200	4,00	8,32	112M	204	57	-	137,5	48228943	**3.902,08**
040-040-160	0,25	0,77	071M	-	57	-	64,2	48228944	**2.659,54**
040-040-160	0,37	1,06	071M	136	57	-	66,6	48228945	**2.718,32**
040-040-160	0,55	1,46	080M	160	57	-	73,4	48228946	**2.771,29**
040-040-160	0,75	1,66	080M	168	57	-	76,2	48228947	**2.848,70**
040-040-160	1,10	2,28	090S	174	57	-	82	48228948	**3.047,34**
040-040-160	1,50	2,99	090L	174	57	-	88,6	48228949	**3.224,68**
040-040-250	0,55	1,46	080M	-	57	-	108,8	48228950	**2.956,47**
040-040-250	0,75	1,66	080M	-	57	-	114,7	48228951	**3.033,88**
040-040-250	1,10	2,28	090S	190	57	-	120,6	48228952	**3.232,52**
040-040-250	1,50	2,99	090L	214	57	-	127,2	48228953	**3.409,86**
040-040-250	2,20	4,18	100L	236	57	-	142,7	48228954	**3.788,11**
040-040-250	3,00	6,21	100L	261	57	-	146,7	48228955	**3.912,50**
040-040-250	4,00	8,32	112M	261	57	-	156,7	48228956	**4.478,31**
040-040-250	5,50	11,05	132S	261	57	-	181,5	48228957	**4.832,03**
040-040-250	7,50	15,05	132M	261	57	-	209,5	48228958	**5.680,80**
050-050-160	0,25	0,77	071M	-	57	-	66,1	48228959	**2.795,57**
050-050-160	0,37	1,06	071M	130	57	-	72,8	48228960	**2.854,35**
050-050-160	0,55	1,46	080M	150	57	-	79,5	48228961	**2.907,32**
050-050-160	0,75	1,66	080M	156	57	-	82,3	48228962	**2.984,73**
050-050-160	1,10	2,28	090S	174	57	-	88,2	48228963	**3.183,37**
050-050-160	1,50	2,99	090L	174	57	-	94,8	48228964	**3.360,71**
050-050-160	2,20	4,18	100L	174	57	-	110,3	48228965	**3.738,96**
050-050-160	3,00	6,21	100L	174	57	-	114,3	48228966	**3.863,35**
050-050-160	4,00	8,32	112M	174	57	-	124,3	48228967	**4.429,16**
050-050-250	1,10	2,28	090S	-	57	-	123,5	48228968	**3.472,56**
050-050-250	1,50	2,99	090L	198	57	-	130,1	48228969	**3.649,89**
050-050-250	2,20	4,18	100L	220	57	-	145,6	48228971	**4.028,14**
050-050-250	3,00	6,21	100L	242	57	-	149,6	48228972	**4.152,53**
050-050-250	4,00	8,32	112M	260	57	-	159,6	48228973	**4.718,34**
050-050-250	5,50	11,05	132S	260	57	-	184,4	48228974	**5.072,06**
050-050-250	7,50	15,05	132M	260	57	-	212,4	48228975	**5.920,83**
050-050-250	11,00	21,58	160M	260	57	-	264,8	48228970	**7.130,61**
065-065-160	0,25	0,77	071M	-	57	-	73,7	48228976	**3.103,49**

104) ≥ 0,75 kW = IE3

Para corroborar la validez de este documento consulte la siguiente página web	
Código Seguro de Validación	**61e705588eec45f88ea7f2f5f0494641001**
Url de validación	*https://eamic.elda.es/absis/idi/arx/idiarxabsaweb/asp/verificadorfirma.asp*
Metadatos	**Origen: Origen administración Estado de elaboración: Copia auténtica de documento original**

Etaline Z	P_N IE3[104]	I_N 3~400 V	Motor	Diámetro del impulsor	MPG	L	[kg]	GG11	
n = 1450 rpm	[kW]	[A]		[mm]				Mat. N.°	EUR
065-065-160	0,37	1,06	071M	-	57	-	80,4	48228977	3.162,27
065-065-160	0,55	1,46	080M	-	57	-	87,1	48228978	3.215,24
065-065-160	0,75	1,66	080M	133	57	-	89,9	48228979	3.292,65
065-065-160	1,10	2,28	090S	152	57	-	95,8	48228980	3.491,29
065-065-160	1,50	2,99	090L	167	57	-	102,4	48228981	3.668,63
065-065-160	2,20	4,18	100L	174	57	-	117,9	48228982	4.046,88
065-065-160	3,00	6,21	100L	174	57	-	121,9	48228983	4.171,27
065-065-160	4,00	8,32	112M	174	57	-	131,9	48228984	4.737,08
065-065-250	1,50	2,99	090L	-	57	-	143,4	48228985	3.700,56
065-065-250	2,20	4,18	100L	204	57	-	158,9	48228986	4.078,81
065-065-250	3,00	6,21	100L	226	57	-	162,9	48228987	4.203,19
065-065-250	4,00	8,32	112M	246	57	-	172,9	48228988	4.769,01
065-065-250	5,50	11,05	132S	260	57	-	197,7	48228989	5.122,73
065-065-250	7,50	15,05	132M	260	57	-	225,7	48228990	5.971,49
080-080-160	0,55	1,46	080M	-	57	-	91,8	48228991	3.334,56
080-080-160	0,75	1,66	080M	-	57	-	97,7	48228992	3.411,97
080-080-160	1,10	2,28	090S	146	57	-	103,6	48228993	3.610,61
080-080-160	1,50	2,99	090L	160	57	-	110,2	48228994	3.787,95
080-080-160	2,20	4,18	100L	174	57	-	125,6	48228995	4.166,20
080-080-160	3,00	6,21	100L	174	57	-	129,6	48228996	4.290,58
080-080-160	4,00	8,32	112M	174	57	-	139,6	48228997	4.856,39
080-080-160	5,50	11,05	132S	174	57	-	164,5	48228998	5.210,12
080-080-250	2,20	4,18	100L	-	57	-	184,7	48229000	4.421,84
080-080-250	3,00	6,21	100L	-	57	-	188,7	48229001	4.546,22
080-080-250	4,00	8,32	112M	216	57	-	198,7	48229002	5.112,04
080-080-250	5,50	11,05	132S	239	57	-	222,5	48229003	5.465,76
080-080-250	7,50	15,05	132M	260	57	-	250,5	48229004	6.314,52
080-080-250	11,00	21,58	160M	260	57	-	278,5	48228999	7.524,31
100-100-200	2,20	4,18	100L	-	57	-	218,1	48229008	5.343,06
100-100-200	3,00	6,21	100L	-	57	-	222,1	48229009	5.467,45
100-100-200	4,00	8,32	112M	192	57	-	232,1	48229010	6.033,26
100-100-200	5,50	11,05	132S	212	57	-	255,9	48229011	6.386,99
100-100-200	7,50	15,05	132M	219	57	-	283,9	48229012	7.235,75
100-100-200	11,00	21,58	160M	219	57	-	336,3	48229005	8.445,53
100-100-200	15,00	30,00	160L	219	57	-	368,3	48229006	10.080,82
100-100-200	18,50	37,37	180M	219	57	-	517,5	48229007	11.228,91
100-100-250	4,00	8,32	112M	-	57	-	260,9	48229018	7.021,67
100-100-250	5,50	11,05	132S	-	57	-	284,7	48229019	7.375,40
100-100-250	7,50	15,05	132M	225	57	-	312,7	48229020	8.224,16
100-100-250	11,00	21,58	160M	268	57	-	365,1	48229013	9.433,95
100-100-250	15,00	30,00	160L	268	57	-	397,1	48229014	11.069,23
100-100-250	18,50	37,37	180M	268	57	-	546,4	48229015	12.217,33
100-100-250	22,00	43,68	180L	268	57	-	576,4	48229016	13.385,89
100-100-250	30,00	56,84	200L	268	57	-	705	48229017	16.297,64
125-125-200	2,20	4,18	100L	-	57	-	234,6	48229024	7.277,82
125-125-200	3,00	6,21	100L	-	57	-	238,6	48229026	7.402,20
125-125-200	4,00	8,32	112M	174	57	-	248,6	48229027	7.968,02
125-125-200	5,50	11,05	132S	192	57	-	272,4	48229028	8.321,74
125-125-200	7,50	15,05	132M	208	57	-	300,4	48229029	9.170,50
125-125-200	11,00	21,58	160M	219	57	-	352,8	48229021	10.380,29
125-125-200	15,00	30,00	160L	219	57	-	384,8	48229022	12.015,57
125-125-200	18,50	37,37	180M	219	57	-	534	48229023	13.163,67
125-125-200	22,00	43,68	180L	219	57	-	564	48229025	14.332,23
125-125-250	4,00	8,32	112M	-	57	-	277,8	48229034	9.457,61
125-125-250	5,50	11,05	132S	-	57	-	301,6	48229035	9.811,34
125-125-250	7,50	15,05	132M	215	57	-	329,6	48229036	10.660,10
125-125-250	11,00	21,58	160M	246	57	-	382	48229030	11.869,89

Precio recomendado, no vinculante, válido desde 01.01.2017
Precio base España

Para corroborar la validez de este documento consulte la siguiente página web
Código Seguro de Validación 61e705588eec45f88ea7f2f5f0494641001
Url de validación https://eamic.elda.es/absis/idi/arx/idiarxabsaweb/asp/verificadorfirma.asp
Metadatos Origen: Origen administración Estado de elaboración: Copia auténtica de documento original

Etaline Z	P_N IE3[104]	I_N 3~400 V	Motor	Diámetro del impulsor	MPG	L	[kg]	GG11	
n = 1450 rpm	[kW]	[A]		[mm]				Mat. N.°	EUR
125-125-250	15,00	30,00	160L	269	57	-	414	48229031	**13.505,17**
125-125-250	18,50	37,37	180M	269	57	-	563,2	48229032	**14.653,27**
125-125-250	22,00	43,68	180L	269	57	-	593,2	48229033	**15.821,83**
150-150-250	7,50	15,05	132M	-	57	-	391,5	48229044	**11.353,46**
150-150-250	11,00	21,58	160M	214	57	-	444	48229037	**12.563,25**
150-150-250	15,00	30,00	160L	230	57	-	476	48229038	**14.198,53**
150-150-250	18,50	37,37	180M	252	57	-	625,2	48229039	**15.346,63**
150-150-250	22,00	43,68	180L	269	57	-	655,2	48229040	**16.515,19**
150-150-250	30,00	56,84	200L	269	57	-	783,8	48229041	**19.426,95**
150-150-250	37,00	69,47	225S	269	57	-	916,6	48229042	**22.363,31**
150-150-250	45,00	84,21	225M	269	57	-	976,6	48229043	**24.287,96**
200-200-250	11,00	21,58	160M	-	57	-	565,8	48229045	**17.581,48**
200-200-250	15,00	30,00	160L	224	57	-	597,8	48229046	**19.216,77**
200-200-250	18,50	37,37	180M	237	57	-	747	48229047	**20.364,86**
200-200-250	22,00	43,68	180L	250	57	-	777	48229048	**21.533,43**
200-200-250	30,00	56,84	200L	269	57	-	905,6	48229049	**24.445,18**
200-200-250	37,00	69,47	225S	269	57	-	1038,4	48229050	**27.381,55**
200-200-250	45,00	84,21	225M	269	57	-	1098,4	48229051	**29.306,19**
200-200-315	30,00	56,84	200L	286	57	-	997,1	48229052	**26.548,05**
200-200-315	37,00	69,47	225S	305	57	-	1129,6	48229053	**29.484,42**
200-200-315	45,00	84,21	225M	320	57	-	1189,6	48229054	**31.409,07**
200-200-315	55,00	101,05	250M	334	57	-	1416,4	48229055	**39.954,52**

Para corroborar la validez de este documento consulte la siguiente página web	
Código Seguro de Validación	61e705588eec45f88ea7f2f5f0494641001
Url de validación	https://eamic.elda.es/absis/idi/arx/idiarxabsaweb/asp/verificadorfirma.asp
Metadatos	Origen: Origen administración Estado de elaboración: Copia auténtica de documento original

Modelo de la brida

Ejecución de la brida según material

Combinación de materiales	Norma	Diámetro nominal	Etapa de presión
G, GB, GC	EN 1092-2	DN 32 - DN 200	PN 16
	Taladrado conforme a ASME B16.1[110)]	DN 32 - DN 100, DN 150 y DN 200	Class 125

Accesorios

Accesorios de bomba

	Ref.	Denominación	Conexión	MPG	L	[kg]	Mat. N.°	EUR
-	-	Pata de bomba Disponible para montaje vertical	Etaline Z 32-32–160 hasta 080-080–250[111)]	55	L	1,5	47077960	**65,57**
			Etaline Z 100-100-200 hasta 200-200-315[111)]	55	L	3	47089180	**217,07**
	-	Brida ciega con junta consistente en una brida ciega y una junta	Etaline Z 32/40/50/65/80/100-160, 100-125	24	L	6,7	01621012	**212,61**
			Etaline Z 32/80/100/125/150-200, 125-160	24	L	12,4	01621013	**255,10**
			Etaline Z 40/50/65/80/190/125/150/ 200-250	24	L	14,7	01621014	**239,29**
			Etaline Z 200-315	24	L	22,2	01621015	**288,94**

110) DN 80 mecanizado como DN 100
111) Tres pies de bomba con tornillos

Para corroborar la validez de este documento consulte la siguiente página web
Código Seguro de Validación 61e705588eec45f88ea7f2f5f0494641001
Url de validación https://eamic.elda.es/absis/idi/arx/idiarxabsaweb/asp/verificadorfirma.asp
Metadatos Origen: Origen administración Estado de elaboración: Copia auténtica de documento original

Bomba doble in-line con sistema de regulación de velocidad instalado en el motor

Etaline DL PumpDrive 2 Eco



El producto mostrado a modo de ejemplo no incluye PumpDrive.

Diseño:
Bomba de voluta monoetapa in-line monobloc con diseño de bomba doble con sistema de regulación de velocidad PumpDrive y eje común de motor y bomba

Aplicaciones:
Sistemas de calefacción por agua caliente, circuitos de refrigeración, instalaciones de climatización, instalaciones de abastecimiento de agua, instalaciones de distribución de agua, sistemas de recirculación industriales

http://shop.ksb.com/catalog/k0/es/product/ES000926

Certificaciones

Vista general

Sello	Válido para:	Comentarios
	Europa	Este producto está sujeto a la directiva 2009/125/CE relativa al diseño ecológico y cumple al menos los requisitos medioambientales establecidos en 2015 para el diseño respetuoso con el medio ambiente de bombas de agua con una potencia nominal máxima del eje de 150 kW, según el reglamento 547/2012 de la UE.

Concepto de eficiencia energética FluidFuture de KSB

www.ksb.com/fluidfuture_es

Para corroborar la validez de este documento consulte la siguiente página web	
Código Seguro de Validación	61e705588eec45f88ea7f2f5f0494641001
Url de validación	https://eamic.elda.es/absis/idi/arx/idiarxabsaweb/asp/verificadorfirma.asp
Metadatos	Origen: Origen administración Estado de elaboración: Copia auténtica de documento original

Etaline DL GG11 / GP11, n = 2900 rpm con PumpDrive 2 Eco

GG = versión del material en fundición gris

GP = Combinación de materiales: fundición gris con rodete de plástico

11 = Material del cierre mecánico BQ1EGG

Otros modelos previa solicitud

50 Hz

Etaline DL PumpDrive 2	P_N IE3[113]	I_N 1~230 V	I_N 3~400 V	Motor	Diámetro del impulsor	MPG	L	[kg]	GG11 PD2E[112]		GP11 PD2E[112]	
n = 2900 rpm	[kW]	[A]	[A]		[mm]				Mat. N.°	EUR	Mat. N.°	EUR
032-032-080	0,25	-	0,76	63	80	AI	-	20,1	-	-	48270001	**4.523,12**
032-032-080[114]	0,25	2,00	-	63	80	AI	-	20,7	-	-	48270003	**4.612,49**
032-032-100	0,25	-	0,76	63	80	AI	-	31,5	-	-	48270005	**4.759,48**
032-032-100[114]	0,25	2,00	-	63	80	AI	-	31,5	-	-	48270007	**4.692,46**
032-032-105	0,55	-	1,60	63	105	AI	-	37,2	-	-	48270009	**5.114,80**
032-032-105[114]	0,55	4,20	-	63	105	AI	-	37	-	-	48270011	**5.086,41**
032-032-125	0,75	-	1,60	71	125	AI	-	37,2	-	-	48270017	**5.423,92**
032-032-125[114]	0,75	4,75	-	71	125	AI	-	41,7	-	-	48270019	**5.977,80**
040-040-060	0,25	-	0,76	63	80	AI	-	29,3	-	-	48270021	**4.674,81**
040-040-060[114]	0,25	2,00	-	63	80	AI	-	29,9	-	-	48270023	**4.770,07**
040-040-090	0,55	-	1,60	63	90	AI	-	33,5	48270025	**5.051,46**	-	-
040-040-090[114]	0,55	4,20	-	63	90	AI	-	34,8	48270027	**4.868,85**	-	-
040-040-100	0,75	-	1,60	71	98	AI	-	34,7	48270033	**5.334,54**	-	-
040-040-100[114]	0,75	4,75	-	71	98	AI	-	39,6	48270035	**5.716,73**	-	-
050-050-110	1,10	-	2,25	80	109	AI	-	45,5	48270037	**6.041,30**	-	-
050-050-110[114]	1,10	6,90	-	80	109	AI	-	45,5	48270039	**5.782,59**	-	-
050-050-125	1,80	-	3,40	90S	125	AI	-	50,5	48270045	**7.069,11**	-	-
065-065-100	1,10	-	2,25	80	100	AI	-	54,5	48270051	**6.482,30**	-	-
065-065-100[114]	1,10	6,90	-	80	100	AI	-	54,5	48270053	**6.056,60**	-	-
065-065-115	1,80	-	3,40	90S	113	AI	-	60	48270055	**7.094,98**	-	-
065-065-125	3,00	-	5,60	90L	125	AI	-	68	48270061	**7.684,16**	-	-
080-080-105	1,10	-	2,25	80	100	AI	-	67	48270063	**6.601,63**	-	-
080-080-115	1,80	-	3,40	90S	112	AI	-	72,5	48270065	**7.545,39**	-	-
080-080-125	3,00	-	5,60	90L	126,5	AI	-	81	48270071	**8.121,62**	-	-

112) PD2E = con PumpDrive 2 Eco, con unidad de control estándar, sin PumpMeter, sin sensor de presión diferencial
113) ≥ 0,75 kW = IE3
114) Disponible a partir del 02.05.2017

Precio recomendado, no vinculante, válido desde 01.01.2017
Precio base España

Para corroborar la validez de este documento consulte la siguiente página web	
Código Seguro de Validación	61e705588eec45f88ea7f2f5f0494641001
Url de validación	https://eamic.elda.es/absis/idi/arx/idiarxabsaweb/asp/verificadorfirma.asp
Metadatos	Origen: Origen administración Estado de elaboración: Copia auténtica de documento original

Etaline DL GG11 / GP11, n = 1450 rpm con PumpDrive 2 Eco

GG = versión del material en fundición gris

GP = Combinación de materiales: fundición gris con rodete de plástico

11 = Material del cierre mecánico BQ1EGG

Otros modelos previa solicitud

50 Hz

Etaline DL PumpDrive 2	P_N IE3[116]	I_N 1~230 V	I_N 3~400 V	Motor	Diámetro del impulsor	MPG	L	[kg]	GG11 PD2E[115]		GP11 PD2E[115]	
n = 1450 rpm	[kW]	[A]	[A]		[mm]				Mat. N.°	EUR	Mat. N.°	EUR
032-032-125	0,12	-	0,48	63	125	AI	-	32,8	-	-	48270013	**4.994,68**
032-032-125[117]	0,12	1,20	-	63	125	AI	-	32,8	-	-	48270015	**5.077,00**
040-040-100	0,12	-	0,48	63	98	AI	-	30,7	48270029	**4.708,92**	-	-
040-040-100[117]	0,12	1,20	-	63	98	AI	-	31,4	48270031	**4.793,59**	-	-
050-050-125	0,18	-	0,66	63	125	AI	-	37,5	48270041	**5.078,18**	-	-
050-050-125[117]	0,18	1,60	-	63	125	AI	-	39	48270043	**5.174,61**	-	-
050-050-160	0,75	-	1,71	80	159	AI	-	64	48270047	**6.051,00**	-	-
050-050-160[117]	0,75	5,75	-	80	159	AI	-	61	48270049	**6.797,47**	-	-
065-065-125	0,37	-	1,25	63	125	AI	-	50	48270057	**5.501,53**	-	-
065-065-125[117]	0,37	3,20	-	63	125	AI	-	50	48270059	**5.770,83**	-	-
080-080-125	0,37	-	1,25	63	126,5	AI	-	62,5	48270067	**5.981,33**	-	-
080-080-125[117]	0,37	3,20	-	63	126,5	AI	-	63	48270069	**6.325,89**	-	-

115) PD2E = con PumpDrive 2 Eco, con unidad de control estándar, sin PumpMeter, sin sensor de presión diferencial
116) ≥ 0,75 kW = IE3
117) Disponible a partir del 02.05.2017

Para corroborar la validez de este documento consulte la siguiente página web	
Código Seguro de Validación	61e705588eec45f88ea7f2f5f0494641001
Url de validación	https://eamic.elda.es/absis/idi/arx/idiarxabsaweb/asp/verificadorfirma.asp
Metadatos	Origen: Origen administración Estado de elaboración: Copia auténtica de documento original

Etaline Z PumpDrive 2 / Etaline Z PumpDrive 2 Eco



Diseño:
Bomba de voluta monoetapa in-line monobloc con diseño de bomba doble con motor normalizado; el eje de la bomba y del motor están conectados rígidamente.

Con KSB SuPremE, un motor de reluctancia síncrono, no magnético, de la clase de eficiencia IE4 según IEC/CD 60034-30 Ed. 2.0 (05-2011) para empleo en el regulador de velocidad, tipo KSB PumpDrive 2 o Eco, sin sensor de posición del rotor. Puntos de fijación según EN 50347, dimensiones según DIN V 42673 (07-2011).

Aplicaciones:
Sistemas de calefacción por agua caliente, circuitos de refrigeración, instalaciones de climatización, instalaciones de abastecimiento de agua, instalaciones de distribución de agua, sistemas de recirculación industriales

http://shop.ksb.com/catalog/k0/es/product/ES000538

El producto mostrado a modo de ejemplo incluye algunas opciones con coste adicional.

Certificaciones

Vista general

Sello	Válido para:	Comentarios
	Europa	Este producto está sujeto a la directiva 2009/125/CE relativa al diseño ecológico y cumple al menos los requisitos medioambientales establecidos en 2015 para el diseño respetuoso con el medio ambiente de bombas de agua con una potencia nominal máxima del eje de 150 kW, según el reglamento 547/2012 de la UE.

Concepto de eficiencia energética FluidFuture de KSB

www.ksb.com/fluidfuture_es

PumpMeter es un captador de presión inteligente

Los números de material siguientes **no** son compatibles con EDI

PumpMeter se configura en KSB EasySelect como serie constructiva.

PumpMeter	MPG	L	[kg]	Mat. N.º	EUR
	CG	-	0,9	48897599	**704,37**

Precio recomendado, no vinculante, válido desde 01.01.2017
Precio base España

Para corroborar la validez de este documento consulte la siguiente página web	
Código Seguro de Validación	61e705588eec45f88ea7f2f5f0494641001
Url de validación	https://eamic.elda.es/absis/idi/arx/idiarxabsaweb/asp/verificadorfirma.asp
Metadatos	Origen: Origen administración Estado de elaboración: Copia auténtica de documento original

Etaline Z GG11, n = 1450 rpm con PumpDrive 2 (Eco) con motor KSB SuPremE

GG = versión del material en fundición gris

11 = Material del cierre mecánico BQ1EGG

Los números de material contienen los módulos M12 para el funcionamiento redundante de Etaline Z sin regulador maestro.

Otros modelos previa solicitud

50 Hz

Etaline Z PumpDrive 2	P_N IE4	I_N 3~400 V	Motor	MPG	L	[kg]	GG11 PD2E[118] PD2[119]		GG11 PD2EM[120] PD2M[121]	
n = 1450 rpm	[kW]	[A]					Mat. N.°	EUR	Mat. N.°	EUR
032-032-160	0,55	1,6	080M	DW	-	81,9	48237696	4.547,40	48237695	5.041,68
032-032-160	0,75	2,1	080M	DW	-	84,7	48237698	4.812,09	48237697	5.306,37
032-032-160	1,10	3,0	090S	DW	-	90,5	48237700	5.285,11	48237699	5.779,39
032-032-160	1,50	4,0	090L	DW	-	97,1	48237702	5.777,00	48237701	6.271,28
032-032-200	0,55	1,6	080M	DW	-	102,7	48237704	4.528,63	48237703	5.022,91
032-032-200	0,75	2,1	080M	DW	-	105,5	48237706	4.793,31	48237705	5.287,59
032-032-200	1,10	3,0	090S	DW	-	111,4	48237708	5.266,34	48237707	5.760,62
032-032-200	1,50	4,0	090L	DW	-	118	48237710	5.758,22	48237709	6.252,50
032-032-200	2,20	5,7	100L	DW	-	136,5	48237712	6.310,63	48237711	6.804,91
032-032-200	3,00	7,8	100L	DW	-	140,5	48237714	6.668,99	48237713	7.163,27
032-032-200	4,00	9,6	112M	DW	-	150,5	48237716	7.609,10	48237715	8.103,38
040-040-160	0,55	1,6	080M	DW	-	83,4	48237718	4.943,74	48237717	5.438,02
040-040-160	0,75	2,1	080M	DW	-	86,2	48237720	5.208,42	48237719	5.702,70
040-040-160	1,10	3,0	090S	DW	-	92	48237722	5.681,45	48237721	6.175,73
040-040-160	1,50	4,0	090L	DW	-	98,6	48237724	6.173,34	48237723	6.667,62
040-040-250	0,55	1,6	080M	DW	-	118,8	48237726	5.140,32	48237725	5.634,60
040-040-250	0,75	2,1	080M	DW	-	124,7	48237728	5.405,00	48237727	5.899,28
040-040-250	1,10	3,0	090S	DW	-	130,6	48237730	5.878,03	48237729	6.372,31
040-040-250	1,50	4,0	090L	DW	-	137,2	48237732	6.369,91	48237731	6.864,19
040-040-250	2,20	5,7	100L	DW	-	155,7	48237734	6.922,32	48237733	7.416,60
040-040-250	3,00	7,8	100L	DW	-	159,7	48237736	7.280,68	48237735	7.774,96
040-040-250	4,00	9,6	112M	DW	-	169,7	48237738	8.220,79	48237737	8.715,07
040-040-250	5,50	13,5	132S	DW	-	206,7	48237740	9.358,07	48237739	9.861,18
040-040-250	7,50	17,6	132M	DW	-	234,7	48237742	11.006,07	48237741	11.509,17
050-050-160	0,55	1,6	080M	DW	-	89,5	48237744	5.088,14	48237743	5.582,42
050-050-160	0,75	2,1	080M	DW	-	92,3	48237746	5.352,83	48237745	5.847,11
050-050-160	1,10	3,0	090S	DW	-	98,2	48237748	5.825,85	48237747	6.320,13
050-050-160	1,50	4,0	090L	DW	-	104,8	48237750	6.317,74	48237749	6.812,02
050-050-160	2,20	5,7	100L	DW	-	123,3	48237752	6.870,15	48237751	7.364,43
050-050-160	3,00	7,8	100L	DW	-	127,3	48237754	7.228,50	48237753	7.722,78
050-050-160	4,00	9,6	112M	DW	-	137,3	48237756	8.168,62	48237755	8.662,89
050-050-250	1,10	3,0	090S	DW	-	133,5	48237758	6.132,83	48237757	6.627,11
050-050-250	1,50	4,0	090L	DW	-	140,1	48237760	6.624,72	48237759	7.119,00
050-050-250	2,20	5,7	100L	DW	-	158,6	48237762	7.177,12	48237761	7.671,40
050-050-250	3,00	7,8	100L	DW	-	162,6	48237764	7.535,48	48237763	8.029,76
050-050-250	4,00	9,6	112M	DW	-	172,6	48237766	8.475,59	48237765	8.969,87
050-050-250	5,50	13,5	132S	DW	-	209,6	48237768	9.612,88	48237767	10.115,98
050-050-250	7,50	17,6	132M	DW	-	237,6	48237770	11.260,87	48237769	11.763,98
050-050-250	11,00	24,2	160M	DW	-	290	48237772	13.488,10	48237771	13.991,20
065-065-160	0,55	1,6	080M	DW	-	97,1	48237774	5.415,01	48237773	5.909,29
065-065-160	0,75	2,1	080M	DW	-	99,9	48237776	5.679,69	48237775	6.173,97
065-065-160	1,10	3,0	090S	DW	-	105,8	48237778	6.152,72	48237777	6.647,00
065-065-160	1,50	4,0	090L	DW	-	112,4	48237780	6.644,61	48237779	7.138,89
065-065-160	2,20	5,7	100L	DW	-	130,9	48237782	7.197,01	48237781	7.691,29

118) ≤ 11 kW = PD2E = con PumpDrive 2 Eco, con unidad de control estándar, sin PumpMeter, sin sensor de presión diferencial
119) ≤ 15 kW = PD2 = con PumpDrive 2, con unidad de control gráfica, sin PumpMeter, sin sensor de presión diferencial
120) ≤ 11 kW = PD2EM = con PumpDrive 2 Eco, con unidad de control estándar, con PumpMeter como sensor de presión diferencial
121) ≥ 15 kW = PD2M = con PumpDrive 2, con unidad de control gráfica, con PumpMeter como sensor de presión diferencial

Para corroborar la validez de este documento consulte la siguiente página web	
Código Seguro de Validación	61e705588eec45f88ea7f2f5f0494641001
Url de validación	https://eamic.elda.es/absis/idi/arx/idiarxabsaweb/asp/verificadorfirma.asp
Metadatos	Origen: Origen administración Estado de elaboración: Copia auténtica de documento original

Etaline Z PumpDrive 2	P_N IE4	I_N 3~400 V	Motor	MPG	L	[kg]	GG11 PD2E[118] PD2[119]		GG11 PD2EM[120] PD2M[121]	
n = 1450 rpm	[kW]	[A]					Mat. N.°	EUR	Mat. N.°	EUR
065-065-160	3,00	7,8	100L	DW	-	134,9	48237784	7.555,37	48237783	8.049,65
065-065-160	4,00	9,6	112M	DW	-	144,9	48237786	8.495,48	48237785	8.989,76
065-065-250	1,50	4,0	090L	DW	-	153,4	48237788	6.678,50	48237787	7.172,78
065-065-250	2,20	5,7	100L	DW	-	171,9	48237790	7.230,91	48237789	7.725,18
065-065-250	3,00	7,8	100L	DW	-	175,9	48237792	7.589,26	48237791	8.083,54
065-065-250	4,00	9,6	112M	DW	-	185,9	48237794	8.529,38	48237793	9.023,65
065-065-250	5,50	13,5	132S	DW	-	222,9	48237796	9.666,66	48237795	10.169,76
065-065-250	7,50	17,6	132M	DW	-	250,9	48237798	11.314,66	48237797	11.817,76
080-080-160	0,75	2,1	080M	DW	-	107,7	48237802	5.806,35	48237801	6.300,63
080-080-160	1,10	3,0	090S	DW	-	113,6	48237804	6.279,38	48237803	6.773,66
080-080-160	1,50	4,0	090L	DW	-	120,2	48237806	6.771,26	48237805	7.265,54
080-080-160	2,20	5,7	100L	DW	-	138,6	48237808	7.323,67	48237807	7.817,95
080-080-160	3,00	7,8	100L	DW	-	142,6	48237810	7.682,03	48237809	8.176,31
080-080-160	4,00	9,6	112M	DW	-	152,6	48237812	8.622,14	48237811	9.116,42
080-080-160	5,50	13,5	132S	DW	-	189,7	48237814	9.759,42	48237813	10.262,53
080-080-250	2,20	5,7	100L	DW	-	197,7	48237816	7.595,04	48237815	8.089,32
080-080-250	3,00	7,8	100L	DW	-	201,7	48237818	7.953,40	48237817	8.447,68
080-080-250	4,00	9,6	112M	DW	-	211,7	48237820	8.893,51	48237819	9.387,79
080-080-250	5,50	13,5	132S	DW	-	247,7	48237822	10.030,80	48237821	10.533,90
080-080-250	7,50	17,6	132M	DW	-	275,7	48237824	11.678,79	48237823	12.181,89
100-100-200	2,20	5,7	100L	DW	-	231,1	48237828	8.572,96	48237827	9.067,23
100-100-200	3,00	7,8	100L	DW	-	235,1	48237830	8.931,31	48237829	9.425,59
100-100-200	4,00	9,6	112M	DW	-	245,1	48237832	9.871,43	48237831	10.365,70
100-100-200	5,50	13,5	132S	DW	-	281,1	48237834	11.008,71	48237833	11.511,81
100-100-200	7,50	17,6	132M	DW	-	309,1	48237836	12.656,71	48237835	13.159,81
100-100-200	11,00	24,2	160M	DW	-	361,5	48237838	14.883,93	48237837	15.387,04
100-100-200	15,00	33,0	160L	DW	-	423,5	48237840	20.495,29	48237839	21.007,22
100-100-200	18,50	42,0	180M	DW	-	589,5	48237842	23.505,92	48237841	24.017,85
100-100-250	4,00	9,6	112M	DW	-	273,9	48237844	10.920,66	48237843	11.414,94
100-100-250	5,50	13,5	132S	DW	-	309,9	48237846	12.057,94	48237845	12.561,05
100-100-250	7,50	17,6	132M	DW	-	337,9	48237848	13.705,94	48237847	14.209,04
100-100-250	11,00	24,2	160M	DW	-	390,3	48237850	15.933,17	48237849	16.436,27
100-100-250	15,00	33,0	160L	DW	-	452,3	48237852	21.544,52	48237851	22.056,46
100-100-250	18,50	42,0	180M	DW	-	618,4	48237854	24.555,15	48237853	25.067,08
100-100-250	22,00	48,5	180L	DW	-	648,4	48237856	27.606,18	48237855	28.118,12
100-100-250	30,00	65,4	200L	DW	-	777	48237858	32.432,23	48237857	32.944,16
125-125-200	2,20	5,7	100L	DW	-	247,6	48237860	10.626,76	48237859	11.121,04
125-125-200	3,00	7,8	100L	DW	-	251,6	48237862	10.985,12	48237861	11.479,40
125-125-200	4,00	9,6	112M	DW	-	261,6	48237864	11.925,23	48237863	12.419,51
125-125-200	5,50	13,5	132S	DW	-	297,6	48237866	13.062,52	48237865	13.565,62
125-125-200	7,50	17,6	132M	DW	-	325,6	48237868	14.710,51	48237867	15.213,62
125-125-200	11,00	24,2	160M	DW	-	378	48237870	16.937,74	48237869	17.440,84
125-125-200	15,00	33,0	160L	DW	-	440	48237872	22.549,10	48237871	23.061,03
125-125-200	18,50	42,0	180M	DW	-	606	48237874	25.559,73	48237873	26.071,66
125-125-200	22,00	48,5	180L	DW	-	636	48237876	28.610,76	48237875	29.122,69
125-125-250	4,00	9,6	112M	DW	-	290,8	48237878	13.506,49	48237877	14.000,77
125-125-250	5,50	13,5	132S	DW	-	326,8	48237880	14.643,78	48237879	15.146,88
125-125-250	7,50	17,6	132M	DW	-	354,8	48237882	16.291,77	48237881	16.794,88
125-125-250	11,00	24,2	160M	DW	-	407,2	48237884	18.519,00	48237883	19.022,10
125-125-250	15,00	33,0	160L	DW	-	469,2	48237886	24.130,36	48237885	24.642,29
125-125-250	18,50	42,0	180M	DW	-	635,2	48237888	27.140,98	48237887	27.652,92
125-125-250	22,00	48,5	180L	DW	-	665,2	48237890	30.192,02	48237889	30.703,95
150-150-250	7,50	17,6	132M	DW	-	416,7	48237892	17.027,80	48237891	17.530,90
150-150-250	11,00	24,2	160M	DW	-	469,2	48237894	19.255,03	48237893	19.758,13
150-150-250	15,00	33,0	160L	DW	-	531,2	48237896	24.866,39	48237895	25.378,32
150-150-250	18,50	42,0	180M	DW	-	697,2	48237898	27.877,01	48237897	28.388,95
150-150-250	22,00	48,5	180L	DW	-	727,2	48237900	30.928,04	48237899	31.439,98

Precio recomendado, no vinculante, válido desde 01.01.2017
Precio base España

Para corroborar la validez de este documento consulte la siguiente página web
Código Seguro de Validación 61e705588eec45f88ea7f2f5f0494641001
Url de validación https://eamic.elda.es/absis/idi/arx/idiarxabsaweb/asp/verificadorfirma.asp
Metadatos Origen: Origen administración Estado de elaboración: Copia auténtica de documento original

Etaline Z PumpDrive 2	P_N IE4	I_N 3~400 V	Motor	MPG	L	[kg]	GG11 PD2E[118] PD2[119]		GG11 PD2EM[120] PD2M[121]	
n = 1450 rpm	[kW]	[A]					Mat. N.°	EUR	Mat. N.°	EUR
150-150-250	30,00	65,4	200L	DW	-	855,8	48237902	**35.754,09**	48237901	**36.266,02**
150-150-250	37,00	80,9	225S	DW	-	1031,8	48237904	**41.775,58**	48237903	**42.287,51**
150-150-250	45,00	99,3	225M	DW	-	1096,6	48237906	**46.628,80**	48237905	**47.140,74**
200-200-250	11,00	24,2	160M	DW	-	591	48237908	**24.582,06**	48237907	**25.085,16**
200-200-250	15,00	33,0	160L	DW	-	653	48237910	**30.193,42**	48237909	**30.705,35**
200-200-250	18,50	42,0	180M	DW	-	819	48237912	**33.204,04**	48237911	**33.715,98**
200-200-250	22,00	48,5	180L	DW	-	849	48237914	**36.255,07**	48237913	**36.767,01**
200-200-250	30,00	65,4	200L	DW	-	977,6	48237916	**41.081,12**	48237915	**41.593,05**
200-200-250	37,00	80,9	225S	DW	-	1153,6	48237918	**47.102,61**	48237917	**47.614,54**
200-200-250	45,00	99,3	225M	DW	-	1218,4	48237920	**51.955,83**	48237919	**52.467,77**
200-200-315	30,00	65,4	200L	DW	-	1069,1	48237922	**43.313,39**	48237921	**43.825,32**
200-200-315	37,00	80,9	225S	DW	-	1244,8	48237924	**49.334,88**	48237923	**49.846,81**
200-200-315	45,00	99,3	225M	DW	-	1309,6	48237926	**54.188,10**	48237925	**54.700,04**

Accesorios

Accesorios de bomba

	Ref.	Denominación	Conexión	MPG	L	[kg]	Mat. N.°	EUR
-	-	Pata de bomba Disponible para montaje vertical	Etaline Z 32-32–160 hasta 080-080–250[122]	55	L	1,5	47077960	**65,57**
			Etaline Z 100-100-200 hasta 200-200-315[122]	55	L	3	47089180	**217,07**
	-	Brida ciega con junta consistente en una brida ciega y una junta	Etaline Z 32/40/50/65/80/100-160, 100-125	24	L	6,7	01621012	**212,61**
			Etaline Z 32/80/100/125/150-200, 125-160	24	L	12,4	01621013	**255,10**
			Etaline Z 40/50/65/80/190/125/150/200-250	24	L	14,7	01621014	**239,29**
			Etaline Z 200-315	24	L	22,2	01621015	**288,94**

122) Tres pies de bomba con tornillos

Para corroborar la validez de este documento consulte la siguiente página web	
Código Seguro de Validación	61e705588eec45f88ea7f2f5f0494641001
Url de validación	https://eamic.elda.es/absis/idi/arx/idiarxabsaweb/asp/verificadorfirma.asp
Metadatos	Origen: Origen administración Estado de elaboración: Copia auténtica de documento original

› Nuestra tecnología. Su éxito
Bombas · Válvulas · Servicio

KSB

Lista de precios 2017

Válvulas
Industria I Energía



Para corroborar la validez de este documento consulte la siguiente página web	
Código Seguro de Validación	61e705588eec45f88ea7f2f5f0494641001
Url de validación	https://eamic.elda.es/absis/idi/arx/idiarxabsaweb/asp/verificadorfirma.asp
Metadatos	Origen: Origen administración Estado de elaboración: Copia auténtica de documento original

Material del cuerpo

Vista general de los materiales disponibles

Material	Número de material
EN-GJL-250	5.1301

Precios

Modelo básico BOA-SuperCompact

con dispositivo de fijación, limitador de elevación, indicador de posición, obturador de regulación y tapa aislante con anticondensación

Grupo de precios de los materiales A4

Presión nominal PN	Diámetro nominal DN	Mat. N.°		[kg]	EUR
6/10/16	20/25	48868065	L	0,8	**116,05**
6/10/16	32	48868066	L	1,5	**129,30**
6/10/16	40	48868067	L	2	**155,80**
6/10/16	50	48868068	L	3	**195,60**
6/10/16	65	48868069	L	5	**253,65**
6/10/16	80	48868070	L	7,5	**288,41**
6/10/16	100	48868071	L	10,5	**406,12**
6/10/16	125	48868072	L	15	**520,47**
6/10/16	150	48868073	L	21	**573,52**
6	200	48874500	L	68	**1.977,43**
16	200	48874501	L	68	**2.287,43**

Accesorios para BOA-SuperCompact

Tapa de volante precintable contra el cierre no autorizado suministrada como set de montaje

Grupo de precios de los materiales CX

Presión nominal PN	Diámetro nominal DN	Mat. N.°	Tamaño		EUR
6/10/16	20/25	48014078	BGR 2	L	**75,86**
6/10/16	32	48014079	BGR 3	L	**75,86**
6/10/16	40	48014079	BGR 3	L	**75,86**
6/10/16	50	48014079	BGR 3	L	**75,86**
6/10/16	65	48014079	BGR 3	L	**75,86**
6/10/16	80	48014081	BGR 5	L	**94,83**
6/10/16	100	48014082	BGR 6	L	**94,83**
6/10/16	125	48014085	BGR 9	L	**142,24**
6/10/16	150	48014087	BGR 11	L	**303,47**
6	200	48014088	BGR 12	L	**303,47**
16	200	48014088	BGR 12	L	**303,47**

Para corroborar la validez de este documento consulte la siguiente página web	
Código Seguro de Validación	61e705588eec45f88ea7f2f5f0494641001
Url de validación	https://eamic.elda.es/absis/idi/arx/idiarxabsaweb/asp/verificadorfirma.asp
Metadatos	Origen: Origen administración Estado de elaboración: Copia auténtica de documento original

Precios

Modelo básico BOA-Compact

con dispositivo de fijación, limitador de elevación, indicador de posición, obturador de regulación y tapa aislante con anticondensación

Grupo de precios de los materiales A1

Presión nominal PN	Diámetro nominal DN	Mat. N.°		[kg]	EUR
6	15	48874912	L	1,7	**104,44**
6	20	48874913	L	2,1	**114,88**
6	25	48874914	L	2,3	**131,30**
6	32	48874915	L	3,8	**146,19**
6	40	48874916	L	4,3	**159,63**
6	50	48874917	L	4,9	**184,97**
6	65	48874918	L	7,7	**243,17**
6	80	48874919	L	10,9	**290,90**
6	100	48874920	L	14,7	**396,83**
6	125	48874921	L	21	**569,88**
6	150	48874922	L	26,5	**757,85**
6	200	48874934	L	71	**1.864,75**
16	15	48874923	L	2,3	**104,44**
16	20	48874924	L	2,7	**114,88**
16	25	48874925	L	3	**131,30**
16	32	48874926	L	4,8	**146,19**
16	40	48874927	L	5,5	**159,63**
16	50	48874928	L	6,9	**195,43**
16	65	48874929	L	10	**273,01**
16	80	48874930	L	12,7	**343,12**
16	100	48874931	L	17,1	**462,46**
16	125	48874932	L	26,5	**735,47**
16	150	48874933	L	31	**920,43**
16	200	48874935	L	71	**2.148,21**

Versiones de BOA-Compact

con tapa de volante precintable contra el cierre no autorizado

Grupo de precios de los materiales A1

Presión nominal PN	Diámetro nominal DN	Mat. N.°	[kg]	EUR
6	15	48013322	1,9	**202,20**
6	20	48013323	2,3	**212,65**
6	25	48013324	2,5	**229,07**
6	32	48013325	4	**243,96**
6	40	48013326	4,5	**257,41**
6	50	48013327	5,1	**282,73**
6	65	48013328	7,9	**340,94**
6	80	48013329	11,1	**421,83**
6	100	48013330	14,9	**527,76**
6	125	48013331	21,2	**773,56**
6	150	48013332	26,7	**1.171,03**
6	200	48013333	71,2	**2.277,92**
16	15	48013334	2,5	**202,20**
16	20	48013335	2,9	**212,65**
16	25	48013336	3,2	**229,07**
16	32	48013337	5	**243,96**
16	40	48013338	5,7	**257,41**
16	50	48013339	7,1	**293,20**
16	65	48013340	10,2	**370,77**
16	80	48013341	12,7	**474,06**
16	100	48013342	17,3	**593,40**
16	125	48013343	26,7	**939,15**
16	150	48013344	31,2	**1.333,62**
16	200	48013345	71,2	**2.561,37**

Accesorios para BOA-Compact

Tapa de volante precintable contra el cierre no autorizado suministrada como set de montaje

Grupo de precios de los materiales CX

Presión nominal PN	Diámetro nominal DN	Mat. N.°	Tamaño		EUR
6	15	48014078	BGR 2	L	**75,86**
6	20	48014078	BGR 2	L	**75,86**
6	25	48014078	BGR 2	L	**75,86**
6	32	48014079	BGR 3	L	**75,86**
6	40	48014079	BGR 3	L	**75,86**
6	50	48014079	BGR 3	L	**75,86**
6	65	48014079	BGR 3	L	**75,86**
6	80	48014081	BGR 5	L	**94,83**
6	100	48014082	BGR 6	L	**94,83**
6	125	48014085	BGR 9	L	**142,24**
6	150	48014087	BGR 11	L	**303,47**
6	200	48014088	BGR 12	L	**303,47**
16	15	48014078	BGR 2	L	**75,86**
16	20	48014078	BGR 2	L	**75,86**
16	25	48014078	BGR 2	L	**75,86**
16	32	48014079	BGR 3	L	**75,86**
16	40	48014079	BGR 3	L	**75,86**
16	50	48014079	BGR 3	L	**75,86**
16	65	48014079	BGR 3	L	**75,86**
16	80	48014081	BGR 5	L	**94,83**

Precio recomendado, no vinculante, válido desde 01.01.2017
Precio base España

Para corroborar la validez de este documento consulte la siguiente página web	
Código Seguro de Validación	61e705588eec45f88ea7f2f5f0494641001
Url de validación	https://eamic.elda.es/absis/idi/arx/idiarxabsaweb/asp/verificadorfirma.asp
Metadatos	Origen: Origen administración Estado de elaboración: Copia auténtica de documento original

Presión nominal PN	Diámetro nominal DN	Mat. N.°	Tamaño		EUR
16	100	48014082	BGR 6	L	**94,83**
16	125	48014085	BGR 9	L	**142,24**
16	150	48014087	BGR 11	L	**303,47**
16	200	48014088	BGR 12	L	**303,47**

Precio recomendado, no vinculante, válido desde 01.01.2017
Precio base España

Para corroborar la validez de este documento consulte la siguiente página web	
Código Seguro de Validación	61e705588eec45f88ea7f2f5f0494641001
Url de validación	https://eamic.elda.es/absis/idi/arx/idiarxabsaweb/asp/verificadorfirma.asp
Metadatos	Origen: Origen administración Estado de elaboración: Copia auténtica de documento original

Precios

Modelo básico BOA-H, PN 16, JL 1040

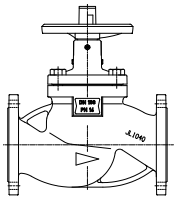

Fig. 2: BOA-H, PN 16, JL 1040, paso directo

con indicador de posición, limitador de elevación y dispositivo de fijación
DN 15-100 con obturador de regulación, a partir de DN 125 con obturador plano
Grupo de precios de los materiales D3

Presión nominal PN	Diámetro nominal DN	Mat. N.°		[kg]	EUR
16	15	48872063	L	3,1	**122,66**
16	20	48872064	L	4	**132,74**
16	25	48872065	L	4,7	**156,29**
16	32	48872066	L	7,3	**183,14**
16	40	48872067	L	7,7	**208,36**
16	50	48872068	L	10,2	**255,40**
16	65	48872069	L	17	**352,86**
16	80	48872070	L	22	**447,00**
16	100	48872071	L	32	**583,11**
16	125	48872072	L	54	**932,62**
16	150	48872073	L	70,5	**1.179,63**
16	200	48872074	L	130	**2.718,85**
16	250	48872075		230	**4.204,33**
16	300	48872076		328	**6.093,09**

Variante como válvula de prensaestopas BOA-H Mat E accionada, véase (⇨ Página 81)

Versiones de BOA-H, PN 16, JL 1040

BOA-H con obturador de corona (obturador de regulación con guía de asiento para los usos más exigentes)

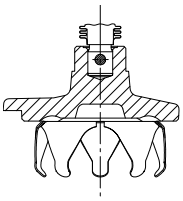

Fig. 3: Obturador de corona DN 15-300

con indicador de posición, limitador de elevación y dispositivo de fijación
Grupo de precios de los materiales D3

Presión nominal PN	Diámetro nominal DN	Mat. N.°		EUR
16	15	48014319		**154,97**
16	20	48014320		**165,07**
16	25	48014321		**195,08**
16	32	48014322		**221,94**
16	40	48014323		**260,11**
16	50	48014324		**320,06**
16	65	48014325		**436,92**
16	80	48014326		**556,91**
16	100	48014327		**725,35**
16	125	48875057	L	**1.120,14**
16	150	48875058	L	**1.412,42**
16	200	48874383		**3.003,37**
16	250	48874384		**4.553,49**
16	300	48874385		**6.571,59**

BOA-H con anillo de PTFE en el obturador

- DN 15-100 con obturador de regulación
- a partir de DN 125 con obturador plano

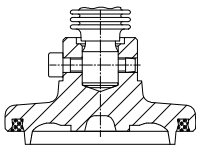

Fig. 4: Obturador de regulación con anillo de PTFE DN 15-200

con indicador de posición, limitador de elevación y dispositivo de fijación
Grupo de precios de los materiales D3

Presión nominal PN	Diámetro nominal DN	Mat. N.°		EUR
16	15	48875037	L	**168,04**
16	20	48875038	L	**178,12**
16	25	48875039	L	**211,73**
16	32	48875040	L	**248,72**
16	40	48875041	L	**275,59**
16	50	48875042	L	**325,98**
16	65	48875043	L	**426,82**
16	80	48875044	L	**531,00**
16	100	48875045	L	**678,89**
16	125	48875046	L	**1.035,12**
16	150	48875047	L	**1.310,70**
16	200	48874382		**2.997,82**

BOA-H con obturador de descarga

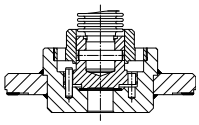

Fig. 5: Obturador de descarga DN 200-300

con indicador de posición, limitador de elevación y dispositivo de fijación
Grupo de precios de los materiales D3

Presión nominal PN	Diámetro nominal DN	Mat. N.°	EUR
16	200	48874397	**3.051,59**
16	250	48874398	**4.621,05**
16	300	48874399	**6.614,02**

Para corroborar la validez de este documento consulte la siguiente página web	
Código Seguro de Validación	61e705588eec45f88ea7f2f5f0494641001
Url de validación	https://eamic.elda.es/absis/idi/arx/idiarxabsaweb/asp/verificadorfirma.asp
Metadatos	Origen: Origen administración Estado de elaboración: Copia auténtica de documento original

Modelo básico BOA-H, PN 16, JL 1040, paso con ángulo

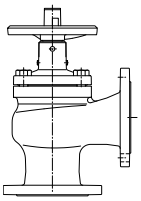

Fig. 6: BOA-H, PN 16, JL 1040, paso con ángulo

con indicador de posición, limitador de elevación y dispositivo de fijación
DN 15-100 con obturador de regulación, a partir de DN 125 con obturador plano
Grupo de precios de los materiales D3

Presión nominal PN	Diámetro nominal DN	Mat. N.°	[kg]	EUR
16	15	48875003	3,2	**187,09**
16	20	48875004	4	**202,89**
16	25	48875005	4,8	**236,68**
16	32	48875006	7,5	**286,24**
16	40	48875007	7,7	**320,08**
16	50	48875008	9,6	**394,50**
16	65	48875009	16,3	**429,21**
16	80	48875010	21,8	**548,24**
16	100	48875011	30,8	**714,13**
16	125	48875012	48,3	**1.125,31**
16	150	48875013	65,7	**1.413,82**
16	200	48875014	114,2	**3.256,86**
16	250	48875015	180,5	**5.031,33**
16	300	48875016	267,5	**7.345,02**

Versiones de BOA-H, PN 16, JL 1040, paso con ángulo

BOA-H con obturador de corona (obturador de regulación con guía de asiento para los usos más exigentes)

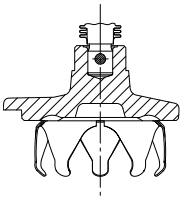

Fig. 7: Obturador de corona DN 15-300

con indicador de posición, limitador de elevación y dispositivo de fijación
Grupo de precios de los materiales D3

Presión nominal PN	Diámetro nominal DN	Mat. N.°	EUR
16	15	48014328	**219,43**
16	20	48014329	**235,22**
16	25	48014330	**275,48**
16	32	48014331	**325,03**
16	40	48014332	**371,81**
16	50	48014333	**459,17**
16	65	48014334	**513,26**
16	80	48014335	**658,14**
16	100	48014336	**856,39**
16	125	48874891	**1.312,79**
16	150	48874892	**1.646,60**
16	200	48874893	**3.541,34**
16	250	48874894	**5.380,49**
16	300	48874895	**7.823,51**

BOA-H con obturador de descarga

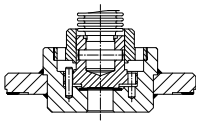

Fig. 8: Obturador de descarga DN 200-300

con indicador de posición, limitador de elevación y dispositivo de fijación
Grupo de precios de los materiales D3

Presión nominal PN	Diámetro nominal DN	Mat. N.°	EUR
16	200	48874907	**3.613,90**
16	250	48874908	**5.478,56**
16	300	48874909	**7.792,22**

Modelo básico BOA-H, PN 16, JS 1025

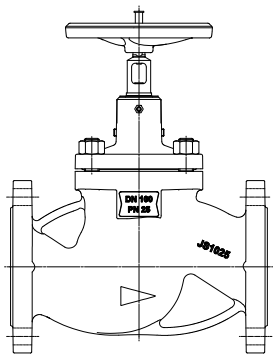

BOA-H PN16/25 JS1025
DN 15-150

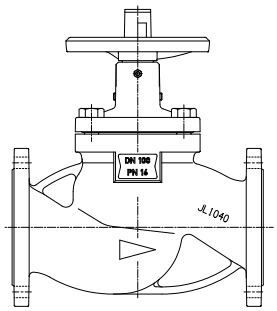

BOA-H PN16 JS1025
DN 200-350

con indicador de posición, limitador de elevación y dispositivo de fijación
DN 15-100 con obturador de regulación, a partir de DN 125 con obturador plano
Grupo de precios de los materiales G5

Presión nominal PN	Diámetro nominal DN	Mat. N.°		[kg]	EUR
16	15	48014219	L	3,1	**200,61**
16	20	48014220	L	4,1	**216,80**
16	25	48014221	L	4,6	**245,35**
16	32	48014222	L	8,1	**305,82**
16	40	48014223	L	8,5	**329,36**
16	50	48014224	L	11	**425,13**
16	65	48014225	L	17	**524,30**
16	80	48014226	L	21	**643,58**
16	100	48014227	L	31	**863,72**
16	125	48014228	L	51	**1.334,24**
16	150	48014229	L	68,5	**1.744,24**
16	200	48872088	L	139	**3.947,24**
16	250	48872089		239	**6.197,27**
16	300	48872090		343	**8.932,97**
16	350	48872091		390	**13.728,81**

Precio recomendado, no vinculante, válido desde 01.01.2017
Precio base España

Para corroborar la validez de este documento consulte la siguiente página web	
Código Seguro de Validación	61e705588eec45f88ea7f2f5f0494641001
Url de validación	https://eamic.elda.es/absis/idi/arx/idiarxabsaweb/asp/verificadorfirma.asp
Metadatos	Origen: Origen administración Estado de elaboración: Copia auténtica de documento original

Variante como válvula de prensaestopas BOA-H Mat E accionada, véase (⇨ Página 81)

Versiones de BOA-H, PN 16, JS 1025

BOA-H con obturador de corona (obturador de regulación con guía de asiento para los usos más exigentes)

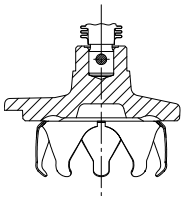

Fig. 9: Obturador de corona DN 15-300

con indicador de posición, limitador de elevación y dispositivo de fijación
Grupo de precios de los materiales G5

Presión nominal PN	Diámetro nominal DN	Mat. N.°		EUR
16	15	48014337		**232,95**
16	20	48014338		**249,12**
16	25	48014339		**284,15**
16	32	48014340		**344,61**
16	40	48014341		**381,08**
16	50	48014342		**489,79**
16	65	48014343		**608,36**
16	80	48014344		**753,51**
16	100	48014345		**1.005,98**
16	125	48014234	L	**1.521,77**
16	150	48014235	L	**1.977,03**
16	200	48874426		**4.231,74**
16	250	48874427		**6.546,44**
16	300	48874428		**9.411,46**

BOA-H con anillo de PTFE en el obturador

- DN 15-100 con obturador de regulación
- a partir de DN 125 con obturador plano

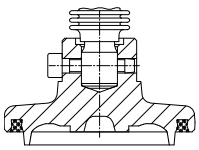

Fig. 10: Obturador de regulación con anillo de PTFE DN 15-200

con indicador de posición, limitador de elevación y dispositivo de fijación
Grupo de precios de los materiales G5

Presión nominal PN	Diámetro nominal DN	Mat. N.°	EUR
16	15	48014239	**233,56**
16	20	48014240	**262,13**
16	25	48014241	**300,80**
16	32	48014242	**369,69**
16	40	48014243	**398,23**
16	50	48014244	**497,38**
16	65	48014245	**598,22**
16	80	48014246	**727,64**
16	100	48014247	**957,83**
16	125	48014248	**1.433,38**
16	150	48014249	**1.875,32**
16	200	48874425	**4.224,50**

BOA-H con obturador de descarga

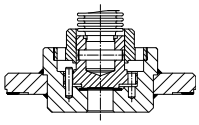

Fig. 11: Obturador de descarga DN 200-350

con indicador de posición, limitador de elevación y dispositivo de fijación
Grupo de precios de los materiales G5

Presión nominal PN	Diámetro nominal DN	Mat. N.°	EUR
16	200	48874440	**4.279,96**
16	250	48874441	**6.614,02**
16	300	48874442	**9.453,86**
16	350	48874443	**14.249,69**

Modelo básico BOA-H, PN 25, JS 1025

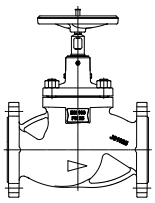

Fig. 12: BOA-H, PN 25, JS 1025, DN 15-150

con indicador de posición, limitador de elevación y dispositivo de fijación
DN 15-100 con obturador de regulación, a partir de DN 125 con obturador plano
Grupo de precios de los materiales G6

Presión nominal PN	Diámetro nominal DN	Mat. N.°		[kg]	EUR
25	15	48014255	L	3,1	**218,44**
25	20	48014256	L	4,1	**233,56**
25	25	48014257	L	4,6	**268,87**
25	32	48014258	L	8,2	**322,64**
25	40	48014259	L	8,5	**389,85**
25	50	48014260	L	11	**478,92**
25	65	48014261	L	17	**601,60**
25	80	48014262	L	28,9	**799,87**
25	100	48014263	L	40	**1.073,77**
25	125	48014264	L	65	**1.534,20**
25	150	48014265	L	89	**2.169,37**

Variante como válvula de prensaestopas BOA-H Mat E accionada, véase (⇨ Página 81)

Para corroborar la validez de este documento consulte la siguiente página web	
Código Seguro de Validación	61e705588eec45f88ea7f2f5f0494641001
Url de validación	https://eamic.elda.es/absis/idi/arx/idiarxabsaweb/asp/verificadorfirma.asp
Metadatos	Origen: Origen administración Estado de elaboración: Copia auténtica de documento original

Versiones de BOA-H, PN 25, JS 1025

BOA-H con obturador de corona (obturador de regulación con guía de asiento para los usos más exigentes)

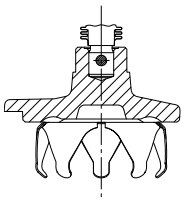

Fig. 13: Obturador de corona DN 15-150

con indicador de posición, limitador de elevación y dispositivo de fijación
Grupo de precios de los materiales G6

Presión nominal PN	Diámetro nominal DN	Mat. N.°	EUR
25	15	48014346	**250,77**
25	20	48014347	**265,87**
25	25	48014348	**307,66**
25	32	48014349	**361,44**
25	40	48014350	**441,58**
25	50	48014351	**543,58**
25	65	48014352	**685,65**
25	80	48014353	**909,80**
25	100	48014354	**1.216,02**
25	125	48014277	**1.721,70**
25	150	48014278	**2.402,16**

BOA-H con anillo de PTFE en el obturador

- DN 15-100 con obturador de regulación
- a partir de DN 125 con obturador plano

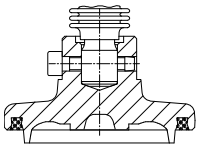

Fig. 14: Obturador de regulación con anillo de PTFE DN 15-150

con indicador de posición, limitador de elevación y dispositivo de fijación
Grupo de precios de los materiales G6

Presión nominal PN	Diámetro nominal DN	Mat. N.°	EUR
25	15	48014266	**263,85**
25	20	48014267	**278,93**
25	25	48014268	**324,32**
25	32	48014269	**386,48**
25	40	48014270	**458,76**
25	50	48014271	**551,15**
25	65	48014272	**675,53**
25	80	48014273	**883,88**
25	100	48014274	**1.167,85**
25	125	48014275	**1.633,35**
25	150	48014276	**2.300,45**

Accesorios de BOA-H

Tapa de volante precintable contra el cierre no autorizado suministrada como set de montaje

Grupo de precios de los materiales CX

Diámetro nominal DN	Mat. N.°	Tamaño		EUR
15	48014079	BGR 3	L	**75,86**
20	48014079	BGR 3	L	**75,86**
25	48014079	BGR 3	L	**75,86**
32	48014079	BGR 3	L	**75,86**
40	48014079	BGR 3	L	**75,86**
50	48014081	BGR 5	L	**94,83**
65	48014081	BGR 5	L	**94,83**
80	48014084	BGR 8	L	**142,24**
100	48014084	BGR 8	L	**142,24**
125	48014087	BGR 11	L	**303,47**
150	48014087	BGR 11	L	**303,47**

Precios para el montaje previa solicitud

Interruptor de fin de carrera "abierto" o "cerrado" como set de montaje, sólo para JS 1025

un interruptor de fin de carrera "abierto" o "cerrado" como set de montaje[6)]
Grupo de precios de los materiales CX

Diámetro nominal DN	Mat. N.°	Set		EUR
15	01309928	Set 1	L	**265,54**
20-25	01309929	Set 2	L	**265,54**
32-40	01309930	Set 3	L	**265,54**
50	01309931	Set 4	L	**265,54**
65	01309932	Set 5	L	**308,22**
80	01309933	Set 6	L	**308,22**
100	01309934	Set 7	L	**308,22**
125	01309935	Set 8	L	**369,86**
150	01309936	Set 9	L	**369,86**

segundo interruptor de fin de carrera
Grupo de precios de los materiales CX

Diámetro nominal DN	Mat. N.°		EUR
15-150	46001831	L	**75,86**

6) Montaje previa solicitud

Para corroborar la validez de este documento consulte la siguiente página web	
Código Seguro de Validación	61e705588eec45f88ea7f2f5f0494641001
Url de validación	https://eamic.elda.es/absis/idi/arx/idiarxabsaweb/asp/verificadorfirma.asp
Metadatos	Origen: Origen administración Estado de elaboración: Copia auténtica de documento original

Volantes manuales de repuesto

Volante manual de fundición de aluminio con conexión hexagonal para BOA-H en JL1040[7)8)]
Grupo de precios de los materiales Y8

PN	DN	Mat. N.°	Diámetro externo x Entrecaras hexagonal	EUR
16	15-40[9)]	47090846	125 x SW22	**20,99**
	50-65[10)]	47090848	160 x SW30	**29,88**
	80-100	47090989	200 x SW30	**39,64**
	125-150	47090850	250 x SW36	**55,27**

Volante manual de hierro fundido con conexión cuadrada para BOA-H en JS1025[7)]
Grupo de precios de los materiales Y8

PN	DN	Mat. N.°	Diámetro externo x Entrecaras cuadrado	EUR
16/25	15-40	01026355	125 x 11	**22,76**
	50-65	01026357	160 x 12	**62,10**
	80-100	01026359	200 x 14	**80,77**
	125-150	01026360	250 x 17	**101,90**

Volante manual de hierro fundido con conexión hexagonal para BOA-H en JL1040 y JS1025 [7)8)]
Grupo de precios de los materiales Y8

PN	DN	Mat. N.°	Diámetro externo x Entrecaras hexagonal	EUR
16	200-350	47090990	400 x SW46	**199,06**

Para nuestras válvulas se pueden suministrar, previa solicitud, otras piezas de repuesto y de desgaste.

7) En el caso de BOA-H de fundición gris o fundición esferoidal hasta el año de construcción 1998, se deben emplear los volantes manuales de BOA-W.
8) Hasta el año de construcción 2009, también para JS1025.
9) Desde el año de construcción 1/1999 hasta 4/2000 se debe utilizar el mat. n.º 47090845 (hexágono 100 x 19).
10) Desde el año de construcción 1/1999 hasta 4/2000 se debe utilizar el mat. n.º 47090847 (hexágono 160 x 24).

Para corroborar la validez de este documento consulte la siguiente página web	
Código Seguro de Validación	61e705588eec45f88ea7f2f5f0494641001
Url de validación	https://eamic.elda.es/absis/idi/arx/idiarxabsaweb/asp/verificadorfirma.asp
Metadatos	Origen: Origen administración Estado de elaboración: Copia auténtica de documento original

Material del cuerpo

Vista general de los materiales disponibles

Material	Número de material	Límite de temperatura
P 250 GH	1.0460	≤ 450 °C
GP 240 GH+N	1.0619+N	≤ 450 °C

Tabla de temperatura y presión

Presión de trabajo permitida [bar] (según EN 1092-1)[15)]

PN		Material	[°C]								
			RT[16)]	100	150	200	250	300	350	400	450
25		P 250 GH - 1.0460	25,0	23,2	22,0	20,8	19,0	17,2	16,0	14,8	8,2
40		GP 240 GH+N - 1.0619+N	40,0	37,1	35,2	33,3	30,4	27,6	25,7	23,8	13,1
40	DN 250-350[17)]		27,0	27,0	23,0	22,0	21,0	19,0	18,0	17,0	13,0

Precios

Modelo BOA-H básico con bridas

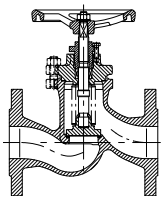

Fig. 15: BOA-H

con obturador de cierre
Grupo de precios de los materiales A2

Presión nominal PN	Diámetro nominal DN	Mat. N.°		[kg]	EUR
25/40	10	KA22075X		3,8	**392,33**
25/40	15	29522076	L	3,3	**395,33**
25/40	20	29522077	L	4,8	**410,26**
25/40	25	29522078	L	5,4	**419,20**
25/40	32	29522079	L	9,1	**565,40**
25/40	40	29522080	L	10,2	**625,07**
25/40	50	29522081	L	13,2	**686,20**
25/40	65	29522365	L	19,8	**1.069,61**
25/40	80	29522366	L	27	**1.460,47**
25/40	100	29522367	L	41,7	**1.827,44**
25/40	125	29522368	L	66	**2.537,56**
25/40	150	29522369	L	88	**3.143,20**
25	200	29522371	L	144,6	**5.145,21**
40	200	KA22370X		175	**6.547,46**

Modelo BOA-HV básico con bridas

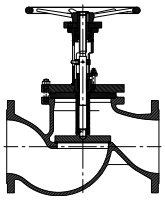

Fig. 16: BOA-HV

con obturador de cierre
Grupo de precios de los materiales A2

Presión nominal PN	Diámetro nominal DN	Mat. N.°	[kg]	EUR
25	250	KA16715X	270	**10.645,42**
25	300	KA16716X	385	**15.423,65**
25	350	-	630	**previa solicitud**
40	250	KA16717X	300	**12.134,24**
40	300	KA16718X	430	**19.890,10**

15) Presión de servicio conforme a DIN 2401 permitida también
16) RT: Temperatura ambiente (de -10 °C a +50 °C)
17) Valores diferentes a EN 1092-1

Para corroborar la validez de este documento consulte la siguiente página web
Código Seguro de Validación 61e705588eec45f88ea7f2f5f0494641001
Url de validación https://eamic.elda.es/absis/idi/arx/idiarxabsaweb/asp/verificadorfirma.asp
Metadatos Origen: Origen administración Estado de elaboración: Copia auténtica de documento original

Modelo BOA-HE básico con extremos para soldar según el folleto de la serie

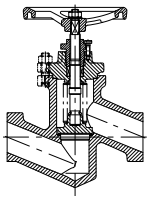

Fig. 17: BOA-HE

con obturador de cierre
Grupo de precios de los materiales A2

Presión nominal PN	Diámetro nominal DN	Mat. N.°		[kg]	EUR
25/40	10	KA22089X		3	**392,33**
25/40	15	29522083	L	2,9	**395,33**
25/40	20	29522084	L	3,3	**410,26**
25/40	25	29522085	L	3,2	**419,20**
25/40	32	29522086	L	5,5	**565,40**
25/40	40	29522087	L	5,5	**625,07**
25/40	50	29522088	L	8,3	**686,20**
25/40	65	KA22372X		17	**1.069,61**
25/40	80	KA22373X		30	**1.460,47**
25/40	100	KA22374X		40	**1.827,44**
25/40	125	KA22375X		60	**2.537,56**
25/40	150	KA22376X		80	**3.143,20**
40	200	KA22377X		130	**6.547,46**

Modelo BOA-HEV básico con extremos para soldar según el folleto de la serie

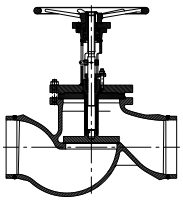

Fig. 18: BOA-HEV

con obturador de cierre
Grupo de precios de los materiales A2

Presión nominal PN	Diámetro nominal DN	Mat. N.°	[kg]	EUR
40	250	KA16709X	260	**12.134,24**
40	300	KA16710X	290	**19.890,10**
40	350	-	600	**previa solicitud**

Suplemento de precio BOA-H/HE

Obturador de regulación e indicador de posición

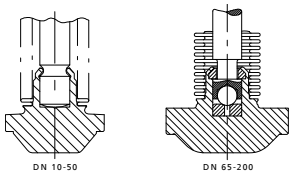

Obturador de regulación

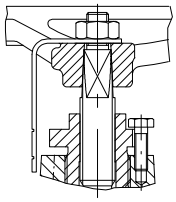

Indicador de posición

Grupo de precios de los materiales A2

Diámetro nominal DN	EUR
10	**61,87**
15	**61,87**
20	**66,35**
25	**66,35**
32	**73,82**
40	**82,79**
50	**90,24**
65	**120,83**
80	**137,26**
100	**178,99**
125	**225,26**
150	**292,41**
200	**347,57**

Obturador de descarga

Diámetro nominal DN	Observación
DN 10-80	-
DN 100-200	Utilizar la válvula de globo de fuelle NORI 40

Indicador de posición

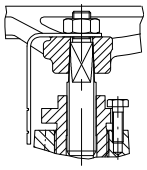

Grupo de precios de los materiales A2

Diámetro nominal DN	EUR
10	**26,10**
15	**26,10**
20	**26,10**
25	**26,10**
32	**26,10**
40	**26,10**
50	**26,10**
65	**31,33**
80	**31,33**
100	**37,29**

Para corroborar la validez de este documento consulte la siguiente página web	
Código Seguro de Validación	61e705588eec45f88ea7f2f5f0494641001
Url de validación	https://eamic.elda.es/absis/idi/arx/idiarxabsaweb/asp/verificadorfirma.asp
Metadatos	Origen: Origen administración Estado de elaboración: Copia auténtica de documento original

Diámetro nominal DN	EUR
125	41,78
150	41,78
200	52,20

Pernos roscados y tuercas resistentes al frío (A4-70)

Grupo de precios de los materiales A2

Diámetro nominal DN	EUR
10	15,66
15	15,66
20	15,66
25	15,66
32	21,64
40	21,64
50	21,64
65	26,10
80	31,33
100	56,70
125	67,11
150	179,01
200	264,05

Para una temperatura de trabajo de -10 °C a -30 °C permitida con arreglo al caso de carga 2 de la hoja de datos AD (presión de trabajo = 0,75 x PN).

Partes húmedas sin aceite ni grasa

Grupo de precios de los materiales A2

Diámetro nominal DN	EUR
10	46,25
15	46,25
20	46,25
25	46,25
32	46,25
40	52,21
50	52,21
65	92,50
80	99,97
100	105,95
125	149,20
150	161,14
200	199,88

Partes húmedas sin aceite ni grasa. Es preciso consultar en caso de uso con oxígeno.

Tapa precintable contra el cierre no autorizado

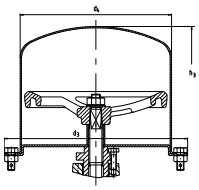

Grupo de precios de los materiales A2

Diámetro nominal DN	EUR
10	47,73
15	47,73
20	47,73
25	47,73
32	47,73
40	47,73
50	47,73
65	56,70
80	67,11
100	80,54
125	168,58
150	168,58
200	264,05

Otra conexión del lado de la brida, los extremos para soldar o el manguito

Grupo de precios de los materiales A2

Diámetro nominal DN	EUR
10	49,23
15	49,23
20	49,23
25	49,23
32	52,20
40	52,20
50	56,70
65	80,54
80	99,96
100	111,88
125	129,79
150	149,19
200	232,73

- Con ranura en forma de D, muelle en forma de C, entrante en forma de F, saliente en forma de E a ambos lados (DIN EN 1092-1)
- Otras ejecuciones de la brida previa solicitud
- ANSI previa solicitud

Suplemento de precio BOA-HV/HEV

Obturador de regulación e indicador de posición

Precios previa solicitud.

Obturador de descarga

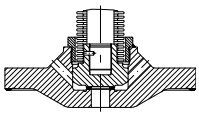

Grupo de precios de los materiales A2

Diámetro nominal DN	EUR
250	538,53
300	650,43

Para corroborar la validez de este documento consulte la siguiente página web
Código Seguro de Validación 61e705588eec45f88ea7f2f5f0494641001
Url de validación https://eamic.elda.es/absis/idi/arx/idiarxabsaweb/asp/verificadorfirma.asp
Metadatos Origen: Origen administración Estado de elaboración: Copia auténtica de documento original

Partes húmedas sin aceite ni grasa

Grupo de precios de los materiales A2

Diámetro nominal DN	EUR
250	220,81
300	241,69

Es preciso consultar en caso de uso con oxígeno.

Otra conexión del lado de la brida o de los extremos para soldar

Grupo de precios de los materiales A2

Diámetro nominal DN	EUR
250	301,36
300	332,64

- Con ranura en forma de D, muelle en forma de C, entrante en forma de F, saliente en forma de E a ambos lados (DIN EN 1092-1)
- Otras ejecuciones de la brida previa solicitud
- ANSI previa solicitud

Accesorios BOA-H/HE

Volantes manuales de repuesto

Volante manual de fundición con conexión cuadrada
Grupo de precios de los materiales D0

Presión nominal PN	Diámetro nominal DN	Mat. N.°	Diámetro externo x Entrecaras cuadrado	EUR
25/40	10-25	01026355	125 x 11	22,76
	32-50	01026357	160 x 12	62,10
	65-80	01026359	200 x 14	80,77
	100	01026360	250 x 17	101,90
	125-150	01026361	315 x 19	201,88
	200	47011100	400 x 24	279,56

Para nuestras válvulas se pueden suministrar, previa solicitud, otras piezas de repuesto y de desgaste.

Para corroborar la validez de este documento consulte la siguiente página web	
Código Seguro de Validación	61e705588eec45f88ea7f2f5f0494641001
Url de validación	https://eamic.elda.es/absis/idi/arx/idiarxabsaweb/asp/verificadorfirma.asp
Metadatos	Origen: Origen administración Estado de elaboración: Copia auténtica de documento original

- Interruptor de posición
- Junta anular ranurada (cuerpo: PTFE)
- Libre de aceite y grasa
- Empaquetadura de PTFE
- Camisa calefactora de 1.4541/1.4301 y 1.4571/1.4404
- Otra conexión del lado de la brida

Material del cuerpo

Vista general de los materiales disponibles

Material	Número de material	Límite de temperatura
GX5CrNiMo19-11-2	1.4408	hasta 400 °C

Tabla de temperatura y presión

Sobrepresiones de servicio permitidas en bar para temperaturas en °C (conforme a EN 1092-1)[26)]

Presión nominal PN	Material	20	100	150	200	250	300	350	400
10	1.4408	10	10	9	8,4	7,9	7,4	7,1	6,8
16		16	16	14,5	13,4	12,7	11,8	11,4	10,9
25		25	25	22,7	21	19,8	18,5	17,8	17,1
40		40	40	36,3	33,7	31,8	28,5	28,5	27,4

Precios

Modelo básico BOACHEM-ZXAB

con obturador de regulación
Grupo de precios de los materiales OP

Presión nominal PN	Diámetro nominal DN	Mat. N.°		[kg]	EUR
10-40	15	42291823	L	5	**462,99**
10-40	20	42291824	L	3,5	**517,05**
10-40	25	42291825	L	6,3	**654,66**
10-40	32	42291826	L	7,9	**873,67**
10-40	40	42291827	L	10	**1.160,92**
10-40	50	42291828	L	13,7	**1.552,81**
10/16	65	42291829		19,4	**2.850,23**
25/40	65	42291941	L	24	**2.850,23**
10/16	80	42291830	L	24,2	**3.160,22**
25/40	80	42292801		28	**3.160,22**
10/16	100	42291831	L	36,8	**4.042,98**
25/40	100	42292802		42	**4.042,98**

con obturador plano
Grupo de precios de los materiales OP

Presión nominal PN	Diámetro nominal DN	Mat. N.°		[kg]	EUR
10/16	125	42291832	L	56,7	**5.807,39**
25/40	125	42292803		62	**5.807,39**
10/16	150	42291833	L	81	**8.310,65**
25/40	150	42292804		102	**8.310,65**
10	200	42292805		145	**13.509,44**
16	200	42291834	L	145,4	**13.509,44**
25	200	42292806		156	**13.509,44**
40	200	42292807		166	**13.509,44**

Suplemento de precio BOACHEM-ZXAB

Previa solicitud en su distribuidor

26) Las válvulas se pueden utilizar hasta -10 °C

Para corroborar la validez de este documento consulte la siguiente página web	
Código Seguro de Validación	61e705588eec45f88ea7f2f5f0494641001
Url de validación	https://eamic.elda.es/absis/idi/arx/idiarxabsaweb/asp/verificadorfirma.asp
Metadatos	Origen: Origen administración Estado de elaboración: Copia auténtica de documento original

Material del cuerpo

Vista general de los materiales disponibles

Material	Número de material	Límite de temperatura
GX5CrNiMo19-11-2	1.4408	hasta 400 °C

Tabla de temperatura y presión

Sobrepresiones de servicio permitidas en bar para temperaturas en °C (conforme a EN 1092-1)[33)]

Presión nominal PN	Material	20	100	150	200	250	300	350	400
10	1.4408	10	10	9	8,4	7,9	7,4	7,1	6,8
16		16	16	14,5	13,4	12,7	11,8	11,4	10,9
25		25	25	22,7	21	19,8	18,5	17,8	17,1
40		40	40	36,3	33,7	31,8	28,5	28,5	27,4

Precios

Modelo básico BOACHEM-ZXA

con obturador de regulación
Grupo de precios de los materiales ON

Presión nominal PN	Diámetro nominal DN	Mat. N.°		[kg]	EUR
10-40	15	42291847	L	6,6	**466,40**
10-40	20	42291848	L	7,7	**518,47**
10-40	25	42291849	L	9,9	**709,30**
10-40	32	42291850	L	13,2	**862,30**
10-40	40	42291851	L	15,4	**908,93**
10-40	50	42291852	L	20,9	**1.115,41**
10-40	65	42291943		30,8	**1.671,67**
10/16	80	42291854	L	37	**2.118,75**
25/40	80	42292788		38,5	**2.118,75**
10/16	100	42291855	L	50,4	**2.842,26**
25/40	100	42292789		49,4	**2.842,26**

con obturador plano
Grupo de precios de los materiales ON

Presión nominal PN	Diámetro nominal DN	Mat. N.°		[kg]	EUR
10/16	125	42291856	L	75,9	**4.004,30**
25/40	125	42292790		75,9	**4.004,30**
10/16	150	42291857	L	100	**5.410,37**
10	200	42292792		152	**10.217,84**

con obturador de descarga
Grupo de precios de los materiales ON

Presión nominal PN	Diámetro nominal DN	Mat. N.°		[kg]	EUR
25/40	150	42292791		105,6	**5.410,37**
16	200	42291858		152	**10.217,84**
25	200	42292793		190	**10.217,84**
40	200	42292794		202	**10.217,84**
16	250	42292795		290	**18.306,65**
25	250	42292796		340	**18.306,65**
40	250	42292797		361	**18.306,65**

Presión nominal PN	Diámetro nominal DN	Mat. N.°		[kg]	EUR
16	300	42292798		496	**32.605,02**
25	300	42292799		567	**32.605,02**
40	300	42292800		678	**32.605,02**

33) Las válvulas se pueden utilizar hasta -10 °C

Para corroborar la validez de este documento consulte la siguiente página web	
Código Seguro de Validación	61e705588eec45f88ea7f2f5f0494641001
Url de validación	https://eamic.elda.es/absis/idi/arx/idiarxabsaweb/asp/verificadorfirma.asp
Metadatos	Origen: Origen administración Estado de elaboración: Copia auténtica de documento original

- Membrana de IIR, límite de temperatura +120 °C
- Membrana de NBR, límite de temperatura +90 °C
- Membrana de TFM/EPDM de 2 partes, límite de temperatura +160 °C
- Membrana TFM/PVDF/EPDM de 3 partes, límite de temperatura +160 °C
- Tapa precintable contra manejo no autorizado
- Prolongación del vástago
- Certificación según especificación del cliente
- Rueda para cadena

Vista general de las versiones

DN	Material del cuerpo	Material de la cubierta	Revestimiento				Revestimiento	
			Sin	PTFE/TFM	IIR	NRH	PA (Rilsan)	ECTFE (Halar)
15	1.0619	1.0619	-	Sólo PFA	-	-	-	-
15	5.3103	1.0619	x	-	-	-	x	x
15	1.4408	1.0619	x	-	-	-	-	-
20-200	5.3103	5.3103	x	x	x	x	x	x
20-200	1.4408	5.3103	x	-	-	-	-	-

Material del cuerpo

Vista general de los materiales disponibles

Material	Número de material	Límite de temperatura
EN-GJS-400-18-LT	5.3103	-20 °C hasta +160 °C
GX5CrNiMo 19-11-2	1.4408	

Tabla de temperatura y presión

Sobrepresiones de trabajo permitidas en bar a temperaturas en °C

Presión nominal	Material	-20 a +140	+160
16	5.3103	16	12
	1.4408		
	1.0619		

Precios

SISTO-20, cuerpo sin revestimiento

Cuerpo: EN-GJS-400-18-LT sin revestimiento
Membrana: EPDM
Grupo de precios de los materiales CM

Presión nominal PN	Diámetro nominal DN	Mat. N.°	[kg]	EUR
16	15	M241A001	3	**172,83**
16	20	M241A002	3,5	**182,21**
16	25	M241A003	4	**217,89**
16	32	M241A004	7	**310,00**
16	40	M241A005	7,5	**355,05**
16	50	M241A006	11	**428,32**
16	65	M241A007	20,5	**702,55**
16	80	M241A008	23	**736,40**
16	100	M241A009	36,5	**1.059,50**

SISTO-20, cuerpo con revestimiento NRH (goma dura)

Cuerpo: EN-GJS-400-18-LT con revestimiento NRH (goma dura)
Membrana: EPDM
Grupo de precios de los materiales CM

Presión nominal PN	Diámetro nominal DN	Mat. N.°	[kg]	EUR
16	15	M242A001	3	**409,51**
16	20	M242A002	3,5	**417,04**
16	25	M242A003	4	**430,18**
16	32	M242A004	7	**518,48**
16	40	M242A005	7,5	**614,26**
16	50	M242A006	11	**760,78**
16	65	M242A007	20,5	**1.016,31**
16	80	M242A008	23	**1.059,50**
16	100	M242A009	36,5	**1.378,82**

Precio recomendado, no vinculante, válido desde 01.01.2017
Precio base España

Para corroborar la validez de este documento consulte la siguiente página web
Código Seguro de Validación 61e705588eec45f88ea7f2f5f0494641001
Url de validación https://eamic.elda.es/absis/idi/arx/idiarxabsaweb/asp/verificadorfirma.asp
Metadatos Origen: Origen administración Estado de elaboración: Copia auténtica de documento original

Precios

Modelo básico ECOLINE GT 40

Grupo de precios de los materiales TA

Presión nominal PN	Diámetro nominal DN	Mat. N.°	[kg]	EUR
10	50	01428310	19	800,45
10	65	01428311	26	886,13
10	80	01428312	29	1.051,82
10	100	01428313	40	1.234,38
10	125	01428314	61	1.469,93
10	150	01428315	71	2.169,79
10	200	01428316	116	3.182,97
10	250	01428387	203	5.479,34
10	300	01428388	304	7.373,07
10	350	01428389	443	8.307,53
10	400	01428390	626	10.309,07
10	450	01428391	747	14.881,32
10	500	01428392	889	17.630,43
10	600	01428393	1323	22.980,76
16	50	01428394	19	800,45
16	65	01428395	26	886,13
16	80	01428396	29	1.051,82
16	100	01428397	40	1.234,38
16	125	01428398	61	1.469,93
16	150	01428399	71	2.169,79
16	200	01428400	116	3.182,97
16	250	01428402	203	5.517,44
16	300	01428403	310	6.647,34
16	350	01428404	451	8.307,53
16	400	01428405	643	10.665,49
16	450	01428406	789	14.881,32
16	500	01428407	964	17.971,47
16	600	01428408	1467	23.424,60
25	50	01428409	20	800,45
25	65	01428410	29	886,13
25	80	01428411	31	1.051,82
25	100	01428412	45	1.234,38
25	125	01428413	61	1.485,52
25	150	01428414	80	2.305,41
25	200	01428415	137	3.318,58
25	250	01428416	236	5.698,18
25	300	01428417	345	7.914,20
25	350	01428418	511	9.493,78
25	400	01428419	731	11.519,27
25	450	01428420	861	16.719,16
25	500	01428421	1026	21.213,98
25	600	01428422	1560	26.111,25
40	50	01428361	20	800,45
40	65	01428362	35	919,84
40	80	01428363	39	1.188,03
40	100	01428364	56	1.384,64
40	125	01428365	88	1.628,89
40	150	01428366	121	2.576,66
40	200	01428437	218	3.864,17
40	250	01428438	369	6.879,52
40	300	01428439	465	9.590,81
40	350	01428440	840	11.458,54
40	400	01428441	1235	15.759,57

Precio recomendado, no vinculante, válido desde 01.01.2017
Precio base España

Para corroborar la validez de este documento consulte la siguiente página web	
Código Seguro de Validación	61e705588eec45f88ea7f2f5f0494641001
Url de validación	https://eamic.elda.es/absis/idi/arx/idiarxabsaweb/asp/verificadorfirma.asp
Metadatos	Origen: Origen administración Estado de elaboración: Copia auténtica de documento original

Precios

Modelo básico BOA-Control/BOA-Control IMS



BOA-Control IMS
Grupo de precios de los materiales A5

Presión nominal PN	Diámetro nominal DN	Mat. N.°		[kg]	EUR
16	15	48229647	L	1,93	**379,18**
16	20	48229648	L	2,42	**402,16**
16	25	48229649	L	3,1	**425,13**
16	32	48229650	L	5,01	**459,61**
16	40	48229651	L	5,81	**505,58**
16	50	48229652	L	7,58	**551,54**
16	65	48229653	L	11,54	**620,75**
16	80	48229654	L	14,52	**964,95**
16	100	48229655	L	20,74	**1.374,91**
16	125	48229656	L	31,7	**1.897,06**
16	150	48229657	L	41,6	**2.446,26**
16	200	48229658	L	90,7	**5.296,71**



BOA-Control IMS Typ BOA-H
Grupo de precios de los materiales A5

Presión nominal PN	Diámetro nominal DN	Mat. N.°	[kg]	EUR
16	250	48229659	239	**6.329,36**
16	300	48229660	343	**10.166,04**
16	350	48229661	390	**10.987,91**



BOA-Control (variante como BOA-Control IMS, pero **sin sensores**)
Grupo de precios A9

Presión nominal PN	Diámetro nominal DN	Mat. N.°		[kg]	EUR
16	15	48229662	L	1,93	**206,83**
16	20	48229663	L	2,42	**229,80**
16	25	48229664	L	3,1	**264,26**
16	32	48229665	L	5,01	**298,75**
16	40	48229666	L	5,81	**344,72**
16	50	48229667	L	7,58	**390,67**
16	65	48229668	L	11,54	**517,07**
16	80	48229669	L	14,52	**746,87**
16	100	48229670	L	20,74	**1.114,57**
16	125	48229671	L	31,7	**1.666,07**
16	150	48229672	L	41,6	**2.183,15**
16	200	48229673	L	90,7	**4.596,12**

Accesorios de BOA-Control/BOA-Control IMS

Ordenador de medición

necesario para la medición
Grupo de precios de los materiales I2

Tipo	Mat. N.°		EUR
BOATRONIC MS	01624491	L	**1.207,39**
BOATRONIC MS-420	01624492	L	**1.351,55**

Cajas de aislamiento

Grupo de precios de los materiales I2

para diámetros nominales	Mat. N.°	EUR
15	01605931	**101,22**
20	01605932	**101,22**
25	01605933	**110,22**
32	01605934	**126,04**
40	01605935	**145,14**
50	01605936	**173,80**
65	01605937	**208,71**
80	01605938	**257,27**
100	01605939	**328,72**
125	01605940	**362,81**
150	01605941	**405,11**

Sensores para BOATRONIC MS

Pieza de repuesto
Grupo de precios de los materiales Y8

Mat. N.°	Longitud del cable [mm]		EUR
01619400	510	L	**210,71**

Para corroborar la validez de este documento consulte la siguiente página web	
Código Seguro de Validación	**61e705588eec45f88ea7f2f5f0494641001**
Url de validación	*https://eamic.elda.es/absis/idi/arx/idiarxabsaweb/asp/verificadorfirma.asp*
Metadatos	**Origen: Origen administración Estado de elaboración: Copia auténtica de documento original**

Tapa de volante precintable contra el cierre no autorizado suministrada como set de montaje

Grupo de precios de los materiales CX

Presión nominal PN	Diámetro nominal DN	Mat. N.°	Tamaño		EUR
16	15	48014078	BGR 2	L	**75,86**
16	20	48014078	BGR 2	L	**75,86**
16	25	48014078	BGR 2	L	**75,86**
16	32	48014079	BGR 3	L	**75,86**
16	40	48014079	BGR 3	L	**75,86**
16	50	48014079	BGR 3	L	**75,86**
16	65	48014079	BGR 3	L	**75,86**
16	80	48014081	BGR 5	L	**94,83**
16	100	48014082	BGR 6	L	**94,83**
16	125	48014085	BGR 9	L	**142,24**
16	150	48014087	BGR 11	L	**303,47**
16	200	48014088	BGR 12	L	**303,47**

Para corroborar la validez de este documento consulte la siguiente página web	
Código Seguro de Validación	61e705588eec45f88ea7f2f5f0494641001
Url de validación	https://eamic.elda.es/absis/idi/arx/idiarxabsaweb/asp/verificadorfirma.asp
Metadatos	Origen: Origen administración Estado de elaboración: Copia auténtica de documento original

Precios

BOA-Control SAR

Modelo básico
Grupo de precios de los materiales D2

Presión nominal PN	Diámetro nominal DN		Mat. N.°		[kg]	EUR
16	⅜"	10	48875081	L	0,6	**102,50**
16	½"	15	48875082	L	0,6	**111,01**
16	¾"	20	48875083	L	0,6	**116,75**
16	1"	25	48875084	L	0,9	**139,44**
16	1 ¼"	32	48875085	L	1,1	**187,89**
16	1 ½"	40	48875086	L	1,2	**227,76**
16	2"	50	48875087	L	2	**310,32**

Para corroborar la validez de este documento consulte la siguiente página web	
Código Seguro de Validación	61e705588eec45f88ea7f2f5f0494641001
Url de validación	https://eamic.elda.es/absis/idi/arx/idiarxabsaweb/asp/verificadorfirma.asp
Metadatos	Origen: Origen administración Estado de elaboración: Copia auténtica de documento original

Material del cuerpo

Vista general de los materiales disponibles

Material	Número de material	Límite de temperatura
EN-GJS-400-18-LT	5.3103	≤ 350 °C

Tabla de temperatura y presión

Presión de prueba y de trabajo

PN	Material	Prueba de presión del cuerpo	Comprobación de la estanquidad del asiento	Presión de servicio permitida [bar][61)62)]				
		con agua						
		Comprobación de P10 y P11 según DIN EN 12266-1	Comprobación de P12, tasa de fugas según DIN EN 12266-1	[°C]				
		[bar]	[bar]	-10 a +120	200	250	300	350
16	EN-GJS-400-18-LT	24	Δp	16	14,7	13,9	12,8	11,2
25	EN-GJS-400-18-LT	37,5	Δp	25	23	21,8	20	17,5

Precios

BOA-H Mat E con accionador de 3 puntos de 230 V

con junta con perfil en v de PTFE (hasta 250 °C)

con obturador de regulación hasta DN 100 y obturador plano a partir de DN 125

Accionador EA-C 20
Grupo de precios de los materiales D5

PN	DN	KValor $_{vs}$ [m³/h]	Presión de cierre [bar][63)]	Mat. N.°	[kg]	EUR
16	20	8,3	16,0	48014362	13,3	**2.316,94**
16	25	13,0	16,0	48014363	13,9	**2.342,80**
16	32	19,9	16,0	48014364	17,4	**2.421,59**
16	40	27,1	10,4	48014365	18,6	**2.450,33**
16	50	42,0	6,6	48014366	20,8	**2.659,01**
16	65	75,1	3,6	48014367	29,3	**2.776,94**
16	80	116,7	2,2	48014368	35,4	**2.932,88**
25	20	8,3	25,0	48014518	13,3	**2.339,42**
25	25	13,0	25,0	48014519	13,9	**2.374,30**
25	32	19,9	16,3	48014520	17,4	**2.444,15**
25	40	27,1	10,4	48014521	18,6	**2.531,44**
25	50	42,0	6,6	48014522	20,8	**2.636,19**
25	65	75,1	3,6	48014523	29,3	**2.880,59**
25	80	116,7	2,2	48014524	39,4	**3.142,46**

Accionador EA-C 40
Grupo de precios de los materiales D5

PN	DN	KValor $_{vs}$ [m³/h]	Presión de cierre [bar][63)]	Mat. N.°	[kg]	EUR
16	32	19,9	16,0	48014377	17,4	**2.770,75**
16	40	27,1	16,0	48014378	18,6	**2.799,50**
16	50	42,0	16,0	48014379	20,8	**2.913,22**
16	65	75,1	10,4	48014380	29,3	**3.265,76**

61) Las temperaturas intermedias se pueden interpolar linealmente.
62) Esfuerzo estático
63) si p2 = 0 bar

Para corroborar la validez de este documento consulte la siguiente página web	
Código Seguro de Validación	61e705588eec45f88ea7f2f5f0494641001
Url de validación	https://eamic.elda.es/absis/idi/arx/idiarxabsaweb/asp/verificadorfirma.asp
Metadatos	Origen: Origen administración Estado de elaboración: Copia auténtica de documento original

PN	DN	KValor $_{vs}$ [m³/h]	Presión de cierre [bar][63)]	Mat. N.°	[kg]	EUR
16	80	116,7	6,8	48014381	35,4	**3.386,81**
16	100	172,3	4,2	48014382	45,4	**3.733,75**
16	125	270,0	2,6	48014383	67,5	**4.803,49**
16	150	393,0	1,7	48014384	90	**5.016,56**
25	32	19,9	25,0	48014533	17,4	**2.793,33**
25	40	27,1	25,0	48014534	18,6	**2.880,59**
25	50	42,0	17,6	48014535	20,8	**2.985,35**
25	65	75,1	10,4	48014536	29,3	**3.369,44**
25	80	116,7	6,8	48014537	39,4	**3.596,40**
25	100	172,3	4,2	48014538	49,4	**4.015,39**
25	125	270,0	2,6	48014539	74,5	**5.071,60**
25	150	393,0	1,7	48014540	98,5	**5.586,62**

Accionador EA-C 80
Grupo de precios de los materiales D5

PN	DN	KValor $_{vs}$ [m³/h]	Presión de cierre [bar][63)]	Mat. N.°	[kg]	EUR
16	50	42,0	16,0	48014391	23,8	**3.157,64**
16	65	75,1	16,0	48014392	32,3	**3.475,26**
16	80	116,7	13,1	48014393	38,4	**3.596,29**
16	100	172,3	8,4	48014394	48,4	**3.908,32**
16	125	270,0	5,3	48014395	70,5	**4.978,08**
16	150	393,0	3,6	48014396	93	**5.575,23**
25	50	42,0	25,0	48014547	23,8	**3.229,77**
25	65	75,1	19,8	48014548	32,3	**3.578,92**
25	80	116,7	13,1	48014549	42,4	**3.805,89**
25	100	172,3	8,4	48014550	52,4	**4.189,94**
25	125	270,0	5,3	48014551	77,5	**5.246,19**
25	150	393,0	3,6	48014552	101,5	**6.145,28**

Accionador EA-C 140
Grupo de precios de los materiales D5

PN	DN	KValor $_{vs}$ [m³/h]	Presión de cierre [bar][63)]	Mat. N.°	[kg]	EUR
16	65	75,1	16,0	48014402	32,3	**4.068,85**
16	80	116,7	16,0	48014403	38,4	**4.242,24**
16	100	172,3	15,5	48014404	48,4	**4.641,57**
16	125	270,0	9,9	48014405	70,5	**5.580,37**
16	150	393,0	6,8	48014406	93	**6.238,63**
25	65	75,1	25,0	48014558	32,3	**4.172,50**
25	80	116,7	24,1	48014559	42,4	**4.451,85**
25	100	172,3	15,5	48014560	52,4	**4.923,21**
25	125	270,0	9,9	48014561	77,5	**5.848,48**
25	150	393,0	6,8	48014562	101,5	**6.808,68**

con obturador con junta de PTFE (hasta un máximo de 200 °C)

Accionador EA-C 20
Grupo de precios de los materiales D5

PN	DN	KValor $_{vs}$ [m³/h]	Presión de cierre [bar][64)]	Mat. N.°	[kg]	EUR
16	20	8,3	16,0	48014414	13,3	**2.377,80**
16	25	13,0	16,0	48014415	13,9	**2.417,15**
16	32	19,9	16,0	48014416	17,4	**2.507,19**
16	40	27,1	10,4	48014417	18,6	**2.542,74**
16	50	42,0	6,6	48014418	20,8	**2.660,93**
16	65	75,1	3,6	48014419	29,3	**2.876,09**
16	80	116,7	2,2	48014420	35,4	**3.045,55**
25	20	8,3	25,0	48014570	13,3	**2.400,26**

64) si p2 = 0 bar

Para corroborar la validez de este documento consulte la siguiente página web	
Código Seguro de Validación	**61e705588eec45f88ea7f2f5f0494641001**
Url de validación	*https://eamic.elda.es/absis/idi/arx/idiarxabsaweb/asp/verificadorfirma.asp*
Metadatos	**Origen: Origen administración Estado de elaboración: Copia auténtica de documento original**

PN	DN	KValor $_{vs}$ [m³/h]	Presión de cierre [bar][64)]	Mat. N.°	[kg]	EUR
25	25	13,0	25,0	48014571	13,9	**2.448,66**
25	32	19,9	16,3	48014572	17,4	**2.529,74**
25	40	27,1	10,4	48014573	18,6	**2.623,82**
25	50	42,0	6,6	48014574	20,8	**2.733,06**
25	65	75,1	3,6	48014575	29,3	**2.979,71**
25	80	116,7	2,2	48014576	39,4	**3.255,12**

Accionador EA-C 40
Grupo de precios de los materiales D5

PN	DN	KValor $_{vs}$ [m³/h]	Presión de cierre [bar][64)]	Mat. N.°	[kg]	EUR
16	32	19,9	16,0	48014429	17,4	**2.856,37**
16	40	27,1	16,0	48014430	18,6	**2.891,89**
16	50	42,0	16,0	48014431	20,8	**3.010,10**
16	65	75,1	10,4	48014432	29,3	**3.364,92**
16	80	116,7	6,8	48014433	35,4	**3.499,46**
16	100	172,3	4,2	48014434	45,4	**4.002,85**
16	125	270,0	2,6	48014435	67,5	**4.936,42**
16	150	393,0	1,7	48014436	90	**5.192,32**
25	32	19,9	25,0	48014585	17,4	**2.878,92**
25	40	27,1	25,0	48014586	18,6	**2.972,98**
25	50	42,0	17,6	48014587	20,8	**3.082,23**
25	65	75,1	10,4	48014588	29,3	**3.468,57**
25	80	116,7	6,8	48014589	39,4	**3.709,04**
25	100	172,3	4,2	48014590	49,4	**4.141,52**
25	125	270,0	2,6	48014591	74,5	**5.204,53**
25	150	393,0	1,7	48014592	98,5	**5.762,37**

Accionador EA-C 80
Grupo de precios de los materiales D5

PN	DN	KValor $_{vs}$ [m³/h]	Presión de cierre [bar][64)]	Mat. N.°	[kg]	EUR
16	50	42,0	16,0	48014443	23,8	**3.254,51**
16	65	75,1	16,0	48014444	32,3	**3.574,41**
16	80	116,7	13,1	48014445	38,4	**3.708,95**
16	100	270,0	5,3	48014447	70,5	**4.034,48**
16	125	172,3	8,4	48014446	48,4	**5.110,99**
16	150	393,0	3,6	48014448	93	**5.750,96**
25	50	42,0	25,0	48014599	23,8	**3.326,64**
25	65	75,1	19,8	48014600	32,3	**3.678,03**
25	80	116,7	13,1	48014601	42,4	**3.918,54**
25	100	172,3	8,4	48014602	52,4	**4.316,13**
25	125	270,0	5,3	48014603	77,5	**5.379,12**
25	150	393,0	3,6	48014604	101,5	**6.321,02**

Accionador EA-C 140
Grupo de precios de los materiales D5

PN	DN	KValor $_{vs}$ [m³/h]	Presión de cierre [bar][64)]	Mat. N.°	[kg]	EUR
16	65	75,1	16,0	48014454	32,3	**4.167,99**
16	80	116,7	16,0	48014455	38,4	**4.354,91**
16	100	172,3	15,5	48014456	48,4	**4.767,71**
16	125	270,0	9,9	48014457	70,5	**5.713,29**
16	150	393,0	6,8	48014458	93	**6.414,39**
25	65	75,1	25,0	48014610	32,3	**4.271,64**
25	80	116,7	24,1	48014611	42,4	**4.564,50**
25	100	172,3	15,5	48014612	52,4	**5.049,36**
25	125	270,0	9,9	48014613	77,5	**5.981,42**
25	150	393,0	6,8	48014614	101,5	**6.984,45**

Para corroborar la validez de este documento consulte la siguiente página web	
Código Seguro de Validación	**61e705588eec45f88ea7f2f5f0494641001**
Url de validación	*https://eamic.elda.es/absis/idi/arx/idiarxabsaweb/asp/verificadorfirma.asp*
Metadatos	**Origen: Origen administración Estado de elaboración: Copia auténtica de documento original**

con empaquetadura de grafito (hasta 350 °C)

con obturador de regulación hasta DN 100 y obturador plano a partir de DN 125

Accionador EA-C 20
Grupo de precios de los materiales D5

PN	DN	KValor $_{vs}$ [m³/h]	Presión de cierre [bar][65)]	Mat. N.°	[kg]	EUR
16	20	8,3	16,0	48014466	13,3	**2.316,94**
16	25	13,0	16,0	48014467	13,9	**2.342,80**
16	32	19,9	12,7	48014468	17,4	**2.421,59**
16	40	27,1	8,1	48014469	18,6	**2.450,33**
16	50	42,0	5,0	48014470	20,8	**2.564,04**
16	65	75,1	2,4	48014471	29,3	**2.776,94**
16	80	116,7	1,4	48014472	35,4	**2.932,88**
25	20	8,3	25,0	48014622	13,3	**2.339,42**
25	25	13,0	20,6	48014623	13,9	**2.374,30**
25	32	19,9	12,7	48014624	17,4	**2.444,15**
25	40	27,1	8,1	48014625	18,6	**2.531,44**
25	50	42,0	5,0	48014626	20,8	**2.636,19**
25	65	75,1	2,4	48014627	29,3	**2.880,59**
25	80	116,7	1,4	48014628	39,4	**3.142,46**

Accionador EA-C 40
Grupo de precios de los materiales D5

PN	DN	KValor $_{vs}$ [m³/h]	Presión de cierre [bar][65)]	Mat. N.°	[kg]	EUR
16	32	19,9	16,0	48014481	17,4	**2.770,75**
16	40	27,1	16,0	48014482	18,6	**2.799,50**
16	50	42,0	16,0	48014483	20,8	**2.913,22**
16	65	75,1	9,2	48014484	29,3	**3.265,76**
16	80	116,7	6,0	48014485	35,4	**3.386,81**
16	100	172,3	3,7	48014486	45,4	**3.733,75**
16	125	270,0	2,2	48014487	67,5	**4.803,49**
16	150	393,0	1,4	48014488	90	**5.016,56**
25	32	19,9	25,0	48014637	17,4	**2.793,33**
25	40	27,1	24,8	48014638	18,6	**2.880,59**
25	50	42,0	16,1	48014639	20,8	**2.985,35**
25	65	75,1	9,2	48014640	29,3	**3.369,44**
25	80	116,7	6,0	48014641	39,4	**3.596,40**
25	100	172,3	3,7	48014642	49,4	**4.015,39**
25	125	270,0	2,2	48014643	74,5	**5.071,60**
25	150	393,0	1,4	48014644	98,5	**5.586,62**

Accionador EA-C 80
Grupo de precios de los materiales D5

PN	DN	KValor $_{vs}$ [m³/h]	Presión de cierre [bar][65)]	Mat. N.°	[kg]	EUR
16	50	42,0	16,0	48014495	23,8	**3.157,64**
16	65	75,1	16,0	48014496	32,3	**3.475,26**
16	80	116,7	12,3	48014497	38,4	**3.596,29**
16	100	172,3	7,9	48014498	48,4	**3.908,32**
16	125	270,0	4,9	48014499	70,5	**4.978,08**
16	150	393,0	3,3	48014500	93	**5.575,23**
25	50	42,0	25,0	48014651	23,8	**3.229,77**
25	65	75,1	18,7	48014652	32,3	**3.578,92**
25	80	116,7	12,3	48014653	42,4	**3.805,89**
25	100	172,3	7,9	48014654	52,4	**4.189,94**
25	125	270,0	4,9	48014655	77,5	**5.246,19**
25	150	393,0	3,3	48014656	101,5	**6.145,28**

65) si p2 = 0 bar

Para corroborar la validez de este documento consulte la siguiente página web	
Código Seguro de Validación	**61e705588eec45f88ea7f2f5f0494641001**
Url de validación	*https://eamic.elda.es/absis/idi/arx/idiarxabsaweb/asp/verificadorfirma.asp*
Metadatos	**Origen: Origen administración Estado de elaboración: Copia auténtica de documento original**

Accionador EA-C 140
Grupo de precios de los materiales D5

PN	DN	KValor $_{vs}$ [m³/h]	Presión de cierre [bar][65)]	Mat. N.°	[kg]	EUR
16	65	75,1	16,0	48014506	32,3	**4.068,85**
16	80	116,7	16,0	48014507	38,4	**4.242,24**
16	100	172,3	15,0	48014508	48,4	**4.641,57**
16	125	270,0	9,5	48014509	70,5	**5.580,37**
16	150	393,0	6,5	48014510	93	**6.238,63**
25	65	75,1	25,0	48014662	32,3	**4.172,50**
25	80	116,7	23,3	48014663	42,4	**4.451,85**
25	100	172,3	15,0	48014664	52,4	**4.923,21**
25	125	270,0	9,5	48014665	77,5	**5.848,48**
25	150	393,0	6,5	48014666	101,5	**6.808,68**

BOA-H Mat E con accionador de 3 puntos de 24 V

con junta con perfil en v de PTFE (hasta 250 °C)

con obturador de regulación hasta DN 100 y obturador plano a partir de DN 125

Accionador EA-C 20
Grupo de precios de los materiales D5

PN	DN	KValor $_{vs}$ [m³/h]	Presión de cierre [bar][66)]	Mat. N.°	[kg]	EUR
16	20	8,3	16,0	48014355	12,3	**2.666,13**
16	25	13,0	16,0	48014356	12,9	**2.691,95**
16	32	19,9	16,0	48014357	16,4	**2.770,75**
16	40	27,1	10,4	48014358	17,6	**2.799,50**
16	50	42,0	6,6	48014359	19,8	**2.913,22**
16	65	75,1	3,6	48014360	28,3	**3.126,09**
16	80	116,7	2,2	48014361	34,4	**3.282,07**
25	20	8,3	25,0	48014511	12,3	**2.688,54**
25	25	13,0	25,0	48014512	12,9	**2.723,48**
25	32	19,9	16,3	48014513	16,4	**2.793,33**
25	40	27,1	10,4	48014514	17,6	**2.880,59**
25	50	42,0	6,6	48014515	19,8	**2.985,35**
25	65	75,1	3,6	48014516	28,3	**3.229,77**
25	80	116,7	2,2	48014517	38,4	**3.491,63**

Accionador EA-C 40
Grupo de precios de los materiales D5

PN	DN	KValor $_{vs}$ [m³/h]	Presión de cierre [bar][66)]	Mat. N.°	[kg]	EUR
16	32	19,9	16,0	48014369	16,4	**3.207,20**
16	40	27,1	16,0	48014370	17,6	**3.235,95**
16	50	42,0	16,0	48014371	19,8	**3.349,69**
16	65	75,1	10,4	48014372	28,3	**3.702,21**
16	80	116,7	6,8	48014373	34,4	**3.823,25**
16	100	172,3	4,2	48014374	44,4	**4.170,18**
16	125	270,0	2,6	48014375	66,5	**5.239,93**
16	150	393,0	1,7	48014376	89	**5.453,00**
25	32	19,9	25,0	48014525	16,4	**3.229,77**
25	40	27,1	25,0	48014526	17,6	**3.317,04**
25	50	42,0	17,6	48014527	19,8	**3.421,79**
25	65	75,1	10,4	48014528	28,3	**3.805,89**
25	80	116,7	6,8	48014529	38,4	**4.032,84**
25	100	172,3	4,2	48014530	48,4	**4.451,85**
25	125	270,0	2,6	48014531	73,5	**5.508,05**
25	150	393,0	1,7	48014532	97,5	**6.023,08**

66) si p2 = 0 bar

Precio recomendado, no vinculante, válido desde 01.01.2017
Precio base España

Para corroborar la validez de este documento consulte la siguiente página web	
Código Seguro de Validación	61e705588eec45f88ea7f2f5f0494641001
Url de validación	https://eamic.elda.es/absis/idi/arx/idiarxabsaweb/asp/verificadorfirma.asp
Metadatos	Origen: Origen administración Estado de elaboración: Copia auténtica de documento original

Accionador EA-C 80
Grupo de precios de los materiales D5

PN	DN	KValor $_{vs}$ [m³/h]	Presión de cierre [bar][66]	Mat. N.°	[kg]	EUR
16	50	42,0	16,0	48014385	22,8	**3.681,38**
16	65	75,1	16,0	48014386	31,3	**3.998,98**
16	80	116,7	13,1	48014387	37,4	**4.120,05**
16	100	172,3	8,4	48014388	47,4	**4.432,05**
16	125	270,0	5,3	48014389	69,5	**5.501,80**
16	150	393,0	3,6	48014390	92	**6.098,96**
25	50	42,0	25,0	48014541	22,8	**3.753,50**
25	65	75,1	19,8	48014542	31,3	**4.102,68**
25	80	116,7	13,1	48014543	41,4	**4.329,63**
25	100	172,3	8,4	48014544	51,4	**4.713,73**
25	125	270,0	5,3	48014545	76,5	**5.769,91**
25	150	393,0	3,6	48014546	100,5	**6.669,04**

Accionador EA-C 140
Grupo de precios de los materiales D5

PN	DN	KValor $_{vs}$ [m³/h]	Presión de cierre [bar][66]	Mat. N.°	[kg]	EUR
16	65	75,1	16,0	48014397	32,3	**4.767,15**
16	80	116,7	16,0	48014398	38,4	**4.940,58**
16	100	172,3	15,5	48014399	48,4	**5.339,87**
16	125	270,0	9,9	48014400	70,5	**6.278,70**
16	150	393,0	6,8	48014401	93	**6.936,96**
25	65	75,1	25,0	48014553	32,3	**4.870,85**
25	80	116,7	24,1	48014554	42,4	**5.150,17**
25	100	172,3	15,5	48014555	52,4	**5.621,54**
25	125	270,0	9,9	48014556	77,5	**6.546,81**
25	150	393,0	6,8	48014557	101,5	**7.507,01**

con obturador con junta de PTFE (hasta un máximo de 200 °C)

Accionador EA-C 20
Grupo de precios de los materiales D5

PN	DN	KValor $_{vs}$ [m³/h]	Presión de cierre [bar][67]	Mat. N.°	[kg]	EUR
16	20	8,3	16,0	48014407	12,3	**2.726,96**
16	25	13,0	16,0	48014408	12,9	**2.766,29**
16	32	19,9	16,0	48014409	16,4	**2.856,37**
16	40	27,1	10,4	48014410	17,6	**2.891,89**
16	50	42,0	6,6	48014411	19,8	**3.010,10**
16	65	75,1	3,6	48014412	28,3	**3.225,24**
16	80	116,7	2,2	48014413	34,4	**3.394,71**
25	20	8,3	25,0	48014563	12,3	**2.749,42**
25	25	13,0	25,0	48014564	12,9	**2.797,83**
25	32	19,9	16,3	48014565	16,4	**2.878,92**
25	40	27,1	10,4	48014566	17,6	**2.972,98**
25	50	42,0	6,6	48014567	19,8	**3.082,23**
25	65	75,1	3,6	48014568	28,3	**3.328,88**
25	80	116,7	2,2	48014569	38,4	**3.604,28**

Accionador EA-C 40
Grupo de precios de los materiales D5

PN	DN	KValor $_{vs}$ [m³/h]	Presión de cierre [bar][67]	Mat. N.°	[kg]	EUR
16	32	19,9	16,0	48014421	16,4	**3.292,83**
16	40	27,1	16,0	48014422	17,6	**3.328,34**
16	50	42,0	16,0	48014423	19,8	**3.446,55**
16	65	75,1	10,4	48014424	28,3	**3.801,37**

67) si p2 = 0 bar

Para corroborar la validez de este documento consulte la siguiente página web	
Código Seguro de Validación	**61e705588eec45f88ea7f2f5f0494641001**
Url de validación	*https://eamic.elda.es/absis/idi/arx/idiarxabsaweb/asp/verificadorfirma.asp*
Metadatos	**Origen: Origen administración Estado de elaboración: Copia auténtica de documento original**

PN	DN	KValor $_{vs}$ [m³/h]	Presión de cierre [bar][67)]	Mat. N.°	[kg]	EUR
16	80	116,7	6,8	48014425	34,4	**3.935,93**
16	100	172,3	4,2	48014426	44,4	**4.296,32**
16	125	270,0	2,6	48014427	66,5	**5.372,85**
16	150	393,0	1,7	48014428	89	**5.628,77**
25	32	19,9	25,0	48014577	16,4	**3.315,38**
25	40	27,1	25,0	48014578	17,6	**3.409,44**
25	50	42,0	17,6	48014579	19,8	**3.518,69**
25	65	75,1	10,4	48014580	28,3	**3.905,01**
25	80	116,7	6,8	48014581	38,4	**4.145,51**
25	100	172,3	4,2	48014582	48,4	**4.577,99**
25	125	270,0	2,6	48014583	73,5	**5.641,00**
25	150	393,0	1,7	48014584	97,5	**6.198,82**

Accionador EA-C 80
Grupo de precios de los materiales D5

PN	DN	KValor $_{vs}$ [m³/h]	Presión de cierre [bar][67)]	Mat. N.°	[kg]	EUR
16	50	42,0	16,0	48014437	22,8	**3.778,25**
16	65	75,1	16,0	48014438	31,3	**4.098,15**
16	80	116,7	13,1	48014439	37,4	**4.232,70**
16	100	172,3	8,4	48014440	47,4	**4.558,21**
16	125	270,0	5,3	48014441	69,5	**5.634,72**
16	150	393,0	3,6	48014442	92	**6.274,72**
25	50	42,0	25,0	48014593	22,8	**3.850,39**
25	65	75,1	19,8	48014594	31,3	**4.201,79**
25	80	116,7	13,1	48014595	41,4	**4.442,30**
25	100	172,3	8,4	48014596	51,4	**4.839,87**
25	125	270,0	5,3	48014597	76,5	**5.902,88**
25	150	393,0	3,6	48014598	100,5	**6.844,78**

Accionador EA-C 140
Grupo de precios de los materiales D5

PN	DN	KValor $_{vs}$ [m³/h]	Presión de cierre [bar][67)]	Mat. N.°	[kg]	EUR
16	65	75,1	16,0	48014449	32,3	**4.866,32**
16	80	116,7	16,0	48014450	38,4	**5.053,25**
16	100	172,3	15,5	48014451	48,4	**5.466,04**
16	125	270,0	9,9	48014452	70,5	**6.411,64**
16	150	393,0	6,8	48014453	93	**7.112,70**
25	65	75,1	25,0	48014605	32,3	**4.969,97**
25	80	116,7	24,1	48014606	42,4	**5.262,80**
25	100	172,3	15,5	48014607	52,4	**5.747,69**
25	125	270,0	9,9	48014608	77,5	**6.679,76**
25	150	393,0	6,8	48014609	101,5	**7.682,77**

con empaquetadura de grafito (hasta 350 °C)

con obturador de regulación hasta DN 100 y obturador plano a partir de DN 125

Accionador EA-C 20
Grupo de precios de los materiales D5

PN	DN	KValor $_{vs}$ [m³/h]	Presión de cierre [bar][68)]	Mat. N.°	[kg]	EUR
16	20	8,3	16,0	48014459	12,3	**2.666,13**
16	25	13,0	16,0	48014460	12,9	**2.691,95**
16	32	19,9	12,7	48014461	16,4	**2.770,75**
16	40	27,1	8,1	48014462	17,6	**2.799,50**
16	50	42,0	5,0	48014463	19,8	**2.913,22**
16	65	75,1	2,4	48014464	28,3	**3.126,09**

68) si p2 = 0 bar

Precio recomendado, no vinculante, válido desde 01.01.2017
Precio base España

Para corroborar la validez de este documento consulte la siguiente página web
Código Seguro de Validación 61e705588eec45f88ea7f2f5f0494641001
Url de validación https://eamic.elda.es/absis/idi/arx/idiarxabsaweb/asp/verificadorfirma.asp
Metadatos Origen: Origen administración Estado de elaboración: Copia auténtica de documento original

PN	DN	KValor $_{vs}$ [m³/h]	Presión de cierre [bar][68)]	Mat. N.°	[kg]	EUR
16	80	116,7	1,4	48014465	34,4	**3.282,07**
25	20	8,3	25,0	48014615	12,3	**2.688,54**
25	25	13,0	20,6	48014616	12,9	**2.723,48**
25	32	19,9	12,7	48014617	16,4	**2.793,33**
25	40	27,1	8,1	48014618	17,6	**2.880,59**
25	50	42,0	5,0	48014619	19,8	**2.985,35**
25	65	75,1	2,4	48014620	28,3	**3.229,77**
25	80	116,7	1,4	48014621	38,4	**3.491,63**

Accionador EA-C 40
Grupo de precios de los materiales D5

PN	DN	KValor $_{vs}$ [m³/h]	Presión de cierre [bar][68)]	Mat. N.°	[kg]	EUR
16	32	19,9	16,0	48014473	16,4	**3.207,20**
16	40	27,1	16,0	48014474	17,6	**3.235,95**
16	50	42,0	16,0	48014475	19,8	**3.349,69**
16	65	75,1	9,2	48014476	28,3	**3.702,21**
16	80	116,7	6,0	48014477	34,4	**3.823,25**
16	100	172,3	3,7	48014478	44,4	**4.170,18**
16	125	270,0	2,2	48014479	66,5	**5.239,93**
16	150	393,0	1,4	48014480	89	**5.453,00**
25	32	19,9	25,0	48014629	16,4	**3.229,77**
25	40	27,1	24,8	48014630	17,6	**3.317,04**
25	50	42,0	16,1	48014631	19,8	**3.421,79**
25	65	75,1	9,2	48014632	28,3	**3.805,89**
25	80	116,7	6,0	48014633	38,4	**4.032,84**
25	100	172,3	3,7	48014634	48,4	**4.451,85**
25	125	270,0	2,2	48014635	73,5	**5.508,05**
25	150	393,0	1,4	48014636	97,5	**6.023,08**

Accionador EA-C 80
Grupo de precios de los materiales D5

PN	DN	KValor $_{vs}$ [m³/h]	Presión de cierre [bar][68)]	Mat. N.°	[kg]	EUR
16	50	42,0	16,0	48014489	22,8	**3.681,38**
16	65	75,1	16,0	48014490	31,3	**3.998,98**
16	80	116,7	12,3	48014491	37,4	**4.120,05**
16	100	172,3	7,9	48014492	47,4	**4.432,05**
16	125	270,0	4,9	48014493	69,5	**5.501,80**
16	150	393,0	3,3	48014494	92	**6.098,96**
25	50	42,0	25,0	48014645	22,8	**3.753,50**
25	65	75,1	18,7	48014646	31,3	**4.102,68**
25	80	116,7	12,3	48014647	41,4	**4.329,63**
25	100	172,3	7,9	48014648	51,4	**4.713,73**
25	125	270,0	4,9	48014649	76,5	**5.769,91**
25	150	393,0	3,3	48014650	100,5	**6.669,04**

Accionador EA-C 140
Grupo de precios de los materiales D5

PN	DN	KValor $_{vs}$ [m³/h]	Presión de cierre [bar][68)]	Mat. N.°	[kg]	EUR
16	65	75,1	16,0	48014501	32,3	**4.767,15**
16	80	116,7	16,0	48014502	38,4	**4.940,58**
16	100	172,3	15,0	48014503	48,4	**5.339,87**
16	125	270,0	9,5	48014504	70,5	**6.278,70**
16	150	393,0	6,5	48014505	93	**6.936,96**
25	65	75,1	25,0	48014657	32,3	**4.870,85**
25	80	116,7	23,3	48014658	42,4	**5.150,17**
25	100	172,3	15,0	48014659	52,4	**5.621,54**
25	125	270,0	9,5	48014660	77,5	**6.546,81**
25	150	393,0	6,5	48014661	101,5	**7.507,01**

Para corroborar la validez de este documento consulte la siguiente página web	
Código Seguro de Validación	61e705588eec45f88ea7f2f5f0494641001
Url de validación	https://eamic.elda.es/absis/idi/arx/idiarxabsaweb/asp/verificadorfirma.asp
Metadatos	Origen: Origen administración Estado de elaboración: Copia auténtica de documento original

Precios

BOA-H Mat P con impulsión neumática

con junta con perfil en v de PTFE (hasta 250 °C)

con obturador de regulación hasta DN 100 y obturador plano a partir de DN 125

Impulsión PA-N300
Grupo de precios de los materiales D5

PN	DN	Valor K_{vs} [m³/h]	Presión de cierre [bar][71)]	Mat. N.°	[kg]	EUR
16	20	8,3	16,0	48221570	19,3	**2.261,83**
16	25	13,0	16,0	48221571	19,9	**2.304,25**
16	32	19,9	16,0	48221572	23,4	**2.332,53**
16	40	27,1	16,0	48221573	24,6	**2.374,95**
16	50	42,0	16,0	48221574	26,8	**2.459,76**
16	65	75,1	11,2	48221575	35,3	**2.586,98**
16	80	116,7	7,3	48221576	41,4	**2.756,61**
16	100	172,3	4,6	48221577	51,4	**2.968,67**
25	20	8,3	25,0	48221578	19,3	**2.277,90**
25	25	13,0	25,0	48221579	19,9	**2.328,35**
25	32	19,9	25,0	48221580	23,4	**2.356,62**
25	40	27,1	25,0	48221581	24,6	**2.407,05**
25	50	42,0	19,0	48221582	26,8	**2.507,95**
25	65	75,1	11,2	48221583	35,3	**2.651,25**
25	80	116,7	7,3	48221584	45,4	**2.852,99**
25	100	172,3	4,6	48221585	55,4	**3.081,12**

Impulsión PA-N540
Grupo de precios de los materiales D5

PN	DN	Valor K_{vs} [m³/h]	Presión de cierre [bar][71)]	Mat. N.°	[kg]	EUR
16	65	75,1	16,0	48221587	54,3	**3.802,72**
16	80	116,7	16,0	48221588	60,4	**3.859,27**
16	100	172,3	11,7	48221589	70,4	**4.255,08**
16	125	270,0	7,4	48221590	92,5	**5.216,37**
16	150	393,0	5,1	48221591	115	**6.008,00**
25	50	42,0	25,0	48221592	45,8	**3.751,96**
25	65	75,1	25,0	48221593	54,3	**3.866,98**
25	80	116,7	18,2	48221594	64,4	**3.955,66**
25	100	172,3	11,7	48221595	74,4	**4.367,52**
25	125	270,0	7,4	48221596	99,5	**5.360,95**
25	150	393,0	5,1	48221597	123,5	**6.176,69**

con obturador con junta de PTFE (hasta un máximo de 200 °C)

Impulsión PA-N300
Grupo de precios de los materiales D5

PN	DN	Valor K_{vs} [m³/h]	Presión de cierre [bar][72)]	Mat. N.°	[kg]	EUR
16	20	8,3	16,0	48221598	19,3	**2.326,10**
16	25	13,0	16,0	48221599	19,9	**2.368,52**
16	32	19,9	16,0	48221600	23,4	**2.412,84**
16	40	27,1	16,0	48221601	24,6	**2.471,32**
16	50	42,0	16,0	48221602	26,8	**2.564,17**
16	65	75,1	11,2	48221603	35,3	**2.699,42**
16	80	116,7	7,3	48221604	41,4	**2.885,12**
16	100	172,3	4,6	48221605	51,4	**3.113,24**
25	20	8,3	25,0	48221606	19,3	**2.342,14**
25	25	13,0	25,0	48221607	19,9	**2.392,60**
25	32	19,9	25,0	48221608	23,4	**2.436,95**
25	40	27,1	25,0	48221609	24,6	**2.503,44**
25	50	42,0	19,0	48221610	26,8	**2.612,36**
25	65	75,1	11,2	48221611	35,3	**2.763,70**
25	80	116,7	7,3	48221612	45,4	**2.981,51**
25	100	172,3	4,6	48221613	55,4	**3.225,68**

Impulsión PA-N540
Grupo de precios de los materiales D5

PN	DN	Valor K_{vs} [m³/h]	Presión de cierre [bar][72)]	Mat. N.°	[kg]	EUR
16	65	75,1	16,0	48221615	54,3	**3.915,17**
16	80	116,7	16,0	48221616	60,4	**3.987,77**
16	100	172,3	11,7	48221617	70,4	**4.399,65**
16	125	270,0	7,4	48221618	92,5	**5.377,01**
16	150	393,0	5,1	48221619	115	**6.200,78**
25	50	42,0	25,0	48221620	45,8	**3.856,36**
25	65	75,1	25,0	48221621	54,3	**3.979,43**
25	80	116,7	18,2	48221622	64,4	**4.084,16**
25	100	172,3	11,7	48221623	74,4	**4.512,12**
25	125	270,0	7,4	48221624	99,5	**5.521,60**
25	150	393,0	5,1	48221625	123,5	**6.369,45**

71) si p2 = 0 bar
73) si p2 = 0 bar

Precio recomendado, no vinculante, válido desde 01.01.2017
Precio base España

Para corroborar la validez de este documento consulte la siguiente página web
Código Seguro de Validación 61e705588eec45f88ea7f2f5f0494641001
Url de validación https://eamic.elda.es/absis/idi/arx/idiarxabsaweb/asp/verificadorfirma.asp
Metadatos Origen: Origen administración Estado de elaboración: Copia auténtica de documento original

con empaquetadura de grafito (hasta 350 °C)

con obturador de regulación hasta DN 100 y obturador plano a partir de DN 125

Impulsión PA-N300
Grupo de precios de los materiales D5

PN	DN	Valor K_{vs} [m³/h]	Presión de cierre [bar][73)]	Mat. N.°	[kg]	EUR
16	20	8,3	16,0	48221626	19,3	**2.261,83**
16	25	13,0	16,0	48221627	19,9	**2.304,25**
16	32	19,9	16,0	48221628	23,4	**2.332,53**
16	40	27,1	16,0	48221629	24,6	**2.374,95**
16	50	42,0	16,0	48221630	26,8	**2.459,76**
16	65	75,1	10,0	48221631	35,3	**2.586,98**
16	80	116,7	6,5	48221632	41,4	**2.756,61**
16	100	172,3	4,1	48221633	51,4	**2.968,67**
25	20	8,3	25,0	48221634	19,3	**2.277,90**
25	25	13,0	25,0	48221635	19,9	**2.328,35**
25	32	19,9	25,0	48221636	23,4	**2.356,62**
25	40	27,1	25,0	48221637	24,6	**2.407,05**
25	50	42,0	17,4	48221638	26,8	**2.507,95**
25	65	75,1	10,0	48221639	35,3	**2.651,25**
25	80	116,7	6,5	48221640	45,4	**2.852,99**
25	100	172,3	4,1	48221641	55,4	**3.081,12**

Impulsión PA-N540
Grupo de precios de los materiales D5

PN	DN	Valor K_{vs} [m³/h]	Presión de cierre [bar][73)]	Mat. N.°	[kg]	EUR
16	65	75,1	16,0	48221643	54,3	**3.802,72**
16	80	116,7	16,0	48221644	60,4	**3.859,27**
16	100	172,3	11,2	48221645	70,4	**4.255,08**
16	125	270,0	7,0	48221646	92,5	**5.216,37**
16	150	393,0	4,8	48221647	115	**6.008,00**
25	50	42,0	25,0	48221648	45,8	**3.751,96**
25	65	75,1	25,0	48221649	54,3	**3.866,98**
25	80	116,7	17,5	48221650	64,4	**3.955,66**
25	100	172,3	11,2	48221651	74,4	**4.367,52**
25	125	270,0	7,0	48221652	99,5	**5.360,95**
25	150	393,0	4,8	48221653	123,5	**6.176,69**

BOA-H Mat P con impulsión neumática y válvula magnética de 24 V y 3/2 vías

con junta con perfil en v de PTFE (hasta 250 °C)

con obturador de regulación hasta DN 100 y obturador plano a partir de DN 125

Impulsión PA-N300
Grupo de precios de los materiales D5

PN	DN	Valor K_{vs} [m³/h]	Presión de cierre [bar][74)]	Mat. N.°	[kg]	EUR
16	20	8,3	16,0	48221654	21,3	**2.534,92**
16	25	13,0	16,0	48221655	21,9	**2.577,34**
16	32	19,9	16,0	48221656	25,4	**2.605,61**
16	40	27,1	16,0	48221657	26,6	**2.648,02**
16	50	42,0	16,0	48221658	28,8	**2.732,84**
16	65	75,1	11,2	48221659	37,3	**2.860,07**
16	80	116,7	7,3	48221660	43,4	**3.029,71**
16	100	172,3	4,6	48221661	53,4	**3.241,76**
25	20	8,3	25,0	48221662	21,3	**2.551,00**
25	25	13,0	25,0	48221663	21,9	**2.601,44**
25	32,0	19,9	25,0	48221664	25,4	**2.629,70**
25	40	27,1	25,0	48221665	26,6	**2.680,16**
25	50	42,0	19,0	48221666	28,8	**2.781,04**
25	65	75,1	11,2	48221667	37,3	**2.924,33**
25	80	116,7	7,3	48221668	47,4	**3.126,09**
25	100	172,3	4,6	48221669	57,4	**3.354,20**

Impulsión PA-N540
Grupo de precios de los materiales D5

PN	DN	Valor K_{vs} [m³/h]	Presión de cierre [bar][74)]	Mat. N.°	[kg]	EUR
16	65	75,1	16,0	48221671	56,3	**4.075,82**
16	80	116,7	16,0	48221672	62,4	**4.132,35**
16	100	172,3	11,7	48221673	72,4	**4.528,17**
16	125	270,0	7,4	48221674	94,5	**5.489,47**
16	150	393,0	5,1	48221675	117	**6.281,11**
25	50	42,0	25,0	48221676	47,8	**4.025,03**
25	65	75,1	25,0	48221677	56,3	**4.140,07**
25	80	116,7	18,2	48221678	66,4	**4.228,74**
25	100	172,3	11,7	48221679	76,4	**4.640,62**
25	125	270,0	7,4	48221680	101,5	**5.634,03**
25	150	393,0	5,1	48221681	125,5	**6.449,77**

75) si p2 = 0 bar
77) si p2 = 0 bar

Para corroborar la validez de este documento consulte la siguiente página web	
Código Seguro de Validación	**61e705588eec45f88ea7f2f5f0494641001**
Url de validación	*https://eamic.elda.es/absis/idi/arx/idiarxabsaweb/asp/verificadorfirma.asp*
Metadatos	**Origen: Origen administración Estado de elaboración: Copia auténtica de documento original**

con obturador con junta de PTFE (hasta un máximo de 200 °C)

Impulsión PA-N300
Grupo de precios de los materiales D5

PN	DN	Valor K_{vs} [m³/h]	Presión de cierre [bar][75)]	Mat. N.°	[kg]	EUR
16	20	8,3	16,0	48221682	21,3	**2.599,18**
16	25	13,0	16,0	48221683	21,9	**2.641,60**
16	32	19,9	16,0	48221684	25,4	**2.685,94**
16	40	27,1	16,0	48221685	26,6	**2.744,41**
16	50	42,0	16,0	48221686	28,8	**2.837,25**
16	65	75,1	11,2	48221687	37,3	**2.972,54**
16	80	116,7	7,3	48221688	43,4	**3.158,23**
16	100	172,3	4,6	48221689	53,4	**3.386,33**
25	20	8,3	25,0	48221690	21,3	**2.615,24**
25	25	13,0	25,0	48221691	21,9	**2.665,70**
25	32	19,9	25,0	48221692	25,4	**2.710,02**
25	40	27,1	25,0	48221693	26,6	**2.776,54**
25	50	42,0	19,0	48221694	28,8	**2.885,46**
25	65	75,1	11,2	48221695	37,3	**3.036,78**
25	80	116,7	7,3	48221696	47,4	**3.254,61**
25	100	172,3	4,6	48221697	57,4	**3.498,77**

Impulsión PA-N540
Grupo de precios de los materiales D5

PN	DN	Valor K_{vs} [m³/h]	Presión de cierre [bar][75)]	Mat. N.°	[kg]	EUR
16	65	75,1	16,0	48221699	56,3	**4.188,27**
16	80	116,7	16,0	48221700	62,4	**4.260,87**
16	100	172,3	11,7	48221701	72,4	**4.672,77**
16	125	270,0	7,4	48221702	94,5	**5.650,11**
16	150	393,0	5,1	48221703	117	**6.473,88**
25	50	42,0	25,0	48221704	47,8	**4.129,45**
25	65	75,1	25,0	48221705	56,3	**4.252,51**
25	80	116,7	18,2	48221706	66,4	**4.357,26**
25	100	172,3	11,7	48221707	76,4	**4.785,21**
25	125	270,0	7,4	48221708	101,5	**5.794,67**
25	150	393,0	5,1	48221709	125,5	**6.642,54**

con empaquetadura de grafito (hasta 350 °C)

con obturador de regulación hasta DN 100 y obturador plano a partir de DN 125

Impulsión PA-N300
Grupo de precios de los materiales D5

PN	DN	Valor K_{vs} [m³/h]	Presión de cierre [bar][76)]	Mat. N.°	[kg]	EUR
16	20	8,3	16,0	48221710	21,3	**2.534,92**
16	25	13,0	16,0	48221711	21,9	**2.577,34**
16	32	19,9	16,0	48221712	25,4	**2.605,61**
16	40	27,1	16,0	48221713	26,6	**2.648,02**
16	50	42,0	16,0	48221714	28,8	**2.732,84**
16	65	75,1	10,0	48221715	37,3	**2.860,07**
16	80	116,7	6,5	48221716	43,4	**3.029,71**
16	100	172,3	4,1	48221717	53,4	**3.241,76**
25	20	8,3	25,0	48221718	21,3	**2.551,00**
25	25	13,0	25,0	48221719	21,9	**2.601,44**
25	32	19,9	25,0	48221720	25,4	**2.629,70**
25	40	27,1	25,0	48221721	26,6	**2.680,16**
25	50	42,0	17,4	48221722	28,8	**2.781,04**
25	65	75,1	10,0	48221723	37,3	**2.924,33**
25	80	116,7	6,5	48221724	47,4	**3.126,09**
25	100	172,3	4,1	48221725	57,4	**3.354,20**

Impulsión PA-N540
Grupo de precios de los materiales D5

PN	DN	Valor K_{vs} [m³/h]	Presión de cierre [bar][76)]	Mat. N.°	[kg]	EUR
16	65	75,1	16,0	48221727	56,3	**4.075,82**
16	80	116,7	16,0	48221728	62,4	**4.132,35**
16	100	172,3	11,2	48221729	72,4	**4.528,17**
16	125	270,0	7,0	48221730	94,5	**5.489,47**
16	150	393,0	4,8	48221731	117	**6.281,11**
25	50	42,0	25,0	48221732	47,8	**4.025,03**
25	65	75,1	25,0	48221733	56,3	**4.140,07**
25	80	116,7	17,5	48221734	66,4	**4.228,74**
25	100	172,3	11,2	48221735	76,4	**4.640,62**
25	125	270,0	7,0	48221736	101,5	**5.634,03**
25	150	393,0	4,8	48221737	125,5	**6.449,77**

79) si p2 = 0 bar
81) si p2 = 0 bar

Precio recomendado, no vinculante, válido desde 01.01.2017
Precio base España

Para corroborar la validez de este documento consulte la siguiente página web
Código Seguro de Validación 61e705588eec45f88ea7f2f5f0494641001
Url de validación https://eamic.elda.es/absis/idi/arx/idiarxabsaweb/asp/verificadorfirma.asp
Metadatos Origen: Origen administración Estado de elaboración: Copia auténtica de documento original

BOA-H Mat P con impulsión neumática y 2 interruptores mecánicos de fin de carrera

con junta con perfil en v de PTFE (hasta 250 °C)

con obturador de regulación hasta DN 100 y obturador plano a partir de DN 125

Impulsión PA-N300
Grupo de precios de los materiales D5

PN	DN	Valor K_{vs} [m³/h]	Presión de cierre [bar][77)]	Mat. N.°	[kg]	EUR
16	20	8,3	16,0	48221738	21,3	**2.711,63**
16	25	13,0	16,0	48221739	21,9	**2.754,05**
16	32	19,9	16,0	48221740	25,4	**2.782,32**
16	40	27,1	16,0	48221741	26,6	**2.824,74**
16	50	42,0	16,0	48221742	28,8	**2.909,56**
16	65	75,1	11,2	48221743	37,3	**3.036,78**
16	80	116,7	7,3	48221744	43,4	**3.206,41**
16	100	172,3	4,6	48221745	53,4	**3.418,46**
25	20	8,3	25,0	48221746	21,3	**2.727,70**
25	25	13,0	25,0	48221747	21,9	**2.778,15**
25	32	19,9	25,0	48221748	25,4	**2.806,41**
25	40	27,1	25,0	48221749	26,6	**2.856,85**
25	50	42,0	19,0	48221750	28,8	**2.957,74**
25	65	75,1	11,2	48221751	37,3	**3.101,04**
25	80	116,7	7,3	48221752	47,4	**3.302,80**
25	100	172,3	4,6	48221753	57,4	**3.530,91**

Impulsión PA-N540
Grupo de precios de los materiales D5

PN	DN	Valor K_{vs} [m³/h]	Presión de cierre [bar][77)]	Mat. N.°	[kg]	EUR
16	65	75,1	16,0	48221755	56,3	**4.252,51**
16	80	116,7	16,0	48221756	62,4	**4.309,07**
16	100	172,3	11,7	48221757	72,4	**4.704,88**
16	125	270,0	7,4	48221758	94,5	**5.666,16**
16	150	393,0	5,1	48221759	117	**6.457,81**
25	50	42,0	25,0	48221760	47,8	**4.201,75**
25	65	75,1	25,0	48221761	56,3	**4.316,79**
25	80	116,7	18,2	48221762	66,4	**4.405,45**
25	100	172,3	11,7	48221763	76,4	**4.817,33**
25	125	270,0	7,4	48221764	101,5	**5.810,74**
25	150	393,0	5,1	48221765	125,5	**6.626,48**

con obturador con junta de PTFE (hasta un máximo de 200 °C)

Impulsión PA-N300
Grupo de precios de los materiales D5

PN	DN	Valor K_{vs} [m³/h]	Presión de cierre [bar][78)]	Mat. N.°	[kg]	EUR
16	20	8,3	16,0	48221766	21,3	**2.775,89**
16	25	13,0	16,0	48221767	21,9	**2.818,30**
16	32	19,9	16,0	48221768	25,4	**2.862,64**
16	40	27,1	16,0	48221769	26,6	**2.921,13**
16	50	42,0	16,0	48221770	28,8	**3.013,98**
16	65	75,1	11,2	48221771	37,3	**3.149,22**
16	80	116,7	7,3	48221772	43,4	**3.334,93**
16	100	172,3	4,6	48221773	53,4	**3.563,03**
25	20	8,3	25,0	48221774	21,3	**2.791,95**
25	25	13,0	25,0	48221775	21,9	**2.842,41**
25	32	19,9	25,0	48221776	25,4	**2.886,74**
25	40	27,1	25,0	48221777	26,6	**2.953,24**
25	50	42,0	19,0	48221778	28,8	**3.062,16**
25	65	75,1	11,2	48221779	37,3	**3.213,49**
25	80	116,7	7,3	48221780	47,4	**3.431,32**
25	100	172,3	4,6	48221781	57,4	**3.675,48**

Impulsión PA-N540
Grupo de precios de los materiales D5

PN	DN	Valor K_{vs} [m³/h]	Presión de cierre [bar][78)]	Mat. N.°	[kg]	EUR
16	65	75,1	16,0	48221783	56,3	**4.364,96**
16	80	116,7	16,0	48221784	62,4	**4.437,58**
16	100	172,3	11,7	48221785	72,4	**4.849,46**
16	125	270,0	7,4	48221786	94,5	**5.826,80**
16	150	393,0	5,1	48221787	117	**6.650,56**
25	50	42,0	25,0	48221788	47,8	**4.306,16**
25	65	75,1	25,0	48221789	56,3	**4.429,22**
25	80	116,7	18,2	48221790	66,4	**4.533,96**
25	100	172,3	11,7	48221791	76,4	**4.961,89**
25	125	270,0	7,4	48221792	101,5	**5.971,39**
25	150	393,0	5,1	48221793	125,5	**6.819,25**

83) si p2 = 0 bar
85) si p2 = 0 bar

Para corroborar la validez de este documento consulte la siguiente página web
Código Seguro de Validación 61e705588eec45f88ea7f2f5f0494641001
Url de validación https://eamic.elda.es/absis/idi/arx/idiarxabsaweb/asp/verificadorfirma.asp
Metadatos Origen: Origen administración Estado de elaboración: Copia auténtica de documento original

con empaquetadura de grafito (hasta 350 °C)

con obturador de regulación hasta DN 100 y obturador plano a partir de DN 125

Impulsión PA-N300
Grupo de precios de los materiales D5

PN	DN	Valor K_{vs} [m³/h]	Presión de cierre [bar][79)]	Mat. N.°	[kg]	EUR
16	20	8,3	16,0	48221794	21,3	**2.711,63**
16	25	13,0	16,0	48221795	21,9	**2.754,05**
16	32	19,9	16,0	48221796	25,4	**2.782,32**
16	40	27,1	16,0	48221797	26,6	**2.824,74**
16	50	42,0	16,0	48221798	28,8	**2.909,56**
16	65	75,1	10,0	48221799	37,3	**3.036,78**
16	80	116,7	6,5	48221800	43,4	**3.206,41**
16	100	172,3	4,1	48221801	53,4	**3.418,46**
25	20	8,3	25,0	48221802	21,3	**2.727,70**
25	25	13,0	25,0	48221803	21,9	**2.778,15**
25	32	19,9	25,0	48221804	25,4	**2.806,41**
25	40	27,1	25,0	48221805	26,6	**2.856,85**
25	50	42,0	17,4	48221806	28,8	**2.957,74**
25	65	75,1	10,0	48221807	37,3	**3.101,04**
25	80	116,7	6,5	48221808	47,4	**3.302,80**
25	100	172,3	4,1	48221809	57,4	**3.530,91**

Impulsión PA-N540
Grupo de precios de los materiales D5

PN	DN	Valor K_{vs} [m³/h]	Presión de cierre [bar][79)]	Mat. N.°	[kg]	EUR
16	65	75,1	16,0	48221811	56,3	**4.252,51**
16	80	116,7	16,0	48221812	62,4	**4.309,07**
16	100	172,3	11,2	48221813	72,4	**4.704,88**
16	125	270,0	7,0	48221814	94,5	**5.666,16**
16	150	393,0	4,8	48221815	117	**6.457,81**
25	50	42,0	25,0	48221816	47,8	**4.201,75**
25	65	75,1	25,0	48221817	56,3	**4.316,79**
25	80	116,7	17,5	48221818	66,4	**4.405,45**
25	100	172,3	11,2	48221819	76,4	**4.817,33**
25	125	270,0	7,0	48221820	101,5	**5.810,74**
25	150	393,0	4,8	48221821	125,5	**6.626,48**

BOA-H Mat P con impulsión neumática, válvula magnética de 24 V y 3/2 vías y 2 interruptores mecánicos de fin de carrera

con junta con perfil en v de PTFE (hasta 250 °C)

con obturador de regulación hasta DN 100 y obturador plano a partir de DN 125

Impulsión PA-N300
Grupo de precios de los materiales D5

PN	DN	Valor K_{vs} [m³/h]	Presión de cierre [bar][80)]	Mat. N.°	[kg]	EUR
16	20	8,3	16,0	48221822	21,8	**2.984,73**
16	25	13,0	16,0	48221823	22,4	**3.027,15**
16	32	19,9	16,0	48221824	25,9	**3.055,40**
16	40	27,1	16,0	48221825	27,1	**3.097,82**
16	50	42,0	16,0	48221826	29,3	**3.182,65**
16	65	75,1	11,2	48221827	37,8	**3.309,87**
16	80	116,7	7,3	48221828	43,9	**3.479,52**
16	100	172,3	4,6	48221829	53,9	**3.691,55**
25	20	8,3	25,0	48221830	21,8	**3.000,80**
25	25	13,0	25,0	48221831	22,4	**3.051,24**
25	32	19,9	25,0	48221832	25,9	**3.079,51**
25	40	27,1	25,0	48221833	27,1	**3.129,95**
25	50	42,0	19,0	48221834	29,3	**3.230,85**
25	65	75,1	11,2	48221835	37,8	**3.374,13**
25	80	116,7	7,3	48221836	47,9	**3.575,89**
25	100	172,3	4,6	48221837	57,9	**3.804,00**

Impulsión PA-N540
Grupo de precios de los materiales D5

PN	DN	Valor K_{vs} [m³/h]	Presión de cierre [bar][80)]	Mat. N.°	[kg]	EUR
16	65	75,1	16,0	48221839	56,8	**4.525,61**
16	80	116,7	16,0	48221840	62,9	**4.582,16**
16	100	172,3	11,7	48221841	72,9	**4.977,97**
16	125	270,0	7,4	48221842	95	**5.939,25**
16	150	393,0	5,1	48221843	117,5	**6.730,89**
25	50	42,0	25,0	48221844	48,3	**4.474,83**
25	65	75,1	25,0	48221845	56,8	**4.589,86**
25	80	116,7	18,2	48221846	66,9	**4.678,55**
25	100	172,3	11,7	48221847	76,9	**5.090,41**
25	125	270,0	7,4	48221848	102	**6.083,84**
25	150	393,0	5,1	48221849	126	**6.899,56**

87) si p2 = 0 bar
89) si p2 = 0 bar

Precio recomendado, no vinculante, válido desde 01.01.2017
Precio base España

Para corroborar la validez de este documento consulte la siguiente página web
Código Seguro de Validación 61e705588eec45f88ea7f2f5f0494641001
Url de validación https://eamic.elda.es/absis/idi/arx/idiarxabsaweb/asp/verificadorfirma.asp
Metadatos Origen: Origen administración Estado de elaboración: Copia auténtica de documento original

con obturador con junta de PTFE (hasta un máximo de 200 °C)

Impulsión PA-N300
Grupo de precios de los materiales D5

PN	DN	Valor K_{vs} [m³/h]	Presión de cierre [bar][81)]	Mat. N.°	[kg]	EUR
16	20	8,3	16,0	48221850	21,8	**3.048,99**
16	25	13,0	16,0	48221851	22,4	**3.091,41**
16	32	19,9	16,0	48221852	25,9	**3.135,72**
16	40	27,1	16,0	48221853	27,1	**3.194,21**
16	50	42,0	16,0	48221854	29,3	**3.287,06**
16	65	75,1	11,2	48221855	37,8	**3.422,31**
16	80	116,7	7,3	48221856	43,9	**3.608,01**
16	100	172,3	4,6	48221857	53,9	**3.836,13**
25	20	8,3	25,0	48221858	21,8	**3.065,05**
25	25	13,0	25,0	48221859	22,4	**3.115,50**
25	32	19,9	25,0	48221860	25,9	**3.159,83**
25	40	27,1	25,0	48221861	27,1	**3.226,34**
25	50	42,0	19,0	48221862	29,3	**3.335,26**
25	65	75,1	11,2	48221863	37,8	**3.486,57**
25	80	116,7	7,3	48221864	47,9	**3.704,41**
25	100	172,3	4,6	48221865	57,9	**3.948,57**

Impulsión PA-N540
Grupo de precios de los materiales D5

PN	DN	Valor K_{vs} [m³/h]	Presión de cierre [bar][81)]	Mat. N.°	[kg]	EUR
16	65	75,1	16,,0	48221867	56,8	**4.638,06**
16	80	116,7	16,0	48221868	62,9	**4.710,68**
16	100	172,3	11,7	48221869	72,9	**5.122,54**
16	125	270,0	7,4	48221870	95	**6.099,90**
16	150	393,0	5,1	48221871	117,5	**6.923,67**
25	50	42,0	25,0	48221872	48,3	**4.579,25**
25	65	75,1	25,0	48221873	56,8	**4.702,31**
25	80	116,7	18,2	48221874	66,9	**4.807,05**
25	100	172,3	11,7	48221875	76,9	**5.235,01**
25	125	270,0	7,4	48221876	102	**6.244,48**
25	150	393,0	5,1	48221877	126	**7.092,33**

con empaquetadura de grafito (hasta 350 °C)

con obturador de regulación hasta DN 100 y obturador plano a partir de DN 125

Impulsión PA-N300
Grupo de precios de los materiales D5

PN	DN	Valor K_{vs} [m³/h]	Presión de cierre [bar][82)]	Mat. N.°	[kg]	EUR
16	20	8,3	16,0	48221878	21,8	**2.984,73**
16	25	13	16,0	48221879	22,4	**3.027,15**
16	32	19,9	16,0	48221880	25,9	**3.055,40**
16	40	27,1	16,0	48221881	27,1	**3.097,82**
16	50	42,0	16,0	48221882	29,3	**3.182,65**
16	65	75,1	10,0	48221883	37,8	**3.309,87**
16	80	116,7	6,5	48221884	43,9	**3.479,52**
16	100	172,3	4,1	48221885	53,9	**3.691,55**
25	20	8,3	25,0	48221886	21,8	**3.000,80**
25	25	13,0	25,0	48221887	22,4	**3.051,24**
25	32	19,9	25,0	48221888	25,9	**3.079,51**
25	40	27,1	25,0	48221889	27,1	**3.129,95**
25	50	42,0	17,4	48221890	29,3	**3.230,85**
25	65	75,1	10,0	48221891	37,8	**3.374,13**
25	80	116,7	6,5	48221892	47,9	**3.575,89**
25	100	172,3	4,1	48221893	57,9	**3.804,00**

Impulsión PA-N540
Grupo de precios de los materiales D5

PN	DN	Valor K_{vs} [m³/h]	Presión de cierre [bar][82)]	Mat. N.°	[kg]	EUR
16	65	75,1	16,0	48221895	56,8	**4.525,61**
16	80	116,7	16,0	48221896	62,9	**4.582,16**
16	100	172,3	11,2	48221897	72,9	**4.977,97**
16	125	270,0	7,0	48221898	95	**5.939,25**
16	150	393,0	4,8	48221899	117,5	**6.730,89**
25	50	42,0	25,0	48221900	48,3	**4.474,83**
25	65	75,1	25,0	48221901	56,8	**4.589,86**
25	80	116,7	17,5	48221902	66,9	**4.678,55**
25	100	172,3	11,2	48221903	76,9	**5.090,41**
25	125	270,0	7,0	48221904	102	**6.083,84**
25	150	393,0	4,8	48221905	126	**6.899,56**

91) si p2 = 0 bar
93) si p2 = 0 bar

Para corroborar la validez de este documento consulte la siguiente página web	
Código Seguro de Validación	61e705588eec45f88ea7f2f5f0494641001
Url de validación	https://eamic.elda.es/absis/idi/arx/idiarxabsaweb/asp/verificadorfirma.asp
Metadatos	Origen: Origen administración Estado de elaboración: Copia auténtica de documento original

Tabla de temperatura y presión

Presión de prueba y de trabajo

PN	Material	Prueba de presión del cuerpo	Comprobación de la estanquidad del asiento	Presión de servicio permitida [bar][84)85)]							
		con agua conforme a DIN EN 12266-1									
		Prueba de P10 y P11 según DIN EN 12266-1	Prueba de P12, tasa de fugas según DIN EN 12266-1	[°C]							
		[bar]	[bar]	-10 a +120	150	180	200	230	250	300	350
6	EN-GJL-250	9	6,6	6	5,4	5	4,8	4,4	4,2	3,6	-
16	EN-GJL-250	24	17,6	16	14,4	13,4	12,8	11,8	11,2	9,6	-
16	EN-GJS-400-18-LT	24	17,6	16	15,5	-	14,7	-	13,9	12,8	11,2

Precios

Modelo básico BOA-R

Paso directo de BOA-R, EN-GJL-250
Grupo de precios de los materiales D1

Presión nominal PN	Diámetro nominal DN	Mat. N.°		[kg]	EUR
6[86)]	15	48909124		2,3	**132,09**
6[98)]	20	48909125		3,5	**151,24**
6[98)]	25	48909126		4	**178,06**
6[98)]	32	48909128		6,9	**206,77**
6[98)]	40	48909129		8	**229,72**
6[98)]	50	48909130		10,5	**279,52**
6[98)]	65	48909131		16,8	**386,74**
6[98)]	80	48909132		22	**490,11**
6[98)]	100	48909133		32,5	**649,00**
6[98)]	125	48909134		52	**1.003,19**
6[98)]	150	48909135		72	**1.278,88**
6[98)]	200	48909137		123	**2.946,35**
16	15	48909157	L	2,3	**132,59**
16	20	48909158	L	3,5	**145,49**
16	25	48909159	L	4	**171,27**
16	32	48909160	L	6,9	**198,90**
16	40	48909161	L	8	**220,98**
16	50	48909162	L	10,5	**268,86**
16	65	48909163	L	16,8	**372,01**
16	80	48909164	L	22	**471,43**
16	100	48909165	L	32,5	**624,27**
16	125	48909166	L	52	**964,98**
16	150	48909167	L	72	**1.230,16**
16	200	48909068		123	**2.834,11**
16	250	48909069		200	**4.878,23**
16	300	48909070		310	**7.139,64**

96) Las temperaturas intermedias se pueden interpolar linealmente
97) Esfuerzo estático
98) Cuerpo PN 16, sólo orificio PN 6 (DIN EN 1092-2)

Para corroborar la validez de este documento consulte la siguiente página web	
Código Seguro de Validación	**61e705588eec45f88ea7f2f5f0494641001**
Url de validación	*https://eamic.elda.es/absis/idi/arx/idiarxabsaweb/asp/verificadorfirma.asp*
Metadatos	**Origen: Origen administración Estado de elaboración: Copia auténtica de documento original**

Paso directo de BOA-R, EN-GJS-18-LT
Grupo de precios de los materiales D1

Presión nominal PN	Diámetro nominal DN	Mat. N.°	[kg]	EUR
16	15	48907867	2,3	**198,90**
16	20	48907868	3,5	**233,86**
16	25	48808049	4	**257,82**
16	32	48808052	6,9	**325,95**
16	40	48808055	8	**348,06**
16	50	48808058	10,5	**434,61**
16	65	48808061	16,8	**559,82**
16	80	48808065	22	**679,51**
16	100	48808068	32,5	**911,56**
16	125	48808071	52	**1.370,09**
16	150	48808074	72	**1.788,14**
16	200	48811318	123	**4.106,61**
16	250	48811320	200	**7.078,84**
16	300	48811322	310	**10.380,76**
16	350	48830445	357	**12.290,43**

Dimensiones y pesos

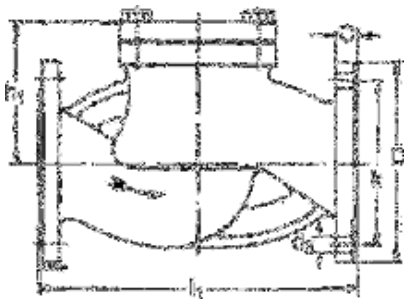

Paso directo

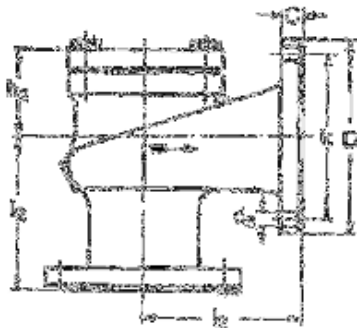

Paso con ángulo

Dimensiones [mm]/pesos [kg]

PN	DN	l_1	l_2	h_1	h_2	D	Ø k	n × d_3	C	[kg]	
										Paso directo	Paso con ángulo
6[87)]	15	130	-	50	-	95	55	4 × 11	14	2,3	-
	20	150	-	60	-	105	65	4 × 11	16	3,5	-
	25	160	-	65	-	115	75	4 × 11	16	4	-
	32	180	-	85	-	140	90	4 × 14	18	6,9	-
	40	200	-	90	-	150	100	4 × 14	18	8	-
	50	230	-	95	-	165	110	4 × 14	20	10,5	-
	65	290	-	120	-	185	130	4 × 14	20	16,8	-
	80	310	-	130	-	200	150	4 × 19	22	22	-
	100	350	-	155	-	220	170	4 × 19	24	32,5	-
	125	400	-	175	-	250	200	8 × 19	26	52	-
	150	480	-	195	-	285	225	8 × 19	26	72	-
	200	600	-	245	-	340	280	8 × 19	30	123	-
16	15	130	90	50	25	95	65	4 × 14	14	2,3	2,3
	20	150	95	60	35	105	75	4 × 14	16	3,5	3,5
	25	160	100	65	35	115	85	4 × 14	16	4	4
	32	180	105	85	50	140	100	4 × 19	18	6,9	6,7
	40	200	115	90	50	150	110	4 × 19	18	8	7,8
	50	230	125	95	60	165	125	4 × 19	20	10,5	10,5
	65	290	145	120	70	185	145	4 × 19	20	16,8	15,8
	80	310	155	130	75	200	160	8 × 19	22	22	20,5
	100	350	175	155	95	220	180	8 × 19	24	32,5	29,5

99) Esquema de orificios PN 6 (medidas k y n x d3), pero las bridas se miden según PN 16 (medidas D y b). Tenerlo en cuenta a la hora de seleccionar los tornillos de unión de brida.

Precio recomendado, no vinculante, válido desde 01.01.2017
Precio base España

Para corroborar la validez de este documento consulte la siguiente página web	
Código Seguro de Validación	61e705588eec45f88ea7f2f5f0494641001
Url de validación	https://eamic.elda.es/absis/idi/arx/idiarxabsaweb/asp/verificadorfirma.asp
Metadatos	Origen: Origen administración Estado de elaboración: Copia auténtica de documento original

Precios

Modelo básico BOACHEM-RXA

Grupo de precios de los materiales OR

Presión nominal PN	Diámetro nominal DN	Mat. N.°		[kg]	EUR
10-40	15	42291871	L	5,5	**390,76**
10-40	20	42291872	L	6,6	**433,99**
10-40	25	42291873	L	8,8	**582,43**
10-40	32	42291874	L	11	**717,26**
10-40	40	42291875	L	13,2	**987,99**
10-40	50	42291876	L	17,6	**1.317,91**
10/16	65	42291877		25,3	**1.894,10**
25/40	65	42291945	L	32	**1.894,10**
10/16	80	42291878	L	29,7	**2.223,98**
25/40	80	42292775		36	**2.223,98**
10/16	100	42291879	L	45,1	**3.376,36**
25/40	100	42292776		57	**3.376,36**
10/16	125	42291880	L	59,4	**4.447,42**
25/40	125	42292777		81	**4.447,42**
10/16	150	42291881	L	82,5	**6.176,53**
25/40	150	42292778		100	**6.176,53**
10	200	42292779		132	**13.671,55**
16	200	42291882	L	132	**13.671,55**
25	200	42292780		158	**13.671,55**
40	200	42292781		164	**13.671,55**
16	250	42292782		255	**21.990,75**
25	250	42292783		268	**21.990,75**
40	250	42292784		282	**21.990,75**
16	300	42292785		426	**32.965,06**
25	300	42292786		438	**32.965,06**
40	300	42292787		518	**32.965,06**

Para corroborar la validez de este documento consulte la siguiente página web	
Código Seguro de Validación	61e705588eec45f88ea7f2f5f0494641001
Url de validación	https://eamic.elda.es/absis/idi/arx/idiarxabsaweb/asp/verificadorfirma.asp
Metadatos	Origen: Origen administración Estado de elaboración: Copia auténtica de documento original

Precios

SERIE 2000 PN 16

Asiento de nitrilo (K)

Clapeta ASTM A351 CF8M (1.4408) (6)

3t 6 K 1A
Rango de temperaturas de -5 °C a +100 °C
Grupo de precios de los materiales E6

Surpresión permitida PS	Presión nominal PN	Diámetro nominal DN	Mat. N.°	[kg]	EUR
16	10/16	50	42086947	1,5	**196,70**
16	10/16	65	42086948	2,8	**218,36**
16	10/16	80	42086949	3,6	**243,62**
16	10/16	100	42086950	4,4	**281,52**
16	10/16	125	42086951	6,5	**355,51**
16	10/16	150	42086952	9	**409,66**
16	10/16	200	42086953	16	**739,89**
16	10/16	250	42086954	27	**1.406,75**
16	10	300	42086955	42	**2.108,31**
16	10	350	42086956	77	**3.081,04**
16	10	400	42086957	107	**4.299,43**
16	10	450	42086958	134	**5.291,77**
16	10	500	42086959	170	**6.515,24**
16	10	600	42086960	254	**9.362,37**
16	16	300	42386111	42	**2.108,31**
16	16	350	42386112	77	**3.081,04**
16	16	400	42386113	107	**4.299,43**
16	16	450	42386114	134	**5.291,77**
16	16	500	42386115	170	**6.515,24**
16	16	600	42386116	254	**9.362,37**

Clapeta ASTM A395 (JS1030) (3g)

3t 3g K 1A
Rango de temperaturas de -5 °C hasta +100 °C
Grupo de precios de los materiales E6

Surpresión permitida PS	Presión nominal PN	Diámetro nominal DN	Mat. N.°	[kg]	EUR
16	10/16	250	42087913	27	**961,05**
16	10	300	42087914	42	**1.533,29**
16	10	350	42087915	77	**2.331,30**
16	10	400	42087916	107	**3.287,27**
16	10	450	42087917	134	**3.990,22**
16	10	500	42087918	170	**4.885,08**
16	10	600	42087919	254	**6.544,02**
16	16	300	42094675	42	**1.533,29**

Para corroborar la validez de este documento consulte la siguiente página web	
Código Seguro de Validación	61e705588eec45f88ea7f2f5f0494641001
Url de validación	https://eamic.elda.es/absis/idi/arx/idiarxabsaweb/asp/verificadorfirma.asp
Metadatos	Origen: Origen administración Estado de elaboración: Copia auténtica de documento original

Asiento de EPDM (X)

Clapeta ASTM A351 CF8M (1.4408) (6)

3t 6 X 1A
Rango de temperaturas -5 °C hasta +120 °C
Grupo de precios de los materiales E6

Surpresión permitida PS	Presión nominal PN	Diámetro nominal DN	Mat. N.°	[kg]	EUR
16	10/16	50	42084026	1,5	**217,93**
16	10/16	65	42084027	2,8	**242,98**
16	10/16	80	42084028	3,6	**269,95**
16	10/16	100	42084029	4,5	**312,93**
16	10/16	125	42084030	6,5	**394,56**
16	10/16	150	42084031	9	**457,19**
16	10/16	200	42084032	16	**814,59**
16	10/16	250	42084033	27	**1.489,96**
16	10	300	42084034	42	**2.198,33**
16	10	350	42084035	77	**3.198,18**
16	10	400	42084036	107	**4.484,51**
16	10	450	42084037	134	**5.512,51**
16	10	500	42084038	170	**6.780,16**
16	10	600	42084039	254	**9.662,89**
16	10	300	42095351	42	**2.198,33**
16	16	350	42386117	77	**3.198,18**
16	16	400	42386118	107	**4.484,51**
16	16	450	42386119	134	**5.512,51**
16	16	500	42386120	170	**6.780,16**
16	16	600	42386121	254	**9.662,89**

SERIE 2000 PN 25

Asiento de nitrilo (K)

Clapeta ASTM A351 CF8M (1.4408) (6), superficies estancas: Stock finish (1B)

3g 6 K 1B
Rango de temperaturas -18 °C hasta +100 °C
Grupo de precios de los materiales E6

Surpresión permitida PS	Presión nominal PN	Diámetro nominal DN	Mat. N.°	[kg]	EUR
25	25	50	42386122	2,3	**323,03**
25	25	65	42386123	2,7	**366,34**
25	25	80	42386124	3	**406,06**
25	25	100	42386125	6,5	**474,63**
25	25	125	42386126	11	**599,13**
25	25	150	42386127	14,5	**770,56**
25	25	200	42386128	28	**1.243,38**
25	25	250	42386129	43	**2.141,21**
25	25	300	42386130	68	**2.637,06**
25	25	350	42386131	79	**3.635,08**
25	25	400	42386132	109	**4.707,29**

Para corroborar la validez de este documento consulte la siguiente página web	
Código Seguro de Validación	61e705588eec45f88ea7f2f5f0494641001
Url de validación	https://eamic.elda.es/absis/idi/arx/idiarxabsaweb/asp/verificadorfirma.asp
Metadatos	Origen: Origen administración Estado de elaboración: Copia auténtica de documento original

Asiento de EPDM (X)

Clapeta ASTM A351 CF8M (1.4408) (6), superficies estancas: Stock finish (1B)

3g 6 X 1B
Rango de temperaturas -18 °C hasta +120 °C
Grupo de precios de los materiales E6

Surpresión permitida PS	Presión nominal PN	Diámetro nominal DN	Mat. N.°	[kg]	EUR
25	25	50	42386144	2,3	**344,27**
25	25	65	42386145	2,7	**390,96**
25	25	80	42386146	3	**432,35**
25	25	100	42386147	6,5	**506,02**
25	25	125	42386148	11	**638,19**
25	25	150	42386149	14,5	**818,11**
25	25	200	42386150	25	**1.318,09**
25	25	250	42386151	43	**2.224,42**
25	25	300	42386152	68	**2.727,07**
25	25	350	42386153	79	**3.752,21**
25	25	400	42386154	109	**4.892,38**

Asiento de junta metálica (M), clapeta ASTM A351 CF8M (1.4408) (6)

Superficies estancas: Smooth finish (1A)

3g 6 M 1A
Rango de temperaturas -18 °C hasta +343 °C
Grupo de precios de los materiales E6

Surpresión permitida PS	Presión nominal PN	Diámetro nominal DN	Mat. N.°	[kg]	EUR
25	25	100	42095346	6,5	**801,16**
25	25	125	42095347	11	**939,64**
25	25	150	42095348	14,5	**1.166,72**
25	25	200	42095349	28	**1.663,86**
25	25	250	42095350	43	**2.605,45**

Superficies estancas: Stock finish (1B)

3g 6 M 1B
Rango de temperaturas -18 °C hasta +343 °C
Grupo de precios de los materiales E6

Surpresión permitida PS	Presión nominal PN	Diámetro nominal DN	Mat. N.°	[kg]	EUR
25	25	50	42386133	2,3	**590,84**
25	25	65	42386134	2,7	**667,36**
25	25	80	42386135	3	**703,20**
25	25	100	42386136	6,5	**1.081,57**
25	25	125	42386137	11	**939,64**
25	25	150	42386138	14,5	**1.166,72**
25	25	200	42386139	28	**1.663,86**
25	25	250	42386140	43	**2.605,45**
25	25	300	42386141	68	**3.162,48**
25	25	350	42386142	79	**4.336,60**
25	25	400	42386143	109	**5.584,75**

Para corroborar la validez de este documento consulte la siguiente página web	
Código Seguro de Validación	**61e705588eec45f88ea7f2f5f0494641001**
Url de validación	*https://eamic.elda.es/absis/idi/arx/idiarxabsaweb/asp/verificadorfirma.asp*
Metadatos	**Origen: Origen administración Estado de elaboración: Copia auténtica de documento original**

SERIE 2000 Class 150

Cuerpo anular: ASTM A216 WCC (1.0619) (1), muelle: acero inoxidable tipo 316 (1.4408)

Clapeta ASTM A351 CF8M (1.4408) (6), asiento de nitrilo (K), superficies estancas: Stock finish (1B)

1 6 K 1B
Rango de temperaturas -20 °C hasta +100 °C
Grupo de precios de los materiales E6

Surpresión permitida PS	Presión nominal PN	Diámetro nominal DN	Mat. N.°	[kg]	EUR
20	25	50	42386155	2,5	507,12
20	25	65	42386156	3	546,79
20	25	80	42386157	3,4	604,53
20	25	100	42386158	6,5	665,90
20	25	125	42386159	11	873,44
20	25	150	42386160	14,5	1.221,73
20	25	200	42386161	28	1.849,73
20	25	250	42386162	43	3.240,22
20	25	300	42386163	74	4.643,80
20	25	350	42386164	85	5.660,42
20	25	400	42386165	109	6.738,30

Clapeta ASTM A351 CF8M (1.4408) (6), asiento de EPDM (X), superficies estancas: Stock finish (1B)

1 6 X 1B
Rango de temperaturas -29 °C hasta +120 °C
Grupo de precios de los materiales E6

Surpresión permitida PS	Presión nominal PN	Diámetro nominal DN	Mat. N.°	[kg]	EUR
20	25	50	42386177	2,5	528,32
20	25	65	42386178	3	634,27
20	25	80	42386179	3,4	630,85
20	25	100	42386180	6,5	697,31
20	25	125	42386181	11	912,48
20	25	150	42386182	14,5	1.269,27
20	25	200	42386183	28	1.924,46
20	25	250	42386184	43	3.323,46
20	25	300	42386185	74	4.733,79
20	25	350	42386186	85	5.777,58
20	25	400	42386187	109	6.923,37

Clapeta ASTM A351 CF8M (1.4408) (6), asiento de junta metálica (M), superficies estancas: Stock finish (1B)

1 6 M 1B
Rango de temperaturas de -29 °C hasta +427 °C
Grupo de precios de los materiales E6

Surpresión permitida PS	Presión nominal PN	Diámetro nominal DN	Mat. N.°	[kg]	EUR
20	25	50	42386166	2,5	774,88
20	25	65	42386167	3	847,84
20	25	80	42386168	3,4	901,73
20	25	100	42386169	6,5	992,46
20	25	125	42386170	11	1.213,93
20	25	150	42386171	14,5	1.617,89

Precio recomendado, no vinculante, válido desde 01.01.2017
Precio base España

Para corroborar la validez de este documento consulte la siguiente página web	
Código Seguro de Validación	61e705588eec45f88ea7f2f5f0494641001
Url de validación	https://eamic.elda.es/absis/idi/arx/idiarxabsaweb/asp/verificadorfirma.asp
Metadatos	Origen: Origen administración Estado de elaboración: Copia auténtica de documento original

Surpresión permitida PS	Presión nominal PN	Diámetro nominal DN	Mat. N.°	[kg]	EUR
20	25	200	42386172	28	**2.270,22**
20	25	250	42386173	43	**3.704,44**
20	25	300	42386174	74	**5.169,23**
20	25	350	42386175	85	**6.361,95**
20	25	400	42386176	109	**7.615,79**

Cuerpo anular: ASTM A351 CF8M (1.4408) (6), muelle: acero inoxidable tipo 316 (1.4408)

Clapeta ASTM A351 CF8M (1.4408) (6), asiento de junta metálica (M), superficies estancas: Stock finish (1B)

6 6 M 1B
Rango de temperaturas de -196 °C hasta +538 °C
Grupo de precios de los materiales E6

Surpresión permitida PS	Presión nominal PN	Diámetro nominal DN	Mat. N.°	[kg]	EUR
20	10/16	50	42386188	2,5	**1.033,79**
20	10/16	65	42386189	3	**1.132,78**
20	10/16	80	42386190	3,4	**1.212,34**
20	10/16	100	42386191	6,5	**1.349,73**
20	10/16	125	42386192	11	**1.648,17**
20	10/16	150	42386193	14,5	**2.146,81**
20	10/16	200	42386194	28	**3.152,87**
20	10/16	250	42386195	43	**4.340,54**
20	10	300	42386196	74	**6.753,06**
20	10	350	42386198	85	**8.256,80**
20	10	400	42386200	109	**9.952,19**
20	16	300	42386197	74	**6.753,06**
20	16	350	42386199	85	**8.256,80**
20	16	400	42386201	109	**9.952,19**

Clapeta ASTM A351 CF8M (1.4408) (6), asiento de Viton (V), superficies estancas: Stock finish (1B)

6 6 V 1B
Rango de temperaturas de -5 °C hasta +200 °C
Grupo de precios de los materiales E6

Surpresión permitida PS	Presión nominal PN	Diámetro nominal DN	Mat. N.°	[kg]	EUR
20	10/16	50	42386217	2,5	**850,88**
20	10/16	65	42386218	3	**921,75**
20	10/16	80	42386219	3,4	**1.020,40**
20	10/16	100	42386220	6,5	**1.148,82**
20	10/16	125	42386221	11	**1.446,90**
20	10/16	150	42386222	14,5	**1.913,69**
20	10/16	200	42386223	28	**2.942,95**
20	10/16	250	42386224	43	**4.100,45**
20	10	300	42386225	74	**6.463,66**
20	10	350	42386226	85	**7.871,07**
20	10	400	42386227	109	**9.538,24**
20	16	300	42386228	74	**6.463,66**
20	16	350	42386229	85	**7.871,07**
20	16	400	42386230	109	**9.538,24**

SERIE 2000 Class 300

Precios previa solicitud.

Para corroborar la validez de este documento consulte la siguiente página web	
Código Seguro de Validación	61e705588eec45f88ea7f2f5f0494641001
Url de validación	https://eamic.elda.es/absis/idi/arx/idiarxabsaweb/asp/verificadorfirma.asp
Metadatos	Origen: Origen administración Estado de elaboración: Copia auténtica de documento original

Tabla de temperatura y presión

Presión de prueba y de trabajo

PN	Material	Comprobación de resistencia y comprobación de la estanquidad	Presión de servicio permitida [bar][96)97)]							
		con agua								
		Prueba de P10 y P11 según DIN EN 12266-1	[°C]							
		[bar]	-10 a +120	150	180	200	230	250	300	350
6	EN-GJL-250	9	6	5,4	5	4,8	4,4	4,2	3,6	-
16		24	16	14,4	13,4	12,8	11,8	11,2	9,6	-
16	EN-GJS-400-18-LT	24	16	15,5	-	14,7	-	13,9	12,8	11,2
25		37,5	25	24,3	-	23	-	21,8	20	17,5

Precios

Modelo básico BOA-S

BOA-S con tamiz simple, EN-GJL-250
Grupo de precios de los materiales G8

Presión nominal PN	Diámetro nominal DN	Mat. N.°		[kg]	EUR
6	15	48860342	L	2,5	**35,85**
6	20	48860343	L	3	**38,56**
6	25	48860344	L	4,5	**45,95**
6	32	48860345	L	5,5	**55,13**
6	40	48860346	L	7	**79,05**
6	50	48860347	L	9	**90,07**
6	65	48860348	L	13	**134,17**
6	80	48860349	L	19	**180,11**
6	100	48860350	L	26	**246,30**
6	125	48860351	L	38	**413,54**
6	150	48860352	L	54	**567,93**
6	200	48860353	L	110	**1.089,89**
16	15	48860314	L	3	**36,76**
16	20	48860315	L	4	**40,46**
16	25	48860316	L	5	**51,46**
16	32	48860317	L	7	**60,65**
16	40	48860318	L	9	**82,71**
16	50	48860319	L	12	**101,08**
16	65	48860320	L	16	**145,23**
16	80	48860321	L	21	**196,66**
16	100	48860322	L	30	**268,33**
16	125	48860323	L	43	**450,27**
16	150	48860324	L	61	**630,40**
16	200	48860325	L	121	**1.187,31**
16	250	48860326	L	154	**3.503,11**
16	300	48860327	L	255	**6.120,33**
16	350	01623560	L	305	**11.085,55**
16	400	01623561	L	330	**14.802,41**

BOA-S con tamiz simple, EN-GJS-400-18-LT
Grupo de precios de los materiales G9

Presión nominal PN	Diámetro nominal DN	Mat. N.°		[kg]	EUR
16	15	48860958	L	3,5	**129,77**
16	20	48860959	L	4	**136,88**
16	25	48860960	L	5,5	**167,08**
16	32	48860961	L	7	**188,44**

108) Las temperaturas intermedias se pueden interpolar linealmente
109) Esfuerzo estático

Para corroborar la validez de este documento consulte la siguiente página web	
Código Seguro de Validación	61e705588eec45f88ea7f2f5f0494641001
Url de validación	https://eamic.elda.es/absis/idi/arx/idiarxabsaweb/asp/verificadorfirma.asp
Metadatos	Origen: Origen administración Estado de elaboración: Copia auténtica de documento original

Presión nominal PN	Diámetro nominal DN	Mat. N.°		[kg]	EUR
16	40	48860962	L	9	259,55
16	50	48860963	L	12	307,55
16	65	48860964	L	16	440,84
16	80	48860965	L	21	542,19
16	100	48860966	L	28	762,60
16	125	48860967	L	41	1.210,58
16	150	48860968	L	58	1.624,79
16	200	48860969	L	121	2.588,28
16	250	48860970	L	154	4.717,88
16	300	48860971	L	255	7.638,60
25	15	48860986	L	3,5	129,77
25	20	48860987	L	4	136,88
25	25	48860988	L	5,5	167,08
25	32	48860989	L	7	188,44
25	40	48860990	L	9	266,66
25	50	48860991	L	12	320,01
25	65	48860992	L	16	462,21
25	80	48860993	L	21	565,32
25	100	48860994	L	32	796,38
25	125	48860995	L	47	1.260,34
25	150	48860996	L	64	1.690,54
25	200	48860997	L	133	2.694,95

Variantes de BOA-S

BOA-S con tamiz fino, EN-GJL-250

Grupo de precios de los materiales G8

Presión nominal PN	Diámetro nominal DN	Mat. N.°		EUR
6	15	48860354	L	44,13
6	20	48860355	L	47,79
6	25	48860356	L	58,82
6	32	48860357	L	71,67
6	40	48860358	L	101,08
6	50	48860359	L	115,80
6	65	48860360	L	174,61
6	80	48860361	L	235,27
6	100	48860362	L	330,81
6	125	48860363	L	538,49
6	150	48860364	L	735,16
6	200	48860365	L	1.395,01
16	15	48860328	L	47,79
16	20	48860329	L	55,13
16	25	48860330	L	64,30
16	32	48860331	L	75,37
16	40	48860332	L	106,58
16	50	48860333	L	130,47
16	65	48860334	L	191,16
16	80	48860335	L	257,31
16	100	48860336	L	354,73
16	125	48860337	L	584,47
16	150	48860338	L	810,55
16	200	48860339	L	1.525,52
16	250	48860340	L	3.747,59
16	300	48860341	L	7.103,63
16	350	01623562		12.077,36
16	400	01623563		17.021,53

Precio recomendado, no vinculante, válido desde 01.01.2017
Precio base España

Para corroborar la validez de este documento consulte la siguiente página web
Código Seguro de Validación 61e705588eec45f88ea7f2f5f0494641001
Url de validación https://eamic.elda.es/absis/idi/arx/idiarxabsaweb/asp/verificadorfirma.asp
Metadatos Origen: Origen administración Estado de elaboración: Copia auténtica de documento original

BOA-S con tamiz fino, EN-GJS-400-18-LT

Grupo de precios de los materiales G9

Presión nominal PN	Diámetro nominal DN	Mat. N.°		EUR
16	15	48860972	L	135,12
16	20	48860973	L	151,11
16	25	48860974	L	190,22
16	32	48860975	L	207,97
16	40	48860976	L	280,87
16	50	48860977	L	332,41
16	65	48860978	L	467,52
16	80	48860979	L	586,60
16	100	48860980	L	844,40
16	125	48860981	L	1.370,59
16	150	48860982	L	1.763,42
16	200	48860983	L	3.018,44
16	250	48860984	L	5.247,67
16	300	48860985	L	8.200,35
25	15	48860998	L	135,12
25	20	48860999	L	151,11
25	25	48861000	L	190,22
25	32	48861001	L	207,97
25	40	48861002	L	289,75
25	50	48861003	L	346,64
25	65	48861004	L	488,86
25	80	48861005	L	609,74
25	100	48861006	L	879,95
25	125	48861007	L	1.423,90
25	150	48861008	L	1.836,33
25	200	48861009	L	3.142,90

Para corroborar la validez de este documento consulte la siguiente página web	
Código Seguro de Validación	61e705588eec45f88ea7f2f5f0494641001
Url de validación	https://eamic.elda.es/absis/idi/arx/idiarxabsaweb/asp/verificadorfirma.asp
Metadatos	Origen: Origen administración Estado de elaboración: Copia auténtica de documento original

Precios

BOAX-B con palanca manual



BOAX-B, cuerpo de aprisionamiento T2 con palanca manual

BOAX-B, mariposa de hierro fundido GS 5.3106 (3 g), anillo EPDM (XC)

Rango de temperaturas de -10 °C hasta +110 °C
Grupo de precios de los materiales NA

Surpresión máxima permitida - PS / Presión diferencial máxima - ΔP	Presión nominal PN	Diámetro nominal DN	Mat. N.°	Tipo	[kg]	EUR
16	10/16	40	42384549	CR 165	1,5	**79,82**
16	10/16	50	42384550	CR 165	1,8	**79,82**
16	10/16	65	42384551	CR 165	2,5	**83,63**
16	10/16	80	42384552	CR 165	3,1	**95,02**
16	10/16	100	42384553	CR 230	4,7	**110,22**
16	10/16	125	42384554	CR 300	6,1	**141,71**
16	10/16	150	42384555	CR 300	8,3	**171,62**
16	10/16	200	42384368	CR 510	13,5	**296,70**
10	10/16	250	42384369	CR 510	19,4	**434,15**
10	10/16	300	42384370	CR 510	33	**653,07**

BOAX-B, mariposa de hierro fundido GS 5.3106 (3 g), anillo de nitrilo (K)

Rango de temperaturas de -5 °C hasta +90 °C
Grupo de precios de los materiales NA

Surpresión máxima permitida - PS / Presión diferencial máxima - ΔP	Presión nominal PN	Diámetro nominal DN	Mat. N.°	Tipo	[kg]	EUR
16	10/16	40	42384479	CR 165	1,5	**79,82**
16	10/16	50	42384480	CR 165	1,8	**79,82**
16	10/16	65	42384481	CR 165	2,5	**83,63**
16	10/16	80	42384482	CR 165	3,1	**95,02**
16	10/16	100	42384483	CR 230	4,7	**110,22**
16	10/16	125	42384484	CR 300	6,1	**141,71**
16	10/16	150	42384485	CR 300	8,3	**171,62**
16	10/16	200	42384486	CR 510	13,5	**296,70**
10	10/16	250	42384487	CR 510	19,4	**434,15**
10	10/16	300	42384488	CR 510	33	**653,07**

BOAX-B, mariposa de acero inoxidable 1.4301/1.4308 (6 g), anillo EPDM (XC)

Rango de temperaturas de -10 °C hasta +110 °C
Grupo de precios de los materiales NB

Surpresión máxima permitida - PS / Presión diferencial máxima - ΔP	Presión nominal PN	Diámetro nominal DN	Mat. N.°	Tipo	[kg]	EUR
16	10/16	40	42384381	CR 165	1,5	**89,08**
16	10/16	50	42384382	CR 165	1,8	**95,25**
16	10/16	65	42384383	CR 165	2,5	**104,14**
16	10/16	80	42384384	CR 165	3,1	**116,11**

Para corroborar la validez de este documento consulte la siguiente página web	
Código Seguro de Validación	61e705588eec45f88ea7f2f5f0494641001
Url de validación	https://eamic.elda.es/absis/idi/arx/idiarxabsaweb/asp/verificadorfirma.asp
Metadatos	Origen: Origen administración Estado de elaboración: Copia auténtica de documento original

Surpresión máxima permitida - PS / Presión diferencial máxima - ΔP	Presión nominal PN	Diámetro nominal DN	Mat. N.°	Tipo	[kg]	EUR
16	10/16	100	42384385	CR 230	4,7	**132,81**
16	10/16	125	42384386	CR 300	6,1	**160,78**
16	10/16	150	42384387	CR 300	8,3	**208,47**
16	10/16	200	42384388	CR 510	13,5	**376,46**
10	10/16	250	42384389	CR 510	19,4	**587,20**
10	10/16	300	42384390	CR 510	33	**911,50**

BOAX-B, mariposa de acero inoxidable 1.4301/1.4308 (6 g), anillo nitrilo (K)

Rango de temperaturas-5 °C hasta +90 °C
Grupo de precios de los materiales NB

Surpresión máxima permitida - PS / Presión diferencial máxima - ΔP	Presión nominal PN	Diámetro nominal DN	Mat. N.°	Tipo	[kg]	EUR
16	10/16	40	42384469	CR 165	1,5	**89,08**
16	10/16	50	42384470	CR 165	1,8	**95,25**
16	10/16	65	42384471	CR 165	2,5	**104,14**
16	10/16	80	42384472	CR 165	3,1	**116,11**
16	10/16	100	42384473	CR 230	4,7	**132,81**
16	10/16	125	42384474	CR 300	6,1	**160,78**
16	10/16	150	42384475	CR 300	8,3	**208,47**
16	10/16	200	42384476	CR 510	13,5	**376,46**
10	10/16	250	42384477	CR 510	19,4	**587,20**
10	10/16	300	42384478	CR 510	33	**911,50**

BOAX-B, mariposa de bronce al aluminio (2), anillo EPDM (XC)

Rango de temperaturas de -10 °C a +110 °C
Grupo de precios de los materiales OU

Surpresión máxima permitida - PS / Presión diferencial máxima - ΔP	Presión nominal PN	Diámetro nominal DN	Mat. N.°	Tipo	[kg]	EUR
16	10/16	40	42387657	CR 165	1,5	**224,79**
16	10/16	50	42387658	CR 165	1,8	**241,30**
16	10/16	65	42387659	CR 165	2,4	**265,06**
16	10/16	80	42387660	CR 165	3,1	**297,01**
16	10/16	100	42387661	CR 230	4,7	**340,48**
16	10/16	125	42387662	CR 300	6,1	**413,36**
16	10/16	150	42387663	CR 300	8,3	**540,66**
16	10/16	200	42387664	CR 510	13,5	**980,60**
10	10/16	250	42387665	CR 510	19,4	**1.543,35**
10	10/16	300	42387666	CR 510	33	**2.409,32**

BOAX-B, cuerpo con taladros de brida roscados T4 y palanca manual

BOAX-B, mariposa de hierro fundido GS 5.3106 (3 g), anillo EPDM (XC)

Rango de temperaturas-10 °C hasta +110 °C
Grupo de precios de los materiales NA

Surpresión máxima permitida - PS / Presión diferencial máxima - ΔP	Presión nominal PN	Diámetro nominal DN	Mat. N.°	Tipo	[kg]	EUR
16	10/16	40	42384391	CR 165	2,3	**89,66**
16	10/16	50	42384392	CR 165	2,8	**89,66**
16	10/16	65	42384393	CR 165	3,3	**94,23**
16	10/16	80	42384394	CR 165	4,8	**107,91**
16	10/16	100	42384395	CR 230	5,8	**125,61**
16	10/16	125	42384396	CR 300	9,5	**162,58**

Para corroborar la validez de este documento consulte la siguiente página web
Código Seguro de Validación 61e705588eec45f88ea7f2f5f0494641001
Url de validación https://eamic.elda.es/absis/idi/arx/idiarxabsaweb/asp/verificadorfirma.asp
Metadatos Origen: Origen administración Estado de elaboración: Copia auténtica de documento original

Surpresión máxima permitida - PS / Presión diferencial máxima - ΔP	Presión nominal PN	Diámetro nominal DN	Mat. N.°	Tipo	[kg]	EUR
16	10/16	150	42384397	CR 300	11,5	**198,45**
16	10	200	42388531	CR 510	27	**344,47**
16	16	200	42384398	CR 510	27	**344,47**
10	10	250	42384399	CR 510	42	**509,41**
10	16	250	42388532	CR 510	42	**509,41**
16	16	250	42389680	CR 510	42	**550,80**
10	10	300	42384400	CR 510	49	**772,11**
10	16	300	42388533	CR 510	49	**772,11**

BOAX-B, mariposa de hierro fundido GS 5.3106 (3 g), anillo de nitrilo (K)

Rango de temperaturas de -5 °C hasta +90 °C
Grupo de precios de los materiales NA

Surpresión máxima permitida - PS / Presión diferencial máxima - ΔP	Presión nominal PN	Diámetro nominal DN	Mat. N.°	Tipo	[kg]	EUR
16	10/16	40	42384489	CR 165	2,3	**89,66**
16	10/16	50	42384490	CR 165	2,8	**89,66**
16	10/16	65	42384491	CR 165	3,3	**94,23**
16	10/16	80	42384492	CR 165	4,8	**107,91**
16	10/16	100	42384493	CR 230	5,8	**125,61**
16	10/16	125	42384494	CR 300	9,5	**162,58**
16	10/16	150	42384495	CR 300	11,5	**198,45**
16	10	200	42388543	CR 510	27	**344,47**
16	16	200	42384496	CR 510	27	**344,47**
10	10	250	42384497	CR 510	42	**509,41**
10	10	300	42384498	CR 510	49	**772,11**
10	16	250	42388544	CR 510	42	**509,41**
10	16	300	42388545	CR 510	49	**772,11**

BOAX-B, mariposa de acero inoxidable 1.4301/1.4308 (6 g), anillo EPDM (XC)

Rango de temperaturas de -10 °C hasta +110 °C
Grupo de precios de los materiales NB

Surpresión máxima permitida - PS / Presión diferencial máxima - ΔP	Presión nominal PN	Diámetro nominal DN	Mat. N.°	Tipo	[kg]	EUR
16	10/16	40	42384556	CR 165	2,3	**98,50**
16	10/16	50	42384557	CR 165	2,8	**104,67**
16	10/16	65	42384558	CR 165	3,3	**114,31**
16	10/16	80	42384559	CR 165	4,8	**128,45**
16	10/16	100	42384560	CR 230	5,8	**147,56**
16	10/16	125	42384561	CR 300	9,5	**180,76**
16	10/16	150	42384562	CR 300	11,5	**234,14**
16	10	200	42388528	CR 510	27	**422,21**
16	16	200	42384563	CR 510	27	**422,21**
10	10	250	42384564	CR 510	42	**659,29**
10	10	300	42384565	CR 510	49	**1.025,53**
10	16	250	42388529	CR 510	42	**659,29**
10	16	300	42388530	CR 510	42	**1.025,53**

Para corroborar la validez de este documento consulte la siguiente página web	
Código Seguro de Validación	61e705588eec45f88ea7f2f5f0494641001
Url de validación	https://eamic.elda.es/absis/idi/arx/idiarxabsaweb/asp/verificadorfirma.asp
Metadatos	Origen: Origen administración Estado de elaboración: Copia auténtica de documento original

BOAX-B, mariposa de acero inoxidable 1.4301/1.4308 (6 g), anillo nitrilo (K)

Rango de temperaturas de -5 °C hasta +90 °C
Grupo de precios de los materiales NB

Surpresión máxima permitida - PS / Presión diferencial máxima - ΔP	Presión nominal PN	Diámetro nominal DN	Mat. N.°	Tipo	[kg]	EUR
16	10/16	40	42384499	CR 165	2,3	**98,50**
16	10/16	50	42384500	CR 165	2,8	**104,67**
16	10/16	65	42384501	CR 165	3,3	**114,31**
16	10/16	80	42384502	CR 165	4,8	**128,45**
16	10/16	100	42384503	CR 230	5,8	**147,56**
16	10	125	42384504	CR 300	9,5	**180,76**
16	10/16	150	42384505	CR 300	11,5	**234,14**
16	10	200	42388540	CR 510	27	**422,21**
16	16	200	42384506	CR 510	27	**422,21**
10	10	250	42384507	CR 510	42	**659,29**
10	10	300	42384508	CR 510	49	**1.025,53**
10	16	250	42388541	CR 510	42	**659,29**
10	16	300	42388542	CR 510	49	**1.025,53**

BOAX-B, mariposa de bronce al aluminio (2), anillo EPDM (XC)

Rango de temperaturas de -10 °C a +110 °C
Grupo de precios de los materiales OU

Surpresión máxima permitida - PS / Presión diferencial máxima - ΔP	Presión nominal PN	Diámetro nominal DN	Mat. N.°	Tipo	[kg]	EUR
16	10/16	40	42387849	CR 165	2,3	**245,78**
16	10/16	50	42387850	CR 165	2,8	**262,25**
16	10/16	65	42387851	CR 165	3,3	**287,64**
16	10/16	80	42387852	CR 165	4,8	**324,45**
16	10/16	100	42387853	CR 230	5,8	**373,28**
16	10/16	125	42387854	CR 300	9,5	**457,81**
16	10/16	150	42387855	CR 300	11,5	**597,86**
16	10	200	42388537	CR 510	42	**1.082,43**
16	16	200	42388108	CR 510	27	**1.082,43**
10	10	250	42387856	CR 510	42	**1.703,74**
10	10	300	42387857	CR 510	49	**2.663,06**
10	16	250	42388538	CR 510	42	**1.703,74**
10	16	300	42388539	CR 510	49	**2.663,08**

Para corroborar la validez de este documento consulte la siguiente página web	
Código Seguro de Validación	**61e705588eec45f88ea7f2f5f0494641001**
Url de validación	*https://eamic.elda.es/absis/idi/arx/idiarxabsaweb/asp/verificadorfirma.asp*
Metadatos	**Origen: Origen administración Estado de elaboración: Copia auténtica de documento original**

BOAX-B con engranaje reductor MN/MR



BOAX-B, cuerpo T2 con engranaje reductor MN/MR

BOAX-B, mariposa de hierro fundido GS 5.3106 (3 g), anillo EPDM (XC)

Rango de temperaturas de -10 °C hasta +110 °C
Grupo de precios de los materiales NA
Grupo de precios de los materiales NC

Surpresión máxima permitida - PS / Presión diferencial máxima - ΔP	Presión nominal PN	Diámetro nominal DN	Mat. N.°	Tipo	[kg]	EUR
16	10/16	40	42385207	MN 12	2,7	**184,34**
16	10/16	50	42385208	MN 12	2,9	**184,34**
16	10/16	65	42385209	MN 12	3,5	**188,16**
16	10/16	80	42385210	MN 12	4,1	**199,52**
16	10/16	100	42385211	MN 12	5,5	**212,11**
16	10/16	125	42385212	MN 12	6,3	**239,37**
16	10/16	150	42385213	MN 25	9,2	**292,50**
16	10/16	200	42385214	MN 25	12,8	**397,21**
10	10/16	250	42385215	MN 25	18,7	**534,66**
10	10/16	300	42385216	MN 40	33,4	**835,94**
10	10	350	42385217	MN 80	64,6	**2.282,57**
10	10	400	42385190	MR 100	95	**2.877,62**
10	10	450	42385191	MR 100	125	**3.335,34**
10	10	500	42385192	MR 100	160	**3.885,99**
10	10	600	42385193	MR 200	244	**6.641,46**

BOAX-B, mariposa de hierro fundido GS 5.3106 (3 g), anillo de nitrilo (K)

Rango de temperaturas de -5 °C hasta +90 °C
Grupo de precios de los materiales NA
Grupo de precios de los materiales NC

Surpresión máxima permitida - PS / Presión diferencial máxima - ΔP	Presión nominal PN	Diámetro nominal DN	Mat. N.°	Tipo	[kg]	EUR
16	10/16	40	42385171	MN 12	2,7	**184,34**
16	10/16	50	42385172	MN 12	2,9	**184,34**
16	10/16	65	42385173	MN 12	3,5	**188,16**
16	10/16	80	42385174	MN 12	4,1	**199,52**
16	10/16	100	42385175	MN 12	5,5	**212,11**
16	10/16	125	42385176	MN 12	6,3	**239,37**
16	10/16	150	42385177	MN 25	9,2	**292,50**
16	10/16	200	42385178	MN 25	12,8	**397,21**
10	10/16	250	42385179	MN 25	18,7	**534,66**
10	10/16	300	42385180	MN 40	33,4	**835,94**
10	10	350	42385181	MN 80	64,6	**2.282,57**
10	10	400	42385154	MR 100	95	**2.877,62**
10	10	450	42385155	MR 100	125	**3.335,34**
10	10	500	42385156	MR 100	160	**3.885,99**
10	10	600	42385157	MR 200	244	**6.641,46**

Para corroborar la validez de este documento consulte la siguiente página web	
Código Seguro de Validación	61e705588eec45f88ea7f2f5f0494641001
Url de validación	https://eamic.elda.es/absis/idi/arx/idiarxabsaweb/asp/verificadorfirma.asp
Metadatos	Origen: Origen administración Estado de elaboración: Copia auténtica de documento original

BOAX-B, mariposa de acero inoxidable 1.4301/1.4308 (6 g), anillo EPDM (XC)

Rango de temperaturas de -10 °C hasta +110 °C
Grupo de precios de los materiales NB
Grupo de precios de los materiales ND

Surpresión máxima permitida - PS / Presión diferencial máxima - ΔP	Presión nominal PN	Diámetro nominal DN	Mat. N.°	Tipo	[kg]	EUR
16	10/16	40	42385194	MN 12	2,7	**189,20**
16	10/16	50	42385195	MN 12	2,9	**195,37**
16	10/16	65	42385196	MN 12	3,5	**204,27**
16	10/16	80	42385197	MN 12	4,1	**216,24**
16	10/16	100	42385198	MN 12	5,5	**230,42**
16	10/16	125	42385199	MN 12	6,3	**254,33**
16	10/16	150	42385200	MN 25	9,2	**324,25**
16	10/16	200	42385201	MN 25	12,8	**472,76**
10	10/16	250	42385202	MN 25	18,7	**683,48**
10	10/16	300	42385203	MN 40	33,4	**1.086,68**
10	10	350	42385204	MN 80	64,6	**1.958,10**
10	10	400	42385185	MR 100	95	**2.633,60**
10	10	450	42385186	MR 100	125	**3.174,68**
10	10	500	42385187	MR 100	160	**3.591,22**
10	10	600	42385188	MR 100	244	**6.253,76**

BOAX-B, mariposa de acero inoxidable 1.4301/1.4308 (6 g), anillo nitrilo (K)

Rango de temperaturas de -5 °C hasta +90 °C
Grupo de precios de los materiales NB
Grupo de precios de los materiales ND

Surpresión máxima permitida - PS / Presión diferencial máxima - ΔP	Presión nominal PN	Diámetro nominal DN	Mat. N.°	Tipo	[kg]	EUR
16	10/16	40	42385158	MN 12	2,7	**189,20**
16	10/16	50	42385159	MN 12	2,9	**195,37**
16	10/16	65	42385160	MN 12	3,5	**204,27**
16	10/16	80	42385161	MN 12	4,1	**216,24**
16	10/16	100	42385162	MN 12	5,5	**230,42**
16	10/16	125	42385163	MN 12	6,3	**254,33**
16	10/16	150	42385164	MN 25	9,2	**324,25**
16	10/16	200	42385165	MN 25	12,8	**472,76**
10	10/16	250	42385166	MN 25	18,7	**683,48**
10	10	300	42385167	MN 40	33,4	**1.086,68**
10	10	350	42385168	MN 80	64,6	**1.958,10**
10	10	400	42385149	MR 100	95	**2.633,60**
10	10	450	42385150	MR 100	125	**3.174,68**
10	10	500	42385151	MR 100	160	**3.591,22**
10	10	600	42385152	MR 200	244	**6.253,76**

BOAX-B, mariposa de bronce al aluminio (2), anillo EPDM (XC)

Rango de temperaturas de -10 °C a +110 °C
Grupo de precios de los materiales OU

Surpresión máxima permitida - PS / Presión diferencial máxima - ΔP	Presión nominal PN	Diámetro nominal DN	Mat. N.°	Tipo	[kg]	EUR
16	10/16	40	42387752	MN 12	2,7	**447,61**
16	10/16	50	42387753	MN 12	2,9	**464,05**
16	10/16	65	42387754	MN 12	3,5	**487,84**
16	10/16	80	42387755	MN 12	4,1	**519,79**
16	10/16	100	42387756	MN 12	5,5	**557,67**
16	10/16	125	42387757	MN 12	6,3	**621,54**
16	10/16	150	42387758	MN 25	9,2	**798,36**

Para corroborar la validez de este documento consulte la siguiente página web	
Código Seguro de Validación	**61e705588eec45f88ea7f2f5f0494641001**
Url de validación	*https://eamic.elda.es/absis/idi/arx/idiarxabsaweb/asp/verificadorfirma.asp*
Metadatos	**Origen: Origen administración Estado de elaboración: Copia auténtica de documento original**

Surpresión máxima permitida - PS / Presión diferencial máxima - ΔP	Presión nominal PN	Diámetro nominal DN	Mat. N.°	Tipo	[kg]	EUR
16	10/16	200	42387759	MN 25	12,8	**1.194,87**
10	10/16	250	42387760	MN 25	18,7	**1.757,61**
10	10/16	300	42387761	MN 40	33,4	**2.799,14**
10	10	350	42387762	MN 80	64,6	**4.382,64**
10	10	400	42387713	MR 100	95	**5.909,92**
10	10	450	42387714	MR 100	125	**7.162,10**
10	10	500	42387715	MR 100	160	**8.126,10**
10	10	600	42387716	MR 200	244	**14.001,74**

BOAX-B, cuerpo con taladros de brida roscados T4 y engranaje reductor MN/MR

BOAX-B, mariposa de hierro fundido GS 5.3106 (3 g), anillo EPDM (XC)

Rango de temperaturas de -10 °C hasta +110 °C
Grupo de precios de los materiales NA
Grupo de precios de los materiales NC

Surpresión máxima permitida - PS / Presión diferencial máxima - ΔP	Presión nominal PN	Diámetro nominal DN	Mat. N.°	Tipo	[kg]	EUR
16	10/16	40	42385303	MN 12	3,6	**194,19**
16	10/16	50	42385304	MN 12	4,1	**194,19**
16	10/16	65	42385305	MN 12	4,6	**198,75**
16	10/16	80	42385306	MN 12	6,1	**212,41**
16	10/16	80	42385307	MN 12	7,1	**227,50**
16	10/16	125	42385308	MN 12	10,6	**260,23**
16	10/16	150	42385309	MN 25	13,3	**319,34**
16	10	200	42388579	MN 25	27,3	**444,98**
16	16	200	42385310	MN 25	27,3	**444,98**
10	16	250	42388580	MN 25	27,3	**609,92**
10	16	300	42388581	MN 40	49,4	**954,99**
10	10	250	42385311	MN 25	41,3	**609,92**
10	10	300	42385312	MN 40	49,4	**954,99**
10	10	350	42385313	MN 80	74,6	**2.536,65**
10	10	400	42385275	MR 100	116	**3.199,65**
10	10	450	42385276	MR 100	154	**3.726,02**
10	10	500	42385277	MR 100	194	**4.359,25**
10	10	600	42385278	MR 200	280	**7.358,39**

BOAX-B, mariposa de hierro fundido GS 5.3106 (3 g), anillo de nitrilo (K)

Rango de temperaturas de -5 °C hasta +90 °C
Grupo de precios de los materiales NA
Grupo de precios de los materiales NC

Surpresión máxima permitida - PS / Presión diferencial máxima - ΔP	Presión nominal PN	Diámetro nominal DN	Mat. N.°	Tipo	[kg]	EUR
16	10/16	40	42385255	MN 12	3,6	**194,19**
16	10/16	50	42385256	MN 12	4,1	**194,19**
16	10/16	65	42385257	MN 12	4,6	**198,75**
16	10/16	80	42385258	MN 12	6,1	**212,41**
16	10/16	100	42385259	MN 12	7,1	**227,50**
16	10/16	125	42385260	MN 12	10,6	**260,23**
16	10/16	150	42385261	MN 25	13,3	**319,34**
16	10	200	42388591	MN 25	27,3	**444,98**
16	16	200	42385262	MN 25	27,3	**444,98**
10	16	250	42388592	MN 25	41,3	**609,92**
10	16	300	42388593	MN 40	49,4	**954,99**
10	10	250	42385263	MN 25	41,3	**609,92**

Para corroborar la validez de este documento consulte la siguiente página web
Código Seguro de Validación 61e705588eec45f88ea7f2f5f0494641001
Url de validación https://eamic.elda.es/absis/idi/arx/idiarxabsaweb/asp/verificadorfirma.asp
Metadatos Origen: Origen administración Estado de elaboración: Copia auténtica de documento original

Surpresión máxima permitida - PS / Presión diferencial máxima - ΔP	Presión nominal PN	Diámetro nominal DN	Mat. N.°	Tipo	[kg]	EUR
10	10	300	42385264	MN 40	49,4	**954,99**
10	10	350	42385265	MN 80	74,6	**2.536,65**
10	10	400	42385227	MR 100	116	**3.199,65**
10	10	450	42385228	MR 100	154	**3.726,02**
10	10	500	42385229	MR 100	194	**4.359,25**
10	10	600	42385230	MR 200	280	**7.358,39**

BOAX-B, mariposa de acero inoxidable 1.4301/1.4308 (6 g), anillo EPDM (XC)

Rango de temperaturas de -10 °C hasta +110 °C
Grupo de precios de los materiales NB
Grupo de precios de los materiales ND

Supresión máxima permitida - PS / Presión diferencial máxima - ΔP	Presión nominal PN	Diámetro nominal DN	Mat. N.°	Tipo	[kg]	EUR
16	10/16	40	42385290	MN 12	3,6	**198,63**
16	10/16	50	42385291	MN 12	4,1	**204,80**
16	10/16	65	42385292	MN 12	4,6	**214,43**
16	10/16	80	42385293	MN 12	6,1	**228,58**
16	10/16	100	42385294	MN 12	7,1	**245,16**
16	10/16	125	42385295	MN 12	10,6	**274,31**
16	10/16	150	42385296	MN 25	13,3	**349,96**
16	10	200	42388576	MN 25	27,3	**518,51**
16	16	200	42385297	MN 25	27,3	**518,51**
10	16	250	42388577	MN 25	41,3	**755,58**
10	16	300	42388578	MN 40	49,4	**1.200,70**
10	10	250	42385298	MN 25	41,3	**755,58**
10	10	300	42385299	MN 40	49,4	**1.200,69**
10	10	350	42385300	MN 80	74,6	**2.124,86**
10	10	400	42385286	MR 100	116	**2.844,94**
10	10	450	42385287	MR 100	154	**3.431,06**
10	10	500	42385288	MR 100	194	**3.901,80**
10	10	600	42385289	MR 200	280	**6.724,26**

BOAX-B, mariposa de acero inoxidable 1.4301/1.4308 (6 g), anillo nitrilo (K)

Rango de temperaturas de -5 °C hasta +90 °C
Grupo de precios de los materiales NB
Grupo de precios de los materiales ND

Supresión máxima permitida - PS / Presión diferencial máxima - ΔP	Presión nominal PN	Diámetro nominal DN	Mat. N.°	Tipo	[kg]	EUR
16	10/16	40	42385242	MN 12	3,6	**198,63**
16	10/16	50	42385243	MN 12	4,1	**204,80**
16	10/16	65	42385244	MN 12	4,6	**214,43**
16	10/16	80	42385245	MN 12	6,1	**228,58**
16	10/16	100	42385246	MN 12	7,1	**245,16**
16	10/16	125	42385247	MN 12	10,6	**274,31**
16	10/16	150	42385248	MN 25	13,3	**349,96**
16	10	200	42388588	MN 25	27,3	**518,51**
16	16	200	42385249	MN 25	27,3	**518,51**
10	16	250	42388589	MN 25	49,4	**755,58**
10	16	300	42388590	MN 40	49,4	**1.200,70**
10	16	250	42385250	MN 25	41,3	**755,58**
10	16	300	42385251	MN 40	49,4	**1.200,69**
10	10	350	42385252	MN 80	74,6	**3.237,89**
10	10	400	42385238	MR 100	116	**2.844,94**

Para corroborar la validez de este documento consulte la siguiente página web	
Código Seguro de Validación	61e705588eec45f88ea7f2f5f0494641001
Url de validación	https://eamic.elda.es/absis/idi/arx/idiarxabsaweb/asp/verificadorfirma.asp
Metadatos	Origen: Origen administración Estado de elaboración: Copia auténtica de documento original

Supresión máxima permitida - PS / Presión diferencial máxima - ΔP	Presión nominal PN	Diámetro nominal DN	Mat. N.°	Tipo	[kg]	EUR
10	10	500	42385239	MR 100	154	**3.431,06**
10	10	500	42385240	MR 100	194	**3.901,80**
10	10	600	42385241	MR 200	280	**6.724,26**

BOAX-B, mariposa de bronce al aluminio (2), anillo EPDM (XC)

Rango de temperaturas de -10 °C a +110 °C
Grupo de precios de los materiales OU

Surpresión máxima permitida - PS / Presión diferencial máxima - ΔP	Presión nominal PN	Diámetro nominal DN	Mat. N.°	Tipo	[kg]	EUR
16	10/16	40	42387917	MN 12	3,6	**468,57**
16	10/16	50	42387918	MN 12	4,1	**485,07**
16	10/16	65	42387919	MN 12	4,6	**510,44**
16	10/16	80	42387920	MN 12	6,1	**547,25**
16	10/16	100	42387921	MN 12	7,1	**590,50**
16	10/16	125	42387922	MN 12	10,6	**666,00**
16	10/16	150	42387923	MN 25	13,3	**855,54**
16	10	200	42388585	MN 25	27,3	**1.296,70**
16	10	200	42387924	MN 25	27,3	**1.296,72**
10	16	250	42388586	MN 25	41,3	**1.918,01**
10	16	300	42388587	MN 40	49,4	**3.052,89**
10	10	250	42387925	MN 25	41,3	**1.918,01**
10	10	300	42387926	MN 40	49,4	**3.052,89**
10	10	350	42387927	MN 80	74,6	**4.704,21**
10	10	400	42387982	MR 100	116	**6.317,49**
10	10	450	42387983	MR 100	154	**7.656,55**
10	10	500	42387984	MR 100	194	**8.725,08**
10	10	600	42387985	MR 200	280	**14.909,12**

Gas BOAX-B con palanca manual



Gas BOAX-B, cuerpo de aprisionamiento T2 con palanca manual amarilla

Gas BOAX-B, mariposa de hierro fundido GS 5.3106 (3 g), anillo de nitrilo (K)

Rango de temperaturas de -5 °C a +90 °C
Grupo de precios de los materiales NM

Presión de trabajo máxima permitida / Presión diferencial máxima - ΔP	Presión nominal PN	Diámetro nominal DN	Mat. N.°	Tipo	[kg]	EUR
10	10/16	40	42384371	CR 165	1,5	**191,12**
10	10/16	50	42384372	CR 165	1,8	**191,12**
10	10/16	65	42384373	CR 165	2,5	**200,87**
10	10/16	80	42384374	CR 165	3,1	**230,03**
10	10/16	100	42384375	CR 230	4,7	**267,76**
10	10/16	125	42384376	CR 300	6,1	**346,55**
10	10/16	150	42384377	CR 300	8,3	**423,02**

Para corroborar la validez de este documento consulte la siguiente página web	
Código Seguro de Validación	61e705588eec45f88ea7f2f5f0494641001
Url de validación	https://eamic.elda.es/absis/idi/arx/idiarxabsaweb/asp/verificadorfirma.asp
Metadatos	Origen: Origen administración Estado de elaboración: Copia auténtica de documento original

Presión de trabajo máxima permitida / Presión diferencial máxima - ΔP	Presión nominal PN	Diámetro nominal DN	Mat. N.°	Tipo	[kg]	EUR
10	10/16	200	42384378	CR 510	13,5	**734,28**
10	10/16	250	42384379	CR 510	19,4	**1.085,86**
10	10/16	300	42384380	CR 510	33	**1.645,81**

Gas BOAX-B, mariposa de hierro fundido GS 5.3106 (3 g), anillo de epiclorhidrina (EG)

Rango de temperaturas de -20 °C a +60 °C
Grupo de precios de los materiales NM

Presión de trabajo máxima permitida / Presión diferencial máxima - ΔP	Presión nominal PN	Diámetro nominal DN	Mat. N.°	Tipo	[kg]	EUR
10	10/16	40	42389550	CR 165	1,5	**226,37**
10	10/16	50	42389551	CR 165	1,8	**226,37**
10	10/16	65	42389552	CR 165	2,5	**238,82**
10	10/16	80	42389553	CR 165	3,1	**276,14**
10	10/16	100	42389554	CR 230	4,7	**322,89**
10	10/16	125	42389555	CR 300	6,1	**421,17**
10	10/16	150	42389556	CR 300	8,3	**519,12**
10	10/16	200	42389557	CR 510	13,5	**905,31**
10	10/16	250	42389558	CR 510	19,4	**1.355,36**
10	10/16	300	42389559	CR 510	33	**2.072,14**

Gas BOAX-B, cuerpo con taladros de brida roscados T4 y palanca manual amarilla

Gas BOAX-B, mariposa de hierro fundido GS 5.3106 (3 g), anillo de nitrilo (K)

Rango de temperaturas de -5 °C a +90 °C
Grupo de precios de los materiales NM

Presión de trabajo máxima permitida / Presión diferencial máxima - ΔP	Presión nominal PN	Diámetro nominal DN	Mat. N.°	Tipo	[kg]	EUR
10	10/16	40	42387647	CR 165	2,3	**216,28**
10	10/16	50	42387648	CR 165	2,8	**216,28**
10	10/16	65	42387649	CR 165	3,3	**227,96**
10	10/16	80	42387650	CR 165	4,8	**262,97**
10	10/16	100	42387651	CR 230	5,8	**307,15**
10	10/16	125	42387652	CR 300	9,5	**399,87**
10	10/16	150	42387653	CR 300	11,5	**491,67**
10	10/16	200	42387654	CR 510	27	**856,44**
10	10/16	250	42387655	CR 510	42	**1.278,36**
10	10/16	300	42387656	CR 510	49	**1.950,35**

BOAX-B APSAD con MN, bandera y cadena



La válvula BOAX-B APSAD está equipada con un engranaje reductor rojo de la serie MN, una bandera amarilla con dimensiones 100x100 y una cadena con candado.

Para corroborar la validez de este documento consulte la siguiente página web	
Código Seguro de Validación	61e705588eec45f88ea7f2f5f0494641001
Url de validación	https://eamic.elda.es/absis/idi/arx/idiarxabsaweb/asp/verificadorfirma.asp
Metadatos	Origen: Origen administración Estado de elaboración: Copia auténtica de documento original

BOAX-B APSAD, mariposa de hierro fundido GS 5.3106 (3 g), anillo EPDM (XC) - con interruptor de posición final

Rango de temperaturas de -10 °C a +110 °C
Grupo de precios de los materiales CZ

Presión de trabajo máxima permitida / Presión diferencial máxima - ΔP	Presión nominal PN	Diámetro nominal DN	Mat. N.°	Tipo	[kg]	EUR
16	16	40	42810713	232-07LX	2,7	**264,51**
16	16	50	42810714	232-07LX	2,9	**320,46**
16	16	65	42810715	232-07LX	3,5	**332,67**
16	16	80	42810716	232-07LX	4,1	**333,93**
16	16	100	42810717	232-07LX	5,5	**367,78**
16	16	125	42810718	232-07LX	6,3	**371,89**
16	16	150	42810719	232-07LX	9,2	**408,96**
16	16	200	42810720	232-07LX	12,8	**587,63**
16	16	250	42810721	232-10LX	19,8	**775,14**
16	16	300	42810722	232-10LX	34,6	**880,33**

BOAX-B APSAD, mariposa de hierro fundido GS 5.3106 (3 g), anillo EPDM (XC) - sin interruptor de posición final

Rango de temperaturas de -10 °C a +110 °C
Grupo de precios de los materiales CZ

Presión de trabajo máxima permitida / Presión diferencial máxima - ΔP	Presión nominal PN	Diámetro nominal DN	Mat. N.°	Tipo	[kg]	EUR
16	16	40	42810703	232-07LX	2,7	**442,71**
16	16	50	42810704	232-07LX	2,9	**531,52**
16	16	65	42810705	232-07LX	3,5	**554,43**
16	16	80	42810706	232-07LX	4,1	**302,43**
16	16	100	42810707	232-07LX	5,5	**336,27**
16	16	125	42810708	232-07LX	6,3	**626,20**
16	16	150	42810709	232-07LX	9,2	**694,90**
16	16	200	42810710	232-07LX	12,8	**526,52**
16	16	250	42810711	232-10LX	19,8	**714,00**
16	16	300	42810712	232-10LX	34,6	**1.511,91**

Para corroborar la validez de este documento consulte la siguiente página web	
Código Seguro de Validación	**61e705588eec45f88ea7f2f5f0494641001**
Url de validación	*https://eamic.elda.es/absis/idi/arx/idiarxabsaweb/asp/verificadorfirma.asp*
Metadatos	**Origen: Origen administración Estado de elaboración: Copia auténtica de documento original**

BOAX-B FM con MR y bandera



La válvula BOAX-B FM está equipada con un engranaje reductor rojo de la serie MR, posee un cuerpo rojo, una mariposa roja y una bandera amarilla con las dimensiones 100x100.

BOAX-B, cuerpo de aprisionamiento T2 con engranaje reductor MR

BOAX-B FM, mariposa de hierro fundido GS 5.3106 (3g), anillo EPDM (XC) - sin contactos

Rango de temperaturas de -10 °C hasta +110 °C
Grupo de precios de los materiales CZ

Supresión máxima permitida - PS / Presión diferencial máxima - ΔP	Presión nominal PN	Diámetro nominal DN	Mat. N.°	Tipo	[kg]	EUR
16	10/16	40	42820834	MR25	7,1	**312,63**
16	10/16	50	42820835	MR25	7,3	**375,35**
16	10/16	65	42820836	MR25	7,9	**391,52**
16	10/16	80	42820837	MR25	8,5	**393,16**
16	10/16	100	42820838	MR25	9,9	**437,15**
16	10/16	125	42820839	MR25	10,7	**442,20**
16	10/16	150	42820840	MR25	12,9	**490,73**
16	10/16	200	42820841	MR25	16,5	**684,48**
16	10/16	250	42820842	MR25	23,4	**928,19**
16	10/16	300	42820843	MR50	37	**1.067,66**

BOAX-B FM, mariposa de hierro fundido GS 5.3106 (3g), anillo EPDM (XC) - con contactos

Rango de temperaturas de -10 °C hasta +110 °C
Grupo de precios de los materiales CZ

Supresión máxima permitida - PS / Presión diferencial máxima - ΔP	Presión nominal PN	Diámetro nominal DN	Mat. N.°	Tipo	[kg]	EUR
16	10/16	40	42820844	MR25	7,1	**343,87**
16	10/16	50	42820845	MR25	7,3	**416,60**
16	10/16	65	42820846	MR25	7,9	**432,47**
16	10/16	80	42820847	MR25	8,5	**434,11**
16	10/16	100	42820848	MR25	9,9	**478,12**
16	10/16	125	42820849	MR25	10,7	**483,46**
16	10/16	150	42820850	MR25	12,9	**531,65**
16	10/16	200	42820851	MR25	16,5	**763,92**
16	10/16	250	42820852	MR25	23,4	**1.007,67**
16	10/16	300	42820853	MR50	37	**1.144,43**

BOAX-B FM, mariposa de acero inoxidable 1.4301/1.4308 (6g), anillo EPDM (XC) - sin contactos

Rango de temperaturas de -10 °C hasta +110 °C
Grupo de precios de los materiales CZ

Supresión máxima permitida - PS / Presión diferencial máxima - ΔP	Presión nominal PN	Diámetro nominal DN	Mat. N.°	Tipo	[kg]	EUR
16	10/16	40	42820854	MR25	7,1	**332,46**
16	10/16	50	42820855	MR25	7,3	**404,89**
16	10/16	65	42820856	MR25	7,9	**429,30**
16	10/16	80	42820857	MR25	8,5	**432,58**
16	10/16	100	42820858	MR25	9,9	**479,94**
16	10/16	125	42820859	MR25	10,7	**481,54**
16	10/16	150	42820860	MR25	12,9	**559,95**

Para corroborar la validez de este documento consulte la siguiente página web	
Código Seguro de Validación	61e705588eec45f88ea7f2f5f0494641001
Url de validación	https://eamic.elda.es/absis/idi/arx/idiarxabsaweb/asp/verificadorfirma.asp
Metadatos	Origen: Origen administración Estado de elaboración: Copia auténtica de documento original

Supresión máxima permitida - PS / Presión diferencial máxima - ΔP	Presión nominal PN	Diámetro nominal DN	Mat. N.°	Tipo	[kg]	EUR
16	10/16	200	42820861	MR25	16,5	**829,45**
16	10/16	250	42820862	MR25	23,4	**1.197,43**
16	10/16	300	42820863	MR50	37	**1.516,96**

BOAX-B FM, mariposa de acero inoxidable 1.4301/1.4308 (6g), anillo EPDM (XC) - con contactos

Rango de temperaturas de -10 °C hasta +110 °C
Grupo de precios de los materiales CZ

Supresión máxima permitida - PS / Presión diferencial máxima - ΔP	Presión nominal PN	Diámetro nominal DN	Mat. N.°	Tipo	[kg]	EUR
16	10/16	40	42820864	MR25	7,1	**363,70**
16	10/16	50	42820865	MR25	7,3	**446,14**
16	10/16	65	42820866	MR25	7,9	**470,26**
16	10/16	80	42820867	MR25	8,5	**473,53**
16	10/16	100	42820868	MR25	9,9	**520,91**
16	10/16	125	42820869	MR25	10,7	**522,80**
16	10/16	150	42820870	MR25	12,9	**600,88**
16	10/16	200	42820871	MR25	16,5	**908,90**
16	10/16	250	42820872	MR25	23,4	**1.276,90**
16	10/16	300	42820873	MR50	37	**1.593,72**

BOAX-B, cuerpo con taladros de brida roscados T4 y engranaje reductor MR

BOAX-B FM, mariposa de hierro fundido GS 5.3106 (3g), anillo EPDM (XC) - sin contactos

Rango de temperaturas de -10 °C hasta +110 °C
Grupo de precios de los materiales CZ

Supresión máxima permitida - PS / Presión diferencial máxima - ΔP	Presión nominal PN	Diámetro nominal DN	Mat. N.°	Tipo	[kg]	EUR
16	10/16	40	42820874	MR25	8	**327,44**
16	10/16	50	42820875	MR25	8,5	**390,16**
16	10/16	65	42820876	MR25	9	**407,47**
16	10/16	80	42820877	MR25	10	**412,54**
16	10/16	100	42820878	MR25	11,5	**460,32**
16	10/16	125	42820879	MR25	15	**473,58**
16	10/16	150	42820880	MR25	17	**531,11**
16	10	200	42820881	MR25	30	**756,38**
16	10	250	42820882	MR25	46	**1.041,48**
16	10	300	42820883	MR50	53	**1.246,85**
16	16	200	42820884	MR25	30	**756,38**
16	16	250	42820885	MR25	46	**1.041,48**
16	16	300	42820886	MR50	53	**1.246,85**

Para corroborar la validez de este documento consulte la siguiente página web	
Código Seguro de Validación	61e705588eec45f88ea7f2f5f0494641001
Url de validación	https://eamic.elda.es/absis/idi/arx/idiarxabsaweb/asp/verificadorfirma.asp
Metadatos	Origen: Origen administración Estado de elaboración: Copia auténtica de documento original

BOAX-B FM, mariposa de hierro fundido GS 5.3106 (3g), anillo EPDM (XC) - con contactos

Rango de temperaturas de -10 °C hasta +110 °C
Grupo de precios de los materiales CZ

Supresión máxima permitida - PS / Presión diferencial máxima - ΔP	Presión nominal PN	Diámetro nominal DN	Mat. N.°	Tipo	[kg]	EUR
16	10/16	40	42820887	MR25	8	**358,69**
16	10/16	50	42820888	MR25	8,5	**431,42**
16	10/16	65	42820889	MR25	9	**448,42**
16	10/16	80	42820890	MR25	10	**453,49**
16	10/16	100	42820891	MR25	11,5	**501,28**
16	10/16	125	42820892	MR25	15	**514,83**
16	10/16	150	42820893	MR25	17	**572,04**
16	10	200	42820894	MR25	30	**835,83**
16	10	250	42820895	MR25	46	**1.120,96**
16	10	300	42820896	MR50	53	**1.323,62**
16	16	200	42820897	MR25	30	**835,83**
16	16	250	42820898	MR25	46	**1.120,96**
16	16	300	42820899	MR50	53	**1.323,62**

BOAX-B FM, mariposa de acero inoxidable 1.4301/1.4308 (6g), anillo EPDM (XC) - sin contactos

Rango de temperaturas de -10 °C hasta +110 °C
Grupo de precios de los materiales CZ

Surpresión máxima permitida - PS / Presión diferencial máxima - ΔP	Presión nominal PN	Diámetro nominal DN	Mat. N.°	Tipo	[kg]	EUR
16	10/16	40	42820900	MR25	8	**347,26**
16	10/16	50	42820901	MR25	8,5	**419,68**
16	10/16	65	42820902	MR25	9	**445,26**
16	10/16	80	42820903	MR25	10	**451,95**
16	10/16	100	42820904	MR25	11,5	**503,11**
16	10/16	125	42820905	MR25	15	**512,92**
16	10/16	150	42820906	MR25	17	**600,34**
16	10	200	42820907	MR25	30	**901,34**
16	10	250	42820908	MR25	46	**1.310,71**
16	10	300	42820909	MR50	53	**1.696,15**
16	16	200	42820910	MR25	30	**901,34**
16	16	250	42820911	MR25	46	**1.310,71**
16	16	300	42820912	MR50	53	**1.696,15**

BOAX-B FM, mariposa de acero inoxidable 1.4301/1.4308 (6g), anillo EPDM (XC) - con contactos

Rango de temperaturas de -10 °C hasta +110 °C
Grupo de precios de los materiales CZ

Surpresión máxima permitida - PS / Presión diferencial máxima - ΔP	Presión nominal PN	Diámetro nominal DN	Mat. N.°	Tipo	[kg]	EUR
16	10/16	40	42820913	MR25	8	**378,51**
16	10/16	50	42820914	MR25	8,5	**460,94**
16	10/16	65	42820915	MR25	9	**486,21**
16	10/16	80	42820916	MR25	10	**492,92**
16	10/16	100	42820917	MR25	11,5	**544,09**
16	10/16	125	42820918	MR25	15	**554,17**
16	10/16	150	42820919	MR25	17	**641,27**
16	10	200	42820920	MR25	30	**980,79**

Precio recomendado, no vinculante, válido desde 01.01.2017
Precio base España

Para corroborar la validez de este documento consulte la siguiente página web	
Código Seguro de Validación	61e705588eec45f88ea7f2f5f0494641001
Url de validación	https://eamic.elda.es/absis/idi/arx/idiarxabsaweb/asp/verificadorfirma.asp
Metadatos	Origen: Origen administración Estado de elaboración: Copia auténtica de documento original

Surpresión máxima permitida - PS / Presión diferencial máxima - ΔP	Presión nominal PN	Diámetro nominal DN	Mat. N.°	Tipo	[kg]	EUR
16	10	250	42820921	MR25	46	**1.390,18**
16	10	300	42820922	MR50	53	**1.593,72**
16	16	200	42820923	MR25	30	**980,79**
16	16	250	42820924	MR25	46	**1.390,18**
16	16	300	42820925	MR50	53	**1.593,72**

BOAX-B Mat E, cuerpo de aprisionamiento T2 con accionador eléctrico de regulación

BOAX-B Mat E, mariposa de hierro fundido GS 5.3106 (3 g), anillo EPDM (XC) con ACTELEC

Rango de temperaturas -10 °C hasta +110 °C
Grupo de precios de los materiales NG

Surpresión permitida PS	Presión nominal PN	Diámetro nominal DN	Mat. N.°	Tipo	Peso [kg]	EUR
16	10/16	40	42801731	LEA2	6,2	**564,29**
16	10/16	50	42801732	LEA3	6,5	**658,20**
16	10/16	65	42801733	LEB4	7,7	**1.028,31**
16	10/16	80	42801734	LEB10	8,5	**1.235,31**
16	10/16	100	42801735	LEB10	11,2	**1.256,47**
16	10/16	125	42801736	LEB10	13,1	**1.302,39**
16	10/16	150	42819879	EZ15	13,9	**2.401,36**
16	10/16	200	42819880	EZ25	28,5	**3.169,15**
10	10/16	250	42819881	EZ25	34,4	**3.400,65**
10	10/16	300	42819882	EZ60	50	**4.351,76**

BOAX-B Mat E, mariposa de acero inoxidable 1.4301/1.4308 (6 g), anillo EPDM (XC) con ACTELEC

Rango de temperaturas de -10 °C hasta +110 °C
Grupo de precios de los materiales NH

Surpresión permitida PS	Presión nominal PN	Diámetro nominal DN	Mat. N.°	Tipo	Peso [kg]	EUR
16	10/16	40	42801741	LEA2	6,2	**476,52**
16	10/16	50	42801742	LEA3	6,5	**561,64**
16	10/16	65	42801743	LEB4	7,7	**869,85**
16	10/16	80	42801744	LEB10	8,5	**1.039,52**
16	10/16	100	42801745	LEB10	11,2	**1.059,79**
16	10/16	125	42801746	LEB10	13,1	**1.093,95**
16	10/16	150	42819875	EZ15	13,9	**2.478,82**
16	10/16	200	42819876	EZ25	28,5	**3.331,36**
10	10/16	250	42819877	EZ25	34,4	**3.701,89**
10	10/16	300	42819878	EZ60	50	**4.854,47**

BOAX-B Mat P-da, cuerpo de aprisionamiento T2 con accionador neumático de regulación

BOAX-B Mat P-da, mariposa de hierro fundido GS 5.3106 (3 g), anillo EPDM (XC) con ACTAIR B

Rango de temperaturas de -10 °C a +110 °C
Grupo de precios de los materiales NG

Presión de trabajo permitida PS	Presión nominal PN	Diámetro nominal DN	Mat. N.°	Tipo	[kg]	EUR
16	10/16	40	42388299	ACTAIR B2	2,03	**319,37**
16	10/16	50	42388300	ACTAIR B2	2,23	**319,37**
16	10/16	65	42388301	ACTAIR B2	3,4	**325,78**
16	10/16	80	42388302	ACTAIR B5	4	**428,41**

Para corroborar la validez de este documento consulte la siguiente página web	
Código Seguro de Validación	61e705588eec45f88ea7f2f5f0494641001
Url de validación	https://eamic.elda.es/absis/idi/arx/idiarxabsaweb/asp/verificadorfirma.asp
Metadatos	Origen: Origen administración Estado de elaboración: Copia auténtica de documento original

Presión de trabajo permitida PS	Presión nominal PN	Diámetro nominal DN	Mat. N.°	Tipo	[kg]	EUR
16	10/16	100	42388303	ACTAIR B5	6,2	**449,57**
16	10/16	125	42388304	ACTAIR B10	7	**595,85**
16	10/16	150	42388305	ACTAIR B15	11,2	**777,54**
16	10/16	200	42388306	ACTAIR B15	15,6	**953,88**
10	10/16	250	42388307	ACTAIR B20	22,6	**1.334,27**
10	10/16	300	42388308	ACTAIR B30	39	**2.232,51**

BOAX-B Mat P-da, mariposa de hierro fundido GS 5.3106 (3 g), anillo nitrilo (K) con ACTAIR B

Rango de temperaturas de -5 °C a +90 °C
Grupo de precios de los materiales NG

Presión de trabajo permitida PS	Presión nominal PN	Diámetro nominal DN	Mat. N.°	Tipo	[kg]	EUR
16	10/16	40	42388319	ACTAIR B2	2,03	**319,37**
16	10/16	50	42388320	ACTAIR B2	2,23	**319,37**
16	10/16	65	42388321	ACTAIR B2	3,4	**325,78**
16	10/16	80	42388322	ACTAIR B5	4	**428,41**
16	10/16	100	42388323	ACTAIR B5	6,2	**449,57**
16	10/16	125	42388324	ACTAIR B10	7	**595,85**
16	10/16	150	42388325	ACTAIR B15	11,2	**777,54**
16	10/16	200	42388326	ACTAIR B15	15,6	**953,88**
10	10/16	250	42388327	ACTAIR B20	22,6	**1.334,27**
10	10/16	300	42388328	ACTAIR B30	39	**2.232,51**

BOAX-B Mat P-da, mariposa de acero inoxidable 1.4301/1.4308 (6 g), anillo EPDM (XC) con ACTAIR B

Rango de temperaturas de -10 °C a +110 °C
Grupo de precios de los materiales NH

Presión de trabajo permitida PS	Presión nominal PN	Diámetro nominal DN	Mat. N.°	Tipo	[kg]	EUR
16	10/16	40	42388289	ACTAIR B2	2,03	**277,52**
16	10/16	50	42388290	ACTAIR B2	2,23	**286,34**
16	10/16	65	42388291	ACTAIR B2	3,4	**299,05**
16	10/16	80	42388292	ACTAIR B5	4	**383,92**
16	10/16	100	42388293	ACTAIR B5	6,2	**404,18**
16	10/16	125	42388294	ACTAIR B10	7	**519,89**
16	10/16	150	42388295	ACTAIR B15	11,2	**694,69**
16	10/16	200	42388296	ACTAIR B15	15,6	**906,81**
10	10/16	250	42388297	ACTAIR B20	22,6	**1.328,84**
10	10/16	300	42388298	ACTAIR B30	39	**2.222,36**

BOAX-B Mat P-da, mariposa de acero inoxidable 1.4301/1.4308 (6 g), anillo nitrilo (K) con ACTAIR B

Rango de temperaturas de -5 °C a +90 °C
Grupo de precios de los materiales NH

Presión de trabajo permitida PS	Presión nominal PN	Diámetro nominal DN	Mat. N.°	Tipo	[kg]	EUR
16	10/16	40	42388309	ACTAIR B2	2,03	**277,52**
16	10/16	50	42388310	ACTAIR B2	2,23	**286,34**
16	10/16	65	42388311	ACTAIR B2	3,4	**299,05**
16	10/16	80	42388312	ACTAIR B5	4	**383,92**
16	10/16	100	42388313	ACTAIR B5	6,2	**404,18**
16	10/16	125	42388314	ACTAIR B10	7	**519,89**
16	10/16	150	42388315	ACTAIR B15	11,2	**694,69**
16	10/16	200	42388316	ACTAIR B15	15,6	**906,81**
10	10/16	250	42388317	ACTAIR B20	22,6	**1.328,84**
10	10/16	300	42388318	ACTAIR B30	39	**2.222,36**

Para corroborar la validez de este documento consulte la siguiente página web	
Código Seguro de Validación	61e705588eec45f88ea7f2f5f0494641001
Url de validación	https://eamic.elda.es/absis/idi/arx/idiarxabsaweb/asp/verificadorfirma.asp
Metadatos	Origen: Origen administración Estado de elaboración: Copia auténtica de documento original

BOAX-B Mat P-da, cuerpo con taladros de brida roscados T4 con accionador neumático de regulación

BOAX-B Mat P-da, mariposa de hierro fundido GS 5.3106 (3 g), anillo EPDM (XC) con ACTAIR B

Rango de temperaturas de -10 °C a +110 °C
Grupo de precios de los materiales NG

Presión de trabajo permitida PS	Presión nominal PN	Diámetro nominal DN	Mat. N.°	Tipo	[kg]	EUR
16	10/16	40	42388342	ACTAIR B2	2,93	**335,95**
16	10/16	50	42388343	ACTAIR B2	3,43	**335,95**
16	10/16	65	42388344	ACTAIR B2	4,5	**343,64**
16	10/16	80	42388345	ACTAIR B5	5,5	**450,09**
16	10/16	100	42388346	ACTAIR B5	7,8	**475,49**
16	10/16	125	42388347	ACTAIR B10	11,3	**630,97**
16	10/16	150	42388348	ACTAIR B15	15,3	**822,72**
16	10	200	42388349	ACTAIR B15	29,1	**1.034,33**
16	16	200	42388350	ACTAIR B15	29,1	**1.034,33**
10	10	250	42388351	ACTAIR B20	45,2	**1.461,02**
10	16	250	42388352	ACTAIR B20	45,2	**1.461,02**
10	10	300	42388353	ACTAIR B30	55	**2.433,00**
10	16	300	42388354	ACTAIR B30	55	**2.433,00**

BOAX-B Mat P-da, mariposa de hierro fundido GS 5.3106 (3 g), anillo nitrilo (K) con ACTAIR B

Rango de temperaturas de -5 °C a +90 °C
Grupo de precios de los materiales NG

Presión de trabajo permitida PS	Presión nominal PN	Diámetro nominal DN	Mat. N.°	Tipo	[kg]	EUR
16	10/16	40	42388368	ACTAIR B2	2,93	**335,95**
16	10/16	50	42388369	ACTAIR B2	3,43	**335,95**
16	10/16	65	42388370	ACTAIR B2	4,5	**343,64**
16	10/16	80	42388371	ACTAIR B5	5,5	**450,09**
16	10/16	100	42388372	ACTAIR B5	7,8	**475,49**
16	10/16	125	42388373	ACTAIR B10	11,3	**630,97**
16	10/16	150	42388374	ACTAIR B15	15,3	**822,72**
16	10	200	42388375	ACTAIR B15	29,1	**1.034,33**
16	16	200	42388376	ACTAIR B15	29,1	**1.034,33**
10	10	250	42388377	ACTAIR B20	45,2	**1.461,02**
10	16	250	42388378	ACTAIR B20	45,2	**1.461,02**
10	10	300	42388379	ACTAIR B30	55	**2.433,00**
10	16	300	42388380	ACTAIR B30	55	**2.433,00**

BOAX-B Mat P-da, mariposa de acero inoxidable 1.4301/1.4308 (6 g), anillo EPDM (XC) con ACTAIR B

Rango de temperaturas de -10 °C a +110 °C
Grupo de precios de los materiales NH

Presión de trabajo permitida PS	Presión nominal PN	Diámetro nominal DN	Mat. N.°	Tipo	[kg]	EUR
16	10/16	40	42388329	ACTAIR B2	2,93	**290,98**
16	10/16	50	42388330	ACTAIR B2	3,43	**299,80**
16	10/16	65	42388331	ACTAIR B2	4,5	**313,56**
16	10/16	80	42388332	ACTAIR B5	5,5	**401,55**
16	10/16	100	42388333	ACTAIR B5	7,8	**425,25**
16	10/16	125	42388334	ACTAIR B10	11,3	**548,42**
16	10/16	150	42388335	ACTAIR B15	15,3	**731,40**
16	10	200	42388336	ACTAIR B15	29,1	**972,19**
16	16	200	42388337	ACTAIR B15	29,1	**972,19**
10	10	250	42388338	ACTAIR B20	45,2	**1.431,83**
10	16	250	42388339	ACTAIR B20	45,2	**1.431,83**
10	10	300	42388340	ACTAIR B30	55	**2.385,27**
10	16	300	42388341	ACTAIR B30	55	**2.385,27**

Para corroborar la validez de este documento consulte la siguiente página web	
Código Seguro de Validación	**61e705588eec45f88ea7f2f5f0494641001**
Url de validación	*https://eamic.elda.es/absis/idi/arx/idiarxabsaweb/asp/verificadorfirma.asp*
Metadatos	**Origen: Origen administración Estado de elaboración: Copia auténtica de documento original**

BOAX-B Mat P-da, mariposa de acero inoxidable 1.4301/1.4308 (6 g), anillo nitrilo (K) con ACTAIR B

Rango de temperaturas de -5 °C a +90 °C
Grupo de precios de los materiales NH

Presión de trabajo permitida PS	Presión nominal PN	Diámetro nominal DN	Mat. N.°	Tipo	[kg]	EUR
16	10/16	40	42388355	ACTAIR B2	2,93	**290,98**
16	10/16	50	42388356	ACTAIR B2	3,43	**299,80**
16	10/16	65	42388357	ACTAIR B2	4,5	**313,56**
16	10/16	80	42388358	ACTAIR B5	5,5	**401,55**
16	10/16	100	42388359	ACTAIR B5	7,8	**425,25**
16	10/16	125	42388360	ACTAIR B10	11,3	**548,42**
16	10/16	150	42388361	ACTAIR B15	15,3	**731,40**
16	10	200	42388362	ACTAIR B15	29,1	**972,19**
16	16	200	42388363	ACTAIR B15	29,1	**972,19**
10	10	250	42388364	ACTAIR B20	45,2	**1.431,83**
10	16	250	42388365	ACTAIR B20	45,2	**1.431,83**
10	10	300	42388366	ACTAIR B30	55	**2.385,27**
10	16	300	42388367	ACTAIR B30	55	**2.385,27**

BOAX-B Mat P-sa, cuerpo de aprisionamiento T2 con accionador neumático de regulación

BOAX-B Mat P-sa, mariposa de hierro fundido GS 5.3106 (3 g), anillo EPDM (XC) con DYNACTAIR B

Rango de temperaturas de -10 °C a +110 °C
Grupo de precios de los materiales NG

Presión de trabajo permitida PS	Presión nominal PN	Diámetro nominal DN	Mat. N.°	Tipo	[kg]	EUR
16	10/16	40	42388392	DYNACTAIR B2	2,9	**360,21**
16	10/16	50	42388393	DYNACTAIR B4	4,15	**464,32**
16	10/16	65	42388394	DYNACTAIR B4	4,75	**604,92**
16	10/16	80	42388395	DYNACTAIR B6	8,1	**624,12**
16	10/16	100	42388396	DYNACTAIR B8	10,4	**902,40**
16	10/16	125	42388397	DYNACTAIR B12	13,2	**1.013,50**
16	10/16	150	42388398	DYNACTAIR B16	18,3	**1.289,47**
16	10/16	200	42388399	DYNACTAIR B25	26,9	**1.607,91**
10	10/16	250	42388400	DYNACTAIR B25	32,8	**1.839,41**
10	10/16	300	42388401	DYNACTAIR B50	59,7	**2.829,84**

BOAX-B Mat P-sa, mariposa de hierro fundido GS 5.3106 (3 g), anillo nitrilo (K) con DYNACTAIR B

Rango de temperaturas de -5 °C a +90 °C
Grupo de precios de los materiales NG

Presión de trabajo permitida PS	Presión nominal PN	Diámetro nominal DN	Mat. N.°	Tipo	[kg]	EUR
16	10/16	40	42388412	DYNACTAIR B2	2,9	**360,21**
16	10/16	50	42388413	DYNACTAIR B4	4,15	**464,32**
16	10/16	65	42388414	DYNACTAIR B4	4,75	**604,92**
16	10/16	80	42388415	DYNACTAIR B6	8,1	**624,12**
16	10/16	100	42388416	DYNACTAIR B8	10,4	**902,40**
16	10/16	125	42388417	DYNACTAIR B12	13,2	**1.013,50**
16	10/16	150	42388418	DYNACTAIR B12	18,3	**1.289,47**
16	10/16	200	42388419	DYNACTAIR B25	26,9	**1.607,91**
10	10/16	250	42388420	DYNACTAIR B25	32,8	**1.839,41**
10	10/16	300	42388421	DYNACTAIR B50	59,7	**2.829,84**

Precio recomendado, no vinculante, válido desde 01.01.2017
Precio base España

Para corroborar la validez de este documento consulte la siguiente página web	
Código Seguro de Validación	61e705588eec45f88ea7f2f5f0494641001
Url de validación	https://eamic.elda.es/absis/idi/arx/idiarxabsaweb/asp/verificadorfirma.asp
Metadatos	Origen: Origen administración Estado de elaboración: Copia auténtica de documento original

BOAX-B Mat P-sa, mariposa de acero inoxidable 1.4301/1.4308 (6 g), anillo EPDM (XC) con DYNACTAIR B

Rango de temperaturas de -10 °C a +110 °C
Grupo de precios de los materiales NH

Presión de trabajo permitida PS	Presión nominal PN	Diámetro nominal DN	Mat. N.°	Tipo	[kg]	EUR
16	10/16	40	42388382	DYNACTAIR B2	2,9	**310,70**
16	10/16	50	42388383	DYNACTAIR B4	4,15	**404,11**
16	10/16	65	42388384	DYNACTAIR B4	4,75	**525,85**
16	10/16	80	42388385	DYNACTAIR B6	8,1	**542,93**
16	10/16	100	42388386	DYNACTAIR B8	10,4	**772,11**
16	10/16	125	42388387	DYNACTAIR B12	13,2	**859,23**
16	10/16	150	42388388	DYNACTAIR B16	18,3	**1.110,62**
16	10/16	200	42388389	DYNACTAIR B25	26,9	**1.438,22**
10	10/16	250	42388390	DYNACTAIR B25	32,8	**1.739,27**
10	10/16	300	42388391	DYNACTAIR B25	59,7	**2.707,70**

BOAX-B Mat P-sa, mariposa de acero inoxidable 1.4301/1.4308 (6 g), anillo nitrilo (K) con DYNACTAIR B

Rango de temperaturas de -5 °C a +90 °C
Grupo de precios de los materiales NH

Presión de trabajo permitida PS	Presión nominal PN	Diámetro nominal DN	Mat. N.°	Tipo	[kg]	EUR
16	10/16	40	42388402	DYNACTAIR B2	2,9	**310,70**
16	10/16	50	42388403	DYNACTAIR B4	4,15	**404,11**
16	10/16	65	42388404	DYNACTAIR B4	4,75	**525,85**
16	10/16	80	42388405	DYNACTAIR B6	8,1	**542,93**
16	10/16	100	42388406	DYNACTAIR B8	10,4	**772,11**
16	10/16	125	42388407	DYNACTAIR B12	13,2	**859,23**
16	10/16	150	42388408	DYNACTAIR B16	18,3	**1.110,62**
16	10/16	200	42388409	DYNACTAIR B25	26,9	**1.438,22**
10	10/16	250	42388410	DYNACTAIR B25	32,8	**1.739,27**
10	10/16	300	42388411	DYNACTAIR B50	59,7	**2.707,70**

BOAX-B Mat P-sa, cuerpo con taladros de brida roscados T4 con accionador neumático de regulación

BOAX-B Mat P-sa, mariposa de hierro fundido GS 5.3106 (3 g), anillo EPDM (XC) con DYNACTAIR B

Rango de temperaturas de -10 °C a +110 °C
Grupo de precios de los materiales NG

Presión de trabajo permitida PS	Presión nominal PN	Diámetro nominal DN	Mat. N.°	Tipo	[kg]	EUR
16	10/16	40	42388435	DYNACTAIR B2	3,8	**376,78**
16	10/16	50	42388436	DYNACTAIR B4	5,35	**480,90**
16	10/16	65	42388437	DYNACTAIR B4	5,85	**622,78**
16	10/16	80	42388438	DYNACTAIR B6	9,6	**645,80**
16	10/16	100	42388439	DYNACTAIR B8	12	**928,32**
16	10/16	125	42388440	DYNACTAIR B12	17,5	**1.048,60**
16	10/16	150	42388441	DYNACTAIR B16	22,4	**1.334,65**
16	10	200	42388442	DYNACTAIR B25	40,4	**1.688,36**
16	16	200	42388443	DYNACTAIR B25	40,4	**1.688,36**
10	10	250	42388444	DYNACTAIR B25	55,4	**1.966,16**
10	16	250	42388445	DYNACTAIR B25	55,4	**1.966,16**
10	10	300	42388446	DYNACTAIR B50	75,7	**3.030,35**
10	16	300	42388447	DYNACTAIR B50	75,7	**3.030,35**

Para corroborar la validez de este documento consulte la siguiente página web	
Código Seguro de Validación	**61e705588eec45f88ea7f2f5f0494641001**
Url de validación	*https://eamic.elda.es/absis/idi/arx/idiarxabsaweb/asp/verificadorfirma.asp*
Metadatos	**Origen: Origen administración Estado de elaboración: Copia auténtica de documento original**

BOAX-B Mat P-sa, mariposa de hierro fundido GS 5.3106 (3 g), anillo nitrilo (K) con DYNACTAIR B

Rango de temperaturas de 50 °C a +90 °C
Grupo de precios de los materiales NG

Presión de trabajo permitida PS	Presión nominal PN	Diámetro nominal DN	Mat. N.°	Tipo	[kg]	EUR
16	10/16	40	42388461	DYNACTAIR B2	3,8	**376,78**
16	10/16	580	42388462	DYNACTAIR B4	5,35	**480,90**
16	10/16	65	42388463	DYNACTAIR B4	5,85	**622,78**
16	10/16	80	42388464	DYNACTAIR B6	9,6	**645,80**
16	10/16	100	42388465	DYNACTAIR B8	12	**928,32**
16	10/16	125	42388466	DYNACTAIR B12	17,5	**1.048,60**
16	10/16	150	42388467	DYNACTAIR B16	22,4	**1.334,65**
16	10/16	200	42388468	DYNACTAIR B25	40,4	**1.688,36**
16	16	200	42388469	DYNACTAIR B25	40,4	**1.688,36**
10	10	250	42388470	DYNACTAIR B25	55,4	**1.966,16**
10	16	250	42388471	DYNACTAIR B25	55,4	**1.966,16**
10	10	300	42388472	DYNACTAIR B50	75,7	**3.030,35**
10	16	300	42388473	DYNACTAIR B50	75,7	**3.030,35**

BOAX-B Mat P-sa, mariposa de acero inoxidable 1.4301/1.4308 (6 g), anillo EPDM (XC) con DYNACTAIR B

Rango de temperaturas de -10 °C a +110 °C
Grupo de precios de los materiales NH

Presión de trabajo permitida PS	Presión nominal PN	Diámetro nominal DN	Mat. N.°	Tipo	[kg]	EUR
16	10/16	40	42388422	DYNACTAIR B2	3,8	**324,16**
16	10/16	50	42388423	DYNACTAIR B4	5,35	**417,57**
16	10/16	65	42388424	DYNACTAIR B4	5,85	**540,35**
16	10/16	80	42388425	DYNACTAIR B6	9,6	**560,56**
16	10/16	100	42388426	DYNACTAIR B8	12	**793,17**
16	10/16	125	42388427	DYNACTAIR B12	17,5	**887,75**
16	10/16	150	42388428	DYNACTAIR B16	22,4	**1.147,34**
16	10	200	42388429	DYNACTAIR B25	40,4	**1.503,59**
16	16	200	42388430	DYNACTAIR B25	40,4	**1.503,59**
10	10	250	42388431	DYNACTAIR B25	55,4	**1.842,25**
10	16	250	42388432	DYNACTAIR B25	55,4	**1.842,25**
10	10	300	42388433	DYNACTAIR B50	75,7	**2.870,61**
10	16	300	42388434	DYNACTAIR B50	75,7	**2.870,61**

BOAX-B Mat P-sa, mariposa de acero inoxidable 1.4301/1.4308 (6 g), anillo nitrilo (K) con DYNACTAIR B

Rango de temperaturas de -5 °C a +90 °C
Grupo de precios de los materiales NH

Presión de trabajo permitida PS	Presión nominal PN	Diámetro nominal DN	Mat. N.°	Tipo	[kg]	EUR
16	10/16	40	42388448	DYNACTAIR B2	3,8	**324,16**
16	10/16	40	42388449	DYNACTAIR B2	5,35	**417,57**
16	10/16	50	42388450	DYNACTAIR B4	5,85	**540,35**
16	10/16	80	42388451	DYNACTAIR B6	9,6	**560,56**
16	10/16	100	42388452	DYNACTAIR B16	12	**793,17**
16	10/16	125	42388453	DYNACTAIR B12	17,5	**887,75**
16	10/16	150	42388454	DYNACTAIR B16	22,4	**1.147,34**
16	10	200	42388455	DYNACTAIR B25	40,4	**1.503,59**
16	16	200	42388456	DYNACTAIR B25	40,4	**1.503,59**
10	10	250	42388457	DYNACTAIR B25	55,4	**1.842,25**
10	16	200	42388458	DYNACTAIR B25	55,4	**1.842,25**
10	10	300	42388459	DYNACTAIR B50	75,7	**2.870,61**
10	16	300	42388460	DYNACTAIR B50	75,7	**2.870,61**

Precio recomendado, no vinculante, válido desde 01.01.2017
Precio base España

Para corroborar la validez de este documento consulte la siguiente página web	
Código Seguro de Validación	61e705588eec45f88ea7f2f5f0494641001
Url de validación	https://eamic.elda.es/absis/idi/arx/idiarxabsaweb/asp/verificadorfirma.asp
Metadatos	Origen: Origen administración Estado de elaboración: Copia auténtica de documento original

Precios

Precios BOAX-S



BOAX-S, cuerpo de aprisionamiento T2, con palanca manual

BOAX-S, mariposa de acero inoxidable 1.4301 (6 g), anillo EPDM (XU)

Rango temperaturas de -10 °C hasta +130 °C
Grupo de precios de los materiales C8

Surpresión máxima permitida - PS / Presión diferencial máxima - ΔP	Presión nominal PN	Diámetro nominal DN	Mat. N.°	Tipo	[kg]	EUR
16	6/10/16	20	42087761	LP165	1	**82,52**
16	6/10/16	25	42087762	LP165	1,1	**83,75**
16	6/10/16	32	42087763	LP165	1,4	**86,18**
16	6/10/16	40	42087764	LP165	1,7	**106,81**
16	6/10/16	50	42087765	LP165	2	**116,50**
16	6/10/16	65	42087766	LP165	2,7	**127,43**
16	6/10/16	80	42087767	LP165	3,3	**156,58**
16	6/10/16	100	42087768	LP230	5,1	**178,40**
16	6/10/16	125	42087769	LP230	6,1	**220,88**
16	6/10/16	150	42087770	LP330	8,8	**322,84**
16	6/10/16	200	42087771	LP330	12,9	**531,08**
10	6/10/16	250	42094025	LP460	20	**773,12**

BOAX-S, mariposa de acero inoxidable 1.4301 (6 g), anillo nitrilo (K)

Rango temperaturas de -10 °C hasta +90 °C
Grupo de precios de los materiales C8

Surpresión máxima permitida - PS / Presión diferencial máxima - ΔP	Presión nominal PN	Diámetro nominal DN	Mat. N.°	Tipo	[kg]	EUR
16	6/10/16	20	42381803	LP165	1	**82,52**
16	6/10/16	25	42381804	LP165	1,1	**83,74**
16	6/10/16	32	42381805	LP165	1,4	**86,19**
16	6/10/16	40	42381806	LP165	1,7	**106,82**
16	6/10/16	50	42381807	LP165	2	**116,50**
16	6/10/16	65	42381808	LP165	2,7	**127,43**
16	6/10/16	80	42381809	LP165	3,3	**156,57**
16	6/10/16	100	42381810	LP230	5,1	**178,40**
16	6/10/16	125	42381811	LP230	6,1	**220,88**
16	6/10/16	150	42381812	LP330	8,8	**322,85**
16	6/10/16	200	42381813	LP330	12,9	**531,08**
10	6/10/16	250	42381814	LP460	20	**773,12**

Precio recomendado, no vinculante, válido desde 01.01.2017
Precio base España

Para corroborar la validez de este documento consulte la siguiente página web	
Código Seguro de Validación	61e705588eec45f88ea7f2f5f0494641001
Url de validación	https://eamic.elda.es/absis/idi/arx/idiarxabsaweb/asp/verificadorfirma.asp
Metadatos	Origen: Origen administración Estado de elaboración: Copia auténtica de documento original

BOAX-S, cuerpo de aprisionamiento T2, con engranaje reductor MA

BOAX-S, mariposa de acero inoxidable 1.4301 (6 g), anillo EPDM (XU)

Rango temperaturas de -10 °C hasta +130 °C
Grupo de precios de los materiales C8

Surpresión máxima permitida - PS / Presión diferencial máxima - ΔP	Presión nominal PN	Diámetro nominal DN	Mat. N.°	Tipo	[kg]	EUR
16	6/10/16	20	42085979	MA12	2	**225,77**
16	6/10/16	25	42085980	MA12	2,1	**226,99**
16	6/10/16	32	42085981	MA12	2,4	**229,40**
16	6/10/16	40	42085982	MA12	2,7	**250,04**
16	6/10/16	50	42085983	MA12	3	**259,75**
16	6/10/16	65	42085984	MA12	3,7	**270,68**
16	6/10/16	80	42085985	MA12	4,3	**299,81**
16	6/10/16	100	42085986	MA12	5,9	**318,73**
16	6/10/16	125	42085987	MA12	7,1	**361,22**
16	6/10/16	150	42085988	MA25	10,8	**483,08**
16	6/10/16	200	42085989	MA25	14,9	**691,33**
10	6/10/16	250	42094026	MA25	20,8	**910,85**

BOAX-S, mariposa de acero inoxidable 1.4301 (6 g), anillo nitrilo (K)

Rango temperaturas de -10 °C hasta +90 °C
Grupo de precios de los materiales C8

Surpresión máxima permitida - PS / Presión diferencial máxima - ΔP	Presión nominal PN	Diámetro nominal DN	Mat. N.°	Tipo	[kg]	EUR
16	6/10/16	20	42381815	MA12	2	**225,77**
16	6/10/16	25	42381816	MA12	2,1	**226,99**
16	6/10/16	32	42381817	MA12	2,4	**229,40**
16	6/10/16	40	42381818	MA12	2,7	**250,04**
16	6/10/16	50	42381819	MA12	3	**259,75**
16	6/10/16	65	42381820	MA12	3,7	**270,68**
16	6/10/16	80	42381821	MA12	4,3	**299,81**
16	6/10/16	100	42381822	MA12	5,9	**318,73**
16	6/10/16	125	42381823	MA12	7,1	**361,22**
16	6/10/16	150	42381824	MA25	10,8	**483,08**
16	6/10/16	200	42381825	MA25	14,9	**691,33**
10	6/10/16	250	42381826	MA25	20,8	**910,85**

Para corroborar la validez de este documento consulte la siguiente página web	
Código Seguro de Validación	61e705588eec45f88ea7f2f5f0494641001
Url de validación	https://eamic.elda.es/absis/idi/arx/idiarxabsaweb/asp/verificadorfirma.asp
Metadatos	Origen: Origen administración Estado de elaboración: Copia auténtica de documento original

BOAX-S, cuerpo de aprisionamiento T2, con engranaje reductor MN/MR

BOAX-S, mariposa de acero inoxidable 1.4301 (6 g), anillo EPDM (XU)

Rango temperaturas de -10 °C hasta +130 °C
Grupo de precios de los materiales C8

Surpresión máxima permitida - PS / Presión diferencial máxima - ΔP	Presión nominal PN	Diámetro nominal DN	Mat. N.°	Tipo	[kg]	EUR
10	6/10/16	300	42097342	MN40	35,4	**1.298,63**
10	10	350	42095056	MN80	64,6	**2.268,35**
10	10	400	42095058	MR100	93,6	**2.583,92**
10	10	450	42385043	MR100	125	**3.373,40**
10	10	500	42381799	MR100	164	**4.162,89**
10	10	600	42381800	MR200	248	**7.010,18**
10	16	350	42095057	MN80	64,6	**2.268,35**
10	16	400	42095059	MR100	93,6	**2.583,92**
10	16	450	42385044	MR100	125	**3.373,40**
10	16	500	42381801	MR100	164	**4.162,89**
10	16	600	42381802	MR200	248	**7.010,18**

BOAX-S, mariposa de acero inoxidable 1.4301 (6 g), anillo nitrilo (K)

Rango de temperaturas de -10 °C hasta +90 °C
Grupo de precios de los materiales C8

Surpresión máxima permitida - PS / Presión diferencial máxima - ΔP	Presión nominal PN	Diámetro nominal DN	Mat. N.°	Tipo	[kg]	EUR
10	6/10/16	300	42381827	MN40	35,4	**1.298,63**
10	10	350	42095064	MN80	64,6	**2.268,35**
10	10	400	42095066	MR100	93,6	**2.583,92**
10	10	450	42385045	MR100	125	**3.373,40**
10	10	500	42381828	MR100	164	**4.162,89**
10	10	600	42381829	MR200	248	**7.010,18**
10	16	350	42095065	MN80	64,6	**2.268,35**
10	16	400	42095067	MR100	93,6	**2.583,92**
10	16	450	42385046	MR100	125	**3.373,40**
10	16	500	42381830	MR100	164	**4.162,89**
10	16	600	42381831	MR200	248	**7.010,18**

Para corroborar la validez de este documento consulte la siguiente página web	
Código Seguro de Validación	61e705588eec45f88ea7f2f5f0494641001
Url de validación	https://eamic.elda.es/absis/idi/arx/idiarxabsaweb/asp/verificadorfirma.asp
Metadatos	Origen: Origen administración Estado de elaboración: Copia auténtica de documento original

Suplemento de precio BOAX-S

Termómetro para BOAX-S

Para sistemas de refrigeración: temperatura de -20 °C a +60 °C
Grupo de precios de los materiales C8

Nenndruck PN	Nennweite DN	Mat.-Nr.	EUR
6/10/16	20-32	42826086	**36,41**
6/10/16	40-50	42826087	**36,41**
6/10/16	65-80	42826088	**36,41**
6/10/16	100-125	42826089	**36,41**
6/10/16	150-250	42098226	**36,41**

Para sistemas de calefacción: temperatura de 0 °C a +140 °C
Grupo de precios de los materiales C8

Nenndruck PN	Nennweite DN	Mat.-Nr.	EUR
6/10/16	20-32	42826058	**36,41**
6/10/16	40-50	42826059	**36,41**
6/10/16	65-80	42826060	**36,41**
6/10/16	100-125	42826090	**36,41**
6/10/16	150-250	42829102	**36,41**

Para corroborar la validez de este documento consulte la siguiente página web	
Código Seguro de Validación	61e705588eec45f88ea7f2f5f0494641001
Url de validación	https://eamic.elda.es/absis/idi/arx/idiarxabsaweb/asp/verificadorfirma.asp
Metadatos	Origen: Origen administración Estado de elaboración: Copia auténtica de documento original

Precios BOAX-SF



BOAX-SF, cuerpo con taladros de brida roscados T4 y palanca manual

BOAX-SF, mariposa de acero inoxidable 1.4301 (6g), anillo EPDM (XU)

Rango de temperaturas de -10 °C hasta +130 °C
Grupo de precios de los materiales C5

Surpresión máxima permitida - PS / Presión diferencial máxima - ΔP	Presión nominal PN	Diámetro nominal DN	Mat. N.°	Tipo	[kg]	EUR
16	10/16	20	42381832	LP165	2,5	**174,50**
16	10/16	25	42381833	LP165	2,5	**174,50**
16	10/16	32	42381834	LP165	2,5	**190,20**
16	10/16	40	42096712	LP165	2,5	**202,80**
16	10/16	50	42096713	LP165	3	**212,22**
16	10/16	65	42096714	LP165	3,5	**243,64**
16	10/16	80	42096715	LP165	5	**253,08**
16	10/16	100	42096716	LP230	6,2	**331,68**
16	10/16	125	42096717	LP230	9,7	**416,61**
16	10/16	150	42096718	LP330	12	**462,18**
16	10	200	42096719	LP330	26,2	**795,88**
16	16	200	42096721	LP330	26,2	**795,90**
10	10	250	42096720	LP460	41,2	**1.169,57**
10	16	250	42096722	LP460	41,2	**1.169,57**

BOAX-SF, mariposa de acero inoxidable 1.4301 (6g), anillo nitrilo (K)

Rango de temperaturas de -10 °C hasta +90 °C
Grupo de precios de los materiales C5

Surpresión máxima permitida - PS / Presión diferencial máxima - ΔP	Presión nominal PN	Diámetro nominal DN	Mat. N.°	Tipo	[kg]	EUR
16	10/16	20	42381842	LP165	2,5	**174,50**
16	10/16	25	42381843	LP165	2,5	**174,50**
16	10/16	32	42381844	LP165	2,5	**190,20**
16	10/16	40	42094799	LP165	2,5	**202,80**
16	10/16	50	42094800	LP165	3	**212,22**
16	10/16	65	42094801	LP165	3,5	**243,64**
16	10/16	80	42094802	LP165	5	**253,08**
16	10/16	100	42094803	LP230	6,2	**331,68**
16	10/16	125	42094804	LP230	9,7	**416,61**
16	10/16	150	42094805	LP330	12	**462,18**
16	10	200	42094806	LP330	26,2	**795,88**
16	16	200	42094808	LP330	26,2	**795,90**
10	10	250	42094807	LP460	41,2	**1.169,57**
10	16	250	42094809	LP460	41,2	**1.169,57**

Precio recomendado, no vinculante, válido desde 01.01.2017
Precio base España

Para corroborar la validez de este documento consulte la siguiente página web	
Código Seguro de Validación	61e705588eec45f88ea7f2f5f0494641001
Url de validación	https://eamic.elda.es/absis/idi/arx/idiarxabsaweb/asp/verificadorfirma.asp
Metadatos	Origen: Origen administración Estado de elaboración: Copia auténtica de documento original

BOAX-SF, cuerpo con taladros de brida roscados T4 y engranaje reductor MA

BOAX-SF, mariposa de acero inoxidable 1.4301 (6g), anillo EPDM (XU)

Rango de temperaturas de -10 °C hasta +130 °C
Grupo de precios de los materiales C5

Surpresión máxima permitida - PS / Presión diferencial máxima - ΔP	Presión nominal PN	Diámetro nominal DN	Mat. N.°	Tipo	[kg]	EUR
16	10/16	20	42381835	MA12	3,5	**360,03**
16	10/16	25	42381836	MA12	3,5	**360,03**
16	10/16	32	42381837	MA12	3,5	**375,76**
16	10/16	40	42096723	MA12	3,5	**388,33**
16	10/16	50	42096724	MA12	4	**397,74**
16	10/16	65	42096725	MA12	4,5	**429,20**
16	10/16	80	42096726	MA12	6	**438,63**
16	10/16	100	42096727	MA12	7	**513,45**
16	10/16	125	42096728	MA12	10,5	**598,35**
16	10/16	150	42096729	MA25	14	**669,73**
16	10	200	42096730	MA25	28	**1.003,45**
10	10	250	42096731	MA25	42	**1.347,96**
16	16	200	42096735	MA25	28	**1.003,45**
10	16	250	42096736	MA25	42	**1.347,96**

BOAX-SF, mariposa de acero inoxidable 1.4301 (6g), anillo nitrilo (K)

Rango de temperaturas de -10 °C hasta +90 °C
Grupo de precios de los materiales C5

Surpresión máxima permitida - PS / Presión diferencial máxima - ΔP	Presión nominal PN	Diámetro nominal DN	Mat. N.°	Tipo	[kg]	EUR
16	10/16	20	42381845	MA12	3,5	**360,03**
16	10/16	25	42381846	MA12	3,5	**360,03**
16	10/16	32	42381847	MA12	3,5	**375,76**
16	10/16	40	42094810	MA12	3,5	**388,33**
16	10/16	50	42094811	MA12	4	**397,74**
16	10/16	65	42094812	MA12	4,5	**429,20**
16	10/16	80	42094813	MA12	6	**438,63**
16	10/16	100	42094814	MA12	7	**513,45**
16	10/16	125	42094815	MA12	10,5	**598,35**
16	10/16	150	42094816	MA25	14	**669,73**
16	10	200	42094817	MA25	28	**1.003,45**
10	10	250	42094818	MA25	42	**1.347,96**
16	16	200	42094822	MA25	28	**1.003,45**
10	16	250	42094823	MA25	42	**1.347,96**

BOAX-SF, cuerpo con taladros de brida roscados T4 y engranaje reductor MA

BOAX-SF, mariposa de acero inoxidable 1.4301 (6g), anillo EPDM (XU)

Rango de temperaturas de -10 °C hasta +130 °C
Grupo de precios de los materiales C5

Surpresión máxima permitida - PS / Presión diferencial máxima - ΔP	Presión nominal PN	Diámetro nominal DN	Mat. N.°	Tipo	[kg]	EUR
10	10	300	42096732	MN40	49,4	**1.902,11**
10	10	350	42096733	MN80	74,6	**3.409,69**
10	10	400	42096734	MR100	114,6	**4.168,94**
10	10	450	42385039	MR100	152,6	**5.161,66**
10	10	500	42381838	MR100	194	**6.154,42**
10	10	600	42381839	MR200	280	**9.782,57**

Para corroborar la validez de este documento consulte la siguiente página web	
Código Seguro de Validación	61e705588eec45f88ea7f2f5f0494641001
Url de validación	https://eamic.elda.es/absis/idi/arx/idiarxabsaweb/asp/verificadorfirma.asp
Metadatos	Origen: Origen administración Estado de elaboración: Copia auténtica de documento original

Surpresión máxima permitida - PS / Presión diferencial máxima - ΔP	Presión nominal PN	Diámetro nominal DN	Mat. N.°	Tipo	[kg]	EUR
10	16	300	42096737	MN40	49,4	**1.902,11**
10	16	350	42096738	MN80	74,6	**3.409,69**
10	16	400	42096739	MR100	114,6	**4.168,94**
10	16	450	42385040	MR100	152,6	**5.161,66**
10	16	500	42381840	MR100	194	**6.154,42**
10	16	600	42381841	MR200	280	**9.782,57**

BOAX-SF, mariposa de acero inoxidable 1.4301 (6g), anillo nitrilo (K)

Rango de temperaturas de -10 °C hasta +90 °C
Grupo de precios de los materiales C5

Surpresión máxima permitida - PS / Presión diferencial máxima - ΔP	Presión nominal PN	Diámetro nominal DN	Mat. N.°	Tipo	[kg]	EUR
10	10	300	42094819	MN40	49,4	**1.902,11**
10	10	350	42094820	MN80	74,6	**3.409,69**
10	10	400	42094821	MR100	114,6	**4.168,94**
10	10	450	42385041	MR100	152,6	**5.161,66**
10	10	500	42381848	MR100	194	**6.154,40**
10	10	600	42381849	MR200	280	**9.782,57**
10	16	300	42094824	MN40	49,4	**1.902,11**
10	16	350	42094825	MN80	74,6	**3.409,69**
10	16	400	42094826	MR100	114,6	**4.168,94**
10	16	450	42385042	MR100	152,6	**5.161,66**
10	16	500	42381850	MR100	194	**6.154,40**
10	16	600	42381851	MR200	280	**9.782,57**

Suplemento de precio BOAX-SF

BOAX-SF Thermax

Mariposa de 1.4301/1.4308, anticondensación integrada, con prolongación de cuello, eje hueco, anillo EPDM-XU (para agua de calefacción, agua helada, aire acondicionado, agua potable)
Rango de temperaturas -10 °C hasta +130 °C
Grupo de precios de los materiales C5

Surpresión máxima permitida - PS / Presión diferencial máxima - ΔP	Presión nominal PN	Presión nominal PN	Mat. N.°	Tipo	[kg]	EUR
16	10/16	32	42382234	LP165	2,5	**208,79**
16	10/16	40	42382235	LP165	2,5	**221,35**
16	10/16	50	42382236	LP165	3	**230,78**
16	10/16	65	42382237	LP165	3,5	**262,19**
16	10/16	80	42382238	LP165	5	**271,63**
16	10/16	100	42382239	LP230	6,2	**362,65**
16	10/16	125	42382240	LP230	9,7	**447,51**
16	10/16	150	42382241	LP300	12	**493,09**
16	10	200	42382242	LP330	26,2	**853,09**
16	16	200	42382244	LP330	26,2	**853,09**
10	10	250	42382243	LP460	41,2	**1.200,50**
10	16	250	42382245	LP460	41,2	**1.200,50**

Para corroborar la validez de este documento consulte la siguiente página web	
Código Seguro de Validación	61e705588eec45f88ea7f2f5f0494641001
Url de validación	https://eamic.elda.es/absis/idi/arx/idiarxabsaweb/asp/verificadorfirma.asp
Metadatos	Origen: Origen administración Estado de elaboración: Copia auténtica de documento original

Termómetro para BOAX-SF

Para sistemas de refrigeración: temperatura -20 °C hasta +60 °C
Grupo de precios de los materiales C5

Nenndruck PN	Nennweite DN	Mat.-Nr.	EUR
6/10/16	20-32	42826086	**36,41**
6/10/16	40-50	42826087	**36,41**
6/10/16	65-80	42826088	**36,41**
6/10/16	100-125	42826089	**36,41**
6/10/16	150-250	42098226	**36,41**

Para sistemas de calefacción: temperatura 0 °C hasta +140 °C
Grupo de precios de los materiales C5

Nenndruck PN	Nennweite DN	Mat.-Nr.	EUR
6/10/16	20-32	42826058	**36,41**
6/10/16	40-50	42826059	**36,41**
6/10/16	65-80	42826060	**36,41**
6/10/16	100-125	42826090	**36,41**
6/10/16	150-250	42829102	**36,41**

Para corroborar la validez de este documento consulte la siguiente página web	
Código Seguro de Validación	61e705588eec45f88ea7f2f5f0494641001
Url de validación	https://eamic.elda.es/absis/idi/arx/idiarxabsaweb/asp/verificadorfirma.asp
Metadatos	Origen: Origen administración Estado de elaboración: Copia auténtica de documento original

Precios BOAXMAT-S



BOAXMAT-S con impulsión eléctrica 24 V tensión continua

BOAXMAT-S con impulsión eléctrica ACTELEC LEA y LEB

Mariposa de 1.4301, anillo EPDM-XU (para agua de calefacción, agua helada, aire acondicionado, agua potable), rango de temperaturas de -10 °C hasta +130 °C,
accionador eléctrico de regulación, 24 V, CA/CC
Grupo de precios de los materiales C6

Surpresión máxima permitida - PS / Presión diferencial máxima - ΔP	Presión nominal PN	Diámetro nominal DN	Mat. N.°	Tipo	[kg]	EUR
16	6/10/16	25	42410109	LEA2	5,5	**849,70**
16	6/10/16	32	42410110	LEA2	5,5	**854,80**
16	6/10/16	40	42410111	LEA2	6,2	**898,01**
16	6/10/16	50	42410112	LEA3	6,5	**1.046,28**
16	6/10/16	65	42410113	LEB4	7,7	**1.573,75**
16	6/10/16	80	42410114	LEB10	8,5	**1.892,06**
16	6/10/16	100	42410115	LEB10	11,2	**1.931,75**
16	6/10/16	125	42410116	LEB10	13,1	**2.020,76**

BOAXMAT-S con impulsión eléctrica 230 V tensión alterna

BOAXMAT-S con impulsión eléctrica ACTELEC LEA y LEB

Mariposa de 1.4301, anillo EPDM-XU (para agua de calefacción, agua helada, aire acondicionado, agua potable), rango de temperaturas de -10 °C hasta +130 °C,
accionador eléctrico de regulación, corriente alterna monofásica 230 V, 50 Hz
Grupo de precios de los materiales C6

Surpresión máxima permitida - PS / Presión diferencial máxima - ΔP	Presión nominal PN	Diámetro nominal DN	Mat. N.°	Tipo	[kg]	EUR
16	6/10/16	25	42410101	LEA2	6,2	**766,94**
16	6/10/16	32	42410102	LEA2	5,5	**772,03**
16	6/10/16	40	42410103	LEA2	6,2	**815,26**
16	6/10/16	50	42410104	LEA3	6,5	**964,72**
16	6/10/16	65	42410105	LEB4	7,7	**1.487,67**
16	6/10/16	80	42410106	LEB10	8,5	**1.806,97**
16	6/10/16	100	42410107	LEB10	11,2	**1.846,64**
16	6/10/16	125	42410108	LEB10	13,1	**1.935,65**

Para corroborar la validez de este documento consulte la siguiente página web	
Código Seguro de Validación	61e705588eec45f88ea7f2f5f0494641001
Url de validación	https://eamic.elda.es/absis/idi/arx/idiarxabsaweb/asp/verificadorfirma.asp
Metadatos	Origen: Origen administración Estado de elaboración: Copia auténtica de documento original

BOAXMAT-S con impulsión eléctrica ACTELEC EZ4 hasta AS200

Mariposa de 1.4301, anillo EPDM-XU (para agua de calefacción, agua helada, aire acondicionado, agua potable), rango de temperaturas de -10 °C hasta +130 °C,
accionador eléctrico de regulación, corriente alterna monofásica 230 V, 50 Hz
Grupo de precios de los materiales C6

Surpresión máxima permitida - PS / Presión diferencial máxima - ΔP	Presión nominal PN	Diámetro nominal DN	Mat. N.°	Tipo	[kg]	EUR
16	6/10/16	20	42819765	EZ4	6,5	**1.742,54**
16	6/10/16	25	42819766	EZ4	6,6	**1.745,07**
16	6/10/16	32	42819767	EZ4	6,9	**1.750,15**
16	6/10/16	40	42819768	EZ4	7,2	**1.793,39**
16	6/10/16	50	42819769	EZ4	7,5	**1.813,73**
16	6/10/16	65	42819770	EZ4	8,2	**1.836,61**
16	6/10/16	80	42819771	EZ6	9,8	**2.460,47**
16	6/10/16	100	42819772	EZ6	11,4	**2.500,14**
16	6/10/16	125	42819773	EZ10	12,6	**3.377,48**
16	6/10/16	150	42819774	EZ15	14,8	**3.581,34**
16	6/10/16	200	42819775	EZ25	29,9	**4.830,90**
10	6/10/16	250	42819777	EZ25	35,8	**5.291,11**
10	6/10/16	300	42819779	EZ60	52	**6.771,91**
10	10	350	42819780	EZ60	80	**8.553,33**
10	10	400	42819781	SQ120	117	**10.191,58**
10	10	500	42819782	SQ120	182	**13.499,93**
10	10	600	42807465	AS200	252	**21.943,06**
10	16	350	42819785	EZ60	80	**8.553,33**
10	16	400	42819786	SQ120	117	**10.191,58**
10	16	500	42819787	SQ120	182	**13.499,93**
10	16	600	42807466	AS200	252	**21.943,06**

BOAXMAT-S con impulsión eléctrica 400 V tensión alterna

BOAXMAT-S con impulsión eléctrica ACTELEC EZ6 hasta AS200

Mariposa de 1.4301, anillo EPDM-XU (para agua de calefacción, agua helada, aire acondicionado, agua potable), rango de temperaturas de -10 °C hasta +130 °C,
accionador eléctrico de regulación, corriente alterna trifásica 400 V, 50 Hz
Grupo de precios de los materiales C6

Surpresión máxima permitida - PS / Presión diferencial máxima - ΔP	Presión nominal PN	Diámetro nominal DN	Mat. N.°	Tipo	[kg]	EUR
16	6/10/16	20	42819790	EZ6	7,5	**2.112,05**
16	6/10/16	25	42819791	EZ6	7,6	**2.114,60**
16	6/10/16	32	42819792	EZ6	7,9	**2.119,68**
16	6/10/16	40	42819793	EZ6	8,2	**2.162,90**
16	6/10/16	50	42819794	EZ6	8,5	**2.183,26**
16	6/10/16	65	42819795	EZ6	9,2	**2.206,15**
16	6/10/16	80	42819796	EZ6	9,8	**2.267,16**
16	6/10/16	100	42819797	EZ6	11,4	**2.306,85**
16	6/10/16	125	42819798	EZ10	12,6	**3.115,02**
16	6/10/16	150	42819799	EZ15	14,8	**3.318,88**

Para corroborar la validez de este documento consulte la siguiente página web	
Código Seguro de Validación	61e705588eec45f88ea7f2f5f0494641001
Url de validación	https://eamic.elda.es/absis/idi/arx/idiarxabsaweb/asp/verificadorfirma.asp
Metadatos	Origen: Origen administración Estado de elaboración: Copia auténtica de documento original

Surpresión máxima permitida - PS / Presión diferencial máxima - ΔP	Presión nominal PN	Diámetro nominal DN	Mat. N.°	Tipo	[kg]	EUR
16	6/10/16	200	42819800	EZ25	29,9	**4.497,10**
10	6/10/16	250	42819802	EZ25	35,8	**4.957,32**
10	6/10/16	300	42819804	EZ60	52	**6.367,86**
10	10	350	42819805	EZ60	80	**8.149,24**
10	10	400	42819806	SQ120	117	**9.684,70**
10	10	500	42819807	SQ120	182	**12.993,05**
10	10	600	42807463	AS200	252	**21.475,13**
10	16	350	42819810	EZ60	80	**8.149,24**
10	16	400	42819811	SQ120	117	**9.684,70**
10	16	500	42819812	SQ120	182	**12.993,05**
10	16	600	42807464	AS200	252	**21.475,13**

Suplemento de precio BOAXMAT-S

Juego de interruptores adicionales (2 unidades)
Grupo de precios de los materiales C8

Tipo	Mat. N.°	EUR
10 A, 250 V para el tipo OA	01023432	**104,39**
10 A, 250 V para el tipo AS	01032683	**104,39**

Para corroborar la validez de este documento consulte la siguiente página web	
Código Seguro de Validación	**61e705588eec45f88ea7f2f5f0494641001**
Url de validación	*https://eamic.elda.es/absis/idi/arx/idiarxabsaweb/asp/verificadorfirma.asp*
Metadatos	**Origen: Origen administración Estado de elaboración: Copia auténtica de documento original**

Precios BOAXMAT-SF



BOAXMAT-SF con impulsión eléctrica 24 V tensión continua

BOAXMAT-SF con accionador eléctrico de regulación ACTELEC LEA y LEB

Mariposa de 1.4301, anillo EPDM-XU (para agua de calefacción, agua helada, aire acondicionado, agua potable), rango de temperaturas de -10 °C hasta +130 °C,
accionador eléctrico de regulación, 24 V, CA/CC
Grupo de precios de los materiales C9

Surpresión máxima permitida - PS / Presión diferencial máxima - ΔP	Presión nominal PN	Diámetro nominal DN	Mat. N.°	Tipo	[kg]	EUR
16	10/16	25	42410183	LEA2	5,5	**1.086,94**
16	10/16	32	42410184	LEA2	5,5	**1.115,84**
16	10/16	40	42410185	LEA2	6,2	**1.138,97**
16	10/16	50	42410186	LEA3	6,5	**1.301,65**
16	10/16	65	42410187	LEB4	7,7	**1.932,85**
16	10/16	80	42410188	LEB10	8,5	**2.242,55**
16	10/16	100	42410189	LEB10	11,2	**2.380,10**
16	10/16	125	42410190	LEB10	13,1	**2.536,17**

BOAXMAT-SF con impulsión eléctrica 230 V tensión alterna

BOAXMAT-SF con accionador eléctrico de regulación ACTELEC LEA y LEB

Mariposa de 1.4301, anillo EPDM-XU (para agua de calefacción, agua helada, aire acondicionado, agua potable), rango de temperaturas de -10 °C hasta +130 °C,
accionador eléctrico de regulación, corriente alterna monofásica 230 V, 50 Hz
Grupo de precios de los materiales C9

Surpresión máxima permitida - PS / Presión diferencial máxima - ΔP	Presión nominal PN	Diámetro nominal DN	Mat. N.°	Tipo	[kg]	EUR
16	10/16	25	42410175	LEA2	5,5	**992,90**
16	10/16	32	42410176	LEA2	5,5	**1.021,80**
16	10/16	40	42410177	LEA2	6,2	**1.044,90**
16	10/16	50	42410178	LEA3	6,5	**1.208,97**
16	10/16	65	42410179	LEB4	7,7	**1.835,02**
16	10/16	80	42410180	LEB10	8,5	**2.145,82**
16	10/16	100	42410181	LEB10	11,2	**2.283,40**
16	10/16	125	42410182	LEB10	13,1	**2.439,44**

Para corroborar la validez de este documento consulte la siguiente página web	
Código Seguro de Validación	61e705588eec45f88ea7f2f5f0494641001
Url de validación	https://eamic.elda.es/absis/idi/arx/idiarxabsaweb/asp/verificadorfirma.asp
Metadatos	Origen: Origen administración Estado de elaboración: Copia auténtica de documento original

BOAXMAT-SF con impulsión eléctrica ACTELEC EZ4 hasta AS200

Mariposa de 1.4301, anillo EPDM-XU (para agua de calefacción, agua helada, aire acondicionado, agua potable), rango de temperaturas de -10 °C hasta +130 °C,
accionador eléctrico de regulación, corriente alterna monofásica 230 V, 50 Hz
Grupo de precios de los materiales C9

Surpresión máxima permitida - PS / Presión diferencial máxima - ΔP	Presión nominal PN	Diámetro nominal DN	Mat. N.°	Tipo	[kg]	EUR
16	10/16	20	42819815	EZ4	7	**2.104,42**
16	10/16	25	42819816	EZ4	7	**2.104,42**
16	10/16	32	42819817	EZ4	8	**2.133,29**
16	10/16	40	42819818	EZ4	8	**2.156,42**
16	10/16	50	42819819	EZ4	8,5	**2.173,77**
16	10/16	65	42819820	EZ4	9	**2.231,55**
16	10/16	80	42819821	EZ6	11,5	**2.888,44**
16	10/16	100	42819822	EZ6	12,5	**3.026,01**
16	10/16	125	42819823	EZ10	16	**4.077,86**
16	10/16	150	42819824	EZ15	18	**4.150,61**
16	10	200	42819825	EZ25	42	**5.688,23**
10	10	250	42819827	EZ25	57	**6.321,83**
10	10	300	42819829	EZ60	66	**8.099,92**
10	10	350	42819830	EZ60	90	**10.586,60**
10	10	400	42819831	SQ120	138	**13.092,63**
10	10	500	42819832	SQ120	216	**16.742,33**
10	10	600	42807469	AS200	288	**26.226,97**
16	16	200	42819835	EZ25	42	**5.688,23**
10	16	250	42819837	EZ25	57	**6.321,83**
10	16	300	42819839	EZ60	66	**8.099,92**
10	16	350	42819840	EZ60	90	**10.586,60**
10	16	400	42819841	SQ120	138	**13.092,63**
10	16	500	42819842	SQ120	216	**16.742,33**
10	16	600	42807470	AS200	288	**26.226,97**

BOAXMAT-SF con impulsión eléctrica 400 V tensión alterna

BOAXMAT-SF con impulsión eléctrica ACTELEC EZ6 hasta AS200

Mariposa de 1.4301, anillo EPDM-XU (para agua de calefacción, agua helada, aire acondicionado, agua potable), rango de temperaturas de -10 °C hasta +130 °C,
accionador eléctrico de regulación, corriente alterna trifásica 400 V, 50 Hz
Grupo de precios de los materiales C9

Surpresión máxima permitida - PS / Presión diferencial máxima - ΔP	Presión nominal PN	Diámetro nominal DN	Mat. N.°	Tipo	[kg]	EUR
16	10/16	20	42819845	EZ6	8	**2.524,31**
16	10/16	25	42819846	EZ6	8	**2.524,31**
16	10/16	32	42819847	EZ6	9	**2.553,19**
16	10/16	40	42819848	EZ6	9	**2.576,32**
16	10/16	50	42819849	EZ6	9,5	**2.593,67**
16	10/16	65	42819850	EZ6	10	**2.651,47**
16	10/16	80	42819851	EZ6	11,5	**2.668,81**

Precio recomendado, no vinculante, válido desde 01.01.2017
Precio base España

Para corroborar la validez de este documento consulte la siguiente página web	
Código Seguro de Validación	61e705588eec45f88ea7f2f5f0494641001
Url de validación	https://eamic.elda.es/absis/idi/arx/idiarxabsaweb/asp/verificadorfirma.asp
Metadatos	Origen: Origen administración Estado de elaboración: Copia auténtica de documento original

Surpresión máxima permitida - PS / Presión diferencial máxima - ΔP	Presión nominal PN	Diámetro nominal DN	Mat. N.°	Tipo	[kg]	EUR
16	10/16	100	42819852	EZ6	12,5	**2.806,39**
16	10/16	125	42819853	EZ10	16	**3.779,62**
16	10/16	150	42819854	EZ15	18	**3.852,39**
16	10	200	42819855	EZ25	42	**5.308,89**
10	10	250	42819857	EZ25	57	**5.942,50**
10	10	300	42819859	EZ60	66	**7.640,75**
10	10	350	42819860	EZ60	90	**10.127,42**
10	10	400	42819861	SQ120	138	**12.516,64**
10	10	500	42819862	SQ120	216	**16.166,35**
10	10	600	42807467	AS200	288	**25.695,25**
16	16	200	42819865	EZ25	42	**5.308,89**
10	16	250	42819867	EZ25	57	**5.942,50**
10	16	300	42819869	EZ60	66	**7.640,75**
10	16	350	42819870	EZ60	90	**10.127,42**
10	16	400	42819871	SQ120	138	**12.516,64**
10	16	500	42819872	SQ120	216	**16.166,35**
10	16	600	42807468	AS200	288	**25.695,25**

Suplemento de precio BOAXMAT-SF

Juego de interruptores adicionales (2 unidades)
Grupo de precios de los materiales C8

Tipo	Mat. N.°	EUR
10 A, 250 V para el tipo OA	01023432	**104,39**
10 A, 250 V para el tipo AS	01032683	**104,39**

Para corroborar la validez de este documento consulte la siguiente página web	
Código Seguro de Validación	61e705588eec45f88ea7f2f5f0494641001
Url de validación	https://eamic.elda.es/absis/idi/arx/idiarxabsaweb/asp/verificadorfirma.asp
Metadatos	Origen: Origen administración Estado de elaboración: Copia auténtica de documento original

Ensayos / certificaciones de válvulas

Ensayo de materiales

El ensayo de materiales se lleva a cabo en las partes sometidas a presión de la válvula (cuerpo y tapa del cuerpo).

Posibilidad de certificación máxima según EN 10204

Material	EN-GJL-250				EN-GSJ-400-18-LT			
Costes de certificación por unidad EUR		11,35		11,35	11,35			
Serie	BOA-H, BOA-R und BOA-S				BOA-H, BOA-R	BOA-S	BOA-H	BOA-S
Presión nominal	6		16		16		25	
Diámetro nominal	15-100	125-200	15-50	65-300	15-350	15-300	15-150	15-200
Análisis químicos	2.2				2.2			
Ensayo de tracción	2.2	3.1	2.2	3.1	3.1			
Ensayo de impacto a -20 °C	-	-	-	-	3.1			

Ensayo de resistencia y de estanqueidad

Ensayos		EN 12266-1	Datos de ensayo	Posibilidad de certificación según EN 10204	
a	Ensayo de resistencia con agua	P10, P11	1,5 x PN	2.2	3.1
b	Ensayo de estanqueidad con agua	P12, tasa de fugas A	1,1 x PN	2.2	3.1
c	Ensayo de estanqueidad (aire por debajo del asiento)	P12	6 bar	2.2	3.1
d	Revestimiento y comprobación de dimensiones	-	-	2.2	3.1

Costes netos por unidad del ensayo de resistencia y estanqueidad con certificado 3.1 según EN 10204[120)121)]

BOA-H, BOA-R, BOA-S

DN	EUR
15-50	**17,01**
65-100	**22,68**
125-150	**28,35**
200-350	**34,01**

132) Los certificados de fábrica 2.2 según EN 10204 puede descargarse gratis de nuestra página web www.ksb.de/produktkatalog.
133) Los certificados se expiden por triplicado en alemán e inglés. Pueden expedirse duplicados y otros documentos en otros idiomas contra recargo.

Para corroborar la validez de este documento consulte la siguiente página web	
Código Seguro de Validación	61e705588eec45f88ea7f2f5f0494641001
Url de validación	https://eamic.elda.es/absis/idi/arx/idiarxabsaweb/asp/verificadorfirma.asp
Metadatos	Origen: Origen administración Estado de elaboración: Copia auténtica de documento original

EDICIONES TARIFEC® S.A.
APDO. 23.119
08080 BARCELONA
TEL. (93) 338 00 66

Rockwell Automation

tarifa
edición 8 - 2017

GRUPO I
APARTADO 3 PAGINA 5

VARIADORES DE VELOCIDAD DECA

VARIADORES POWERFLEX 4

MONOFASICO



Tensión de entrada 200...240V 50/60 Hz.
Con filtro EMC, sin freno dinámico.

Ref.	Pot.kW	Int.A	Tamaño	Medidas	PRECIO EUROS
22A-A1P4N113	0,2	1,3	A	152x80x136	178,00
22A-A2P1N113	0,4	1,9	A	152x80x136	198,00
22A-A3P6N113	0,75	3,3	A	152x80x136	249,00
22A-A6P8N113	1,5	6,1	B	180x100x136	325,00
22A-A9P6N113	2,2	8,9	B	180x100x136	395,00

Sin filtro EMC, sin freno dinámico.

22A-A1P4N103	0,2	1,3	A	152x80x136	161,00
22A-A2P1N103	0,4	1,9	A	152x80x136	181,00
22A-A3P6N103	0,75	3,3	A	152x80x136	232,00
22A-A6P8N103	1,5	6,1	B	180x100x136	306,00
22A-A9P6N103	2,2	8,9	B	180x100x136	376,00

Con filtro EMC, con freno dinámico.

22A-A1P5N114	0,2	1,3	A	152x80x136	207,00
22A-A2P3N114	0,4	1,9	A	152x80x136	221,00
22A-A4P5N114	0,75	3,3	A	152x80x136	272,00
22A-A8P0N114	1,5	6,1	B	180x100x136	349,00

Sin filtro EMC, con freno dinámico.

22A-A1P5N104	0,2	1,3	A	152x80x136	189,00
22A-A2P3N104	0,4	1,9	A	152x80x136	202,00
22A-A4P5N104	0,75	3,3	A	152x80x136	254,00
22A-A8P0N104	1,5	6,1	B	180x100x136	331,00

TRIFASICO

Tensión de entrada 200...240V 50/60 Hz.
Sin filtro EMC, con freno dinámico.

22A-B1P5N104	0,2	1,3	A	152x80x136	246,00
22A-B2P3N104	0,4	1,9	A	152x80x136	265,00
22A-B4P5N104	0,75	3,3	A	152x80x136	301,00
22A-B8P0N104	1,5	6,1	A	152x80x136	381,00
22A-B012N104	2,2	8,9	B	180x100x136	474,00
22A-B017N104	3,7	15,3	B	180x100x136	526,00

Tensión de entrada 400...4800V 50/60 Hz.
Sin filtro EMC, con freno dinámico.

22A-D1P4N104	0,4	1,1	A	152x80x136	330,00
22A-D2P3N104	0,75	1,9	A	152x80x136	384,00
22A-D4P0N104	1,5	3,5	A	152x80x136	444,00
22A-D6P0N104	2,2	5	B	180x100x136	538,00
22A-D8P7N104	3,7	8,4	B	180x100x136	648,00

ACCESORIOS

Herramienta de programación de PC

1203-USB	Convertidor USB a DSI/DPI c/ software DriveExplorer, versión Light	328,00
9303-4DTS01ENE	Software de programación DriveTools SP Suite, Software	802,00

VARIADORES POWERFLEX 4M



MONOFASICO

Tensión de entrada 200...240V 50/60 Hz.
Con filtro EMC, sin freno dinámico.

Ref.	Pot.kW	Int.A	Tamaño	Medidas	PRECIO EUROS
22F-A1P6N113	0,2	1,3	A	174x72x136	119,00
22F-A2P5N113	0,4	1,9	A	174x72x136	131,00
22F-A4P2N113	0,75	3,3	A	174x72x136	163,00



22F-A8P0N113	1,5	6,1	B	174x100x136	215,00
22F-A011N113	2,2	8,9	B	174x100x136	254,00

Sin filtro EMC, sin freno dinámico.

22F-A1P6N103	0,2	1,3	A	174x72x136	109,00
22F-A2P5N103	0,4	1,9	A	174x72x136	117,00
22F-A4P2N103	0,75	3,3	A	174x72x136	149,00
22F-A8P0N103	1,5	6,1	B	174x100x136	197,00
22F-A011N103	2,2	8,9	B	174x100x136	242,00

TRIFASICO

Tensión de entrada 200...240V 50/60 Hz.
Sin filtro EMC, sin freno dinámico.

22F-B1P6N103	0,2	1,3	A	174x72x136	142,00
22F-B2P5N103	0,4	1,9	A	174x72x136	163,00
22F-B4P2N103	0,75	3,3	A	174x72x136	187,00
22F-B8P0N103	1,5	6,1	A	174x72x136	237,00
22F-B012N103	2,2	8,9	B	174x100x136	295,00
22F-B017N103	3,7	15,3	B	174x100x136	326,00
22F-B025N104*	5,5	21	C	260x130x180	529,00
22F-B033N104*	7,5	28	C	260x130x180	704,00

* Con freno dinámico

Tensión de entrada 400...480V 50/60 Hz.
Con filtro EMC, sin freno dinámico.

22F-D1P5N113	0,4	1,1	A	174x72x136	230,00
22F-D2P5N113	0,75	1,9	A	174x72x136	263,00
22F-D4P2N113	1,5	3,5	A	174x72x136	306,00
22F-D6P0N113	2,2	5	B	174x100x136	367,00
22F-D8P7N113	3,7	8,4	B	174x100x136	432,00
22F-D013N114*	5,5	11,4	C	260x130x180	565,00
22F-D018N114*	7,5	15	C	260x130x180	723,00
22F-D024N114*	11	22	C	260x130x180	913,00

Sin filtro EMC, sin freno dinámico.

22F-D1P5N103	0,4	1,1	A	174x72x136	206,00
22F-D2P5N103	0,75	1,9	A	174x72x136	236,00
22F-D4P2N103	1,5	3,5	A	174x72x136	279,00
22F-D6P0N103	2,2	5	B	174x100x136	330,00
22F-D8P7N103	3,7	8,4	B	174x100x136	405,00
22F-D013N104*	5,5	11,4	C	260x130x180	535,00
22F-D018N104*	7,5	15	C	260x130x180	673,00
22F-D024N104*	11	22	C	260x130x180	830,00

* Con freno dinámico

Herramienta de programación de PC

1203-USB	Convertidor USB a DSI/DPI con software DriveExplorer, versión Light	328,00
9303-4DTS01ENE	Software de programación DriveTools SP Suite, Software	802,00

VARIADORES POWERFLEX 40

MONOFASICO

Tensión de entrada 200...240V 50/60 Hz.
Con filtro EMC, con freno dinámico.

Ref.	Pot.kW	Int.A	Tamaño	Medidas	PRECIO EUROS
22B-A2P3N114	0,4	1,9	B	180x100x136	278,00
22B-A5P0N114	0,75	3,3	B	180x100x136	334,00
22B-A8P0N114	1,5	6,1	B	180x100x136	424,00
22B-A012N114	2,2	8,9	C	260x130x180	504,00

Sin filtro EMC, con freno dinámico.

22B-A2P3N104	0,4	1,9	B	180x100x136	271,00
22B-A5P0N104	0,75	3,3	B	180x100x136	315,00
22B-A8P0N104	1,5	6,1	B	180x100x136	414,00
22B-A012N104	2,2	8,9	C	260x130x180	490,00

Para corroborar la validez de este documento consulte la siguiente página web	
Código Seguro de Validación	**61e705588eec45f88ea7f2f5f0494641001**
Url de validación	*https://eamic.elda.es/absis/idi/arx/idiarxabsaweb/asp/verificadorfirma.asp*
Metadatos	**Origen: Origen administración Estado de elaboración: Copia auténtica de documento original**

EDICIONES TARIFEC® S.A.
APDO. 23.119
08080 BARCELONA
TEL. (93) 338 00 66

Rockwell Automation

tarifa
edición 8 - 2017

GRUPO I
APARTADO 3 PAGINA 6

CONCEPTO

TRIFASICO

Tensión de entrada 200...240V 50/60 Hz.
Sin filtro EMC, con freno dinámico.



Ref.	Pot.kW	Int.A	Tamaño	Medidas	PRECIO EUROS
22B-B2P3N104	0,4	1,9	B	180x100x136	362,00
22B-B5P0N104	0,75	3,3	B	180x100x136	404,00
22B-B8P0N104	1,5	6,1	B	180x100x136	520,00
22B-B012N104	2,2	8,9	B	180x100x136	570,00
22B-B017N104	3,7	15,3	B	180x100x136	698,00
22B-B024N104	5,5	21	C	260x130x180	1.040,00
22B-B033N104	7,5	28	C	260x130x180	1.210,00

Tensión de entrada 400...480V 50/60 Hz.
Sin filtro EMC, con freno dinámico.

22B-D1P4N104	0,4	1,1	B	180x100x136	432,00
22B-D2P3N104	0,75	1,9	B	180x100x136	447,00
22B-D4P0N104	1,5	3,5	B	180x100x136	515,00
22B-D6P0N104	2,2	5	B	180x100x136	610,00
22B-D010N104	4	8,4	B	180x100x136	749,00
22B-D012N104	5,5	11,4	C	260x130x180	937,00
22B-D017N104	7,5	15	C	260x130x180	1.130,00
22B-D024N104	11	22	C	260x130x180	1.380,00

Tensión de entrada 600V 50/60 Hz.
Sin filtro EMC, con freno dinámico.

22B-E1P7N104	0,75	–	B	180x100x136	540,00
22B-E3P0N104	1,5	–	B	180x100x136	614,00
22B-E4P2N104	2,2	–	B	180x100x136	719,00
22B-E6P6N104	4	–	B	180x100x136	856,00
22B-E9P9N104	5,5	–	C	260x130x180	1.120,00
22B-E012N104	7,5	–	C	260x130x180	1.260,00
22B-E019N104	11	–	C	260x130x180	1.560,00

VARIADORES POWERFLEX 40P

TRIFASICO

Tensión de entrada 200...240V 50/60 Hz.
sIn filtro EMC, con freno dinámico.



22D-B2P3N104	0,4	1,9	B	180x100x136	489,00
22D-B5P0N104	0,75	3,3	B	180x100x136	528,00
22D-B8P0N104	1,5	6,1	B	180x100x136	641,00
22D-B012N104	2,2	8,9	B	180x100x136	699,00
22D-B017N104	3,7	15,3	B	180x100x136	843,00
22D-B024N104	5,5	21	C	260x130x180	1.200,00
22D-B033N104	7,5	28	C	260x130x180	1.330,00

Tensión de entrada 400...480V 50/60 Hz.
Sin filtro EMC, con freno dinámico.

22D-D1P4N104	0,4	1,1	B	180x100x136	532,00
22D-D2P3N104	0,75	1,9	B	180x100x136	568,00
22D-D4P0N104	1,5	3,5	B	180x100x136	644,00
22D-D6P0N104	2,2	5	B	180x100x136	736,00
22D-D010N104	4	8,4	B	180x100x136	878,00
22D-D012N104	5,5	11,4	C	260x130x180	1.060,00
22D-D017N104	7,5	15	C	260x130x180	1.260,00
22D-D024N104	11	22	C	180x100x136	1.540,00

Tensión de entrada 600V 50/60 Hz.
Sin filtro EMX, con freno dinámico.

22D-E1P7N104	0,75	-	B	180x100x136	659,00
22D-E3P0N104	1,5	-	B	180x100x136	736,00
22D-E4P2N104	2,2	-	B	180x100x136	831,00
22D-E6P6N104	4	-	B	260x130x180	975,00
22D-E9P9N104	5,5	-	C	260x130x180	1.220,00
22D-E012N104	7,5	-	C	260x130x180	1.410,00
22D-E019N104	11	-	C	260x130x180	1.670,00

VARIADORES POWERFLEX 400

TRIFASICO

Para aplicaciones de bombas y ventiladores industriales. Comunicación RS485 integral.
Panel de control e indicación de estado con indicador LED local integrados.

CONCEPTO

Tensión de entrada 200...240V 50/60 Hz.

Ref.	Pot.kW	Int.A	Tamaño	Medidas	PRECIO EUROS
22C-B012N103	2,2	9	C	260x130x180	588,00
22C-B017N103	3,7	16	C	260x130x180	709,00
22C-B024N103	5,5	21	C	260x130x180	----
22C-B033N103	7,5	28	C	260x130x180	986,00
22C-B049A103	11	40	D	384x250x205,4	----
22C-B065A103	15	52	D	384x250x205,4	----
22C-B075A103	18,5	61	D	384x250x205,4	1.990,00
22C-B090A103	22	72	D	384x250x205,4	2.230,00
22C-B120A103	30	95	E	589x370x260	3.130,00
22C-B145A103	37	117	E	589x370x260	3.550,00

Tensión de entrada 400...480V 50/60 Hz.



22C-D6P0N103	2,2	5	C	260x130x180	595,00
22C-D010N103	4	8,4	C	260x130x180	703,00
22C-D012N103	5,5	11,4	C	260x130x180	828,00
22C-D017N103	7,5	15	C	260x130x180	910,00
22C-D022N103	11	22	C	260x130x180	1.130,00
22C-D030N103	15	29	C	260x130x180	1.420,00
22C-D038A103	18,5	34	D	384x250x205,4	1.790,00
22C-D045A103	22	40	D	384x250x205,4	2.170,00
22C-D060A103	30	53	D	384x250x205,4	2.640,00
22C-D072A103	37	65	E	589x370x260	3.300,00
22C-D088A103	45	78	E	589x370x260	3.920,00
22C-D105A103	55	98	E	589x370x260	4.750,00
22C-D142A103	75	132	E	589x370x260	5.630,00
22C-D170A103	90	158	F	850x425x280	----
22C-D208A103	110	194	F	850x425x280	7.970,00
22C-D260A103	132	235	G	892x425x264	9.420,00
22C-D310A103	160	276	G	892x425x264	11.300,00
22C-D370A103	200	345	H	1364x529x359	13.200,00
22C-D460A103	250	440	H	1364x529x359	15.100,00

ACCESORIOS 40 / 400

Herramienta de programación de PC

1203-USB	Convertidor USB a DSI/DPI con software DriveExplorer, versión Light	328,00

Software de programación

9303-4DTS01ENE	DriveTools SP Software	802,00

VARIADORES POWERFLEX 70

V/Hz, vector sin sensor y control de vector de flujo.
Control de velocidad y par, con y sin realimentación de encoder.
Módulos de comunicación para una amplia gama de redes de automatización industrial.
Tamaño reducido, con filtro EMC y freno dinámico.
Panel de control con LCD multilingüe opcional con asistente de puesta en marcha.

Tensión de entrada 400...480V 50/60Hz. Trifásico



Ref.	Pot.kW	Int.A	Tam.	Medidas	PRECIO EUROS
20AC1P3A0AYNANC0	0,37	1,06	B	235x171x180	579,00
20AC2P1A0AYNANC0	0,75	1,88	B	235x171x180	603,00
20AC3P5A0AYNANC0	1,5	3,5	B	235x171x180	636,00
20AC5P0A0AYNANC0	2,2	5	B	235x171x180	695,00
20AC8P7A0AYNANC0	4	8,4	B	235x171x180	802,00
20AC011A0AYNANC0	5,5	11	C	300x186x180	950,00
20AC015A0AYNANC0	7,5	15	C	300x186x180	1.140,00
20AC022A0AYNANC0	11	21	D	350x220x180	1.400,00
20AC030A0AYNANC0	15	29	D	350x220x180	1.710,00
20AC037A0AYNANC0	18,5	34	D	350x220x180	2.120,00
20AC043A0AYNANC0	22	40	D	350x220x180	2.660,00
20AC060A0AYNANC0	30	53	E	556x280x207	3.200,00
20AC072A0AYNANC0	37	65	E	556x280x207	4.030,00

Para corroborar la validez de este documento consulte la siguiente página web	
Código Seguro de Validación	**61e705588eec45f88ea7f2f5f0494641001**
Url de validación	*https://eamic.elda.es/absis/idi/arx/idiarxabsaweb/asp/verificadorfirma.asp*
Metadatos	**Origen: Origen administración Estado de elaboración: Copia auténtica de documento original**

EDICIONES TARIFEC® S.A.
APDO. 23.119
08080 BARCELONA
TEL. (93) 338 00 66

Rockwell Automation

tarifa
edición 8 - 2017

GRUPO I
APARTADO 3 PAGINA 7

CONCEPTO						PRECIO EUROS
Versión IP66 con panel de control completo.						
Ref.	Pot.kW	Int.A	Tam.	Medidas		
20AC1P3C3AYNANC0	0,37	1,06	B	240x171x203		858,00
20AC2P1C3AYNANC0	0,75	1,88	B	240x171x203		886,00
20AC3P5C3AYNANC0	1,5	3,5	B	240x171x203		984,00
20AC5P0C3AYNANC0	2,2	5	B	240x171x203		1.120,00
20AC8P7C3AYNANC0	4	8,4	B	240x171x203		1.290,00
20AC011C3AYNANC0	5,5	11	D	350x220x211		1.510,00
20AC015C3AYNANC0	7,5	15	D	350x220x211		1.750,00
20AC022C3AYNANC0	11	21	D	350x220x211		2.120,00
20AC030C3AYNANC0	15	29	D	350x220x211		2.530,00
20AC037C3AYNANC0	18,5	34	D	350x220x211		3.110,00
20AC043C3AYNANC0	22	40	D	350x220x211		3.850,00
20AC060C3AYNANC0	30	53	E	556x280x220		4.770,00
20AC072C3AYNANC0	37	65	E	556x280x220		5.600,00

ACCESORIOS 70 / 700

Módulos de interface de usuario

1202-H03	Extensión de cable puerto DPI 0,3m	111,00
1202-H10	Extensión de cable puerto DPI, 1 m	119,00
1202-H30	Extensión de cable puerto DPI, 3 m	153,00
1202-H90	Extensión de cable puerto DPI, 9 m	220,00

Herramienta de programación de PC

1203-USB	Convertidor USB a DSI/DPI con software DriveExplorer, versión Light	328,00

Software de programación

9303-4DTS01ENE	DriveTools SP Suite, Software	802,00

VARIADORES POWERFLEX 753

V/Hz, vector sin sensor y control de vector de flujo.
Módulos de comunicación para una amplia gama de redes de automatización industrial.
Panel de control con LCD multilingüe opcional con asistente de puesta en marcha.
Tamaño reducido, con filtro EMCincorporado y freno dinámico.
Protección IP00/IP20, con montaje empotrado IP54

Tensión de entrada 400...480V 50/60Hz. Trifásico
Con freno dinámico.



Ref.	Pot.kW	Int.A	Tam.	Medidas	PRECIO EUROS
20F11NC2P1JA0NNNNN	0,75	1,88	2	424x135x212	
20F11NC3P5JA0NNNNN	1,5	3,5	2	424x135x212	
20F11NC5P0JA0NNNNN	2,2	5,0	2	424x135x212	
20F11NC8P7JA0NNNNN	4,0	8,4	2	424x135x212	
20F11NC011JA0NNNNN	5,5	11	2	424x135x212	
20F11NC015JA0NNNNN	7,5	15	2	424x135x212	
20F11NC022JA0NNNNN	11	21	2	424x135x212	
20F11NC030JA0NNNNN	15	29	3	454x190x212	
20F11NC037JA0NNNNN	18,5	34	3	454x190x212	
20F11NC043JA0NNNNN	22	40	3	454x190x212	
20F11NC060JA0NNNNN	30	53	4	474x222x212	Cons.
20F11NC072JA0NNNNN	37	65	4	474x222x212	
20F11NC085JA0NNNNN	45	78	5	550x270x212	
20F11NC104JA0NNNNN	55	98	5	550x270x212	
20F1ANC140JA0NNNNN	75	132	6	666x308x346	
20F1ANC170JA0NNNNN	90	158	6	666x308x346	
20F1ANC205JA0NNNNN	110	194	6	666x308x346	
20F1ANC260JA0NNNNN	132	235	6	666x308x346	
20F1ANC302JA0NNNNN	160	276	7	882x430x350	
20F1ANC367JA0NNNNN	200	345	7	882x430x350	
20F1ANC456JA0NNNNN	250	400	7	882x430x350	

Sin freno dinámico.

20F1ANC140JN0NNNNN	75	132	6	666x308x346	
20F1ANC170JN0NNNNN	90	158	6	666x308x346	
20F1ANC205JN0NNNNN	110	194	6	666x308x346	
20F1ANC260JN0NNNNN	132	235	6	666x308x346	Cons.
20F1ANC302JN0NNNNN	160	276	7	882x430x350	
20F1ANC367JN0NNNNN	200	345	7	882x430x350	
20F1ANC456JN0NNNNN	250	400	7	882x430x350	

CONCEPTO						PRECIO EUROS
Con protección IP54. Con freno dinámico.						
Ref.	Pot.kW	Int.A	Tam.	Medidas		
20F11GC2P1JA0NNNNN	0,75	1,88	2	543x215x222		
20F11GC3P5JA0NNNNN	1,5	3,5	2	543x215x222		
20F11GC5P0JA0NNNNN	2,2	5,0	2	543x215x222		
20F11GC8P7JA0NNNNN	4,0	8,4	2	543x215x222		
20F11GC011JA0NNNNN	5,5	11	2	543x215x222		
20F11GC015JA0NNNNN	7,5	15	2	543x215x222		
20F11GC022JA0NNNNN	11	21	2	543x215x222		
20F11GC030JA0NNNNN	15	29	3	551x268x220		
20F11GC037JA0NNNNN	18,5	34	3	551x268x220		
20F11GC043JA0NNNNN	22	40	3	551x268x220		
20F11GC060JA0NNNNN	30	53	4	571x300x220		
20F11GC072JA0NNNNN	37	65	5	647x248x220		Cons.
20F11GC085JA0NNNNN	45	78	5	647x248x220		
20F1AGC104JA0NNNNN	55	98	6	1289x609x465		
20F1AGC140JA0NNNNN	75	132	6	1289x609x465		
20F1AGC170JA0NNNNN	90	158	6	1289x609x465		
20F1AGC205JA0NNNNN	110	194	6	1289x609x465		
20F1AGC260JA0NNNNN	132	235	7	1614x609x465		
20F1AGC302JA0NNNNN	160	276	7	1614x609x465		
20F1AGC367JA0NNNNN	200	345	7	1614x609x465		
20F1AGC456JA0NNNNN	250	400	7	1614x609x465		



Sin freno dinámico.

20F1AGC104JN0NNNNN	55	98	6	1289x609x465	
20F1AGC140JN0NNNNN	75	132	6	1289x609x465	
20F1AGC170JN0NNNNN	90	158	6	1289x609x465	
20F1AGC205JN0NNNNN	110	194	6	1289x609x465	
20F1AGC260JN0NNNNN	132	235	7	1614x609x465	
20F1AGC302JN0NNNNN	160	276	7	1614x609x465	Cons.
20F1AGC367JN0NNNNN	200	345	7	1614x609x465	
20F1AGC456JN0NNNNN	250	400	7	1614x609x465	

ACCESORIOS

Módulos de interface de usuario

1202-H03	Extensión de cable puerto DPI, 0,3m	111,00
1202-H10	Extensión de cable puerto DPI, 1 m	119,00
1202-H30	Extensión de cable puerto DPI, 3 m	153,00
1202-H90	Extensión de cable puerto DPI, 9 m	220,00

Herramienta de programación de PC

1203-USB	Convertidor USB a DSI/DPI con software DriveExplorer, versión Light	328,00

Software de programación

9303-4DTS01ENE	DriveTools SP Suite, Software	802,00

Para corroborar la validez de este documento consulte la siguiente página web	
Código Seguro de Validación	**61e705588eec45f88ea7f2f5f0494641001**
Url de validación	*https://eamic.elda.es/absis/idi/arx/idiarxabsaweb/asp/verificadorfirma.asp*
Metadatos	**Origen: Origen administración Estado de elaboración: Copia auténtica de documento original**

EDICIONES TARIFEC® S.A.
APDO. 23.119
08080 BARCELONA
TEL. (93) 338 00 66

Schneider Electric

tarifa
edición 2 - 2017

GRUPO I
APARTADO 3 PAGINA 1

VARIADORES DE VELOCIDAD PARA MOTORES ASINCRONOS

ALTIVAR 12

Frecuencia conmutación de 2 a 16 Hz para todos los rangos.

CON RADIADOR (ESTANDAR)

Tensión monofásica 100...120V 50/60Hz.



Ref.	Motor Pot. kW	Red Corr. línea(A)	Altivar Corr. salida(A)	Pot. disip. W	PRECIO EUROS
ATV12H018F1	0,18	5	1,4	18	251,42
ATV12H037F1	0,37	9,3	2,4	29	291,27
ATV12H075F1	0,75	15,7	4,2	48	350,96

Tensión monofásica 200...240V 50/60Hz.

Con filtro CEM integrado

ATV12H018M2	0,18	2,8	1,4	18	193,59
ATV12H037M2	0,37	4,9	2,4	27	224,27
ATV12H055M2	0,55	6,7	3,5	34	240,13
ATV12H075M2	0,75	8,5	4,2	44	256,00
ATV12HU15M2	1,5	14,9	7,5	72	333,22
ATV12HU22M2	2,2	20,2	10	93	414,12



Sin filtro CEM

ATV12H018M3	0,18	1,7	1,4	16	221,56
ATV12H037M3	0,37	3	2,4	24	256,67
ATV12H075M3	0,75	5,3	4,2	41	278,35
ATV12HU15M3	1,5	9,3	7,5	73	362,31
ATV12HU22M3	2,2	12,5	10	85	471,08
ATV12HU30M3	3	15,9	12,2	94	683,26
ATV12HU40M3	4	19,9	16,7	128	859,13

SIN RADIADOR

Tensión monofásica 100...120V 50/60Hz.

ATV12H018F1	0,18	5	1,4	18	251,42
ATV12P037F1	-	9,3	2,4	29	323,63

Tensión monofásica 200...240V 50/60Hz.

Con filtro CEM integrado

ATV12H018M2	0,18	2,8	1,4	18	193,59
ATV12P037M2	0,37	4,9	2,4	27	223,20
ATV12P055M2	0,55	6,7	3,5	34	238,98
ATV12P075M2	0,75	8,5	4,2	44	254,77



Sin filtro CEM

ATV12H018M3	0,18	1,7	1,4	16	221,56
ATV12P037M3	0,37	3	2,4	24	256,67
ATV12P075M3	0,75	5,3	4,2	41	293,00
ATV12PU15M3	1,5	9,3	7,5	73	381,38
ATV12PU22M3	2,2	12,5	10	85	495,87
ATV12PU30M3	3	15,9	12,2	94	683,26
ATV12PU40M3	4	19,9	16,7	128	904,35

ACCESORIOS



VW3A9804	Placas de montaje sobre	49,44
VW3A9805	perfil 35 mm. ancho	61,50
VW3A9806		----
VW3A9523	Kits de conformidad CEM, con	49,40
VW3A9524	placa CEM, abrazaderas y	49,40
VW3A9525	accesorios fijación	49,40
VW3A9317	Convertidor de tensión de +15V/ +24V	72,65



Herramientas de configuración

TCSMCNAM3M002P	Cable USB/RJ45	99,10
VW3A8114	Adaptador Modbus-Bluetooth	----
VW3A8115	Adaptador USB-Bluetooth a PC	159,01
VW3A8120	Herramienta Simple Loader	145,87
VW3A8121	Herramienta "Multi-Loader"	----
VW3A8126	Cables para Multi-Loader	107,92



	Terminales visualización remota	
VW3A1006	IP54	117,63
VW3A1007	IP65	129,40
VW3A1104R10	Conjunto cables 1 m.	14,12
VW3A1104R30	Conjunto cables 3 m.	17,97



	Unidad y resistencias de frenado	
VW3A7005	Módulo frenado por resistencias	----
	Resistencias	
VW3A7701	Protegidas a 100Ω	96,52
VW3A7702	Protegidas a 60Ω	215,28
VW3A7723	No protegidas a 100Ω	80,61
VW3A7724	No protegidas a 68Ω	93,96



VW3A4416	Filtros de entrada CEM	127,18
VW3A4417	adicionales en función del	191,45
VW3A4418	rango del variador	194,11
VW3A4419		218,49

VW3A4551	Inductancias de motor para 4A	206,21
VW3A4552	conect. más de 2 motores 10A	245,12
VW3A4553	en paralelo 16A	294,40
VW3A4554	30A	354,04

	Bus de comunicación Modbus	
LU9 GC3	Caja de distribución de Modbus	241,56
VW3A8306R03	Conjunto cables enlace 0,3 m	6,42
VW3A8306R10	en serie 2 conectores 1 m	11,01
VW3A8306R30	3 m	14,67
VW3A8306TF03	Cajas derivación en T 0,3 m	33,03
VW3A8306TF10	con cable integrado 1 m	36,70
VW3A8306RC	Adaptadores de final de	6,42
VW3A8306 R	línea para conector	6,85



VZ3V3101	Piezas de recambio	24,16
VZ3V3102	ventiladores	24,16

ALTIVAR 312

VARIADORES (rango frecuencia 0,5 a 500 Hz)

Tensión monofásica 200...240V 50/60Hz.



Ref.	Motor Pot. kW	Red Corr. línea(A)	Altivar Corr. salida(A)	Pot. disip. W	
Con filtro CEM integrado					
ATV312H018M2	0,18	2,5	1,5	24	280,74
ATV312H037M2	0,37	4,4	3,3	41	297,46
ATV312H055M2	0,55	5,8	3,7	46	328,53
ATV312H075M2	0,75	7,5	4,8	60	358,39
ATV312HU11M2	1,1	10,2	6,9	74	394,23
ATV312HU15M2	1,5	13,3	8	90	430,06
ATV312HU22M2	2,2	18,4	11	123	624,79

Tensión trifásica 200...240V 50/60Hz.

Sin filtro CEM					
ATV312H018M3	0,18	1,9	1,5	23	259,85
ATV312H037M3	0,37	3,3	3,3	38	270,99
ATV312H055M3	0,55	4,2	3,7	43	299,70
ATV312H075M3	0,75	5,6	4,8	55	327,26
ATV312HU11M3	1,1	7,4	6,9	71	361,71
ATV312HU15M3	1,5	9,6	8	86	392,71
ATV312HU22M3	2,2	13	11	114	569,54
ATV312HU30M3	3	16,6	13,7	146	716,52
ATV312HU40M3	4	21,1	17,5	180	816,44
ATV312HU55M3	5,5	32	27,5	292	1.305,59
ATV312HU75M3	7,5	40,9	33	388	1.653,51
ATV312HD11M3	11	55,6	54	477	2.148,42
ATV312HD15M3	15	71,9	66	628	2.650,20

Tensión trifásica 380...500V 50/60Hz.



Con filtro CEM integrado					
ATV312H037N4	0,37	1,7	1,5	32	447,90
ATV312H055N4	0,55	2,2	1,9	37	505,32
ATV312H075N4	0,75	2,7	2,3	41	567,35
ATV312HU11N4	1,1	3,7	3	48	643,14
ATV312HU15N4	1,5	4,8	4,1	61	665,53

Para corroborar la validez de este documento consulte la siguiente página web	
Código Seguro de Validación	**61e705588eec45f88ea7f2f5f0494641001**
Url de validación	*https://eamic.elda.es/absis/idi/arx/idiarxabsaweb/asp/verificadorfirma.asp*
Metadatos	**Origen: Origen administración Estado de elaboración: Copia auténtica de documento original**

EDICIONES TARIFEC® S.A.
APDO. 23.119
08080 BARCELONA
TEL. (93) 338 00 66

Schneider Electric

tarifa
edición 2 - 2017

GRUPO I
APARTADO 3 PAGINA 2

Ref.	Motor Pot. kW	Red Corr. línea(A)	Altivar Corr. salida(A)	Pot. disip. W	PRECIO EUROS
ATV312HU22N4	2,2	6,7	5,5	79	736,46
ATV312HU30N4	3	8,3	7,1	125	858,65
ATV312HU40N4	4	10,6	9,5	150	954,68

ACCESORIOS

VW3A9804	Placas para montaje sobre	49,44
VW3A9805	perfil ancho 35 mm.	61,50
	Kits para ajustarse a la norma UL tipo 1	
VW3A31812	ATV 31H018/37/55/75M2	34,66
VW3A31811	ATV 31H018/37/55/75M3	34,04
VW3A31813	ATV 31HU11/15M3	35,28
VW3A31814	ATV 31HU11M2/15M2/22M3, ATV 31H037N4...HU15N4, ATV 31HU75/15S6	35,90
VW3 A31815	ATV 31HU22M2/30M3/40M3, ATV 31HU22N4...HU40N4, ATV 31HU22S6/40S6	36,52
VW3 A31816	ATV 31HU55M3/75M3, ATV 31HU55N4/75N4/55S6/75S6	37,14
VW3 A31817	ATV31HD11M3/15M3/11N4/15N4, ATV 31HD11/15S6	37,76
	Ventiladores	
VZ3V3101	ATV312HU11M2/15M2/11M3/22M3, ATV312H037N4/HU15N4, ATV312H075S6/HU15S6	24,16
VZ3V3102	ATV312HU22M2/30M3/40M3, ATV312HU22N4/40N4/22S6/40S6	24,16
VZ3V3103	ATV312HU55M3/75M3/55N4/75N4, ATV312HU55S6/75S6	36,25
VZ3V3104	ATV312HD11M3/15M3/11N4/15N4, ATV312HD11S6/15S6	36,25

OPCIONES DE DIALOGO

VW3A1006	Terminal remoto IP54	117,63
VW3A1007	Terminal remoto IP65	129,40
VW3A1104R10	Cables para conexión remota	14,12
VW3A1104R30	con 2 conectores	17,97
VW3A1101	Terminal gráfico, funciona en situación remota	268,61
VW3A1104R10	Cables conexión remota 1 m	14,12
VW3A1104R30	con 2 conectores 3 m	17,97
VW3A1104R50	5 m	23,13
VW3A1104R100	10 m	28,26
VW3A1105	Adaptador RJ45 hembra/hembra	23,13

HERRAMIENTAS DE CONFIGURACIÓN Y SOFTWARE DE PUESTA EN MARCHA

VW3A8114	Adaptador Modbus-Bluetooth	----
	Herramienta configuración	
VW3A8120	"Simple Loader"	145,87
VW3A8121	"Multi-Loader"	----
TCSMCNAM3M002P	Cable USB/RJ45	99,10
VW3A8114	Adaptador Modbus-Bluetooth	----
VW3A8115	Adaptador USB-Bluetooth para PC	159,01

RESISTENCIAS DE FRENADO

Ref.	Ω	Pot. media W 40°	50°		PRECIO EUROS
VW3A7723	100	32	28	Sin	80,61
VW3A7725	100	40	35	protección	79,06
VW3A7724	68	32	28		93,96

Ref.	Ω	Pot. media W 40°	50°		PRECIO EUROS
VW3A7701	100	58	50	Protegidas	96,52
VW3A7702	60	115	100		215,28
VW3A7703	28	231	200		324,22
VW3A7704	15	1154	1000		678,28
VW3A7705	10	1154	1000		678,28

INDUCTANCIAS DE LINEA

MONOFASICA 200...240V 50/60Hz

	Corriente línea máx. A	Altivar 312	
VZ1L004M010	1,8	ATV 312H018M2	281,29
	3,3	ATV 312H037M2	
VZ1L007UM50	4,3	ATV 312H055M2	303,07
	5,9	ATV 312H075M2	
VZ1L018UM20	8,6	ATV 312HU11M2	349,31
	11,4	ATV 312HU15M2	
	16,1	ATV 312HU22M2	

TRIFASICA 200...240V 50/60Hz

VW3A4551	0,9	ATV 312H018M3	206,21
	1,6	ATV 312H037M3	
	2,2	ATV 312H055M3	
	2,9	ATV 312H075M3	
VW3A4552	4,2	ATV 312HU11M3	245,12
	5,6	ATV 312HU15M3	
VW3A4553	8	ATV 312HU22M3	294,40
	10,7	ATV 312HU30M3	
VW3A4554	14	ATV 312HU40M3	354,04
	19	ATV 312HU55M3	
	25,2	ATV 312HU75M3	
VW3A4555	36,5	ATV 312HD11M3	420,41
	48,6	ATV 312HD15M3	

TRIFASICA 380...500V 50/60Hz

VW3A4551	0,9	ATV 312H037N4	206,21
	1,2	ATV 312H055N4	
	1,5	ATV 312H075N4	
	2	ATV 312HU11N4	
	2,6	ATV 312HU15N4	
VW3A4552	4,1	ATV 312HU22N4	245,12
	5,2	ATV 312HU30N4	
	6,6	ATV 312HU40N4	
VW3A4553	9,3	ATV 312HU55N4	294,40
	12,1	ATV 312HU75N4	
VW3A4554	18,1	ATV 312HD11N4	354,04
	23,3	ATV 312HD15N4	
VW3A4551	1,4	ATV 312H075S6	206,21
	2,3	ATV 312HU15S6	
	3,6	ATV 312HU22S6	
VW3A4552	5,8	ATV 312HU40S6	245,12
	7,5	ATV 312HU55S6	
VW3A4553	10,7	ATV 312HU75S6	294,40
	14,4	ATV 312HD11S6	
VW3A4554	20,6	ATV 312HD15S6	354,04

FILTROS CEM DE ENTRADA ADICIONALES

TRIFASICOS

Ref.	Long.m.	In (A)	If (mA)	Tensión	PRECIO EUROS
VW3A31402	5	7	7	200...240V	115,79
VW3A31408		83	15	50/60Hz	355,84

FILTROS DE SALIDA E INDUCTANC. DE MOTOR

Ref.	Pérdidas W	C.nom.A		PRECIO EUROS
VW3A58451	150	10	Células de	----
VW3A58452	180	16	de filtro LR	----
VW3A58453	220	33		----
VW3A66412	--	--	de filtro LC	----
VW3A4552	65	10	Inductancias	245,12
VW3A4553	75	16	de motor	294,40
VW3A4554	90	30		354,04
VW3A4555	80	60		420,41
VW3A4556	--	100		630,64

Para corroborar la validez de este documento consulte la siguiente página web	
Código Seguro de Validación	**61e705588eec45f88ea7f2f5f0494641001**
Url de validación	*https://eamic.elda.es/absis/idi/arx/idiarxabsaweb/asp/verificadorfirma.asp*
Metadatos	**Origen: Origen administración Estado de elaboración: Copia auténtica de documento original**

EDICIONES TARIFEC® S.A.
APDO. 23.119
08080 BARCELONA
TEL. (93) 338 00 66

Schneider Electric

tarifa
edición 2 - 2017

GRUPO I
APARTADO 3 PAGINA 3

CONCEPTO		PRECIO EUROS
BUSES y REDES DE COMUNICACION		
	Tarjetas de Comunicación	
VW3A31208	CANopen Daisy chain	93,97
VW3A31209	DeviceNet	276,40
VW3A31207	PROFIBUS DP	276,40
	ENLACE SERIE MODBUS	
	Conexiones para repartidores y conectores RJ45	
LU9GC3	Repartidor Modbus	241,56
VW3A8306R03	Cable Long. 0,3 m.	6,42
VW3A8306R10	Long. 1 m.	11,01
VW3A8306R30	Long. 3 m.	14,67
VW3A8306TF03	Tés derivación, cable 0,3m	33,03
VW3 A8306TF10	cable 1m	36,70
VW3A8306RC	Adaptador conector 120Ω	6,42
VW3A8306R	Adaptador conector 150Ω	6,85
	Conexiones mediante cajas de derivación	
VW3A8306	Cable Long. 3 m.	24,46
VW3A8306D30	Long. 3 m.	8,99
VW3A8306DRC	Adaptador para bornero con tornillos 120W	12,91
VW3A8306DR	bornero con tornillos 150W	7,05
	BUS CANopen	
VW3A31208	Tarjeta de comunicación CANopen Daisy chain	93,97
TCSCAR013M120	Adaptador fin de línea	19,43
VW3CANCARR03	Cables 2 Long. 0,3 m.	11,01
VW3CANCARR1	conect.Long. 1 m.	12,23
VW3CANTAP2	Caja derivación 2 borneros con tornillo y 2 conectores	143,68
TCSCTN026M16M	Caja encadenamiento 2 borneros con resorte y cable	88,93
TCSCTN023F13M03	Caja encadenamiento 2 conectores y cable	76,23
TCSCAR01NM120	Adaptador fin de línea para conector borneo c/tornillos	19,05

ALTIVAR 31

VARIADORES EN COFRE

Variadores para personalizar (rango de frecuencias de 0,5 a 500Hz). Filtro CEM incorporado

MONOFASICA 200...240V 50/60Hz

Ref.	Potencia Motor kW	Corriente línea A	Corriente nom.A	Pot. W disip.	PRECIO EUROS
ATV31C018M2	0,18	2,5	1,5	24	359,38
ATV31C037M2	0,37	4,4	3,3	41	380,59
ATV31C055M2	0,55	5,8	3,7	46	421,80
ATV31C075M2	0,75	7,5	4,8	60	459,51
ATV31CU11M2	1,5	10,2	6,9	74	505,46
ATV31CU15M2	1,5	13,3	8	90	551,41
ATV31CU22M2	2,2	18,4	11	123	801,21

TRIFASICA 380...500V 50/60Hz

ATV31C037N4	0,37	1,7	1,5	32	606,16
ATV31C055N4	0,55	2,2	1,9	37	683,87
ATV31C075N4	0,75	2,7	2,3	41	808,20
ATV31CU11N4	1,1	3,7	3	48	870,38
ATV31CU15N4	1,5	4,8	4,1	61	948,09
ATV31CU22N4	2,2	6,7	5,5	79	1.048,52
ATV31CU30N4	3	8,3	7,1	125	1.223,07
ATV31CU40N4	4	10,6	9,5	150	1.362,94
ATV31CU55N4	5,5	16,5	14,3	232	1.771,84
ATV31CU75N4	7,5	21	17	269	2.144,85
ATV31CD11N4	11	28,4	27,7	397	2.751,01
ATV31CD15N4	15	36,8	33	492	3.352,38

CONCEPTO	PRECIO EUROS

ALTIVAR 32

VARIADORES

Variadores (rango de frecuencias de 0,1 a 599 Hz)

MONOFASICA 200...240V 50/60Hz

Ref.	Potencia Motor kW	Corriente A línea	Corriente A s.continua	Pot. W disip.	PRECIO EUROS
ATV32H018M2	0,18	3,4	1,5	25	295,68
ATV32H037M2	0,37	6	3,3	38	313,29
ATV32H055M2	0,55	7,9	3,7	42	346,01
ATV32H075M2	0,75	10,1	4,8	51	377,46
ATV32HU11M2	1,1	13,6	6,9	64	415,21
ATV32HU15M2	1,5	17,6	8	81	452,95
ATV32HU22M2	2,2	23,9	11	102	658,03

TRIFASICA 380...500V 50/60Hz

ATV32H037N4	0,37	2,1	1,5	27	469,26
ATV32H055N4	0,55	2,8	1,9	31	529,42
ATV32H075N4	0,75	3,6	2,3	37	594,40
ATV32HU11N4	1,1	5	3	50	673,81
ATV32HU15N4	1,5	6,5	4,1	63	697,26
ATV32HU22N4	2,2	8,7	5,5	78	771,59
ATV32HU30N4	3	11,1	7,1	100	899,59
ATV32HU40N4	4	13,7	9,5	125	1.000,19
ATV32HU55N4	5,5	20,7	14,3	233	1.348,79
ATV32HU75N4	7,5	26,5	17	263	1.632,74
ATV32HD11N4	11	36,6	27,7	403	2.094,16
ATV32HD15N4	15	47,3	33	480	2.552,04

ALTIVAR 61

VARIADORES UL TIPO 1/IP20 SIN TERMINAL GRAFICO EXTRAIBLE

MONOFASICA 200...240V 50/60Hz

Ref.	Potencia Motor kW	Corrien. línea A	P.apar. kVA	Corr. máx.A	PRECIO EUROS
ATV61H075M3	0,37	5,8	1,4	3	608,87
ATV61HU15M3	0,75	9,9	2,4	4,8	715,39
ATV61HU22M3	1,5	15,7	3,7	8	830,78
ATV61HU30M3	2,2	22,1	5,3	11	946,16
ATV61HU40M3	3	22	5,3	13,7	1.211,54
ATV61HU55M3	4	29,9	7	17,5	1.615,39
ATV61HU75M3	5,5	40,1	9,5	27,5	1.903,85

TRIFASICA 200...240V 50/60Hz

ATV61H075M3Z	0,75	5,3	2,2	4,8	433,24
ATV61HU15M3Z	1,5	9,6	4	8	542,31
ATV61HU22M3Z	2,2	12,8	5,3	11	657,70
ATV61HU30M3Z	3	16,4	6,8	13,7	773,08
ATV61HU40M3Z	4	22,9	9,5	17,5	1.038,46
ATV61HU55M3Z	5,5	30,8	12,8	27,5	1.442,31
ATV61HU75M3Z	7,5	39,4	16,4	33	1.730,77
ATV61HD11M3XZ	11	45,8	19	54	2.076,93
ATV61HD15M3XZ	15	61,6	25,6	66	2.711,54
ATV61HD18M3XZ	18,5	69	28,7	75	3.034,01
ATV61HD22M3XZ	22	80	33,3	88	3.416,83
ATV61HD30M3XZ	30	110	45,7	120	3.982,50
ATV61HD37M3XZ	37	127	52,8	144	4.856,70
ATV61HD45M3XZ	45	147	61,1	176	5.656,63
ATV61HD55M3XZ	55	173	71,9	221	----
ATV61HD75M3XZ	75	232	96,4	285	----

TRIFASICA 380...480V 50/60Hz

ATV61H075N4	0,75	3,7	2,4	2,3	875,43
ATV61HU15N4	1,5	5,8	3,8	4,1	1.002,98
ATV61HU22N4	2,2	8,2	5,4	5,8	1.113,13
ATV61HU30N4	3	10,7	7	7,8	1.263,87
ATV61HU40N4	4	14,1	9,3	10,5	1.426,19
ATV61HU55N4	5,5	20,3	13,4	14,3	1.692,88
ATV61HU75N4	7,5	27	17,8	17,6	1.973,09
ATV61HD11N4	11	36,6	24,1	27,7	2.400,01
ATV61HD15N4	15	48	31,6	33	2.976,93
ATV61HD18N4	18,5	45,5	29,9	41	3.428,26

Para corroborar la validez de este documento consulte la siguiente página web	
Código Seguro de Validación	**61e705588eec45f88ea7f2f5f0494641001**
Url de validación	*https://eamic.elda.es/absis/idi/arx/idiarxabsaweb/asp/verificadorfirma.asp*
Metadatos	**Origen: Origen administración Estado de elaboración: Copia auténtica de documento original**

EDICIONES TARIFEC® S.A.
APDO. 23.119
08080 BARCELONA
TEL. (93) 338 00 66

Schneider Electric

tarifa
edición 2 - 2017

GRUPO I
APARTADO 3 PAGINA 3a

	Ref.	Potencia Motor kW	Corrien. línea A	P.apar. kVA	Corr. máx.A	PRECIO EUROS
	**ATV61HD22N4**	22	50	32,9	48	3.999,64
	ATV61HD30N4	30	66	43,4	66	4.571,02
	ATV61HD37N4	37	84	55,3	79	5.370,95
	ATV61HD45N4	45	104	68,5	94	6.399,42
	ATV61HD55N4	55	120	79	116	7.427,89
	ATV61HD75N4	75	167	109,9	160	8.844,91
	TRIFASICA 380...480V 50/60Hz FILTRO CEM CLASE A INTEGRADO					
	**ATV61W075N4**	0,75	1,8	1,2	2,3	----
	ATV61WU15N4	1,5	3,5	2,3	4,1	----
	ATV61WU22N4	2,2	5	3,3	5,1	----
	ATV61WU30N4	3	6,7	4,4	7,2	----
	ATV61WU40N4	4	8,8	5,8	9,1	----
	ATV61WU55N4	5,5	11,4	7,5	12	----
	ATV61WU75N4	7,5	15,8	10,4	16	----
	ATV61WD11N4	11	21,9	14,4	22,5	----
	ATV61WD15N4	15	30,5	20	30,5	----
	ATV61WD18N4	18,5	37,5	24,7	37	----
	ATV61WD22N4	22	43,6	28,7	43,5	----
	ATV61WD30N4	30	56,7	37,3	58,5	----
	ATV61WD37N4	37	69,5	45,7	71,5	----
	ATV61WD45N4	45	85,1	56	85	----
	ATV61WD55N4	55	104,8	69	103	----
	ATV61WD75N4	75	140,3	92,3	137	----
	ATV61WD90N4	90	171,8	113	163	----
	FILTRO CEM CLASE B INTEGRADO					
	**ATV61W075N4C**	0,75	1,8	1,2	2,3	----
	ATV61WU15N4C	1,5	3,5	2,3	4,1	----
	ATV61WU22N4C	2,2	5	3,3	5,1	----
	ATV61WU30N4C	3	6,7	4,4	7,2	----
	ATV61WU40N4C	4	8,8	5,8	9,1	----
	ATV61WU55N4C	5,5	11,4	7,5	12	----
	ATV61WU75N4C	7,5	15,8	10,4	16	----
	ATV61WD11N4C	11	21,9	14,4	22,5	----
	ATV61WD15N4C	15	30,5	20	30,5	----
	ATV61WD18N4C	18,5	37,5	24,7	37	----
	ATV61WD22N4C	22	43,6	28,7	43,5	----
	ATV61WD30N4C	30	56,7	37,3	58,5	----
	ATV61WD37N4C	37	69,5	45,7	71,5	----
	ATV61WD45N4C	45	85,1	56	85	----
	ATV61WD55N4C	55	104,8	69	103	----
	ATV61WD75N4C	75	140,3	92,3	137	----
	ATV61WD90N4C	90	171,8	113	163	----
	VW3A3101	Adaptador entradas lógicas~115V				205,99

KIT VENTILACION DE CONTROL



	Para variadores	
VW3A9404	ATV61HD18M3X - HD22M3X ATV61HD22N4	88,19
VW3A9405	ATV61HD30N4 - HD37N4	90,79
VW3A9406	ATV61HD30M3X... HD45M3X	97,28
VW3A9407	ATV61HD45N4... HD75N4	118,01

KIT PARA MONTAJE EMPOTRADO EN ENVOLVENTE ESTANCA



VW3A9501	ATV61H075M3, HU15M3 ATV61H075N4...HU22N4	198,57
VW3A9502	ATV61HU22/40M3, HU30/40N4	220,03
VW3A9503	ATV61HU55M3, HU55/75N4	250,30
VW3A9504	ATV61HU75M3 , ATV61HD11N4	265,88
VW3A9505	ATV61HD11/15M3X, HD15/18N4	324,22
VW3A9506	ATV61HD18/22M3X, HD22N4 ATV61HU30Y...HD30Y	344,98
VW3A9507	ATV61HD30/37N4	368,31
VW3A9508	ATV61HD30/45M3X	377,40
VW3A9509	ATV61HD45/75N4, HD37/90Y	389,08
VW3A9510	ATV61HD55/75M3X, HD55/75M3XD ATV61HD90N4, HC11N4 ATV61HD90N4D, HC11N4D	421,50
VW3A9511	ATV61HD90M3X, HD90M3XD ATV61HC13N4 - ATV61HC13N4D	486,34

	KIT PARA LA CONFORMIDAD UL TIPO 1 MONTAJE SIN ENVOLVENTE	
	**VW3A9201** ATV61H075M3...HU15M3 ATV61H075N4...HU22N4	105,42
	VW3A9202 ATV61HU22M3...HU40M3 ATV61HU30N4, HU40N4	112,45
	VW3A9203 ATV61HU55M3 ATV61HU55N4, HU75N4	118,06
	VW3A9204 ATV61HU75M3 - ATV61HD11N4	125,10
	VW3A9205 ATV61HD11M3X, HD15M3X ATV61HD15N4, HD18N4	130,71
	**VW3A9206** ATV61HD18M3X, HD22M3X ATV61HD22N4	137,45
	Para variadores	
	VW3A9207 ATV61HD30N4, HD37N4	141,79
	VW3A9217 ATV61HD30M3X...HD45M3X	----
	VW3A9208 ATV61HD45N4...HD75N4	147,59
	VW3A9209 ATV61HD55M3X, HD75M3X ATV61HD90N4, HC11N4	1.186,43
	VW3A9210 ATV61HD90M3X , ATV61 HC13N4	1.208,74
	KIT PARA CONFORMIDAD IP21 o IP31 MONTAJE SIN ENVOLVENTE	
	**VW3A9101** ATV61H075M3...HU15M3 ATV61H075N4...HU22N4	112,66
	VW3A9102 ATV61HU22M3...HU40M3 ATV61HU30N4, HU40N4	120,16
	VW3A9103 ATV61HU55M3, HU55N4, HU75N4	126,16
	VW3A9104 ATV61HU75M3 - ATV61HD11N4	133,69
	**VW3A9105** ATV61HD11M3X, HD15M3X ATV61HD15N4, HD18N4	139,68
	VW3A9106 ATV61HD18M3X, HD22M3X, HD22N4	142,68
	VW3A9107 ATV61HD30N4, HD37N4	147,19
	VW3A9117 ATV61HD30M3X...HD45M3X	162,21
	VW3A9108 ATV61HD45N4...HD75N4	153,21
	VW3A9109 ATV61HD55M3X, HD75M3X ATV61HD90N4, HC11N4	775,63
	VW3A9110 ATV61HD90M3X , ATV61 HC13N4	745,73

KIT SUSTITUCION VARIADORES

Sustitución de un variador Altivar 38. Tensión de alimentación trifásica: 380...480V 50/60 Hz



	Motor kW	Nuevo variador ATV61	
VW3A9302	0,75-1,5-2,2	H075-HU15-HU22N4	71,34
VW3A9304	3 - 4	HU30N4-HU40N4	80,40
VW3A9305	5,5	HU55N4	80,40
VW3A9306	7,5	HU75N4	115,44
VW3A9307	11	HD11N4	115,44
VW3A9308	15	HD15N4	120,61
VW3A9309	18,5	HD18N4	147,84
VW3A9310	22-30	HD22N4-HD30N4	149,16
VW3A9312	37-45-55-75	HD37-45-55-75N4	294,40



VW3A9309*	18,5	ATV61HD18N4	147,84
VW3A9310*	22-30	HD22N4-HD30N4	149,16
VW3A9312*	37-45-55-75	HD37-45-55-75N4	294,40

*Sin filtro CEM integrado.

OPCIONES DE DIALOGO



Suministro con el variador o pedir por separado.

VW3A1101	Terminal gráfico remoto		268,61
	Para montaje en puerta del terminal gráfico.		
VW3A1102	Kit puerta IP54		57,81
VW3A1103	Puerta IP65		23,13
VW3A1104 R10	Cable 2 conectores	1 m.	14,12
VW3A1104 R30		3 m.	17,97
VW3A1104 R50		5 m.	23,13
VW3A1104 R100		10 m.	28,26
VW3A1105	Adapt. RJ45 hembra/hembra		23,13

Para corroborar la validez de este documento consulte la siguiente página web	
Código Seguro de Validación	**61e705588eec45f88ea7f2f5f0494641001**
Url de validación	*https://eamic.elda.es/absis/idi/arx/idiarxabsaweb/asp/verificadorfirma.asp*
Metadatos	**Origen: Origen administración Estado de elaboración: Copia auténtica de documento original**

EDICIONES TARIFEC® S.A.
APDO. 23.119
08080 BARCELONA
TEL. (93) 338 00 66

Schneider Electric

tarifa
edición 2 - 2017

GRUPO I
APARTADO 3
PAGINA 3b

CONCEPTO		PRECIO EUROS
Elementos de conexión multipunto.		
	Test derivación Modbus	
VW3A8306TF03	Cable integrado 0,3 m.	33,03
VW3A8306TF10	Cable integrado 1 m.	36,70
VW3A8306RC	Adaptación final linea Modbus Para conector RJ45	6,42
VW3A1102	Kit de puerta, para recibir terminal gráficoVW3-A1101	57,81
Cables conexión con 2 conectores tipo RJ45		
Traslado Altivar 61 y terminal gráfico VW3-A1101		
VW3A1104R10	Cable 1 m.	14,12
VW3A1104R30	3 m.	17,97
VW3A1104R50	5 m.	23,13
VW3A1104R100	10 m.	28,26
	Enlace serie Modbus	
VW3A8306R03	Cable 0,3 m.	6,42
VW3A8306R10	1 m.	11,01
VW3A8306R30	3 m.	14,67
TARJETAS		
	De extensión de	
VW3A3201	entradas y salidas lógicas	111,58
VW3A3202	entradas y salidas extendidas	154,87
Con conector tipo SUB-D macho de 9 contactos		
VW3A3501	Programable Controller Inside	379,63
VW3A3502	Multibomba	385,24
	De comunicación	
VW3A3310D	Modbus TCP	----
VW3A3316	Ethernet/IP	----
VW3A3311	Fipio	----
VW3A3302	Modbus Plus	----
VW3A3309	DeviceNet	250,09
VW3A3304	InterBus	238,18
VW3A3317	CC-Link	240,89
VW3A3303	Modbus/Uni-Telway	260,86
VW3A3307	PROFIBUS DP	254,36
VW3A3312	LonWorks	247,10
VW3A3313	METASYS N2	273,21
VW3A3314	APOGEE FLN	233,51
VW3A3315	BACnet	----
ACCESORIOS DE CONEXION		
VW3A8306R03	Cables para bus Modbus	6,42
VW3A8306R10	con 2 conectores	11,01
VW3A8306R30		14,67
VW3A8306TF03	Tes de derivación Modbus	33,03
VW3A8306TF10	con cable	36,70
VW3A8306RC	Adaptadores final Modbus	6,42
VW3A8306R	de línea	6,85
VW3CANA71	Adaptador CANopen	14,26
VW3CANKCDF180T	Conector CANopen	43,54
RESISTENCIAS DE FRENADO		
Tensión (*sólo 200...240V), 380...480V 50/60Hz		

	Valor óhmico a 20° C. Ω	Potencia media a 50°C. kW	
VW3A7701	100	0,05	96,52
VW3A7702	60	0,1	215,28
VW3A7703	28	0,2	324,22
VW3A7704	15	1	678,28
VW3A7705	10	1	678,28
VW3A7706	8	1	678,28
VW3A7707	5	1	678,28
VW3A7708 *	4	1	678,28
VW3A7709 *	2,5	1	678,28

CONCEPTO				PRECIO EUROS
INDUCTANCIAS CC				
TENSION TRIFASICA 200...240V 50/60Hz				
	V. induct. mH	Corr. nom. A	Pérdidas W	
VW3A4503	6,8	8	22,5	114,88
VW3A4505	3,2	14,3	32	139,77
VW3A4506	2,2	19,2	33	154,87
VW3A4507	1,6	27,4	43	171,24
VW3A4508	1,2	44	61	222,87
VW3A4509	0,7	36	30,5	203,17
VW3A4510	0,52	84,5	77	337,45
VW3A4511	0,22	171,2	86	576,00
VW3A4512	0,09	195	73	666,58
TENSION TRIFASICA 380...480V 50/60Hz				
VW3A4501	18	2,25	7,7	92,39
VW3A4502	10	4,3	11	107,29
VW3A4503	6,8	8	22,5	114,88
VW3A4504	3,9	10,7	27	114,88
VW3A4505	3,2	14,3	32	139,77
VW3A4506	2,2	19,2	33	154,87
VW3A4507	1,6	27,4	43	171,24
VW3A4508	1,2	44	57,5	222,87
VW3A4510	0,52	84,5	98,3	337,45
VW3A4511	0,22	171,2	128	576,00
INDUCTANCIAS DE LINEA				
TENSION MONOFASICA 200...240V 50/60Hz				
	Red kA Icc línea	Valor mH induct.	Corr. nom. A	Pérdidas W
VW3A58501	5	2	25	45	----
VW3A58502	5	1	55	50	----
VW3A58502	22	1	45	50	----
TENSION TRIFASICA 200...240V 50/60Hz					
VW3A4551	5	10	4	45	206,21
VW3A4552	5	4	10	65	245,12
VW3A4553	5	2	16	75	294,40
VW3A4554	5	1	30	90	354,04
VW3A4554	22	1	30	90	354,04
VW3A4555	22	0,5	60	94	420,41
VW3A4556	22	0,3	100	260	630,64
VW3A4557	22	0,15	230	400	813,83
TENSION TRIFASICA 380...480V 50/60Hz					
VW3A4551	5	10	4	45	206,21
VW3A4552	5	4	10	65	245,12
VW3A4553	22	2	16	75	294,40
VW3A4554	22	1	30	90	354,04
VW3A4555	22	0,5	60	94	420,41
VW3A4556	22	0,3	100	260	630,64
VW3A4557	22	0,15	230	400	813,83
VW3A4558	35	0,155	184	220	861,10
FILTROS PASIVOS					
ALIMENTACION TRIFASICA 400V 50Hz					
	Calibre motor kW	HP	Red corriente línea A	Filtro In nominal A	
	THDI 16% *				
VW3A46101	0,75	1	2,5	6	1.367,32
VW3A46101	1,5	2	3,6	6	1.367,32
VW3A46101	2,2	3	5	6	1.367,32
VW3A46101	3	-	6	6	1.367,32
VW3A46102	4	5	7,8	10	1.592,97
VW3A46102	5,5	7,5	10	10	1.592,97
VW3A46103	7,5	10	14	14	1.975,04
VW3A46103	11	15	19	14	1.975,04
VW3A46104	15	20	26	22	1.975,04
VW3A46105	18,5	25	32	29	2.283,45
VW3A46106	22	30	38	35	2.923,72
VW3A46107	30	40	52	43	3.342,99
VW3A46107	37	50	63	43	3.342,99
VW3A46108	45	60	77	58	4.464,88
VW3A46108	55	75	91	58	4.464,88
VW3A46109	75	100	126	72	4.464,88

* Al asociar una inductancia CC se tiene un THDI 10%

Para corroborar la validez de este documento consulte la siguiente página web	
Código Seguro de Validación	**61e705588eec45f88ea7f2f5f0494641001**
Url de validación	*https://eamic.elda.es/absis/idi/arx/idiarxabsaweb/asp/verificadorfirma.asp*
Metadatos	**Origen: Origen administración Estado de elaboración: Copia auténtica de documento original**

EDICIONES TARIFEC® S.A.
APDO. 23.119
08080 BARCELONA
TEL. (93) 338 00 66

Schneider Electric

tarifa
edición 2 - 2017

GRUPO I
APARTADO 3 PAGINA 3c

	CONCEPTO	Calibre motor kW	HP	Red corriente línea A	Filtro In nominal A	PRECIO EUROS
		THDI 10% *				
VW3A46121		0,75	1	2,5	10	2.622,60
VW3A46121		1,5	2	3,6	10	2.622,60
VW3A46121		2,2	3	5	10	2.622,60
VW3A46121		3	-	6	10	2.622,60
VW3A46122		4	5	7,8	14	2.772,53
VW3A46122		5,5	7,5	10	14	2.772,53
VW3A46123		7,5	10	14	22	2.957,37
VW3A46123		11	15	19	22	2.957,37
VW3A46124		15	20	26	29	3.222,15
VW3A46125		18,5	25	32	35	3.487,86
VW3A46126		22	30	38	43	5.681,28
VW3A46127		30	40	52	58	7.723,13
VW3A46127		37	50	63	58	7.723,13
VW3A46128		45	60	77	72	7.723,13
VW3A46128		55	75	91	72	7.723,13
VW3A46129		75	100	126	86	7.069,67
	* Al asociar una inductancia CC se tiene un THDI 5%					
	ALIMENTACION TRIFASICA 460V 60Hz					
		THDI 16%*				
VW3A46141		0,75	1	2,50	14	3.087,22
VW3A46141		1,5	2	3	14	3.087,22
VW3A46141		2,2	3	4,2	14	3.087,22
VW3A46141		3	-	6	14	3.087,22
		THDI 10%				
VW3A46142		4	5	7	19	3.293,03
VW3A46142		5,5	7,5	10	19	3.293,03
VW3A46143		7,5	10	13	25	3.504,56
VW3A46143		11	15	19	25	3.504,56
VW3A46144		15	20	24	31	3.942,63
VW3A46145		18,5	25	32	36	3.942,63
VW3A46145		22	30	35	36	3.942,63
		THDI 16%*				
VW3A46146		30	40	46,4	48	4.797,74
		THDI 10%				
VW3A46147		37	50	58,7	60	6.280,19
VW3A46147		45	60	67,9	60	6.280,19
VW3A46148		55	75	82,6	73	6.280,19
VW3A46148		75	100	108	73	6.280,19
	* Al asociar una inductancia CC se tiene un THDI 10%					
		THDI 10%*				
VW3A46161		0,75	1	2,5	19	3.621,13
VW3A46161		1,5	2	3	19	3.621,13
VW3A46161		2,2	3	4,2	19	3.621,13
VW3A46161		3	-	6	19	3.621,13
VW3A46162		4	5	7	25	4.557,06
VW3A46162		5,5	7,5	10	25	4.557,06
VW3A46164		15	20	24	36	4.732,31
VW3A46165		18,5	25	32	48	6.094,78
VW3A46165		22	30	35	48	6.094,78
VW3A46166		30	40	46,4	60	7.536,23
VW3A46167		37	50	58,7	73	9.317,01
VW3A46168		45	60	68	95	10.164,01
VW3A46168		55	75	82,6	95	10.164,01
VW3A46168		75	100	108	95	10.164,01
	* Al asociar una inductancia CC se tiene un THDI 5%					

FILTROS DE ENTRADA CEM ADICIONALES

TENSION TRIFASICA 200...240V 50/60Hz

	Long. máx. cable LF m.	HF m.	In A	PRECIO EUROS
VW3A4401	100	50	12	136,17
VW3A4402			26	206,88
VW3A4403			35	234,01
VW3A4404			46	313,90
VW3A4405	200	100	72	416,46
VW3A4406			90	706,42
VW3A4408			180	1.010,55

TENSION TRIFASICA 380...480V 50/60Hz

VW3A4401	100	50	12	136,17
VW3A4402			26	206,88
VW3A4403			35	234,01
VW3A4404			46	313,90

	CONCEPTO	Long. máx. cable LF m.	HF m.	In A	PRECIO EUROS
VW3A4405		300	200	72	416,46
VW3A4406				90	706,42
VW3A4407				92	780,89
VW3A4408				180	1.010,55

KITS PROTECCION IP30

VW3A9601	Dispositivo mecánico con tapa	----
VW3A9602	IP30 y bridas fijación cables	----

FILTROS DE SALIDA

INDUCTANCIAS DE MOTOR

TENSION TRIFASICA 500...690V 50/60Hz



	Long. máx. cable Blind. m.	Sin bl. m.	Pérdida W	Corriente nominal A	PRECIO EUROS
VW3A5101	36	44	150	12	250,30
VW3A5102	41	46	250	48	350,17
VW3A5103	77	97	350	90	517,86
VW3A5102	41	46	250	48	350,17
VW3A5103	77	97	350	90	517,86
VW3A5104	97	145	430	215	747,29
VW3A5103	68	82	350	90	517,86
VW3A5104	73	145	430	215	747,29
VW3A5104	73	145	430	215	747,29
VW3A5104	50	250	430	215	747,29
VW3A5105	50	250	475	314	1.295,19

Kits de protección

VW3A9612	Dispositivo mecánico con carcasa	857,37
VW3A9613	IP20 y bridas fijación cables	1.222,79

FILTROS SENOIDALES

	Corriente nom. A	Pérdida a 100 Hz W	Tensión trifásica	PRECIO EUROS
VW3A5201	11	50	200...240V	699,60
VW3A5202	16	70	50/60Hz	834,45
VW3A5203	33	120		1.299,45
VW3A5204	66	180		2.298,21
VW3A5205	95	250		3.619,11
VW3A5206	180	400		5.502,04
VW3A5201	11	50	380...480V	699,60
VW3A5202	16	70	50/60Hz	834,45
VW3A5203	33	120		1.299,45
VW3A5204	66	180		2.298,21
VW3A5205	95	250		3.619,11
VW3A5206	180	400		5.502,04

ALTIVAR 71

VARIADORES UL TIPO 1/IP20

CON TERMINAL GRAFICO REMOTO
MONOFASICA 200...240V 50/60Hz



Ref.	Pot. Motor kW	Corrien. línea A	Pot. apar. kVA	Corrien. máx. A	PRECIO EUROS
ATV71H075M3	0,37	5,8	1,4	3	700,52
ATV71HU15M3	0,75	9,9	2,4	4,8	823,39
ATV71HU22M3	1,5	15,7	3,7	8	909,52
ATV71HU30M3	2,2	22,1	5,3	11	1.092,12
ATV71HU40M3	3	22	5,3	13,7	1.380,36
ATV71HU55M3	4	29,9	7	17,5	1.876,46
ATV71HU75M3	5,5	40,1	9,5	27,5	2.099,24

TRIFASICA 200...240V 50/60Hz



ATV71H037M3	0,37	3,1	1,3	3	565,19
ATV71H075M3	0,75	5,3	2,2	4,8	700,52
ATV71HU15M3	1,5	9,6	4	8	823,39
ATV71HU22M3	2,2	12,8	5,3	11	909,52
ATV71HU30M3	3	16,4	6,8	13,7	1.092,12
ATV71HU40M3	4	22,9	9,5	17,5	1.380,36
ATV71HU55M3	5,5	30,8	12,8	27,5	1.876,46
ATV71HU75M3	7,5	39,4	16,4	33	2.099,24

Para corroborar la validez de este documento consulte la siguiente página web	
Código Seguro de Validación	**61e705588eec45f88ea7f2f5f0494641001**
Url de validación	*https://eamic.elda.es/absis/idi/arx/idiarxabsaweb/asp/verificadorfirma.asp*
Metadatos	**Origen: Origen administración Estado de elaboración: Copia auténtica de documento original**

EDICIONES TARIFEC® S.A.
APDO. 23.119
08080 BARCELONA
TEL. (93) 338 00 66

Schneider Electric

tarifa
edición 2 - 2017

GRUPO I
3 APARTADO
3d PAGINA



Ref. Sin filtro CEM	Pot. Motor kW	Corrien. línea A	Pot. kVA	Corrien. máx. A	PRECIO EUROS
ATV71HD11M3X	11	45,8	19	54	2.653,91
ATV71HD15M3X	15	61,6	25,6	66	3.220,06
ATV71HD18M3X	18,5	69	28,7	75	3.434,77
ATV71HD22M3X	22	80	33,3	88	3.886,30
ATV71HD30M3X	30	110	45,7	120	4.617,60
ATV71HD37M3X	37	127	52,8	144	5.318,75
ATV71HD45M3X	45	147	61,1	176	6.255,39
ATV71HD55M3X*	55	173	71,9	221	7.381,58
ATV71HD75M3X*	75	232	96,4	285	9.884,85

*Sin placa montaje CEM

TRIFASICA 380...480V 50/60Hz



ATV71H075N4	0,75	3,7	2,4	2,3	1.008,89
ATV71HU15N4	1,5	5,8	3,8	4,1	1.142,25
ATV71HU22N4	2,2	8,2	5,4	5,8	1.254,73
ATV71HU30N4	3	10,7	7	7,8	1.455,35
ATV71HU40N4	4	14,1	9,3	10,5	1.588,71
ATV71HU55N4	5,5	20,3	13,4	14,3	1.857,88
ATV71HU75N4	7,5	27	17,8	17,6	2.163,77
ATV71HD11N4	11	36,6	24,1	27,7	2.730,40
ATV71HD15N4	15	48	31,6	33	3.254,32
ATV71HD18N4	18,5	45,5	29,9	41	3.885,92
ATV71HD22N4	22	50	32,9	48	4.400,24
ATV71HD30N4	30	66	43,4	66	5.544,29
ATV71HD37N4	37	84	55,3	79	6.408,19
ATV71HD45N4	45	104	68,5	94	7.496,19
ATV71HD55N4	55	120	79	116	8.488,96
ATV71HD75N4	75	167	109,9	160	10.560,78



VARIADORES UL TIPO 12/IP54
FILTRO CEM CLASE A INTEGRADO
TRIFASICA 380...480V 50/60Hz



ATV71W075N4	0,75	3,7	2,4	2,3	----
ATV71WU15N4	1,5	5,8	3,8	4,1	----
ATV71WU22N4	2,2	8,2	5,4	5,8	----
ATV71WU30N4	3	10,7	7	7,8	----
ATV71WU40N4	4	14,1	9,3	10,5	----
ATV71WU55N4	5,5	20,3	13,4	14,3	----
ATV71WU75N4	7,5	27	17,8	17,6	----
ATV71WD11N4	11	36,6	24,1	27,7	----
ATV71WD15N4	15	48	31,6	33	----
ATV71WD18N4	18,5	45,5	29,9	41	----
ATV71WD22N4	22	50	32,9	48	----
ATV71WD30N4	30	66	43,4	66	----
ATV71WD37N4	37	84	55,3	79	----
ATV71WD45N4	45	104	68,5	94	----
ATV71WD55N4	55	120	79	116	----
ATV71WD75N4	75	167	109,9	160	----

VW3-A3101	Adaptador entradas lógicas~115V	205,99

PLACA DE FONDO IP54 EQUIPADA



	Para variadores	
VW3A9901	ATV71W075N4...WU40N4	110,22
VW3A9902	ATV71WU55N4...WU75N4	111,68
VW3A9903	ATV71WD11N4	113,15
VW3A9904	ATV71WD15N4, WD18N4	116,08
VW3A9905	ATV71WD22N4	130,79
VW3A9906	ATV71WD30N4, WD37N4	138,12
VW3A9907	ATV71WD45N4...WD75N4	----

KIT VENTILACION DE CONTROL



VW3A9404	ATV71HD18M3X, HD22M3X, ATV71HD22N4, HU22Y, HU30Y	88,19
VW3A9405	ATV71HD30N4, HD37N4	90,79
VW3A9406	ATV71HD30M3X... HD45M3X	97,28
VW3A9407	ATV71HD45N4... HD75N4 ATV71HD37Y...HD90Y	118,01

KIT PARA MONTAJE EMPOTRADO EN ENVOLVENTE ESTANCA



	ATV71	
VW3A9501	H075M3, HU15M3, H075N4...HU22N4	198,57
VW3A9502	HU22/40M3, HU30/40N4	220,03
VW3A9503	HU55M3, HU55/75N4	250,30
VW3A9504	HU75M3 , HD11N4	265,88
VW3A9505	HD11/15M3X, HD15/18N4	324,22
VW3A9506	HD1822M3X,HD22N4,HU30Y...HD30Y	344,98



	ATV71	
VW3A9507	HD30/37N4	368,31
VW3A9508	HD30/45M3X	377,40
VW3A9509	HD45/75N4, HD37/90Y	389,08
VW3A9510	HD55/75M3X, HD55/75M3XD HD90N4/4D, HC11N4/4D	421,50
VW3A9511	HD90M3X, HD90M3XD HC13N4 - HC13N4D	486,34



KIT PARA MONTAJE EN ENVOLVENTE ESTANCA

VW3A9801	ATV71P075N4Z...PU22N4Z	188,44
VW3A9802	ATV71PU30N4Z...PU40N4Z	282,64
VW3A9803	ATV71PU55N4Z...PU75N4Z	423,98



KIT PARA LA CONFORMIDAD UL TIPO 1 MONTAJE SIN ENVOLVENTE

	ATV71	
VW3A9201	H075M3..HU15M3, H075N4..HU22N4	105,42
VW3A9202	HU22/40M3, HU30/40N4	112,45
VW3A9203	HU55M3, HU55/75N4	118,06
VW3A9204	HU75M3 - HD11N4	125,10
VW3A9205	HD11/15M3X, HD15/18N4	130,71
VW3A9206	ATV71HD18M3X, HD22M3X, HD22N4	137,45
VW3A9207	ATV71HD30N4, HD37N4	141,79
VW3A9217	ATV71HD30M3X...HD45M3X	----
VW3A9208	ATV71HD45N4...HD75N4	147,59
VW3A9209	ATV71HD55M3X, HD75M3X ATV71HD90N4, HC11N4	1.186,43
VW3A9210	ATV71HD90M3X, ATV71 HC13N4	1.208,74



KIT PARA CONFORMIDAD IP21 o IP31* MONTAJE SIN ENVOLVENTE

VW3A9101	ATV71H075M3...HU15M3 ATV71H075N4...HU22N4	112,66
VW3A9102	ATV71HU22M3...HU40M3 ATV71HU30N4, HU40N4	120,16
VW3A9103	ATV71HU55M3, HU55N4, HU75N4	126,16
VW3A9104	ATV71HU75M3 - ATV61HD11N4	133,69
VW3A9105	ATV71HD11M3X, HD15M3X ATV71HD15N4, HD18N4	139,68
VW3A9106	ATV71HD18M3X, HD22M3X, HD22N4	142,68
VW3A9107	ATV71HD30N4, HD37N4	147,19
VW3A9117	ATV71HD30M3X...HD45M3X	162,21
VW3A9108	ATV71HD45N4...HD75N4	153,21
VW3A9109*	ATV71HD55M3X, HD75M3X ATV71HD90N4, HC11N4	775,63
VW3A9110*	ATV71HD90M3X , ATV71 HC13N4	745,73



KIT SUSTITUCION VARIADORES ALTIVAR 58 o 58F

APLICACION PAR ELEVADO (170%Cn)



Alim. monof.: 200...240V

	Motor kW	Variador ATV71	
VW3A9301	0,37/0,75	H075M3/HU15M3	73,93
VW3A9303	1,5/2,2	HU22M3/HU30M3	72,63
VW3A9304	3	HU40M3	80,40
VW3A9306	4	HU55M3	115,44
VW3A9307	5,5	HU75M3	115,44



Alim. trifásica: 200...240V

VW3A9302	1,5	HU15M3	71,34
VW3A9303	2,2	HU22M3	72,63
VW3A9304	3/4	HU30M3/HU40M3	80,40
VW3A9306	5,5	HU55M3	115,44
VW3A9307	7,5	HU75M3	115,44
VW3A9309	11/11	HD11M3X/HD15M3X	147,84
VW3A9312	18,5/22	HD18M3X/HD22M3X	294,40



Alim. trifásica: 380...480V

VW3A9302	0,75/1,5/2,2	H075N4/HU15N4/HU22N4	71,34
VW3A9304	3/4	HU30N4/HU40N4	80,40
VW3A9305	5,5	HU55N4	80,40
VW3A9306	7,5	HU75N4	115,44
VW3A9307	11	HD11N4	115,44
VW3A9308	15	HD15N4	120,61
VW3A9309	18,5	HD18N4	147,84
VW3A9310	22/30	HD22N4/HD30N4	149,16
VW3A9312	37/45	HD37N4/HD45N4	294,40

Para corroborar la validez de este documento consulte la siguiente página web	
Código Seguro de Validación	**61e705588eec45f88ea7f2f5f0494641001**
Url de validación	*https://eamic.elda.es/absis/idi/arx/idiarxabsaweb/asp/verificadorfirma.asp*
Metadatos	**Origen: Origen administración Estado de elaboración: Copia auténtica de documento original**

EDICIONES TARIFEC® S.A.
APDO. 23.119
08080 BARCELONA
TEL. (93) 338 00 66

Schneider Electric

tarifa
edición 2 - 2017

GRUPO I
3 APARTADO
3e PAGINA

	CONCEPTO			PRECIO EUROS
	Alimentación trifásica: 500V			
		Motor kW	Nuevo variador ATV71	
	VW3A9310	0,75/1,5/2,2	HU22Y/HU22Y/HU30Y	149,16
	VW3A9310	3/4/5,5	HU40Y/HU55Y/HU75Y	149,16
	VW3A9310	7,5/11/15	HD11Y/HD15Y/HD18Y	149,16
	VW3A9310	18,5/22	HD22Y/HD30Y	149,16
	VW3A9312	30/37	HD37Y/HD45Y	294,40
	VW3A9312	45/55	HD55Y/HD75Y	294,40
	APLICACION PAR ESTANDAR (120%Cn)			
	Alimentación trifásica: 200...240V			
	VW3A9309	15	HD15M3X	147,84
	VW3A9310	18,5	HD18M3X	149,16
	VW3A9312	22/30/37	HD22 / 30 / 37M3X	294,40
	Alimentación trifásica: 380...480V			
	VW3A9310	22/30/37	HD22N4/30N4/37N4	149,16
	VW3A9312	45/55/75	HD45N4/55N4/75N4	294,40
	Alimentación trifásica: 500V			
	VW3A9310	22	HD30Y	149,16
	VW3A9312	30/37/45	HD37Y/HD45Y/HD55Y	294,40
	VW3A9312	55/75	HD75Y/HD90Y	294,40
	OPCIONES DE DIALOGO			
	VW3A1101	Terminal gráfico remoto		268,61
	Para montaje en puerta del terminal gráfico.			
	VW3A1102	Kit puerta IP54		57,81
	VW3A1103	Puerta IP65		23,13
	VW3A1104R10	Cable 2 conectores	1 m.	14,12
	VW3A1104R30		3 m.	17,97
	VW3A1104R50		5 m.	23,13
	VW3A1104R100		10 m.	28,26
	VW3A1105	Adapta.RJ45 hembra/hembra		23,13
	Elementos de conexión multipunto.			
		Test derivación Modbus		
	VW3A8306TF03	Cable integrado 0,3 m.		33,03
	VW3A8306TF10	Cable integrado 1 m.		36,70
	VW3A8306RC	Adaptación final linea Modbus Para conector RJ45		6,42
	VW3A1102	Kit de puerta, para recibir terminal gráficoVW3-A1101		57,81
	Cables conexión con 2 conectores tipo RJ45			
	VW3A1104R10	Traslado Altivar 71 y	1 m.	14,12
	VW3A1104R30	terminal gráfico	3 m.	17,97
	VW3A1104R50	VW3-A1101	5 m.	23,13
	VW3A1104R100		10 m.	28,26
	VW3A8306R03	Enlace serie Modbus	0,3 m.	6,42
	VW3A8306R10		1 m.	11,01
	VW3A8306R30		3 m.	14,67
	TARJETAS			
		De interface de codificador		
	VW3A3401	Salidas diferenciales	5 V	207,51
	VW3A3402	compatibles RS22	15 V	207,51
	VW3A3403	Con salidas de colector	12 V	207,51
	VW3A3404	abierto	15 V	207,51
	VW3A3405	Con salidas push-pull	12 V	207,51
	VW3A3406		15 V	207,51
	VW3A3407		24 V	207,51
		De extensión de		
	VW3A3201	entradas y salidas lógicas		111,58
	VW3A3202	entradas y salidas extendidas		154,87

	CONCEPTO		PRECIO EUROS
	Con conector tipo SUB-D macho de 9 contactos		
	VW3A3501	Programable Controller Inside	379,63
	VW3CAN A71	Adaptador CANopen	14,26
	VW3A8106	Kit conex. puerto serie de PC	----
		De comunicación	
	VW3A3310D	Modbus TCP	----
	VW3A3316	Ethernet/IP	----
	VW3A3311	Fipio	----
	VW3A3301	Fipio de sustitución	----
	VW3A3302	Modbus Plus	----
	VW3A3309	DeviceNet	250,09
	VW3A3304	InterBus	238,18
	VW3A3317	CC-Link	240,89
	VW3A3307	PROFIBUS DP	254,36
	VW3A3303	Modbus/Uni-Telway	260,86
	ACCESORIOS DE CONEXION MODBUS		
	VW3A8306R03	Cables para bus Modbus	6,42
	VW3A8306R10	con 2 conectores	11,01
	VW3A8306R30		14,67
	VW3A8306TF03	Test de derivación	33,03
	VW3A8306TF10	con cable	36,70
	VW3A8306RC	Adaptadores final	6,42
	VW3A8306R	de línea	6,85
	CANOPEN		
	VW3CAN A71	Adaptador CANopen	14,26
	VW3CANKDF180T	Conector CANopen	43,54

RESISTENCIAS DE FRENADO
TENSION 200...240V 50/60Hz

	Valor óhmico a 20° C. Ω	Potencia media a 50°C. kW	
VW3A7701	100	0,05	96,52
VW3A7702	60	0,1	215,28
VW3A7703	28	0,2	324,22
VW3A7704	15	1	678,28
VW3A7705	10	1	678,28
VW3A7706	8	1	678,28
VW3A7707	5	1,3	678,28
VW3A7708	4	1	678,28
VW3A7709	2,5	1	678,28
TENSION 380...480V - 500...690V 50/60Hz			
VW3A7701	100	0,05	96,52
VW3A7702	60	0,1	215,28
VW3A7703	28	0,2	324,22
VW3A7704	15	1	678,28
VW3A7705	10	1	678,28
VW3A7707	5	1,3	678,28

RESISTENCIAS DE ELEVACION
TENSION 200...240V - 380...480V 50/60Hz

VW3A7801	100	1,6	884,49
VW3A7802	60	5,6	1.081,47
VW3A7803	24,5	9,8	1.745,16
VW3A7804	14	22,4	2.432,64
VW3A7805	8,1	44	3.433,66
VW3A7806	4,2	62	4.578,21
VW3A7807 *	3,5	19,5	2.289,10
VW3A7808 *	1,85	27,4	2.862,00
VW3A7809 *	1,8	30,6	----
VW3A7810 *	1,4	44	4.070,89

* Sólo 200...240V 50/60Hz

TENSION 500...690V 50/60Hz

VW3A7801	100	1,6	884,49
VW3A7802	60	5,6	1.081,47
VW3A7803	24,5	9,8	1.745,16
VW3A7804	14	22,4	2.432,64
VW3A7805	8,1	44	3.433,66
VW3A7806	4,2	62	4.578,21
VW3A7805	8,1	44	3.433,66
VW3A7806	4,2	62	4.578,21

Para corroborar la validez de este documento consulte la siguiente página web	
Código Seguro de Validación	**61e705588eec45f88ea7f2f5f0494641001**
Url de validación	*https://eamic.elda.es/absis/idi/arx/idiarxabsaweb/asp/verificadorfirma.asp*
Metadatos	**Origen: Origen administración Estado de elaboración: Copia auténtica de documento original**

EDICIONES TARIFEC® S.A.
APDO. 23.119
08080 BARCELONA
TEL. (93) 338 00 66

Schneider Electric

tarifa
edición 2 - 2017

GRUPO I
APARTADO 3
PAGINA 3f

CONCEPTO						PRECIO EUROS
UNIDADES DE FRENADO EN RED						
Ref.	Corriente máxima CA(A)	Corriente máxima CC(A)	Pot. máx. kW	Fusible UR A	Tensión de red V	
VW3A7201	11	13	7	20	400	2.843,69
VW3A7202	20	24	13	30		3.118,38
VW3A7203	32	38	22	50		5.323,51
VW3A7204	48	58	33	80		6.432,24
VW3A7205	65	78	45	100		9.647,70
VW3A7206	102	123	70	160		11.255,43
VW3A7207	130	157	90	200		13.184,72
VW3A7231	28	33	22	50	460	--
VW3A7232	41	50	33	80		--
VW3A7233	57	69	45	100		--
VW3A7234	88	107	70	160		--
INDUCTANCIAS CC						
TENS. TRIFASICA 200..240V - 380..480V 50/60Hz						
Ref.	Valor induct. mH	Corriente nominal A	Pérdidas W			
VW3A4501	18	2,25	7,7			92,39
VW3A4502 *	10	4,3	11			107,29
VW3A4503	6,8	8	22,5			114,88
VW3A4504 *	3,9	10,7	27			114,88
VW3A4505	3,2	14,3	32			139,77
VW3A4506	2,2	19,2	33			154,87
VW3A4507	1,6	27,4	43			171,24
VW3A4508	1,2	44	61			222,87
VW3A4509 **	0,7	36	30,5			203,17
VW3A4510	0,52	84,5	77			337,45
VW3A4511	0,22	171,2	86			576,00
VW3A4512 **	0,09	195	73			666,58
* Sólo 380..480V. ** Sólo 200..240V						
INDUCTANCIAS DE LINEA						
TENSION MONOFASICA 200...240V 50/60Hz						
	Red Icc línea kA	Valor induct. mH	Corriente nom. A	Pérdidas W		
VW3A58501	5	2	25	45		--
VW3A58502	5/22	1	55	50		--
TENS. TRIFASICA 200..240V - 380..480V 50/60Hz						
VW3A4551	5	10	4	45		206,21
VW3A4552	5	4	10	65		245,12
VW3A4553	5	2	16	75		294,40
VW3A4554	5/22	1	30	90		354,04
VW3A4555	22	0,5	60	94		420,41
VW3A4556	22	0,3	100	260		630,64
VW3A4557	22	0,15	230	400		813,83
VW3A4558 *	35	0,155	184	220		861,10
* Sólo 380..480V.						
TENSION TRIFASICA 500...690V 50/60Hz						
VW3A4551	22	10	4	45		206,21
VW3A4552	22	4	10	65		245,12
VW3A4553	22	2	16	75		294,40
VW3A4554	22	1	30	90		354,04
VW3A4555	22	0,5	60	94		420,41
VW3A4556	22	0,3	100	260		630,64
FILTROS PASIVOS						
ALIMENTACION TRIFASICA 400V 50Hz						
	Calibre motor kW	Calibre motor HP	Red corriente línea A	Filtro In nominal A		
THDI 16% *						
VW3A46101	0,75/1,5	1/2	2,5/3,6	6/6		1.367,32
VW3A46101	2,2/3	3/-	5/6	6/6		1.367,32
VW3A46102	4/5,5	5/7,5	7,8/10	10/10		1.592,97
VW3A46103	7,5/11	10/15	14/19	14/14		1.975,04
VW3A46104	15	20	26	22		1.975,04
VW3A46105	18,5	25	32	29		2.283,45
VW3A46106	22	30	38	35		2.923,72
VW3A46107	30/37	40/50	52/63	43/43		3.342,99
VW3A46108	45/55	60/75	77/91	58/58		4.464,88
* Al asociar una inductancia CC se tiene un THDI 10%						

CONCEPTO					PRECIO EUROS
	Calibre motor kW	Calibre motor HP	Red corriente línea A	Filtro In nominal A	
THDI 10% *					
VW3A46121	0,75/1,5	1/2	3,30/4	10/10	2.622,60
VW3A46121	2,2/3	3/-	5/6	10/10	2.622,60
VW3A46122	4/5,5	5/7,5	7,8/10	14/14	2.772,53
VW3A46123	7,5/11	10/15	14/19	22/22	2.957,37
VW3A46124	15	20	26	29	3.222,15
VW3A46125	18,5	25	32	35	3.487,86
VW3A46126	22	30	38	43	5.681,28
VW3A46127	30/37	40/50	52/63	58/58	7.723,13
VW3A46128	45/55	60/75	77/91	72/72	7.723,13
* Al asociar una inductancia CC se tiene un THDI 5%					
ALIMENTACION TRIFASICA 460V 60Hz					
THDI 16%*					
VW3A46141	0,75/1,5	1/2	2,50/3	14/14	3.087,22
VW3A46141	2,2/3	3/-	4,2/6	14/14	3.087,22
VW3A46142	4/5,5	5/7,5	7/10	19/19	3.293,03
VW3A46143	7,5/11	10/15	13/19	25/25	3.504,56
VW3A46144	15	20	24	31	3.942,63
VW3A46145	18,5/22	25/30	32/35	36/36	3.942,63
VW3A46146	30	40	46,4	48	4.797,74
VW3A46147	37/45	50/60	58,7/67,9	60/60	6.280,19
VW3A46148	55/75	75/100	82,6/108	73/73	6.280,19
* Al asociar una inductancia CC se tiene un THDI 10%					
THDI 10%*					
VW3A46161	0,75/1,5	1/2	2,5/3	19/19	3.621,13
VW3A46161	2,2/3	3/-	4,2/6	19/19	3.621,13
VW3A46162	4/5,5	5/7,5	7/10	25/25	4.557,06
VW3A46164	15	20	24	36	4.732,31
VW3A46165	18,5/22	25/30	32/35	48/48	6.094,78
VW3A46166	30	40	46,4	60	7.536,23
VW3A46167	37	50	58,7	73	9.317,01
VW3A46168	45/55	60/75	68/82,6	73/95	10.164,01
VW3A46168	75	100	108	95	10.164,01
* Al asociar una inductancia CC se tiene un THDI 5%					
FILTROS DE ENTRADA CEM ADICIONALES					
TENS. TRIFASICA 200...240V - 380...480V 50/60Hz					
	Long. máx. cable LF m.	Long. máx. cable HF m.	In A		
VW3A4401	100	50	12		136,17
VW3A4402			26		206,88
VW3A4403			35		234,01
VW3A4404			46		313,90
VW3A4405			72		416,46
VW3A4406			90		706,42
VW3A4407 *			92		780,89
VW3A4408			180		1.010,55
VW3A4410 **			273		1.410,23
* Sólo 380...480V - ** Sólo 200...240V 50/60Hz					
Kits de protección IP30					
VW3A9601	Dispositivo mecánico con tapa				--
VW3A9602	IP30 y bridas fijación cables				--
FILTROS DE SALIDA					
INDUCTANCIAS DE MOTOR					
TENSION TRIFASICA 200...240V 50/60Hz					
	Long. máx. cable Blind. m.	Long. máx. cable Sin bl. m.	Pérdida W	Corriente nominal A	
VW3A5101	150	300	150	12	250,30
VW3A5102	200	260	250	48	350,17
VW3A5103	300	300	350	90	517,86
VW3A5103	150	300	350	90	517,86
VW3A5104	150	300	430	215	747,29
TENSION TRIFASICA 380...480V 50/60Hz					
VW3A5101	75	90	150	12	250,30
VW3A5102	85	95	250	48	350,17
VW3A5103	160	200	350	90	517,86
VW3A5104	200	300	430	215	747,29
VW3A5103	140	170	350	90	517,86
VW3A5104	150	300	430	215	747,29
VW3A5103	97	166	350	90	517,86
VW3A5104	200	300	430	215	747,29

Para corroborar la validez de este documento consulte la siguiente página web	
Código Seguro de Validación	**61e705588eec45f88ea7f2f5f0494641001**
Url de validación	*https://eamic.elda.es/absis/idi/arx/idiarxabsaweb/asp/verificadorfirma.asp*
Metadatos	**Origen: Origen administración Estado de elaboración: Copia auténtica de documento original**

EDICIONES TARIFEC® S.A.
APDO. 23.119
08080 BARCELONA
TEL. (93) 338 00 66

Schneider Electric

tarifa
edición 2 - 2017

GRUPO I
APARTADO 3
PAGINA 3g

CONCEPTO					PRECIO EUROS
TENSION TRIFASICA 500...690V 50/60Hz					
	Long. máx. cable Blind. m.	Sin bl. m.	Pérdida W	Corriente nominal A	
VW3A5101	36	44	150	12	250,30
VW3A5102	41	46	250	48	350,17
VW3A5103	77	97	350	90	517,86
VW3A5104	97	145	430	215	747,29
VW3A5103	68	82	350	90	517,86
VW3A5104	73	145	430	215	747,29
VW3A5104	50	250	430	215	747,29
VW3A5105	50	250	475	314	1.295,19
KITS PROTECCION IP20					
VW3A9612 Dispositivo mecánico con carcasa					857,37
VW3A9613 IP20 y bridas fijación cables					1.222,79
FILTROS SENOIDALES					
TENS. TRIFASICA 200...240V - 380...480V 50/60Hz					
	Corriente nominal A	Pérdida a 100 Hz W			
VW3A5201	11	50			699,60
VW3A5202	16	70			834,45
VW3A5203	33	120			1.299,45
VW3A5204	66	180			2.298,21
VW3A5205	95	250			3.619,11
VW3A5206	180	400			5.502,04
ARRANCADORES PROGRESIVOS PARA MOTORES ASINCRONOS ALTISTART 01					
MONOFAS. 230V o TRIFAS 110...480V 50/60Hz					
Ref.	Motor 230V Mono. kW	Trif. kW	Corriente nom. A		
ATS01N103FT	0,37	0,37/0,55	3		109,56
ATS01N106FT	0,75	0,75/1,1	6		136,95
ATS01N109FT	1,1	1,5	9		152,61
ATS01N112FT	1,5	2,2	12		186,25
ATS01N125FT	2,2	3/4/5,5	25		246,51
ARRANCADOR RALENTIZADOR PROGRESIVO					
Ref.	Pot. motor kW	HP	Corriente nom. A	Tensión trifásica	
ATS01N206LU	0,75/1,1	1/1,5	6	200..240V	186,09
ATS01N209LU	1,5	2	9		212,51
ATS01N212LU	2,2/3	3/-	12		231,23
ATS01N222LU	4/5,5	5/7,5	22		299,77
ATS01N232LU	7,5	10	32		385,38
ATS01N206QN	1,5/2,2	--	6	380..415V	185,16
ATS01N209QN	3/4	--	9		211,45
ATS01N212QN	5/5	--	12		230,07
ATS01N222QN	7,5/11	--	22		301,29
ATS01N232QN	15	--	32		383,46
ATS01N206RT	--	2/3	6	440..480V	186,09
ATS01N209RT	--	5	9		212,51
ATS01N212RT	--	7,5	12		231,23
ATS01N222RT	--	10/15	22		301,29
ATS01N232RT	-	20	32		385,38
ALTISTART U01 y TESYS MODELO U					
ARRANCADOR RALENTIZADO PROGRESIVO					
ATSU01N206LT	0,75/1,1	1,5/2,2	6	200..480V	187,92
ATSU01N209LT	1,5	3/4	9		214,60
ATSU01N212LT	2,2/3	5,5	12		233,50
ATSU01N222LT	4/5,5	7,5/11	22		305,47
ATSU01N232LT	7,5	15	32		389,17
ACCESORIOS					
VW3G4104 Conector potencia entre ATS-U01 N2..LT y TeSys modelo U					8,60

CONCEPTO					PRECIO EUROS
ALTISTART 22					
Tensión de aliment. trifásica 230...440V 50/60Hz.					
- Conexión a la línea de alimentación del motor.					
Ref.	Motor 230V (kW)	400V (kW)	Corr. nom.(A)	Pot. disip.W	
ATS22D17Q	4	7,5	14,8	39	498,63
ATS22D32Q	7,5	15	28,5	44	656,87
ATS22D47Q	11	22	42	48	908,74
ATS22D62Q	15	30	57	59	1.045,21
ATS22D75Q	18,5	37	69	63	1.120,67
ATS22D88Q	22	45	81	66	1.338,15
ATS22C11Q	30	55	100	73	1.665,48
ATS22C14Q	37	75	131	82	1.968,67
ATS22C17Q	45	90	162	91	2.450,39
ATS22C21Q	55	110	195	117	3.103,47
ATS22C25Q	75	132	233	129	3.431,59
ATS22C32Q	90	160	285	150	3.561,16
ATS22C41Q	110	220	388	177	4.240,09
ATS22C48Q	132	250	437	218	5.040,49
ATS22C59Q	160	315	560	251	6.117,74
- Conexión en el acoplamiento triángulo del motor, consultar los valores de los datos, con el mismo precio.					
Tensión de aliment. trifásica 208...600V 50/60Hz.					
Conexión a la línea de alimentación del motor.					
ATS22D17S6	4	7,5	14	39	548,49
ATS22D32S6	7,5	15	27	44	722,55
ATS22D47S6	11	22	40	48	994,69
ATS22D62S6	15	30	52	59	1.149,73
ATS22D75S6	18,5	37	65	63	1.232,74
ATS22D88S6	22	45	77	66	1.471,96
ATS22C11S6	30	55	96	73	1.778,65
ATS22C14S6	37	75	124	82	2.232,52
ATS22C17S6	45	90	156	91	2.778,79
ATS22C21S6	55	110	180	117	3.519,40
ATS22C25S6	75	132	240	129	3.891,49
ATS22C32S6	90	160	302	150	4.038,43
ATS22C41S6	110	220	361	177	4.664,09
ATS22C48S6	132	250	414	218	5.544,55
ATS22C59S6	160	315	477	251	6.729,52
Ref.	Motor 230V (CV)	400V (CV)	Corr. nom.(A)	Pot. disip.W	
ATS22D17S6U	5	10	14	39	597,46
ATS22D32S6U	10	20	27	44	790,90
ATS22D47S6U	15	30	40	48	1.094,16
ATS22D62S6U	20	40	52	59	1.264,72
ATS22D75S6U	25	50	65	63	1.356,01
ATS22D88S6U	30	60	77	66	1.619,16
ATS22C11S6U	40	75	96	73	1.956,52
ATS22C14S6U	50	100	124	82	2.455,76
ATS22C17S6U	60	125	156	91	3.056,67
ATS22C21S6U	75	150	180	117	3.871,34
ATS22C25S6U	100	200	240	129	4.280,64
ATS22C32S6U	125	250	302	150	4.442,26
ATS22C41S6U	150	300	361	177	5.130,51
ATS22C48S6U	--	350	414	218	6.098,98
ATS22C59S6U	200	400	477	251	7.402,48
ACCESORIOS					
TCSMCNAM3M002P Cable USB/RJ45 2,5m.					99,10
VW3G22101 Terminal de visualización remoto					118,15
VW3G22102					165,40
VW3A1104R10 Cableado de montaje remoto					14,12
VW3A1104R30 con dos conectores RJ45					17,97
VW3A8306R03 Cableado para enlace 0,3m.					6,42
VW3A8306R10 serie Modbus con 1,0m.					11,01
VW3A8306R30 dos conectores RJ45 3,0m.					14,67

Para corroborar la validez de este documento consulte la siguiente página web	
Código Seguro de Validación	**61e705588eec45f88ea7f2f5f0494641001**
Url de validación	*https://eamic.elda.es/absis/idi/arx/idiarxabsaweb/asp/verificadorfirma.asp*
Metadatos	**Origen: Origen administración Estado de elaboración: Copia auténtica de documento original**

	CONCEPTO	PRECIO EUROS
VW3A8306TF03	Cajas unión en T Modbus 0,3m.	33,03
VW3A8306TF10	con cable integrado 1,0m.	36,70
VW3A8306RC	Terminadores de línea	6,42
VW3A8306R		6,85
VW3G22400	Ventiladores 220V	85,13
VW3G22401		87,87
VW3G22402		94,73
VW3G22U400	Ventiladores 110V	150,47
VW3G22U401		155,18
VW3G22U402		169,27



ALTISTART 48
PARA APLICACIONES ESTANDAR

TENSIÓN DE RED 230/400V 50/60Hz.

Conexión en la línea de alimentación del motor.

Ref.	Motor 230V (kW)	Motor 400V (kW)	Corr. nom. (A)	Pot. disip. (W)	
ATS48D17Q	4	7,5	17	59	730,24
ATS48D22Q	5,5	11	22	74	818,59
ATS48D32Q	7,5	15	32	104	971,55
ATS48D38Q	9	18,5	38	116	1.062,29
ATS48D47Q	11	22	47	142	1.093,99
ATS48D62Q	15	30	62	201	1.257,51
ATS48D75Q	18,5	37	75	245	1.348,68
ATS48D88Q	22	45	88	290	1.610,57
ATS48C11Q	30	55	110	322	2.004,37
ATS48C14Q	37	75	140	391	2.163,62
ATS48C17Q	45	90	170	479	2.692,46
ATS48C21Q	55	110	210	580	3.410,79
ATS48C25Q	75	132	250	695	3.771,56
ATS48C32Q	90	160	320	902	3.913,79
ATS48C41Q	110	220	410	1339	4.454,99
ATS48C48Q	132	250	480	1386	5.295,79
ATS48C59Q	160	315	590	1731	6.427,57
ATS48C66Q	--	355	660	1958	7.356,27
ATS48C79Q	220	400	790	2537	8.878,21
ATS48M10Q	250	500	1000	2865	10.590,20
ATS48M12Q	355	630	1200	3497	12.143,22







TENSIÓN DE RED 208/690V

ATS48D17Y	4	7,5	17	59	803,28
ATS48D22Y	5,5	11	22	74	900,45
ATS48D32Y	7,5	15	32	104	1.068,71
ATS48D38Y	9	18,5	38	116	1.168,50
ATS48D47Y	11	22	47	142	1.203,37
ATS48D62Y	15	30	62	201	1.383,26
ATS48D75Y	18,5	37	75	245	1.483,55
ATS48D88Y	22	45	88	290	1.771,62
ATS48C11Y	30	55	110	322	2.204,82
ATS48C14Y	37	75	140	391	2.379,97
ATS48C17Y	45	90	170	479	2.961,70
ATS48C21Y	55	110	210	580	3.751,85
ATS48C25Y	75	132	250	695	4.148,72
ATS48C32Y	90	160	320	902	4.305,17
ATS48C41Y	110	220	410	1339	4.900,49
ATS48C48Y	132	250	480	1386	5.825,37
ATS48C59Y	160	315	590	1731	7.070,31
ATS48C66Y	--	355	660	1958	8.091,90
ATS48C79Y	220	400	790	2537	9.766,04
ATS48M10Y	250	500	1000	2865	11.649,23
ATS48M12Y	355	630	1200	3497	13.357,56







PARA APLICACIONES SEVERAS

Consultar los valores de los datos, con el mismo precio.

TERMINAL REMOTO



VW3G48101 Se puede instalar en la puerta de un cofre o de un armario. 123,37

	CONCEPTO	PRECIO EUROS

INDUCTANCIAS DE LINEA

Para instalar varios arrancadores electrónicos en la misma línea de alimentación. Instalar la inductancia entre el contactor de línea y el arrancador.

Ref.	Valor self mH	Corr. nom. A	Grado protecc.	
VZ1L015UM17T	1,7	15	IP20	396,64
VZ1L030U800T	0,8	30	IP20	503,60
VZ1L040U600T	0,6	40	IP20	558,37
VZ1L070U350T	0,35	70	IP20	978,22
VZ1L150U170T	0,17	150	IP00	1.606,72
VZ1L250U100T	0,1	250	IP00	1.650,24
VZ1L325U075T	0,075	325	IP00	2.360,15
VZ1L530U045T	0,045	530	IP00	2.866,16
VZ1LM10U024T	0,024	1.025	IP00	6.305,53

ACCESORIOS CONEXION

VW3A8306RC	Terminación de línea	6,42
VW3A8306TF03	Te de derivación Modbus	33,03
VW3A8306D30	1 conector tipo RJ45 long. 3 m. y extremo pelado. Modbus	8,99
VW3A8306D30	y conector macho de tipo Sub-10 15 contactos. Modbus	8,99
VW3A8306R03	2 conectores tipo RJ45 Fipio. Long. 0,3 m.	6,42
VW3A8306R10	DeviceNet. Long. 1 m.	11,01
VW3A8306R30	Modbus. Long. 1 m.	14,67
VW3P07306R10	Profibus DP. Long. 1 m.	9,49

SOFTWARE DE PROGRAMACION POWERSUITE PARA PC



VW3A8104	CD-Rom PowerSuite: Software para PC, la documentación técnica y el software ABC configurator.	----
VW3A8106	Kit conexión para puerto serie de PC	----



VW3A8114	Adaptador Modbus-Bluetooth. Alcance 10 m.	----
VW3A8115	Adaptador USB - Bluetooth para PC	159,01

Para corroborar la validez de este documento consulte la siguiente página web	
Código Seguro de Validación	61e705588eec45f88ea7f2f5f0494641001
Url de validación	https://eamic.elda.es/absis/idi/arx/idiarxabsaweb/asp/verificadorfirma.asp
Metadatos	Origen: Origen administración Estado de elaboración: Copia auténtica de documento original

EDICIONES TARIFEC® S.A.
APDO. 23.119
08080 BARCELONA
TEL. (93) 338 00 66

legrand®

tarifa
edición 5 - 2017

GRUPO I
4 APARTADO
31 PAGINA

CONCEPTO

FUENTES DE ALIMENTACION CONMUTADAS

Conformes a las normas UL 508, IEC EN 61204-3. Indicador de presencia de tensión de salida. Potenciómetro de ajuste de la tensión de salida en la cara frontal. Protección integrada frente a sobrecargas y cortocircuitos. Con señal o contacto relé p/ señalizar el estado de tensión de salida activa (excepto 75W). Conexión con conductor de cobre. Montaje sobre perfil simétrico prof. 7,5 mm y 15 mm.

MONOFASICAS 75 - 480W
para fuertes corrientes de llamada

Pueden responder a sobreintensidades transitorias (150% durante 3 seg.). Rendimiento elevado (hasta el 94%). Débil polución armónica debida al filtro PFC integrado (a partir de 120 W). Tensión de salida regulable. Caja de aluminio.
Tensión de entrada: 100 a 240 VA
Tensión de salida: 24 V=



Ref.	Pot. Nom.	Int. Nom.	Regulación (V)	Ancho (mm.)	PRECIO EUROS
1 466 22	75	3,2	24 a 28	32	289,21
1 466 23	120	5		40	421,04
1 466 24	240	10		63	619,79
1 466 25	480	20		86	904,68

MONO/BIFASICA 120 W
con amplio rango de tensión de entrada

Pueden conectarse en monofásico y en bifásico. Débil polución armónica debida al filtro PFC integrado (a partir de 120 W). Tensión de salida regulable. Caja de aluminio.
Tensión de entrada: 200 a 500 VA
Tensión de salida: 24 V=

1 466 63	120	5	24 a 29	40	339,16

FUNCIONES COMPLEMENTARIAS

Permiten asegurar la continuidad de servicio para las funciones críticas.

FUNCION REDUNDANCIA



Módulo para función redundancia.
Permite pilotar 2 fuentes de alimentación 24V= sobre una misma carga para asegurar la continuidad de servicio. Contactos relés e indicador LED del estado de las alimentaciones. Montaje sobre perfil DIN de 7,5 mm y 15 mm
Tensión de entrada: 21 a 28 V= .

1 466 98	Int. máx.: 20 A - Long.: 56 mm.	196,25

FUNCION SOCORRO



Módulo para función socorro.
Asociado a un pack de baterías asegura la continuidad de servicio de un sistema 24 V= en caso de corte de la alimentación de red. Contactos relés e indicador LED de estado (funcionamiento normal, batería defectuosa y batería descargada).
Montaje sobre perfil DIN de 7,5 mm y 15 mm.
Tensión de entrada: 24 a 29 V= .

1 466 90	Int. máx.: 40 A - Long.: 56 mm.	313,57

Pack de baterías
Funciona asociado al módulo para función socorro. Baterías estancas de plomo ácido. Montaje sobre placa o en la parte baja del armario.

1 466 93	Capacidad: 9 Ah - Tensión: 24 V.	266,64

CONCEPTO

FUENTES DE ALIMENTACION RECTIFICADAS

Permiten la alimentación de autómatas programables y sus periféricos y cualquier otra utilización donde se necesite una tensión continua de 12V o 24V con una tasa de ondulación inferior al 3%.

MONOFASICAS FILTRADAS

Compuestas de:
- Un transformador de seguridad con filtro.
- Bornas dobles de utilización.
- Condensador de filtrado.
- Piloto verde de presencia de tensión en salidas

Capacidad de bornas de conexión con cable flexible de 6 mm² de entrada y de 6 mm² de salida.

Primario 230-400V ±15V~. Secundario 12V =

Ref.	Pot. (W)	Int. (A)	Tens. (V=)	Medidas (mm.)	PRECIO EUROS
0 470 01	12	1	12	68x 98x 88	162,08



Primario 230-400V ±15V~. Secundario 24V =

0 470 21	24	1	24	68x 98x 88	162,08
0 470 22	60	2,5	24	93x121x105	225,07
0 470 23	120	5	24	105x135x115	309,79
0 470 24	240	10	24	126x186x175	469,44

MONOFASICA NO FILTRADA

Compuestas de:
- Un transformador de seguridad con filtro.
- Bornas dobles de utilización.
- Protección por fusible en el secundario.
- Piloto verde de presencia de tensión en salidas.

Capacidad de bornas de conexión con cable flexible de 6 mm² de entrada y de 6 mm² de salida.



Primario 230-400V ±15V~. Secundario 24V =

0 470 52	60	2,5	24	93x106x105	191,79
0 470 53	120	5	24	105x135x115	266,95
0 470 54	240	10	24	126x186x175	389,36

TRANSFORMADORES DE MANDO Y SEÑALIZACION MONOFASICOS

Partes activas protegidas por cubierta hasta 1000VA. Fijación automática en perfil simétrico hasta 250VA. Suministrados con un puente aislado para conexión 0V secundario/masa hasta 1000VA.

Mando y seguridad 24V. Mando y separación 48V.
Primario 230-400V ±15V~. Secundario: 24 - 48V.



Ref.	Pot. (VA)	Pot. cos φ=0,5	Medidas (mm.)	PRECIO EUROS
0 442 31	40	52	94x78x113	104,08
0 442 32	63	87	94x85x113	134,89
0 442 33	100	150	94x94x113	136,20
0 442 34	160	250	94x112x113	165,89
0 442 35	250	420	106x123x115	190,09

Mando y separación de circuitos.
Primario 230-400V ±15V~. Secundario: 115-230V.



0 442 62	63	86	94x85x113	135,63
0 442 63	100	150	94x94x113	136,04
0 442 65	250	360	106x123x115	180,52
0 442 66	400	1100	120x140x140	240,39
0 442 67	630	1300	132x155x175	378,43
0 442 68	1000	2000	150x199x206	443,29
0 442 69	1600	6100	220x245x191	715,33

Para corroborar la validez de este documento consulte la siguiente página web	
Código Seguro de Validación	**61e705588eec45f88ea7f2f5f0494641001**
Url de validación	*https://eamic.elda.es/absis/idi/arx/idiarxabsaweb/asp/verificadorfirma.asp*
Metadatos	**Origen: Origen administración Estado de elaboración: Copia auténtica de documento original**

EDICIONES TARIFEC® S.A.
APDO. 23.119
08080 BARCELONA
TEL. (93) 338 00 66

legrand®

tarifa
edición 5 - 2017

GRUPO I
4 APARTADO
32 PAGINA

CONCEPTO

TRANSFORMADORES MONOFASICOS

PRECIO EUROS

Posibilidad de montaje en perfil hasta 160 VA con accesorios. Transformadores bi-tensión secundario suministrados con puentes de conexión.

Seguridad 24V o separación 48V.
Primario 230-400V. Secundario 24-48V.
Borna primaria/secundaria cable flexible de 1 a 4 mm²

Ref.	Pot. (VA)	Pot. cos j=0,5	Medidas (mm.)	
0 428 70	40	55	84x70x98	58,56
0 428 71	63	91	84x77x98	65,31
0 428 72	100	140	84x86x98	73,33
0 428 73	160	205	84x104x98	86,58
0 428 74	220	290	96x115x110	109,28



Separación de circuitos.
Primario 230-400V +15V. Secundario 115-230V.
Borna primaria/secundaria cable flexible de 1 a 4 mm²

0 427 85	40	55	84x70x98	57,93
0 427 87	100	140	84x86x98	74,75



0 428 99 Pletina p/ montaje en perfil hasta 160VA 10,20

TRANSFORMADORES CNOMO

MANDO Y SEPARACION DE CIRCUITOS

Versión I: Para circuito de mando con 2 pantallas electrostáticas.
Versión II: Para circuito de mando con 1 pantalla electrostática.

Primario 230/400V ± 15V
Secundario 115V - 230V por acoplamiento 2 x 115V.



Ref.	Pot. (VA)	Calibre (A)	Nº de circuitos previstos	
Versión I				
0 426 32	100	0,5	1	623,04
0 426 34	250	1	2	687,97
0 426 36	630	3	3	772,78
0 426 37	1000	6	3	870,64
0 426 38	1600	8	3	1.005,13



Versión II				
0 426 12	100	0,5	1	471,62
0 426 14	250	1	2	488,87
0 426 15	400	2	3	540,87
0 426 16	630	3	3	577,61
0 426 17	1000	6	3	708,80
0 426 18	1600	8	3	794,07

MANDO Y SEGURIDAD

Para circuitos de mando de maquinas e instalaciones industriales. Monofásicos 50-60 Hz - Clase I.

Primario 230/400V ± 15V.
Secundario 24V - 48V por acoplamiento 2 x 24V.

Versión I				
0 426 62	100	2	1	610,02
0 426 64	250	6	2	630,97
0 426 67	1000	20	3	942,39

PROTECCIONES

Magnetotérmicos para protección de los circuitos de utilización.

Unipolar + Neutro 230 V. Curva C.
Contacto auxiliar inversor independiente.

	Ref. contacto auxiliar inversor	Intensidad nominal (A)	Módulos de 17,5 mm	
4 077 50	+ 4 062 58	3	2+1	87,30
4 077 52	+ 4 062 58	6	2+1	62,02

CONCEPTO

TRANSFORMADORES DE CORRIENTE CERRADOS

PRECIO EUROS

Se asocian a amperímetros, contadores de energía y centrales de medida.

TI MONOFASICO

Ref.	Relación de transformación	P/ barra mm.	P/ cable Ø mm.	Pot. VA	
4 121 01	50/5	16x12,5	21	1,25	24,00
4 121 02	75/5			1,5	24,16
4 121 03	100/5			2	24,20
4 121 04	125/5			2,5	24,81
4 121 05	160/5			3	24,86
4 121 06	200/5			4	24,92
4 121 07	250/5			5	32,71
4 121 12	400/5	32,5x10,5/25,5x15,5	27	10	31,89
4 121 14	600/5			12	33,00
4 121 16	250/5	40,5x12,5/32,5x15,5	26	3	31,89
4 121 17	400/5			6	33,00
4 121 19	700/5			8	34,07
4 121 23	250/5	40,5x10,5/32,5x20,5	32	3	29,30
4 121 24	300/5			5	32,56
4 121 25	400/5			8	33,49
4 121 26	600/5			12	34,42
4 121 31	700/5	50,5x12,5/40,5x20,5	40	8	51,29
4 121 32	800/5			8	51,40
4 121 33	1000/5			10	55,06
4 121 36	600/5	65x32		8	57,94
4 121 38	800/5			12	58,32
4 121 39	1000/5			15	68,86
4 121 42	1250/5	84x34		12	83,75
4 121 46	1600/5	127x38		10	107,99
4 121 47	2000/5			15	118,65
4 121 49	3200/5			25	154,93
4 121 50	1600/5	127x54		20	131,95
4 121 51	2000/5			25	144,13
4 121 52	2500/5			30	146,30
4 121 53	3200/5			30	179,43
4 121 54	4000/5			30	189,62



TI TRIFASICO



4 121 57	250/5	3 de 20,5x5,5	3x8		64,38
4 121 58	400/5	3 de 30,5x5,5	3x35		138,94

TRANSFORMADORES DE CORRIENTE ABIERTOS

Se asocian con amperímetros, contadores de energía, centrales de medición o reguladores varmétricos (p/ el cálculo del cosφ además de la ref. tensión). Corriente secundaria de 5 A. Se fijan en una barra. Cuando se utilizan con los reguladores varmétricos, los transformadores de corriente deben colocarse en una fase diferente a la de la toma de tensión (L1 en estándar) y aguas arriba de todas las cargas que hay que compensar. Conexión secundaria mediante bornes o terminal. Clase de precisión 0,5 %.



4 121 62	400/5	50x80		1,5	176,30
4 121 63	750/5			3	197,64
4 121 64	1000/5	80x120		5	239,42
4 121 65	1500/5			8	267,28
4 121 66	2000/5	80x160		15	403,05
4 121 67	2500/5			15	435,04
4 121 68	3000/5			20	812,72
4 121 69	4000/5			20	627,61

Para corroborar la validez de este documento consulte la siguiente página web	
Código Seguro de Validación	**61e705588eec45f88ea7f2f5f0494641001**
Url de validación	*https://eamic.elda.es/absis/idi/arx/idiarxabsaweb/asp/verificadorfirma.asp*
Metadatos	**Origen: Origen administración Estado de elaboración: Copia auténtica de documento original**

EDICIONES TARIFEC® S.A.
APDO. 23.119
08080 BARCELONA
TEL. (93) 338 00 66

MIMAVEN

tarifa
edición 9 - 2012

GRUPO I
4 APARTADO
7 PAGINA

CONCEPTO

AUTOTRANSFORMADORES TRIFASICOS

Tensiones 400/230V CONEXION Y.

REFRIGERACION AIRE



Código	Ref.	K.V.A.	
101000	AD48/31	1	IP-23
101010	AD48/32	2	
101020	AD48/33	3	
101030	AD48/35	5	
101040	AD48/37	7,5	
101050	AD48/310	10	
101060	AD48/315	15	
101070	AD48/320	20	
101080	AD48/325	25	
101090	AD48/330	30	
101100	AD48/340	40	
101110	AD48/350	50	
101120	AD48/360	60	
101130	AD48/375	75	
101140	AD48/3100	100	
101150	AD48/3125	125	
101160	AD48/3150	150	
101170	AD48/3175	175	
101180	AD48/3200	200	
101190	AD48/3250	250	
101200	AD48/3300	300	
	AD48/3400	400	
	AD48/3500	500	
	AD48/3630	630	



	A48/31	1	IP-00
	A48/32	2	
	A48/33	3	
	A48/35	5	
	A48/37	7,5	
	A48/310	10	
	A48/315	15	
	A48/320	20	
	A48/325	25	
	A48/330	30	
	A48/340	40	
	A48/350	50	
	A48/360	60	
	A48/375	75	
	A48/3100	100	
	A48/3125	125	
	A48/3150	150	
	A48/3175	175	
	A48/3200	200	
	A48/3250	250	
	A48/3300	300	
	A48/3400	400	
	A48/3500	500	

PROTECCION PARA INTEMPERIE

AD48/E32	2	IP-43
AD48/E33	3	
AD48/E35	5	
AD48/E37	7,5	
AD48/E310	10	
AD48/E315	15	
AD48/E320	20	
AD48/E325	25	
AD48/E330	30	
AD48/E340	40	
AD48/E350	50	
AD48/E360	60	
AD48/E375	75	
AD48/E3100	100	
AD48/E3125	125	
AD48/E3150	150	

PRECIO EUROS

CONSULTAR PRECIOS AL FABRICANTE

CONCEPTO

REFRIGERACION ACEITE

Código	Ref.	K.V.A.	
101510	AL48/340	40	IP-41
101520	AL48/350	50	
101530	AL48/360	60	
101540	AL48/375	75	
101550	AL48/3100	100	
101560	AL48/3125	125	
101570	AL48/3150	150	
101580	AL48/3175	175	
101590	AL48/3200	200	
101600	AL48/3250	250	
101610	AL48/3300	300	
101620	AL48/3350	350	
101630	AL48/3400	400	
101640	AL48/3500	500	
101650	AL48/3600	600	
101660	AL48/3800	800	
101670	AL48/31000	1000	

TRANSFORMADORES TRIFASICOS

Tensiones 400/230V. CONEXION Y.

REFRIGERACION AIRE



111000	TD48/30,5	0,5	IP-23
111010	TD48/31	1	
111020	TD48/31,5	1,5	
111030	TD48/32	2	
111040	TD48/33	3	
111050	TD48/35	5	
111060	TD48/37	7,5	
111070	TD48/310	10	
111080	TD48/315	15	
111090	TD48/320	20	
111100	TD48/325	25	
111110	TD48/330	30	
111120	TD48/340	40	
111130	TD48/350	50	
111140	TD48/360	60	
111150	TD48/375	75	
111160	TD48/3100	100	
111170	TD48/3125	125	
111180	TD48/3150	150	
111190	TD48/3175	175	
111200	TD48/3200	200	

REFRIGERACION ACEITE

111510	TL48/315	15	IP-41
111520	TL48/320	20	
111530	TL48/325	25	
111540	TL48/330	30	
111550	TL48/340	40	
111560	TL48/350	50	
111570	TL48/360	60	
111580	TL48/375	75	
111590	TL48/3100	100	
111600	TL48/3125	125	
111610	TL48/3160	160	
111620	TL48/3200	200	
111630	TL48/3250	250	
111640	TL48/3300	300	
111650	TL48/3350	350	
111660	TL48/3400	400	
111670	TL48/3500	500	

AUTOTRANSFORMADORES MONOFASICOS



Tensiones 400/230 V.

REFRIGERACION AIRE

103000	AD48/27	7,5	IP-23
103010	AD48/210	10	

PRECIO EUROS

CONSULTAR PRECIOS AL FABRICANTE

Para corroborar la validez de este documento consulte la siguiente página web	
Código Seguro de Validación	**61e705588eec45f88ea7f2f5f0494641001**
Url de validación	*https://eamic.elda.es/absis/idi/arx/idiarxabsaweb/asp/verificadorfirma.asp*
Metadatos	**Origen: Origen administración Estado de elaboración: Copia auténtica de documento original**

EDICIONES TARIFEC® S.A.
APDO. 23.119
08080 BARCELONA
TEL. (93) 338 00 66

MIMAVEN

tarifa
edición 9 - 2012

GRUPO I
4 APARTADO
8 PAGINA

CONCEPTO

Código	Ref.	K.V.A.	
103020	AD48/215	15	IP-23
103030	AD48/220	20	
103040	AD48/225	25	
103050	AD48/230	30	
103060	AD48/240	40	
103070	AD48/250	50	
103080	AD48/260	60	
103090	AD48/275	75	
103100	AD48/2100	100	
103110	AD48/2125	125	

TRANSFORMADORES MONOFASICOS

Tensiones comprendidas entre 400/230V.

REFRIGERACION AIRE



113510	TD48/25	5	IP-23
113520	TD48/27	7,5	
113530	TD48/210	10	
113540	TD48/215	15	
113550	TD48/220	20	
113560	TD48/225	25	
113570	TD48/230	30	
113580	TD48/240	40	
113590	TD48/250	50	
113600	TD48/260	60	
113610	TD48/275	75	
113620	TD48/2100	100	

TRANSFORMADORES ULTRA-AISLAMIENTO

TRIFASICOS 400/400 V

113010	3TSI-1	1000
113020	3TSI-2	2000
113030	3TSI-3	3000
113040	3TSI-4	4500
113050	3TSI-6	6000
113060	3TSI-8	8000
113070	3TSI-10	10000

MONOFASICOS 230/230 V

114010	TSI-03	300
114020	TSI-06	600
114030	TSI-1	1000
114040	TSI-2	2000
114050	TSI-3	3000
114060	TSI-4	4500
114070	TSI-6	6000
114080	TSI-8	8000
114090	TSI-10	10000

TRANSFORMADORES MONOFASICOS

BITENSION SERIE T 230/400 V



114502	03T1	30	6-12V
114504	02T1	40	
114506	01T1	50	
114510	1T1	63	
114520	2T1	100	
114540	4T1	160	
114550	5T1	200	
114600	03T4	30	12-24V
114610	02T4	40	
114620	01T4	50	
114630	1T4	63	
114640	2T4	100	
114660	4T4	160	
114670	5T4	200	
114680	6T4	250	
114690	7T4	320	
114700	08T4	400	
114710	8T4	500	

PRECIO EUROS

CONSULTAR PRECIOS AL FABRICANTE

CONCEPTO



Código	Ref.	K.V.A.	
114750	03T2	30	24-48V
114760	02T2	40	
114770	01T2	50	
114780	1T2	63	
114790	2T2	100	
114810	4T2	160	
114820	5T2	200	
114830	6T2	250	
114840	7T2	320	
114850	08T2	400	
114860	8T2	500	
114870	9T2	630	
114880	10T2	800	
114890	11T2	1000	



114900	03T3	30	115-230V
114910	02T3	40	
114920	01T3	50	
114930	1T3	63	
114940	2T3	100	
114960	4T3	160	
114970	5T3	200	
114980	6T3	250	
114990	7T3	320	
115000	08T3	400	
115010	8T3	500	
115020	9T3	630	
115030	10T3	800	
115040	11T3	1000	
115050	12T3	1500	
115060	13T3	2000	
115070	14T3	2500	
115080	15T3	3000	

SEPARADOR CIRCUITOS SERIE C 230/230 V



115260	1C2	63
115270	2C2	100
115290	4C2	160
115300	5C2	200
115310	6C2	250
115320	7C2	320
115330	8C2	500
115340	9C2	630
115350	10C2	800
115360	11C2	1000
115370	12C2	1500
115380	13C2	2000
115390	14C2	2500
115400	15C2	3000

400/230 V



115265	1C1	63
115275	2C1	100
115295	4C1	160
115305	5C1	200
115315	6C1	250
115325	7C1	320
115335	8C1	500
115345	9C1	630
115355	10C1	800
115365	11C1	1000
115375	12C1	1500
115385	13C1	2000
115395	14C1	2500
115405	15C1	3000

TRANSFORMADORES PARA LAMPARAS HALOGENAS 230/12V

115760	LH-50/12	50
115770	LH-100/12	100
115780	LH-150/12	150
115790	LH-200/12	200
115800	LH-250/12	250
115810	LH-300/12	300
115820	LH-400/12	400
115830	LH-500/12	500
115840	LH-600/12	600

PRECIO EUROS

CONSULTAR PRECIOS AL FABRICANTE

Para corroborar la validez de este documento consulte la siguiente página web	
Código Seguro de Validación	61e705588eec45f88ea7f2f5f0494641001
Url de validación	https://eamic.elda.es/absis/idi/arx/idiarxabsaweb/asp/verificadorfirma.asp
Metadatos	Origen: Origen administración Estado de elaboración: Copia auténtica de documento original

EDICIONES TARIFEC® S.A.
APDO. 23.119
08080 BARCELONA
TEL. (93) 338 00 66

MIMAVEN

tarifa
edición 9 - 2012

GRUPO I
4 APARTADO
9 PAGINA

CONCEPTO

PRECIO EUROS

TRANSFORMADORES ALIMENTACION FOCOS PISCINAS 230/12 V



Código	Ref.	K.V.A.
115910	LP-100	100
115920	LP-400	400
115930	LP-800	800

TRANSFORMADORES MONOFASICOS ESPECIALES SERIE R

TENSIONES PRIMARIO 230V.



Código	Ref.	Pot. VA	Tensión secundaria
116050	1R1	63	6 a 11
116060	2R1	100	"
116080	4R1	160	"
116090	5R1	200	"
116190	1R2	63	12 a 23
116200	2R2	100	"
116220	4R2	160	"
116230	5R2	200	"
116240	6R2	250	"
116250	7R2	320	"
116270	8R2	500	"
116340	1R3	63	24 a 47
116350	2R3	100	"
116370	4R3	160	"
116380	5R3	200	"
116390	6R3	250	"
116400	7R3	320	"
116420	8R3	500	"
116430	9R3	630	"
116440	10R3	800	"
116450	11R3	1000	"



116540	1R4	63	48 a 230
116550	2R4	100	"
116570	4R4	160	"
116580	5R4	200	"
116590	6R4	250	"
116600	7R4	320	"
116620	8R4	500	"
116630	9R4	630	"
116640	10R4	800	"
116650	11R4	1000	"
116660	12R4	1500	"
116670	13R4	2000	"
116680	14R4	2500	"
116690	15R4	3000	"
116790	1R5	63	231 a 500
116800	2R5	100	"
116820	4R5	160	"
116830	5R5	200	"
116840	6R5	250	"
116850	7R5	320	"
116870	8R5	500	"
116880	9R5	630	"
116890	10R5	800	"
116900	11R5	1000	"
116910	12R5	1500	"
116920	13R5	2000	"
116930	14R5	2500	"
116940	15R5	3000	"

Precios para transformador con 1 entrada y con 1 salida.
Para variantes de entradas y salidas, consultar precios.

CONSULTAR PRECIOS AL FABRICANTE

CONCEPTO

PRECIO EUROS

TRANSFORMADORES MONOFASICOS

S/NORMA CNOMO E-03-22-210-N

PROTECCION POR MAGNETOTERMICO

Tensiones 230/400 ± 15V / 24+24V.



Código	Ref.	VA
117260	TFC-63/4	63
117270	TFC-100/4	100
117280	TFC-150/4	150
117290	TFC-200/4	200
117300	TFC-250/4	250
117310	TFC-400/4	400
117320	TFC-630/4	630
117330	TFC-1000/4	1000
117340	TFC-1600/4	1600

Tensiones 230/400±15V / 115+115V.

117410	TFC-63/3	63
117420	TFC-100/3	100
117430	TFC-150/3	150
117440	TFC-200/3	200
117450	TFC-250/3	250
117460	TFC-400/3	400
117470	TFC-630/3	630
117480	TFC-1000/3	1000
117490	TFC-1600/3	1600

PROTECCION POR FUSIBLES

Tensiones 230/400 ± 15V / 24+24V.



117610	TFC-63/2	63
117620	TFC-100/2	100
117630	TFC-150/2	150
117640	TFC-200/2	200
117650	TFC-250/2	250
117660	TFC-400/2	400
117670	TFC-630/2	630
117680	TFC-1000/2	1000
117690	TFC-1600/2	1600

Tensiones 230/400±15V / 115+115V

117750	TFC-63/1	63
117760	TFC-100/1	100
117770	TFC-150/1	150
117780	TFC-200/1	200
117790	TFC-250/1	250
117800	TFC-400/1	400
117810	TFC-630/1	630
117820	TFC-1000/1	1000
117830	TFC-1600/1	1600

DE SEGURIDAD PORTATILES CLASE II



230/3 x 24 V

118010	TSP-3-24	300
118020	TSP-6-24	600
118030	TSP-10-24	1000

230/3 x 42 V

118100	TSP-3-42	300
118110	TSP-6-42	600
118120	TSP-10-42	1000

230/3 x 115 V

118200	TSP-3-115	300
118210	TSP-6-115	600
118220	TSP-10-115	1000
118230	TSP-15-115	1500
118240	TSP-20-115	2000

CONSULTAR PRECIOS AL FABRICANTE

Para corroborar la validez de este documento consulte la siguiente página web	
Código Seguro de Validación	61e705588eec45f88ea7f2f5f0494641001
Url de validación	https://eamic.elda.es/absis/idi/arx/idiarxabsaweb/asp/verificadorfirma.asp
Metadatos	Origen: Origen administración Estado de elaboración: Copia auténtica de documento original

EDICIONES TARIFEC® S.A.
APDO. 23.119
08080 BARCELONA
TEL. (93) 338 00 66

MIMAVEN

tarifa
edición 9 - 2012

GRUPO I
4 APARTADO
9a PAGINA

CONCEPTO			PRECIO EUROS
230/3 x 230 V			
Código	Ref.	VA	
			
118300	TSP-3-230	300	
118310	TSP-6-230	600	
118320	TSP-10-230	1000	
118330	TSP-15-230	1500	
118340	TSP-20-230	2000	
CON RECTIFICADOR MONOFASICO c.c.			
230 / 12 V.c.c.			
			
118510	TMRI-10/12-2	100	
118520	TMRI-15/12-2	150	
118530	TMRI-20/12-2	200	
118540	TMRI-25/12-2	250	
118550	TMRI-32/12-2	320	
230 / 24 V.c.c.			
118600	TMRI-10/24-2	100	
118610	TMRI-15/24-2	150	
118620	TMRI-20/24-2	200	
118630	TMRI-25/24-2	250	
118640	TMRI-32/24-2	320	
118650	TMRI-40/24-2	400	
118660	TMRI-50/24-2	500	
118670	TMRI-63/24-2	630	
400 / 12 V.c.c.			
118700	TMRI-10/12-3	100	
118710	TMRI-15/12-3	150	
118720	TMRI-20/12-3	200	
118730	TMRI-25/12-3	250	
118740	TMRI-32/12-3	320	
400 / 24 V.c.c.			
118800	TMRI-10/24-3	100	
118810	TMRI-15/24-3	150	
118820	TMRI-20/24-3	200	
118830	TMRI-25/24-3	250	
118840	TMRI-32/24-3	320	
118850	TMRI-40/24-3	400	
118860	TMRI-50/24-3	500	
118870	TMRI-63/24-3	630	
FUENTES ALIMENTACION			
CONMUTADAS			
MONOFASICAS 230/24 V.c.c.			
			
118950	FAEM II-5/24	120	
118960	FAEM II-10/24	240	
118970	FAEM II-15/24	360	
TRIFASICAS 400/24 V.c.c.			
118980	FAEM III-20/24	480	
118990	FAEM III-30/24	720	
FILTRADAS			
MONOFASICAS 230/24 V.c.c.			
119000	TMFA-12/24	120	
119010	TMFA-24/24	240	
119020	TMFA-36/24	360	

CONSULTAR PRECIOS AL FABRICANTE

CONCEPTO				PRECIO EUROS
VARIADORES TOROIDALES DE TENSION MONOFASICOS				
230 V				
Código	Referencia	Pot.(VA)	Int (A)	
				
122000	VMT2-035	350	1,5	
122010	VMT2-050	500	2,2	
122020	VMT2-075	750	3,4	
122030	VMT2-10	1000	4,5	
122040	VMT2-15	1500	6,8	
122050	VMT2-20	2000	9,1	
122060	VMT2-25	2500	11,3	
122070	VMT2-30	3000	13,6	
122080	VMT2-40	4000	18,1	
122090	VMT2-50	5000	22,7	
122100	VMT2-60	6000	27,2	
122110	VMT2-70	7000	31,8	
122120	VMT2-80	8000	36,3	
122130	VMT2-90	9000	40,9	
122140	VMT2-100	10000	45,4	
122150	VMT2-110	11000	50	
400 V				
				
122260	VMT4-050	500	1,3	
122270	VMT4-075	750	1,9	
122280	VMT4-10	1000	2,6	
122290	VMT4-15	1500	3,9	
122300	VMT4-20	2000	5,2	
122310	VMT4-25	2500	6,5	
122320	VMT4-30	3000	7,8	
122330	VMT4-40	4000	10,5	
122340	VMT4-50	5000	13,1	
122350	VMT4-60	6000	15,7	
122360	VMT4-70	7000	18,4	
122370	VMT4-80	8000	21	
122380	VMT4-90	9000	23,6	
122390	VMT4-100	10000	26,3	
TRIFASICOS				
230 V				
123000	VTT2-10	1000	2,7	
123010	VTT2-15	1500	3,9	
123020	VTT2-22	2250	5,9	
123030	VTT2-30	3000	7,8	
123040	VTT2-37	3750	9,8	
123050	VTT2-45	4500	11,8	
123060	VTT2-60	6000	15,7	
123070	VTT2-75	7500	19,6	
123080	VTT2-90	9000	23,6	
123090	VTT2-120	12000	31,4	
123100	VTT2-150	15000	39,3	
123110	VTT2-180	18000	47,2	
123120	VTT2-210	21000	55,1	
400 V				
				
123510	VTT4-10	1000	1,5	
123520	VTT4-15	1500	2,2	
123530	VTT4-22	2250	3,4	
123540	VTT4-30	3000	4,5	
123550	VTT4-37	3750	5,6	
123560	VTT4-45	4500	6,8	
123570	VTT4-60	6000	9,1	
123580	VTT4-75	7500	11,3	
123590	VTT4-90	9000	13,6	
123600	VTT4-120	12000	18,1	
123610	VTT4-150	15000	22,7	
123620	VTT4-180	18000	27,2	
123630	VTT4-210	21000	31,8	
123640	VTT4-240	24000	36,3	
123650	VTT4-270	27000	40,9	
123660	VTT4-300	30000	45,4	
123670	VTT4-330	33000	50	

CONSULTAR PRECIOS AL FABRICANTE

Para corroborar la validez de este documento consulte la siguiente página web	
Código Seguro de Validación	**61e705588eec45f88ea7f2f5f0494641001**
Url de validación	*https://eamic.elda.es/absis/idi/arx/idiarxabsaweb/asp/verificadorfirma.asp*
Metadatos	**Origen: Origen administración Estado de elaboración: Copia auténtica de documento original**

EDICIONES TARIFEC® S.A.
APDO. 23.119
08080 BARCELONA
TEL. (93) 338 00 66

MIMAVEN

tarifa
edición 9 - 2012

GRUPO I
4 APARTADO
9b PAGINA

CONCEPTO

PRECIO EUROS

SUPLEMENTOS MOTORIZADOS MONOFASICOS

230 V

Código	Referencia	Pot.(VA)	Int (A)
122000-M	VMT2-035	350	1,5
122010-M	VMT2-050	500	2,2
122020-M	VMT2-075	750	3,4
122030-M	VMT2-10	1000	4,5
122040-M	VMT2-15	1500	6,8
122050-M	VMT2-20	2000	9,1
122060-M	VMT2-25	2500	11,3
122070-M	VMT2-30	3000	13,6
122080-M	VMT2-40	4000	18,1
122090-M	VMT2-50	5000	22,7
122100-M	VMT2-60	6000	27,2
122110-M	VMT2-70	7000	31,8
122120-M	VMT2-80	8000	36,3
122130-M	VMT2-90	9000	40,9
122140-M	VMT2-100	10000	45,4
122150-M	VMT2-110	11000	50

400 V

122260-M	VMT4-050	500	1,3
122270-M	VMT4-075	750	1,9
122280-M	VMT4-10	1000	2,6
122290-M	VMT4-15	1500	3,9
122300-M	VMT4-20	2000	5,2
122310-M	VMT4-25	2500	6,5
122320-M	VMT4-30	3000	7,8
122330-M	VMT4-40	4000	10,5
122340-M	VMT4-50	5000	13,1
122350-M	VMT4-60	6000	15,7
122360-M	VMT4-70	7000	18,4
122370-M	VMT4-80	8000	21
122380-M	VMT4-90	9000	23,6
122390-M	VMT4-100	10000	26,3

TRIFASICOS

230 V

123000-M	VTT2-10	1000	2,7
123010-M	VTT2-15	1500	3,9
123020-M	VTT2-22	2250	5,9
123030-M	VTT2-30	3000	7,8
123040-M	VTT2-37	3750	9,8
123050-M	VTT2-45	4500	11,8
123060-M	VTT2-60	6000	15,7
123070-M	VTT2-75	7500	19,6
123080-M	VTT2-90	9000	23,6
123090-M	VTT2-120	12000	31,4
123100-M	VTT2-150	15000	39,3
123110-M	VTT2-180	18000	47,2
123120-M	VTT2-210	21000	55,1

400 V

123510-M	VTT4-10	1000	1,5
123520-M	VTT4-15	1500	2,2
123530-M	VTT4-22	2250	3,4
123540-M	VTT4-30	3000	4,5
123550-M	VTT4-37	3750	5,6
123560-M	VTT4-45	4500	6,8
123570-M	VTT4-60	6000	9,1
123580-M	VTT4-75	7500	11,3
123590-M	VTT4-90	9000	13,6
123600-M	VTT4-120	12000	18,1
123610-M	VTT4-150	15000	22,7
123620-M	VTT4-180	18000	27,2
123630-M	VTT4-210	21000	31,8
123640-M	VTT4-240	24000	36,3
123650-M	VTT4-270	27000	40,9
123660-M	VTT4-300	30000	45,4
123670-M	VTT4-330	33000	50

CONSULTAR PRECIOS AL FABRICANTE

CONCEPTO

PRECIO EUROS

SUPLEMENTOS

Carátula Pequeña
Carátula Mediana
Carátula Grande

Botón Pequeño
Botón Mediano
Botón Grande

REGULADORES DE TENSION DE COLUMNAS

PROTECCION IP-00 MANDO VOLANTE

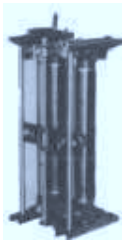



Código	Referencia	KVA	Amp.
124010	RM 230/7	7	32
124020	RM 230/9	9	41
124030	RM 230/10	10	45
124040	RM 230/14	14	64
124050	RM 230/18	18	82
124060	RM 230/20	20	91
124070	RM 230/29	29	132
124100	RM 400/12	12	31
124110	RM 400/15	15	41
124120	RM 400/17	17	44
124130	RM 400/23	23	60
124140	RM 400/31	31	82
124150	RM 400/35	35	92
124160	RM 400/46	46	121
124200	RM2 230/7	2x7	2x32
124210	RM2 230/9	2x9	2x41
124220	RM2 230/10	2x10	2x45
124230	RM2 230/14	2x14	2x64
124240	RM2 230/18	2x18	2x82
124250	RM2 230/20	2x20	2x91
124260	RM2 230/29	2x29	2x132
124300	RM2 400/12	2x12	2x31
124310	RM2 400/15	2x15	2x41
124320	RM2 400/17	2x17	2x44
124330	RM2 400/23	2x23	2x60
124340	RM2 400/31	2x31	2x82
124350	RM2 400/35	2x35	2x92
124360	RM2 400/46	2x46	2x121
124510	RTY 230/12	12	33
124520	RTY 230/15	15	39
124530	RTY 230/17	17	46
124540	RTY 230/25	25	66
124550	RTY 230/30	30	79
124560	RTY 230/35	35	92
124570	RTY 230/50	50	131
124580	RTY 230/70	70	184
124600	RTY 400/16	16	24
124610	RTY 400/21	21	32
124620	RTY 400/27	27	41
124630	RTY 400/30	30	45
124640	RTY 400/34	34	51
124650	RTY 400/40	40	60
124660	RTY 400/54	54	82
124670	RTY 400/60	60	91
124680	RTY 400/68	68	103
124690	RTY 400/80	80	121
124700	RTY 400/84	84	127
124710	RTY 400/96	96	145
124720	RTY 400/120	120	182

CONSULTAR PRECIOS AL FABRICANTE

Para corroborar la validez de este documento consulte la siguiente página web	
Código Seguro de Validación	61e705588eec45f88ea7f2f5f0494641001
Url de validación	https://eamic.elda.es/absis/idi/arx/idiarxabsaweb/asp/verificadorfirma.asp
Metadatos	Origen: Origen administración Estado de elaboración: Copia auténtica de documento original

EDICIONES TARIFEC® S.A.
APDO. 23.119
08080 BARCELONA
TEL. (93) 338 00 66

MIMAVEN

tarifa
edición 9 - 2012

GRUPO I
4 APARTADO
9c PAGINA

CONCEPTO

Código	Referencia	KVA	Amp
124750	RTD2-230/16	2x16	24
124760	RTD2-230/21	2x21	32
124770	RTD2-230/27	2x27	41
124780	RTD2-230/30	2x30	45
124790	RTD2-230/34	2x34	51
124800	RTD2-230/40	2x40	60
124810	RTD2-230/54	2x54	82
124820	RTD2-230/60	2x60	91
124830	RTD2-230/68	2x68	103
124840	RTD2-230/80	2x80	121
124850	RTD2-230/84	2x84	127
124860	RTD2-230/96	2x96	145
124870	RTD2-230/120	2x120	182
124900	RTD2-400/27	2x27	23
124910	RTD2-400/36	2x36	32
124920	RTD2-400/46	2x46	41
124930	RTD2-400/51	2x51	45
124940	RTD2-400/57	2x57	50
124950	RTD2-400/72	2x72	61
124960	RTD2-400/92	2x92	80
124970	RTD2-400/102	2x102	89
124980	RTD2-400/114	2x114	100
124990	RTD2-400/140	2x140	123

Motorizado: Suplemento
(Incluye motor + 2 finales carrera sin cablear)

PRECIO EUROS

CONSULTAR PRECIOS AL FABRICANTE

ESTABILIZADORES DE TENSION TRIFASICOS ELECTRONICOS SERIE STR

TENSIONES 400V±15% / 400V±2% ESTANDAR



140000	STR-3	3
140010	STR-6	6
140020	STR-10	10
140030	STR-15	15
140040	STR-20	20
140050	STR-35	35
140060	STR-50	50
140070	STR-75	75
140080	STR-100	100

CON TRANSFORMADOR SEPARADOR APANTALLADO

140100	STR-3-S	3
140110	STR-6-S	6
140120	STR-10-S	10
140130	STR-15-S	15
140140	STR-20-S	20
140150	STR-35-S	35
140160	STR-50-S	50
140170	STR-75-S	75
140180	STR-100-S	100

CON TRANSFORMADOR SEPARADOR DE ULTRA AISLAMIENTO



140105	STR-3-UA	3
140115	STR-6-UA	6
140125	STR-10-UA	10
140135	STR-15-UA	15
140145	STR-20-UA	20
140155	STR-35-UA	35
140165	STR-50-UA	50
140175	STR-75-UA	75
140185	STR-100-UA	100

CONCEPTO

PRECIO EUROS

ELECTROMECANICOS SERIE STC ESTANDAR TENSIONES 400V±15% / 400V±1%



Código	Referencia	KVA
140200	STC-3	3
140210	STC-5	5
140220	STC-8	8
140230	STC-12	12
140240	STC-15	15
140250	STC-20	20
140260	STC-25	25
140270	STC-35	35
140280	STC-45	45
140290	STC-60	60
140300	STC-75	75
140310	STC-100	100
140320	STC-125	125
140330	STC-150	150
140340	STC-175	175
140350	STC-200	200
140360	STC-250	250
140370	STC-300	300
140380	STC-400	400
140390	STC-500	500

En esta serie para cambio de tensión 230/400 o viceversa incrementar precio en un 35%.

CON TRANSFORMADOR SEPARADOR

140500	STC-3-S	3
140510	STC-5-S	5
140520	STC-8-S	8
140530	STC-12-S	12
140540	STC-15-S	15
140550	STC-20-S	20
140560	STC-25-S	25
140570	STC-35-S	35
140580	STC-45-S	45
140590	STC-60-S	60
140600	STC-75-S	75
140610	STC-100-S	100
140620	STC-125-S	125
140630	STC-150-S	150
140640	STC-175-S	175
140650	STC-200-S	200
140660	STC-250-S	250
140670	STC-300-S	300
140680	STC-400-S	400
140690	STC-500-S	500

ESTABILIZADORES DE TENSION MONOFASICOS

ELECTRONICOS SERIE SMP TENSIONES 230V±15%/230V±3% ESTANDAR



Código	Referencia	VA
141010	SMP-2	250
141020	SMP-3	400

CON TRANSFORMADOR SEPARADOR

141050	SMP-2-S	250
141060	SMP-3-S	400

ELECTRONICOS SERIE SMR TENSIONES 230V±15% / 230V±2% ESTANDAR



Código	Referencia	KVA
141100	SMR-06	0,6
141110	SMR-1	1
141120	SMR-2	2
141130	SMR-3	3
141140	SMR-5	5
141150	SMR-8	8
141160	SMR-12	12
141170	SMR-15	15
141180	SMR-20	20
141190	SMR-25	25

PRECIO EUROS

CONSULTAR PRECIOS AL FABRICANTE

Para corroborar la validez de este documento consulte la siguiente página web	
Código Seguro de Validación	61e705588eec45f88ea7f2f5f0494641001
Url de validación	https://eamic.elda.es/absis/idi/arx/idiarxabsaweb/asp/verificadorfirma.asp
Metadatos	Origen: Origen administración Estado de elaboración: Copia auténtica de documento original

EDICIONES TARIFEC® S.A.
APDO. 23.119
08080 BARCELONA
TEL. (93) 338 00 66

MIMAVEN

tarifa
edición 9 - 2012

GRUPO I
4 APARTADO
10 PAGINA

CONCEPTO

PRECIO EUROS

CON TRANSFORMADOR SEPARADOR APANTALLADO

Código	Ref.	KVA
141250	SMR-06-S	0,6
141260	SMR-1-S	1
141270	SMR-2-S	2
141280	SMR-3-S	3
141290	SMR-5-S	5
141300	SMR-8-S	8
141310	SMR-12-S	12
141320	SMR-15-S	15
141330	SMR-20-S	20
141340	SMR-25-S	25

CON TRANSFORMADOR SEPARADOR DE ULTRA AISLAMIENTO

141255	SMR-06-UA	0,6
141265	SMR-1-UA	1
141275	SMR-2-UA	2
141285	SMR-3-UA	3
141295	SMR-5-UA	5
141305	SMR-8-UA	8
141315	SMR-12-UA	12
141325	SMR-15-UA	15
141335	SMR-20-UA	20
141345	SMR-25-UA	25

ELECTROMECANICOS SERIE SMV ESTANDAR TENSIONES 230V±15% / 230V±1%



141400	SMV-3	3
141410	SMV-6	6
141420	SMV-9	9
141430	SMV-12	12
141440	SMV-15	15
141450	SMV-20	20
141460	SMV-25	25

En esta serie para cambio de tensión 230/400 o viceversa incrementar precio en un 35%.

CON TRANSFORMADOR SEPARADOR

141500	SMV-3-S	3
141510	SMV-6-S	6
141520	SMV-9-S	9
141530	SMV-12-S	12
141540	SMV-15-S	15
141550	SMV-20-S	20
141560	SMV-25-S	25

FILTROS PROTECCION ACTIVA

ST-15 II
ST-15 III
ST-60 II
ST-60 III
OSW 277/480V III
OSW 347/600V III
OSE 220V II

REGULADORES AUTOMATICOS DE INTENSIDAD DE ILUMINACION

SERIE STALVIAL DINAMICOS (Electromecánicos)



MONOFASICOS EN BASTIDOR

130000	STALVIAL DB-2M	2,5
130010	STALVIAL DB-5M	5
130020	STALVIAL DB-10M	10
130030	STALVIAL DB-13M	13
130040	STALVIAL DB-16M	16
130050	STALVIAL DB-20M	20

CONSULTAR PRECIOS AL FABRICANTE

CONCEPTO

PRECIO EUROS

MONOFASICOS INTEMPERIE



Modelo		KVA
130100	STALVIAL DI-2M	2,5
130110	STALVIAL DI-5M	5
130120	STALVIAL DI-10M	10
130130	STALVIAL DI-13M	13
130140	STALVIAL DI-16M	16
130150	STALVIAL DI-20M	20

TRIFASICOS EN BASTIDOR

130510	STALVIAL DB-7	7,5
130515	STALVIAL DB-10	10
130520	STALVIAL DB-15	15
130525	STALVIAL DB-20	20
130530	STALVIAL DB-30	30
130545	STALVIAL DB-45	45
130560	STALVIAL DB-60	60

TRIFASICOS INTEMPERIE



130600	STALVIAL DI-7	7,5
130605	STALVIAL DI-10	10
130610	STALVIAL DI-15	15
130615	STALVIAL DI-20	20
130620	STALVIAL DI-30	30
130635	STALVIAL DI-45	45
130650	STALVIAL DI-60	60

ELECTRONICOS

MONOFASICOS EN BASTIDOR



135000	STALVIAL EB-3M	3,5
135010	STALVIAL EB-5M	5
135020	STALVIAL EB-7M	7,5
135030	STALVIAL EB-10M	10
135040	STALVIAL EB-15M	15

MONOFASICO INTEMPERIE

135100	STALVIAL EI-3M	3,5
135110	STALVIAL EI-5M	5
135120	STALVIAL EI-7M	7,5
135130	STALVIAL EI-10M	10
135140	STALVIAL EI-15M	15

TRIFASICOS EN BASTIDOR



135510	STALVIAL EB-7	7,5
135515	STALVIAL EB-10	10
135520	STALVIAL EB-15	15
135525	STALVIAL EB-20	20
135530	STALVIAL EB-30	30
135540	STALVIAL EB-45	45
135545	STALVIAL EB-60	60
135550	STALVIAL EB-80	80
135560	STALVIAL EB-100	100
135570	STALVIAL EB-120	120

TRIFASICO INTEMPERIE

135600	STALVIAL EI-7	7,5
135610	STALVIAL EI-10	10
135620	STALVIAL EI-15	15
135630	STALVIAL EI-20	20
135640	STALVIAL EI-30	30
135650	STALVIAL EI-45	45
135660	STALVIAL EI-60	60
135670	STALVIAL EI-80	80
135680	STALVIAL EI-100	100
135690	STALVIAL EI-120	120

CONSULTAR PRECIOS AL FABRICANTE

Para corroborar la validez de este documento consulte la siguiente página web	
Código Seguro de Validación	**61e705588eec45f88ea7f2f5f0494641001**
Url de validación	*https://eamic.elda.es/absis/idi/arx/idiarxabsaweb/asp/verificadorfirma.asp*
Metadatos	**Origen: Origen administración Estado de elaboración: Copia auténtica de documento original**

EDICIONES TARIFEC® S.A.
APDO. 23.119
08080 BARCELONA
TEL. (93) 338 00 66

POLYLUX

tarifa
edición 3 - 2014

GRUPO I
4 APARTADO
1 PAGINA

CONCEPTO

TRANSFORMADORES

DE MANIOBRA MONOFASICOS SERIE P (IP-20)

Transformador de control, aislamiento y seguridad.
Protección Clase I y Clase II (seleccionable).
Bobinado Clase HC-200° C. Aislantes clase B-130°C.
Frecuencia 50-60 Hz.
Tens. prueba: 4,6 kV entre primario y secundario
3,2 kV entre primario y masa
2,5 kV entre secundario y masa
Envolvente en polímero técnico, ignífuga.



TENSION SALIDA 12-24 V

Ref.	Potencia VA	Tensión Entrada V	Medidas	PRECIO EUROS
PB 25	25	230-400	69x92x80	24,36
PB 40	40			27,40
PB 63	63		84x101x98	30,63
PB 100	100			33,76
PB 160	160	230-400-460	106x123x118	43,15
PB 200	200			46,38
PB 250	250			52,00
PB 315	315		118x138x131	64,00
PB 400	400		136x162x156	86,00
PB 500	500			101,00



TENSION SALIDA 24-48 V

PC 25	25	230-400	69x92x80	24,36
PC 40	40			27,40
PC 63	63		84x101x98	30,63
PC 100	100			33,76
PC 160	160	230-400-460	106x123x118	43,15
PC 200	200			46,38
PC 250	250			52,00
PC 315	315		118x138x131	64,00
PC 400	400			80,00
PC 500	500		136x162x156	92,00
PC 630	630			108,00
PC 800	800			128,00
PC 1000	1000		136x162x180	142,00
PC 1250	1250			195,00
PC 1600	1600		199x220x242	220,00
PC 2000	2000			263,00
PC 2500	2500		199x220x282	382,00



TENSION SALIDA 115-230 V

PD 25	25	230-400	69x92x80	24,36
PD 40	40			27,40
PD 63	63		84x101x98	30,63
PD 100	100			33,76
PD 160	160	230-400-460	106x123x118	43,15
PD 200	200			46,38
PD 250	250			52,00
PD 315	315		118x138x131	64,00
PD 400	400			80,00
PD 500	500		136x162x156	92,00
PD 630	630			108,00
PD 800	800			117,00
PD 1000	1000		136x162x180	132,00
PD 1250	1250			182,00
PD 1600	1600		199x220x242	206,00
PD 2000	2000			246,00
PD 2500	2500		199x220x282	259,00
PD 3150	3150			357,00
PD 4000	4000		247x260x299	401,00
PD 5000	5000			438,00

CONCEPTO

DE MANIOBRA MONOFASICOS ENCAPSULADOS OCLUIDOS SERIE Q (IP-20)

Transformador de control, aislamiento y seguridad.
Totalmente ocluido en sus partes activas.
Temperatura ambiente nominal 40°C.Instalaciones tropicalizadas. Ocluido: Chapa magnética y bobinado totalmente encapsulados.



TENSION SALIDA 12-24V

Ref.	Pot. VA	T. Entrada V	Medidas	PRECIO EUROS
QB 25	25	230-400		26,80
QB 40	40			30,14
QB 63	63			33,69
QB 100	100			37,14
QB 160	160	230-400-460		47,47
QB 200	200			51,00
QB 250	250			57,00
QB 315	315			70,00
QB 400	400			95,00
QB 500	500			111,00



TENSION SALIDA 24-48 V

QC 25	25	230-400		26,80
QC 40	40			30,14
QC 63	63			33,69
QC 100	100			37,14
QC 160	160	230-400-460		47,47
QC 200	200			51,00
QC 250	250			57,00
QC 315	315			70,00
QC 400	400			88,00
QC 500	500			101,00
QC 630	630			119,00
QC 800	800			141,00
QC 1000	1000			156,00
QC 1250	1250			240,00
QC 1600	1600			265,00
QC 2000	2000			307,00



TENSION SALIDA 115-230 V

QD 25	25	230-400		26,80
QD 40	40			30,14
QD 63	63			33,69
QD 100	100			37,14
QD 160	160	230-400-460		47,47
QD 200	200			51,00
QD 250	250			57,00
QD 315	315			70,00
QD 400	400			88,00
QD 500	500			101,00
QD 630	630			119,00
QD 800	800			129,00
QD 1000	1000			142,00
QD 1250	1250			224,00
QD 1600	1600			248,00
QD 2000	2000			287,00
QD 2500	2500			299,00

DE MANIOBRA MONOFASICOS ENCAPSULADOS SERIE N (IP-20)

Transformador de control, aislamiento y seguridad.
Envolvente encapsulado en resina.
Resto de características igual serie P.



TENSION SALIDA 12-24V

NB 25	25	230-400	50x97x74	32,68
NB 40	40		50x97x84	34,05
NB 63	63		75x96x85	38,65
NB 100	100		75x96x100	41,39
NB 160	160		84x102x110	52,00
NB 200	200	230-400-460	96x112x106	57,00
NB 250	250		96x112x116	63,00
NB 315	315		108x122x125	77,00
NB 400	400		108x122x135	104,00
NB 500	500		126x145x147	122,00

Para corroborar la validez de este documento consulte la siguiente página web	
Código Seguro de Validación	61e705588eec45f88ea7f2f5f0494641001
Url de validación	https://eamic.elda.es/absis/idi/arx/idiarxabsaweb/asp/verificadorfirma.asp
Metadatos	Origen: Origen administración Estado de elaboración: Copia auténtica de documento original

EDICIONES
TARIFEC® S.A.
APDO. 23.119
08080 BARCELONA
TEL. (93) 338 00 66

POLYLUX

tarifa
edición 3 - 2014

GRUPO I
4 APARTADO
2 PAGINA

TENSION SALIDA 24-48 V

Ref.	Potencia VA	Tensión Entrada V	Medidas	PRECIO EUROS
NC 25	25	230-400	50x97x74	32,68
NC 40	40		50x97x84	34,05
NC 63	63		75x96x85	38,16
NC 100	100		75x96x100	41,39
NC 160	160		84x102x110	52,00
NC 200	200	230-400-460	96x112x106	57,00
NC 250	250		96x112x116	63,00
NC 315	315		108x122x125	77,00
NC 400	400		108x122x135	97,00
NC 500	500		126x145x147	111,00
NC 630	630		126x145x167	131,00
NC 800	800			155,00
NC 1000	1000		150x165x180	194,00
NC 1250	1250			258,00
NC 1600	1600		150x165x210	302,00
NC 2000	2000		195x198x228	318,00
NC 2500	2500		195x198x248	390,00



TENSION SALIDA 115-230 V

Ref.	Potencia VA	Tensión Entrada V	Medidas	PRECIO EUROS
ND 25	25	230-400	50x97x74	32,68
ND 40	40		50x97x84	34,05
ND 63	63		75x96x85	38,16
ND 100	100		75x96x100	41,39
ND 160	160		84x102x110	52,00
ND 200	200	230-400-460	96x112x106	57,00
ND 250	250		96x112x116	63,00
ND 315	315		108x122x125	77,00
ND 400	400		108x122x135	97,00
ND 500	500		126x145x147	111,00
ND 630	630		126x145x167	131,00
ND 800	800			142,00
ND 1000	1000		150x165x180	188,00
ND 1250	1250			242,00
ND 1600	1600		150x165x210	280,00
ND 2000	2000		195x198x228	317,00
ND 2500	2500		195x198x248	380,00
ND 3150	3150		195x198x268	391,00
ND 4000	4000		240x235x280	536,00
ND 5000	5000		240x235x300	595,00



DE AISLAMIENTO MONOFASICOS ENCAPSULADOS SERIE TKE

Tensión entrada 230V. Tensión salida 230V. IP-20 hasta 8kVA, IP-00 a partir de 10kVA. Bobinado Cl. HC-200°C. Aislantes Cl. F-155°C hasta 12,5 kVA. Clase H-180°C a partir de 16 kVA. Frecuencia 50-60Hz. Envolvente encapsulado en resina. Incluye: Protección térmica de sobretemperaturas. Indicador de funcionamiento. Pernos de elevación.



Ref.	kVA	Medidas	PRECIO EUROS
TKE 6,3	6,3	340x290x355	581,00
TKE 8	8	340x310x355	676,00
TKE 10	10	418x280x527	803,00
TKE 12,5	12,5	452x308x559	876,00
TKE 16	16	452x308x581	990,00
TKE 20	20	496x340x615	1.118,00
TKE 25	25	496x340x659	1.522,00
TKE 31,5	31,5	542x384x679	1.780,00
TKE 40	40	842x384x679	2.049,00
TKE 50	50	542x384x723	3.255,00



DE AISLAMIENTO MONOFASICOS SERIE TK

Sin caja para intemperie. IP-00. Incluye pernos de elevación a partir de 16 kVA. Igual serie TKE.

Ref.		Medidas	PRECIO EUROS
TKX 6,3	6,3	280x170x419	486,00
TKX 8	8	280x190x469	562,00
TKX 10	10	348x280x590	675,00
TKX 12,5	12,5	383x308x625	719,00
TKX 16	16	383x308x645	842,00
TKX 20	20	426x340x705	960,00
TKX 25	25	426x340x745	1.337,00
TKX 31,5	31,5	472x384x765	1.472,00
TKX 40	40	472x384x810	1.692,00
TKX 50	50	540x440x885	1.957,00



Envolvente metálico, pintado epoxi poliéster. Incluye ruedas y pernos de elevación a partir de 20 kVA. IP-23. Resto de características igual serie TKE.



Ref.	Pot. kVA	Medidas	PRECIO EUROS
TKW 6,3	6,3	604x395x715	669,00
TKW 8	8	604x395x715	744,00
TKW 10	10	604x395x715	905,00
TKW 12,5	12,5	709x370x821	1.000,00
TKW 16	16	709x370x821	1.086,00
TKW 20	20	760x430x1050	1.204,00
TKW 25	25	760x430x1050	1.703,00
TKW 31,5	31,5	860x490x1129	1.961,00
TKW 40	40	860x490x1129	2.182,00
TKW 50	50	960x570x1232	2.420,00

En caja hermética IP-54/65 para intemperie. Envolvente metálico, pintado epoxi poliéster. Igual TKE.



Ref.		Medidas	PRECIO EUROS
TKZ 6,3	6,3	738x410x837	1.155,00
TKZ 8	8	738x410x837	1.245,00
TKZ 10	10	888x480x1102	1.361,00
TKZ 12,5	12,5	888x480x1102	1.446,00
TKZ 16	16	888x480x1102	1.591,00
TKZ 20	20	888x480x1102	1.978,00
TKZ 25	25	1112x650x1373	2.341,00
TKZ 31,5	31,5	1112x650x1373	2.562,00
TKZ 40	40	1112x650x1373	3.334,00
TKZ 50	50	1112x650x1373	3.949,00

DE AISLAMIENTO TRIFASICOS - MONOFASICOS SERIE TTK

Entrada trifásica a 400V y salida monofásica a 230V. Utilizados para provocar un desequilibrio menor en la acometida trifásica, debido a cargas monofásicas de elevada potencia. Grado de protección IP-00.



Ref.		Medidas	PRECIO EUROS
TTKX 1	1	260x118x253	179,00
TTKX 1,6	1,6	260x243x303	203,00
TTKX 2	2	330x124x303	244,00
TTKX 2,5	2,5	330x134x303	274,00
TTKX 3,15	3,15	330x154x303	310,00
TTKX 4	4	330x164x303	337,00
TTKX 5	5	400x144x353	440,00
TTKX 6,3	6,3	400x164x353	499,00
TTKX 8	8	470x170x419	634,00
TTKX 10	10	470x190x419	756,00
TTKX 12,5	12,5	530x200x480	1.062,00
TTKX 16	16	530x230x480	1.264,00
TTKX 20	20	530x250x480	1.447,00
TTKX 25	25	740x230x580	1.829,00
TTKX 31,5	31,5	740x250x480	2.180,00
TTKX 40	40	740x270x480	2.495,00
TTKX 50	50	780x390x880	4.378,00
TTKX 63	63	780x390x880	5.082,00
TTKX 80	80	780x420x880	5.675,00
TTKX 100	100	780x470x880	6.254,00

Grado de protección IP-23.



Ref.		Medidas	PRECIO EUROS
TTKW 1	1	314x270x315	255,00
TTKW 1,6	1,6		268,00
TTKW 2	2	384x260x383	318,00
TTKW 2,5	2,5		347,00
TTKW 3,15	3,15		383,00
TTKW 4	4		415,00
TTKW 5	5	454x340x575	559,00
TTKW 6,3	6,3		622,00
TTKW 8	8	604x395x785	812,00
TTKW 10	10		930,00
TTKW 12,5	12,5		1.277,00
TTKW 16	16		1.487,00
TTKW 20	20		1.669,00
TTKW 25	25	784x490x1037	2.305,00
TTKW 31,5	31,5		2.656,00
TTKW 40	40		2.976,00
TTKW 50	50	964x684x1385	4.832,00
TTKW 63	63		5.541,00
TTKW 80	80		6.125,00
TTKW 100	100		6.993,00

Para corroborar la validez de este documento consulte la siguiente página web	
Código Seguro de Validación	61e705588eec45f88ea7f2f5f0494641001
Url de validación	https://eamic.elda.es/absis/idi/arx/idiarxabsaweb/asp/verificadorfirma.asp
Metadatos	Origen: Origen administración Estado de elaboración: Copia auténtica de documento original

EDICIONES TARIFEC® S.A.
APDO. 23.119
08080 BARCELONA
TEL. (93) 338 00 66

POLYLUX

tarifa
edición 3 - 2014

GRUPO I
4 APARTADO
3 PAGINA

CONCEPTO				PRECIO EUROS
Grado de protección IP-54/65.				
Ref.	Pot. kVA		Medidas	
TTKZ1	1		356x260x422	408,00
TTKZ1,6	1,6			690,00
TTKZ2	2		556x360x632	722,00
TTKZ2,5	2,5			760,00
TTKZ3,15	3,15			796,00
TTKZ4	4			857,00
TTKZ5	5			969,00
TTKZ6,3	6,3			1.230,00
TTKZ8	8		738x410x841	1.312,00
TTKZ10	10			1.628,00
TTKZ12,5	12,5			1.827,00
TTKZ16	16			2.043,00
TTKZ20	20			2.506,00
TTKZ25	25		888x480x1106	2.846,00
TTKZ31,5	31,5			3.170,00
TTKZ40	40			5.240,00
TTKZ50	50		725x410x880	5.981,00
TTKZ63	63			6.579,00
TTKZ80	80			7.522,00
TTKZ100	100			7.626,00
DE AISLAMIENTO TRIFASICOS ENCAPSULADOS SERIE TTE				
Tensión: entrada 400V, salida 400V. Aislantes Clase F-155°C hasta 20kVA, Clase H-180°C a partir de 25kVA. Bobinado Clase HC-200°C. Tensión de prueba 4,5kV entre bobinados h. 5kVA, 3kV entre bobinados a partir de 6,3kVA y entre bobinados y masa. IP20 h. 12,5kVA, IP-00 a partir de 16kVA. Con protección térmica de sobretemp. Pernos de elevación a partir de 10kVA. Indicador de funcionamiento (Led).				
TTE 0,4	0,4		210x198x185	169,00
TTE 0,63	0,63		210x198x185	220,00
TTE 1	1		280x158x205	250,00
TTE 1,6	1,6		280x158x205	259,00
TTE 2	2		280x158x205	286,00
TTE 2,5	2,5		340x160x255	330,00
TTE 3,15	3,15		340x160x255	345,00
TTE 4	4		340x200x255	403,00
TTE 5	5		340x205x255	438,00
TTE 6,3	6,3		410x195x305	537,00
TTE 8	8		410x240x305	656,00
TTE 10	10		490x280x355	827,00
TTE 12,5	12,5		490x305x355	952,00
TTE 16	16		627x280x527	1.161,00
TTE 20	20		680x308x559	1.305,00
TTE 25	25		680x308x581	1.549,00
TTE 31,5	31,5		744x340x615	1.669,00
TTE 40	40		813x384x679	2.176,00
TTE 50	50		813x384x723	2.649,00
TTE 63	63		945x440x777	4.365,00
TTE 80	80		945x440x816	4.551,00
TTE 100	100		1055x500x865	5.467,00
TTE 125	125		1055x500x912	5.923,00
TTE 160	160		1166x558x987	6.909,00
TTE 200	200		1166x558x1009	10.109,00
TTE 250	250		1362x650x1107	11.785,00
TTE 315	315		1166x558x1009	15.078,00
TTE 400	400		1362x650x1107	17.795,00
DE AISLAMIENTO TRIFASICOS SERIE TT				
Tensión: entrada 400V, salida 400V. Aislantes clase F-155°C hasta 20 kVA, clase H-180°C a partir de 25 kVA. Bobinado Clase HC-200°C. Tensión de prueba 4,5kV entre bobinados hasta 5kVA, 3kV entre bobinados a partir de 6,3kVA, 3kV entre bobinados y masa				
Con pernos de elevación a partir de10 kVA. IP-00.				
TTX 0,63	0,63		180x94x203	147,00
TTX 1	1		240x108x253	182,00
TTX 2	2		240x143x253	225,00
TTX 2,5	2,5		300x124x303	250,00
TTX 3,15	3,15		300x134x303	267,00
TTX 4	4		300x154x303	322,00

CONCEPTO				PRECIO EUROS
Ref.	Pot. kVA		Medidas	
TTX 5	5		300x164x303	337,00
TTX 6,3	6,3		360x144x353	419,00
TTX 8	8		360x164x353	510,00
TTX 10	10		420x170x419	636,00
TTX 12,5	12,5		420x190x419	766,00
TTX 16	16		480x190x480	952,00
TTX 20	20		480x210x480	1.029,00
TTX 25	25		480x230x480	1.236,00
TTX 31,5	31,5		670x230x580	1.348,00
TTX 40	40		670x250x580	1.881,00
TTX 50	50		670x270x580	2.135,00
TTX 63	63		725x390x880	2.688,00
TTX 80	80		725x410x880	3.357,00
TTX 100	100		725x420x880	3.863,00
TTX 125	125		725x450x880	4.348,00
TTX 160	160		725x470x880	5.050,00
TTX 200	200		1016x460x1080	6.968,00
TTX 250	250		1016x480x1080	7.989,00
TTX 315	315		1070x470x1220	9.744,00
TTX 400	400		1070x510x1220	11.855,00
TTX 500	500		1300x550x1350	18.758,00
TTX 630	630		1300x550x1350	23.186,00
TTX 800	800			25.218,00
Con ruedas y pernos de elevación a partir de 31,5 kVA. Pasacables. Grado de protección IP-23.				
TTW 0,63	0,63		244x190x252	200,00
TTW 1	1		314x230x315	237,00
TTW 2	2			281,00
TTW 2,5	2,5		384x260x383	315,00
TTW 3,15	3,15			333,00
TTW 4	4			376,00
TTW 5	5			397,00
TTW 6,3	6,3		454x340x575	533,00
TTW 8	8			622,00
TTW 10	10		604x395x785	800,00
TTW 12,5	12,5			903,00
TTW 16	16			1.155,00
TTW 20	20			1.228,00
TTW 25	25			1.445,00
TTW 31,5	31,5		784x490x1037	1.549,00
TTW 40	40			2.281,00
TTW 50	50			2.535,00
TTW 63	63		964x684x1385	3.088,00
TTW 80	80			3.958,00
TTW 100	100			4.464,00
TTW 125	125			4.964,00
TTW 160	160			5.650,00
TTW 200	200		1234x744x1555	7.737,00
TTW 250	250			8.757,00
TTW 315	315		1288x784x1695	10.537,00
TTW 400	400			12.647,00
TTW 500	500		1554x864x1800	19.979,00
TTW 630	630			24.407,00
TTW 800	800		----	26.440,00
Tensión: entrada 400V, salida 400V. Aislantes clase F-155°C h. 16kVA, clase H-180°C a partir de 20 kVA. Bobinado Clase HC-200°C. Tensión de prueba 4,5kV entre bobinados hasta 5kVA, 3kV entre bobinados a partir de 6,3kVA, 3kV entre bobinados y masa. Envolvente en caja metálica, pintado epoxi poliéster. Incluye pernos de elevación a partir de 12,5 kVA. Prensaestopas, Silent-blocks (entre transformador y envolvente). Caja hermética intemperie. IP-54/65.				
TTZ 0,63	0,63		356x260x422	354,00
TTZ 1	1			382,00
TTZ 2	2		556x360x632	683,00
TTZ 2,5	2,5			698,00
TTZ 3,15	3,15			710,00
TTZ 4	4			744,00
TTZ 5	5			820,00
TTZ 6,3	6,3			916,00
TTZ 8	8		738x410x841	1.148,00
TTZ 10	10			1.252,00
TTZ 12,5	12,5			1.502,00
TTZ 16	16			1.589,00
TTZ 20	20			1.789,00

Para corroborar la validez de este documento consulte la siguiente página web	
Código Seguro de Validación	**61e705588eec45f88ea7f2f5f0494641001**
Url de validación	*https://eamic.elda.es/absis/idi/arx/idiarxabsaweb/asp/verificadorfirma.asp*
Metadatos	**Origen: Origen administración Estado de elaboración: Copia auténtica de documento original**

EDICIONES
TARIFEC® S.A.
APDO. 23.119
08080 BARCELONA
TEL. (93) 338 00 66

POLYLUX

tarifa
edición 3 - 2014

GRUPO I
4 APARTADO
4 PAGINA

CONCEPTO				PRECIO EUROS
Ref.	Pot. kVA	Grado Prot.	Medidas	
TTZ25	25	IP-54/65	888x480x1106	1.892,00
TTZ31,5	31,5			2.631,00
TTZ40	40			2.885,00
TTZ50	50		1112x650x1378	3.481,00
TTZ63	63			4.381,00
TTZ80	80			4.886,00
TTZ100	100			5.387,00
TTZ125	125		1382x775x1673	6.089,00
TTZ160	160			9.643,00
TTZ200	200			11.088,00
TTZ250	250			12.913,00
TTZ315	315		1642x870x1757	15.023,00
TTZ400	400			22.683,00
TTZ500	500			27.112,00
TTZ630	630			29.144,00



ECOLOGICOS DE AISLAMIENTO TRIFASICO SERIE TTG

Transformadores de alto rendimiento y bajas pérdidas. Entrada 400V, salida 400V+N.

TTGX10	10	IP-00	360x164x353	1.252,00
TTGX12,5	12,5		420x170x419	1.562,00
TTGX16	16		420x190x419	1.967,00
TTGX20	20		480x190x480	2.902,00
TTGX25	25		480x210x480	3.048,00
TTGX31,5	31,5		480x230x480	3.622,00
TTGX40	40		480x250x480	3.765,00
TTGX50	50		670x230x580	4.660,00
TTGX63	63		670x270x580	5.475,00
TTGX80	80		725x550x880	5.565,00
TTGX100	100		725x550x880	6.048,00
TTGX125	125		725x550x880	6.832,00
TTGX160	160		725x550x880	7.716,00
TTGX200	200		1016x550x1080	10.409,00
TTGX250	250		1016x550x1080	11.845,00
TTGX315	315		1016x550x1220	13.920,00
TTGX400	400		1016x550x1220	15.165,00



TTGW10	10	IP-23	454x340x575	1.376,00
TTGW12,5	12,5		604x395x785	1.739,00
TTGW16	16			2.153,00
TTGW20	20			3.129,00
TTGW25	25			3.274,00
TTGW31,5	31,5			3.855,00
TTGW40	40			3.986,00
TTGW50	50		784x490x1037	5.284,00
TTGW63	63			5.986,00
TTGW80	80		964x684x1385	6.258,00
TTGW100	100			6.742,00
TTGW125	125			7.563,00
TTGW160	160			8.450,00
TTGW200	200		1234x744x1555	11.347,00
TTGW250	250			12.774,00
TTGW315	315		1288x784x1695	14.869,00
TTGW400	400			16.120,00

Caja hermética para intemperie Referencia TTGZ.



TTGZ10	10	IP-54/65		2.086,00
TTGZ12,5	12,5			2.480,00
TTGZ16	16			3.427,00
TTGZ20	20			3.599,00
TTGZ25	25			4.188,00
TTGZ31,5	31,5			4.350,00
TTGZ40	40			5.470,00
TTGZ50	50			6.341,00
TTGZ63	63			6.472,00
TTGZ80	80			6.949,00
TTGZ100	100			7.759,00
TTGZ125	125			8.661,00
TTGZ160	160			12.740,00
TTGZ200	200			14.180,00
TTGZ250	250			16.667,00
TTGZ315	315			18.483,00

CONCEPTO				PRECIO EUROS
DE ULTRA-AISLAMIENTO MONOFASICOS SERIE PTU				
Alto grado de aislamiento galvánico y filtrado de perturbaciones. Tensión: entrada 230V, salida 230V. Aislantes clase B-130°C. Bobinado Clase HC-200°C. Tensión de prueba 4kV entre primario y secundario, entre primario y masa y entre secundario y masa.				
PTU 1P: con 1 pantalla electrostática.				
Ref.	Pot. VA	Grado Prot.	Medidas	
PTU 1P 25	25	IP-20		35,00
PTU 1P 40	40			37,00
PTU 1P 63	63			42,00
PTU 1P 100	100			47,00
PTU 1P 160	160			59,00
PTU 1P 200	200		106x123x118	63,00
PTU 1P 250	250			67,00
PTU 1P 315	315		118x138x131	78,00
PTU 1P 400	400			86,00
PTU 1P 500	500		136x162x156	108,00
PTU 1P 630	630		136x162x156	120,00
PTU 1P 800	800			136,00
PTU 1P 1000	1000		136x162x180	143,00
PTU 1P 1250	1250			193,00
PTU 1P 1600	1600		199x220x242	218,00
PTU 1P 2000	2000		199x220x242	261,00
PTU 1P 2500	2500		199x220x282	275,00
PTU 1P 3150	3150		199x220x282	378,00
PTU 1P 4000	4000		247x260x299	425,00





PTU 3P: con 3 pantallas electrostáticas.

PTU 3P 25	25	IP-20		41,00
PTU 3P 40	40			43,00
PTU 3P 63	63			51,00
PTU 3P 100	100			63,00
PTU 3P 160	160			67,00
PTU 3P 200	200		106x123x118	74,00
PTU 3P 250	250			83,00
PTU 3P 315	315		118x138x131	89,00
PTU 3P 400	400			116,00
PTU 3P 500	500		136x162x156	126,00
PTU 3P 630	630		136x162x156	141,00
PTU 3P 800	800			149,00
PTU 3P 1000	1000		199x220x242	215,00
PTU 3P 1250	1250			243,00
PTU 3P 1600	1600		199x220x242	290,00
PTU 3P 2000	2000		199x220x282	306,00
PTU 3P 2500	2500		199x220x282	421,00
PTU 3P 3150	3150		199x220x282	473,00
PTU 3P 4000	4000		247x260x299	517,00



DE ULTRA-AISLAMIENTO MONOFASICOS ENCAPSULADOS OCLUIDOS TROPICALIZADOS SERIE QTU

Transformador de alto grado de aislamiento galvánico y filtrado de perturbaciones. Tensión entrada 230V Tensión salida 230V. Nuevo modelo: Encapsulado en resina. Totalmente ocluido en sus partes activas. Temp. ambiente nominal 40°C. Instal. tropicalizadas Ocluido: Chapa magnética y bobinado totalmente encapsulados.

QTU 1P: con 1 pantalla electrostática.

QTU 1P 25	25	IP20		39,00
QTU 1P 40	40			41,00
QTU 1P 63	63			46,00
QTU 1P 100	100			52,00
QTU 1P 160	160			65,00
QTU 1P 200	200			69,00
QTU 1P 250	250			74,00
QTU 1P 315	315			86,00
QTU 1P 400	400			95,00
QTU 1P 500	500			119,00
QTU 1P 630	630			132,00
QTU 1P 800	800			150,00
QTU 1P 1000	1000			157,00
QTU 1P 1250	1250			237,00



Para corroborar la validez de este documento consulte la siguiente página web	
Código Seguro de Validación	**61e705588eec45f88ea7f2f5f0494641001**
Url de validación	*https://eamic.elda.es/absis/idi/arx/idiarxabsaweb/asp/verificadorfirma.asp*
Metadatos	**Origen: Origen administración Estado de elaboración: Copia auténtica de documento original**

EDICIONES
TARIFEC® S.A.
APDO. 23.119
08080 BARCELONA
TEL. (93) 338 00 66

POLYLUX

CONCEPTO				PRECIO EUROS
Ref.	Pot. VA	Grado Prot.	Medidas	
QTU 1P 1600	1600	IP20		263,00
QTU 1P 2000	2000			304,00
QTU 1P 2500	2500			317,00

TU 3P: con 3 pantallas electrostáticas.



QTU 3P 25	25	IP20		45,00
QTU 3P 40	40			47,00
QTU 3P 63	63			56,00
QTU 3P 100	100			69,00
QTU 3P 160	160			74,00
QTU 3P 200	200			81,00
QTU 3P 250	250			91,00
QTU 3P 315	315			98,00
QTU 3P 400	400			128,00
QTU 3P 500	500			139,00
QTU 3P 630	630			155,00
QTU 3P 800	800			164,00
QTU 3P 1000	1000			264,00
QTU 3P 1250	1250			293,00
QTU 3P 1600	1600			339,00
QTU 3P 2000	2000			353,00

DE ULTRA-AISLAMIENTO MONOFASICOS ENCAPSULADOS SERIE TU

Transformador con alto grado de aislamiento galvánico y filtrado de perturbaciones. Tensión entrada 230V. Tensión salida 230V. Frecuencia 50-60Hz. Aislantes clase B-130°C. Bobinado Clase HC-200°C. Tensión de prueba: 4 kV entre primario y secundario, 4 kV entre primario y masa, 4 kV entre secundario y masa. Envolvente encapsulado en resina.

TU 1P: con 1 pantalla electrostática.



TU 1P 200	200	IP20	96x112x106	76,00
TU 1P 315	315		108x122x125	94,00
TU 1P 500	500		126x145x147	131,00
TU 1P 630	630		126x145x167	145,00
TU 1P 1000	1000		150x165x180	180,00
TU 1P 1600	1600		150x165x210	332,00
TU 1P 2000	2000		195x198x228	381,00
TU 1P 2500	2500		195x198x248	429,00
TU 1P 3150	3150		195x198x268	436,00
TU 1P 4000	4000		240x235x280	572,00

TU 3P: con 3 pantallas electroestáticas.

TU 3P 200	200	96x112x116	90,00
TU 3P 315	315	108x122x135	108,00
TU 3P 500	500	126x145x167	152,00
TU 3P 630	630	126x145x177	171,00
TU 3P 1000	1000	150x165x190	287,00
TU 3P 1600	1600	195x198x228	396,00
TU 3P 2000	2000	195x198x248	434,00
TU 3P 2500	2500	195x198x268	518,00
TU 3P 3150	3150	240x235x280	552,00
TU 3P 4000	4000	240x235x300	664,00

DE USO CLINICO MONOSAFICO SERIE TCX

Tensión: entrada 230, salida 230V. Frecuencia 50-60Hz. Aislantes clase B-130°C hasta 5000VA Clase F-155°C a partir de 6000VA. Bobinado Cl. HC-200°C. Tensión de prueba: 5kV entre bobinados y entre primario y masa, 2,5kV entre secundario y masa.





TCX 1000	1000	IP00	150x135x170	
TCX 1600	1600		150x165x170	174,00
TCX 2500	2500		195x180x210	204,00
TCX 3000	3000			339,00
TCX 3500	3500		240x178x241	371,00
TCX 4000	4000			421,00
TCX 5000	5000		240x198x241	452,00
				487,00
TCX 6000	6000		240x144x393	
TCX 7000	7000		240x164x393	537,00
TCX 7500	7500		240x164x696	622,00
				631,00

CONCEPTO				PRECIO EUROS

SERIE PTC









Tensión: entrada 230, salida 230V. Frecuencia 50-60Hz. Aislantes clase B-130°C hasta 5000VA Clase F-155°C a partir de 6000VA. Bobinado Clase HC-200°C. Tensión de prueba: 5kV entre bobinados y entre primario y masa, 2,5kV entre secundario y masa.

Ref.	Pot. kVA	Grado Prot.	Medidas	
PTC 1000	1000	IP-20	136x162x180	132,00
PTC 1600	1600	IP-20	199x220x242	265,00
PTC 2500	2500		199x220x282	366,00
PTC 3000	3000			412,00
PTC 3500	3500		247x260x299	525,00
PTC 4000	4000			533,00
PTC 5000	5000		247x260x299	591,00
PTC 6000	6000	IP-23	454x340x508	741,00
PTC 7000	7000		454x340x508	816,00
PTC 7500	7500		454x340x508	826,00

DE USO CLINICO MONOFASICOS ENCAPSULADOS SERIE TC

Tensión: entrada 230V, salida 230V. Bobinado Clase HC-200°C. Aislantes Clase B-130°C hasta 5000VA, Clase F-155°C a partir de 6000 VA. Tensión de prueba 5 kV, entre bobinados y entre primario y masa, 2,5 kV entre secundario y masa. Pantalla entre primario y secundario. Corriente de fuga < 0,5 mA secundario-tierra. Con protector térmico de sobretemperaturas. Indicador de funcionamiento (Led).





TC 1000	1000	IP-20	150x165x180	191,00
TC 1600	1600		150x165x210	224,00
TC 2500	2500		195x198x248	324,00
TC 3000	3000			381,00
TC 3500	3500		240x235x280	521,00
TC 4000	4000			530,00
TC 5000	5000		240x235x300	583,00
TC 6000	6000		290x230x305	626,00
TC 7000	7000		290x240x305	729,00
TC 7500	7500		290x240x305	739,00

SERIE TH

Tensión entrada 230V. Tensión salida 230V. Aislantes clase térmica F-155°C. Tensión de prueba 3,5 kV entre bobinados, entre bobinados y masa y pantalla. Resto características igual a TC.



TH 1000	1000	IP-20	190x180x205	321,00
TH 2000	2000	encapsulado	240x180x255	425,00
TH 3150	3150		240x230x255	517,00
TH 4000	4000		240x235x255	573,00
TH 5000	5000		290x230x305	824,00
TH 6300	6300		290x240x305	941,00
TH 8000	8000		340x290x355	1.155,00
TH 10000	10000		340x310x355	1.397,00



THX 1000	1000	IP-00	190x180x205	253,00
THX 2000	2000		240x180x255	384,00
THX 3150	3150		240x230x255	409,00
THX 4000	4000		240x235x255	455,00
THX 5000	5000		290x230x305	480,00
THX 6300	6300		290x240x305	580,00
THX 8000	8000		340x290x355	787,00
THX 10000	10000		340x310x355	929,00



THW 1000	1000	IP-23	190x180x205	292,00
THW 2000	2000		240x180x255	428,00
THW 3150	3150		240x230x255	455,00
THW 4000	4000		240x235x255	502,00
THW 5000	5000		290x230x305	574,00
THW 6300	6300		290x240x305	676,00
THW 8000	8000		340x290x355	931,00
THW 10000	10000		340x310x355	1.076,00

Para corroborar la validez de este documento consulte la siguiente página web	
Código Seguro de Validación	**61e705588eec45f88ea7f2f5f0494641001**
Url de validación	*https://eamic.elda.es/absis/idi/arx/idiarxabsaweb/asp/verificadorfirma.asp*
Metadatos	**Origen: Origen administración Estado de elaboración: Copia auténtica de documento original**

EDICIONES TARIFEC® S.A.
APDO. 23.119
08080 BARCELONA
TEL. (93) 338 00 66

POLYLUX

tarifa
edición 3 - 2014

GRUPO I
4 APARTADO
5a PAGINA

CONCEPTO	PRECIO EUROS

DE USO CLINICO TRIFASICOS SERIE TCT

Tensión: entrada 400V, salida 230V. Frecuencia 50-60Hz. Aislantes clase F-155°C. Bobinado Clase HC-200°C. Tensión prueba: 5kV entre bobinados y entre primario y masa, 2,5kV entre secundario y masa.



Ref.	Pot. kVA	Grado Prot.	Medidas	
TCT 1	1	IP-20	210x198x185	223,00
TCT 1,6	1,6		280x158x205	328,00
TCT 2,5	2,5		280x158x205	360,00
TCT 3,5	3,5		340x160x255	461,00
TCT 5	5		340x160x255	547,00
TCT 6	6		340x200x255	712,00
TCT 7	7		340x205x255	804,00
TCT 7,5	7,5		340x205x255	816,00



TCTX 1	1	IP-00	180x94x203	196,00
TCTX 1,6	1,6		240x108x253	276,00
TCTX 2,5	2,5		240x128x253	314,00
TCTX 3,5	3,5		240x143x253	412,00
TCTX 5	5		300x134x303	516,00
TCTX 6	6		300x154x303	649,00
TCTX 7	7		300x164x303	747,00
TCTX 7,5	7,5		300x164x303	756,00

SERIE TTH

Tensión: entrada 400V, salida 230V. Aislantes Clase F-155°C. Tensión de prueba 4,5 kV entre bobinados y entre primario y masa y pantalla. Resto igual a TC.



TTH 1	1	IP-20	280x158x205	322,00
TTH 2	2	encapsulado	280x158x205	392,00
TTH 3,15	3,15		340x160x255	485,00
TTH 4	4		340x160x255	564,00
TTH 5	5		340x200x255	735,00
TTH 6,3	6,3		340x205x255	781,00
TTH 8	8		410x195x305	1.042,00
TTH 10	10		410x240x305	1.224,00



TTHX 1	1	IP-00	280x158x205	274,00
TTHX 2	2		280x158x205	344,00
TTHX 3,15	3,15		340x160x255	428,00
TTHX 4	4		340x160x255	508,00
TTHX 5	5		340x200x255	666,00
TTHX 6,3	6,3		340x205x255	714,00
TTHX 8	8		410x195x305	963,00
TTHX 10	10		410x240x305	1.129,00



TTHW 1	1	IP-23	280x158x205	332,00
TTHW 2	2		280x158x205	405,00
TTHW 3,15	3,15		340x160x255	494,00
TTHW 4	4		340x160x255	574,00
TTHW 5	5		340x200x255	732,00
TTHW 6,3	6,3		340x205x255	787,00
TTHW 8	8		410x195x305	1.086,00
TTHW 10	10		410x240x305	1.261,00



EQUIPOS DE CONTROL DE AISLAMIENTO

VA 40	Vigilador de aislamiento	360,00
TI 1	Transformador de corriente	20,30
CR 5	Señalizador de panel	118,00

TRANSFORMADORES P/ LAMPARAS DE QUIROFANO MONOFASICOS

Potencia 300VA, Protección IP-20



Ref.	Potencia VA	Tensión V Entrada	Tensión V Salida	Medidas	
TLQ 160	100	230	0/24		52,00
TLQ 315	315		0/25		74,00
TLQ 630	630		0/26		112,00
TLQ 800	800		0/27		136,00

CONCEPTO	PRECIO EUROS

MONOFASICOS ENCAPSULADOS SERIE IP (IP-54)

Para aplicar en lugares con riesgo de contacto directo con agua u otros líquidos. Frecuencia 50-60Hz. Aislante Clase B-130°C. Bobinado clase HC-200°C. Tensión de prueba 4,6 kV entre primario y secundario, 3,2 kV entre primario y masa y 2,5 kV entre secundario y masa. Completamente encapsulado en resina



Ref.	Potencia VA	Tensión V Entrada	Tensión V Salida	Medidas	
IPB 100	100	230-400	12/24	126x145x170	98,00
IPB 200	200	230-400-460		150x165x190	127,00
IPB 315	315			150x165x210	155,00
IPB 500	500			195x198x220	235,00
IPB 630	630			195x198x260	255,00
IPB 1000	1000			240x235x260	382,00
IPB 1600	1600			260x272x310	562,00
IPB 2000	2000			260x272x330	606,00
IPD 100	100	230-400	115/230	126x145x170	98,00
IPD 200	200	230-400-460		150x165x190	127,00
IPD 315	315			150x165x210	155,00
IPD 500	500			195x198x220	235,00
IPD 630	630			195x198x260	255,00
IPD 1000	1000			240x235x260	382,00
IPD 1600	1600			240x235x290	434,00
IPD 2000	2000			260x272x330	574,00

PORTATILES DE SEGURIDAD MONOFASICOS ENCAPSULADOS SERIE TP (IP-54)

Entrada 230V. Tensión de prueba 3,5 kV entre primario y secundario. Bobinado Clase HC-200°C. Aislantes Clase B-130°C. Envolvente encapsulado de resina. Clase II contra choque eléctricos. Incluye: Piloto de señalización, conexión de entrada y clavijas de salida Protección contra cortocircuito por fusible temporizado en primario.



Ref.	Potencia VA	Salida	N° Tomas	Medidas AxBxC	
TPA 160	160	12V	1	210x170x160	152,00
TPA 250	250		2	215x200x180	214,00
TPA 400	400		4	245x265x235	356,00
TPA 630	630		4	245x265x235	433,00
TPB 160	160	24V	1	210x170x160	152,00
TPB 250	250		2	215x200x180	214,00
TPB 400	400		4	245x265x235	356,00
TPB 630	630		4	245x265x235	433,00

DE PISCINA MONOFASICOS SERIE PIP (IP-20)

Con pantalla electrostática. P/ alimentación de focos de piscinas, jardines, fuentes luminosas. Bobinado Clase HC-200°C. Aislantes clase B-130°C. Frecuencia 50-60 Hz. Tensión de prueba 3 kV entre primario y secundario, primario y masa y secundario y masa. Regulación por el primario según distancia entre foco y transformador, 10-25-40 m. Tens. de entrada 230V.

Convertible en clase I ó clase II. Con LED. Envolvente en polímero técnico de última generación, ignífuga. Tensión salida 40/25/10m: 13,5/13/12,5V.



PIP 100	100	84x101x98	34,00
PIP 300	300	106x123x118	54,00
PIP 600	600	136x162x156	105,00

DE PISCINA MONOFASICOS ENCAPSULADOS OCLUIDOS TROPICALIZADOR SERIE PIQ (IP-20)

Envolvente encapsulado en resina.



PIQ 100	100	37,00
PIQ 300	300	59,00
PIQ 600	600	116,00

Para corroborar la validez de este documento consulte la siguiente página web	
Código Seguro de Validación	**61e705588eec45f88ea7f2f5f0494641001**
Url de validación	*https://eamic.elda.es/absis/idi/arx/idiarxabsaweb/asp/verificadorfirma.asp*
Metadatos	**Origen: Origen administración Estado de elaboración: Copia auténtica de documento original**

EDICIONES TARIFEC® S.A.
APDO. 23.119
08080 BARCELONA
TEL. (93) 338 00 66

POLYLUX

CONCEPTO				PRECIO EUROS
DE PISCINA MONOFASICOS ENCAPSULADOS SERIE PIN (IP-20)				
 Características iguales a serie PIP. Envolvente encapsulado en resina.				
Ref.	Pot. VA		Medidas	
PIN 100	100		75x96x100	41,00
PIN 300	300		108x122x125	68,00
PIN 600	600		126x145x167	127,00
DE PISCINA MONOFASICOS SERIE PIPZ (IP-54)				
 Características iguales a serie PIP. Envolvente metálico encapsulado en resina. Tensión salida 40/25/10m: 13,5/13/12,5V.				
PIPZ 100	100		140x95x165	73,00
PIPZ 300	300		140x95x165	96,00
PIPZ 600	600		190x120x215	139,00
DE MEDIA TENSION MONOFASICOS SERIE PTM (IP-20)				
Transformadores para instrumentos de medida, contadores relés de protección, etc., Entrada única de 100V a 500V. Salida única de 100V a 110V. Frecuencia 50-60Hz. Aislantes clase B-130°C. Bobinado Clase HC-200°C. Tensión de prueba 3kV entre bobinados y entre bobinados y masa. Envolvente caja en polímero técnico.				
Ref.	Pot.VA		Medidas	
	Clase 0,5	Clase 1		
 **PTM 50**	5	7,5	106x123x118	64,00
PTM 51	10	15	118x138x131	76,00
PTM 52	15	25	118x138x131	88,00
PTM 53	30	50	136x162x156	113,00
PTM 55	50	75	136x162x156	136,00
 **PTM 57**	75	100	136x162x156	149,00
PTM 510	100	150	136x162x180	167,00
PTM 515	150	200	199x220x242	302,00
PTM 520	200	300	199x220x282	347,00
DE MEDIDA DE TENSION MONOFASICOS ENCAPSULADOS OCLUIDOS TROPICALIZADOS SERIE TM (IP-20)				
Características iguales a PTM. Envolvente encapsulado en resina.				
 **QTM 50**	5	7,5		70,00
QTM 51	10	15		84,00
QTM 52	15	25		97,00
QTM 53	30	50		124,00
QTM 55	50	75		150,00
QTM 57	75	100		164,00
QTM 510	100	150		184,00
DE MEDIDA DE TENSION MONOFASICOS ENCAPSULADOS SERIE TM (IP-20)				
Características iguales a PTM. Envolvente encapsulado en resina.				
 **TM 50**	5	7,5	96x112x116	77,00
TM 51	10	15	108x122x125	92,00
TM 52	15	25	108x122x135	106,00
TM 53	30	50	126x145x147	137,00
TM 55	50	75	126x145x167	165,00
TM 57	75	100	126x145x177	180,00
TM 510	100	150	150x165x180	206,00
TM 515	150	200	150x165x190	231,00
TM 520	200	300	150x165x210	270,00

CONCEPTO				PRECIO EUROS
AUTOTRANSFORMADORES REVERSIBLES MONOFASICOS SERIE PAU (IP-20) - AUKW (IP-23)				
Para cambios de tensión 400/230V. Frecuencia 50-60Hz. Aislantes Clase B-130°C. Bobinado Clase HC-200°C. Protección convertible de clase I a clase II hasta 2500VA. Tensión de prueba 3kV entre bobinados y masa. Envolvente en caja en polímero técnico hasta 2500VA y metálica hasta 12500VA. Montaje mediante tornillos (para todas las potencias). Fijación en carril DIN (para potencias hasta 630 VA).				
Ref.	Pot. VA		Medidas	
 **PAU 100**	100		69x92x80	30,00
PAU 200	200		84x101x98	36,00
PAU 315	315		106x123x118	47,00
PAU 400	400		106x123x118	51,00
PAU 500	500		106x123x118	53,00
PAU 630	630		106x123x118	58,00
 **PAU 1000**	1000		118x138x131	76,00
PAU 2000	2000		136x162x156	110,00
PAU 2500	2500		136x162x180	138,00
 **PAU 3150**	3150		199x220x242	182,00
PAU 4000	4000		199x220x242	206,00
PAU 5000	5000		199x220x242	246,00
PAU 6300	6300		199x220x282	259,00
PAU 8000	8000		199x220x282	357,00
PAU 10000	10000		247x260x299	401,00
PAU 12500	12500		247x260x299	438,00
Para cambios de tensión 400/230V. Frecuencia 50-60Hz. Aislantes Clase F-155°C hasta 20kVA, Clase H-180°C a partir de 25kVA. Bobinado Clase HC-200°C. Tensión de prueba 3kV entre bobinados y masa. Envolvente caja metálica pintada epoxi poliéster. Incluye ruedas y pernos elevación a partir de 31,5 kVA.				
 **AUKW 16**	16000		604x395x715	624,00
AUKW 20	20000			693,00
AUKW 25	25000			891,00
AUKW 31,5	31500		709x370x821	958,00
AUKW 40	40000			1.029,00
AUKW 50	50000		760x430x1050	1.157,00
AUKW 63	63000			1.770,00
AUKW 80	80000		860x490x1129	1.969,00
AUKW 100	100000			2.237,00
REVERSIBLES MONOFASICOS ENCAPSULADOS OCLUIDOS TROPICALIZADOS SERIE QAU (IP-20)				
Para cambios de tensión 400/230V. Encapsulados en resina.				
 **QAU 100**	100			33,00
QAU 200	200			40,00
QAU 315	315			52,00
QAU 400	400			56,00
QAU 500	500			58,00
QAU 630	630			64,00
QAU 1000	1000			84,00
QAU 2000	2000			121,00
QAU 2500	2500			152,00
QAU 3150	3150			224,00
QAU 4000	4000			248,00
QAU 5000	5000			287,00
QAU 6300	6300			299,00

Para corroborar la validez de este documento consulte la siguiente página web	
Código Seguro de Validación	**61e705588eec45f88ea7f2f5f0494641001**
Url de validación	*https://eamic.elda.es/absis/idi/arx/idiarxabsaweb/asp/verificadorfirma.asp*
Metadatos	**Origen: Origen administración Estado de elaboración: Copia auténtica de documento original**

EDICIONES TARIFEC® S.A.
APDO. 23.119
08080 BARCELONA
TEL. (93) 338 00 66

POLYLUX

tarifa
edición 3 - 2014

GRUPO I
4 APARTADO
5c PAGINA

CONCEPTO					PRECIO EUROS
REVERSIBLES MONOFASICOS ENCAPSULADOS SERIE AUN (IP-20)					
Para cambios de tensión 400/230V. Frecuencia 50-60Hz. Aislantes Clase B-130°C. Bobinado Clase HC-200°C. Protección convertible de clase I a clase II hasta 2500VA.Tensión de prueba 3kV entre bobinados y masa. Envolvente encapsulado en resina. Montaje por tornillos (para todas las potencias). Fijación en carril DIN (para potencias hasta 100 y 200 VA).					
	Ref.	Pot. VA		Medidas	
	AUN 100	100		50x97x84	36,00
	AUN 200	200		75x96x85	44,00
	AUN 315	315		84x102x110	57,00
	AUN 400	400		84x102x110	62,00
	AUN 500	500		96x112x106	64,00
	AUN 630	630		96x112x116	70,00
	AUN 1000	1000		108x122x135	92,00
	AUN 2000	2000		126x145x177	133,00
	AUN 2500	2500		150x165x180	167,00
	AUN 3150	3150		150x165x190	241,00
	AUN 4000	4000		150x165x210	271,00
	AUN 5000	5000		195x198x228	338,00
	AUN 6300	6300		195x198x248	393,00
	AUN 8000	8000		195x198x268	429,00
	AUN 10000	10000		240x235x280	568,00
	AUN 12500	12500		240x235x300	634,00
REVERSIBLES MONOFASICOS SERIE AUR					
Reversibles para cambios de tensión 220/125V. Frecuencia 50-60Hz. Aislantes Clase B-130°C. Tensión de prueba 3 kV entre bobinados y masa. Envolvente con tapas metálicas. Incluye cable de conexión con clavijas hasta 800 VA. Asa hasta 2000 VA.					
	**AUR 100**	100	IP-20	66x90x56	17,00
	AUR 200	200		66x105x56	19,00
	AUR 500	500		96x122x80	30,00
	AUR 1000	1000		--	44,00
	AUR 1500	1500		126x155x105	56,00
	AUR 2500	2500		150x185x125	83,00
	AUR 4000	4000		150x205x125	126,00
REVERSIBLES TRIFASICOS SERIE AUT					
Reversibles p/ cambios de tensión 400/230V. Aislantes Clase F-155°C hasta31,5 kVA, clase H-180°C a partir de 40 kVA. Bobinado clase HC-200°C. Tensión de prueba 3 kV entre bobinados y masa. Envolvente en caja metálica, pintado epoxi poliéster, solo serie AUTW					
SIN CAJA, IP-00					
Con pernos de elevación a partir de16 kVA.					
		Pot. kVA			
	AUTX 1	1		150x79x178	129,00
	AUTX 2	2		180x84x203	161,00
	AUTX 3,15	3,15		180x109x253	194,00
	AUTX 5	5		240x143x253	213,00
	AUTX 8	8		300x134x303	270,00
	AUTX 10	10		300x154x303	310,00
	AUTX 12,5	12,5		300x164x303	345,00
	AUTX 16	16		360x144x353	430,00
	AUTX 20	20		360x164x353	509,00
	AUTX 25	25		420x170x419	635,00
	AUTX 31,5	31,5		420x190x419	756,00
	AUTX 40	40		480x190x480	938,00
	AUTX 50	50		480x210x480	1.033,00
	AUTX 63	63		480x230x480	1.207,00
	AUTX 80	80		670x230x650	1.348,00
	AUTX 100	100		670x250x650	2.009,00
	AUTX 125	125		670x270x650	2.348,00
	AUTX 160	160		725x390x880	3.053,00
	AUTX 200	200		725x410x880	3.491,00
	AUTX 250	250		725x430x880	3.886,00
	AUTX 315	315		725x450x880	5.097,00
	AUTX 400	400		1016x450x1080	6.888,00
	AUTX 500	500		1016x550x1080	7.946,00
	AUTX 630	630		1070x550x1220	9.316,00

CONCEPTO				PRECIO EUROS
CON CAJA, IP-23				
Con ruedas y pernos de elevación a partir de 50 kVA. Pasacables.				
	Ref.	Pot. VA	Medidas	
	AUTW 1	1	189x175x215	173,00
	AUTW 2	2	244x190x252	211,00
	AUTW 3,15	3,15	314x220x315	245,00
	AUTW 5	5		272,00
	AUTW 8	8	384x260x383	333,00
	AUTW 10	10		374,00
	AUTW 12,5	12,5		410,00
	AUTW 16	16	454x340x513	544,00
	AUTW 20	20		622,00
	AUTW 25	25	604x395x715	805,00
	AUTW 31,5	31,5		924,00
	AUTW 40	40		1.146,00
	AUTW 50	50		1.244,00
	AUTW 63	63		1.422,00
	AUTW 80	80	784x490x1037	1.555,00
	AUTW 100	100		2.427,00
	AUTW 125	125		2.766,00
	AUTW 160	160	964x684x1385	3.653,00
	AUTW 200	200		4.091,00
	AUTW 250	250		4.487,00
	AUTW 315	315		5.697,00
	AUTW 400	400	1234x744x1555	7.656,00
	AUTW 500	500		8.715,00
	AUTW 630	630	1288x784x1695	10.109,00
CAJA HERMETICA P/ INTEMPERIE IP-54/IP-65				
Aislantes Clase F-155°C h. 25kVA, clase H-180°C a partir de 31,5 kVA. Bobinado clase HC-200°C. Tensión de prueba 3 kV entre bobinados y masa. Envolvente en caja metálica, pintado epoxi poliéster. Incluye pernos de elevación a partir de 20kVA. Prensaestopas, Silent-blocks (entre autotransformador y envolvente)				
	**AUTZ 1**	1	356x260x422	336,00
	AUTZ 2	2		362,00
	AUTZ 3,15	3,15		373,00
	AUTZ 5	5	556x360x632	663,00
	AUTZ 8	8		747,00
	AUTZ 10	10		783,00
	AUTZ 12,5	12,5		833,00
	AUTZ 16	16		907,00
	AUTZ 20	20	738x410x841	1.209,00
	AUTZ 25	25		1.271,00
	AUTZ 31,5	31,5		1.481,00
	AUTZ 40	40		1.589,00
	AUTZ 50	50		1.840,00
	AUTZ 63	63	888x480x1106	2.088,00
	AUTZ 80	80		2.776,00
	AUTZ 100	100		3.116,00
	AUTZ 125	125	1112x650x1378	4.076,00
	AUTZ 160	160		4.514,00
	AUTZ 200	200		4.910,00
	AUTZ 250	250		6.120,00
	AUTZ 315	315	1382x775x1673	9.547,00
	AUTZ 400	400		10.604,00
	AUTZ 500	500	1442x870x1757	12.055,00
	AUTZ 630	630		13.680,00
TRIFASICOS DE NEUTRO ARTIFICIAL SERIE AUTN				
P/ crear neutro artificial en instalaciones sin neutro. Entrada 400 V - Salida 400V + N. Conexión zig-zag.				
	AUTNX	Protección IP00		
	AUTNW	Protección IP23		Cons.
	AUTNZ	Protección IP54/65		

Para corroborar la validez de este documento consulte la siguiente página web	
Código Seguro de Validación	**61e705588eec45f88ea7f2f5f0494641001**
Url de validación	*https://eamic.elda.es/absis/idi/arx/idiarxabsaweb/asp/verificadorfirma.asp*
Metadatos	**Origen: Origen administración Estado de elaboración: Copia auténtica de documento original**

EDICIONES TARIFEC® S.A.
APDO. 23.119
08080 BARCELONA
TEL. (93) 338 00 66

POLYLUX

tarifa
edición 3 - 2014

GRUPO I
4 APARTADO
5 d PAGINA

CONCEPTO

TRANSFORMADORES RECTIFICADORES

PRECIO EUROS

MONOFASICOS SERIE PTR (IP-20)

Sin filtro condensador. Alimentación en DC no estabilizada. Frecuencia 50-60Hz. Aislantes Clase B-130°. Bobinado HC-200°C. Tensión de servicio 3kV entre entrada y salida, y entre entrada y masa, 0,5kV entre salida y masa. Montaje con tornillos (todas las pot.), fijación en carril DIN p/ PTRA hasta 16A, PTRB hasta 6,3A y PTRC h. 4A. Incluye fusible a partir de 300W, indicador de funcionamiento Led. Tens. entrada 230V



Ref.	Int. salida A(DC)	Tensión salida	Medidas	
PTRA 1,6	1,6	12 V DC	95x101x98	41,00
PTRA 2,5	2,5		95x101x98	46,00
PTRA 4	4		142x123x118	54,00
PTRA 6,3	6,3		143x123x118	62,00
PTRA 10	10		159x138x131	84,00
PTRA 16	16		177x162x156	101,00
PTRA 25	25		267x220x242	240,00
PTRA 40	40		329x250x242	303,00
PTRA 63	63		339x257x242	403,00
PTRB 1,6	1,6	24V DC	117x123x118	48,00
PTRB 2,5	2,5		117x123x118	56,00
PTRB 4	4		154x138x131	71,00
PTRB 6,3	6,3		173x162x156	87,00
PTRB 10	10		240x220x242	192,00
PTRB 16	16		240x220x242	222,00
PTRB 25	25		267x220x242	293,00
PTRB 40	40		329x250x242	384,00
PTRB 63	63		387x260x299	523,00
PTRC 1,6	1,6	48V DC	117x123x118	55,00
PTRC 2,5	2,5		129x138x131	66,00
PTRC 4	4		172x162x156	89,00
PTRC 6,3	6,3		236x220x242	194,00
PTRC 10	10		240x220x242	244,00
PTRC 16	16		240x220x242	293,00
PTRC 25	25		267x220x282	354,00
PTRC 40	40		377x260x299	543,00

MONOFASICOS ENCAPSULADOS SERIE TR (IP-20)

Sin filtro condensador. Alimentación en DC no estabilizada. Tens. entrada 230V. Aislantes clase B-130°C Bobinado clase HC-200°C. Tensión de prueba 3kV entre entrada/salida y entrada/masa y 0,5kV entre salida y masa. Encapsulado en resina. Incluye: Fusible a partir de 300W. Fijación en carril DIN para: (TRA 1,6-TRA 2,5-TRA 4-TRB 1,6 y TRB 2,5).



TRA 1,6	1,6	12 V DC	80x97x74	55,00
TRA 2,5	2,5		80x97x84	59,00
TRA 4	4		111x100x99	71,00
TRA 6,3	6,3		112x100x122	80,00
TRA 10	10		125x102x142	97,00
TRA 16	16		137x112x160	121,00
TRA 25	25		149x122x195	214,00
TRA 40	40		167x145x227	297,00
TRA 63	63		191x165x240	414,00
TRB 1,6	1,6	24 V DC	95x96x85	67,00
TRB 2,5	2,5		95x96x100	73,00
TRB 4	4		120x102x124	87,00
TRB 6,3	6,3		133x112x128	102,00
TRB 10	10		149x122x157	157,00
TRB 16	16		167x145x191	194,00
TRB 25	25		167x145x237	288,00
TRB 40	40		191x165x250	395,00
TRB 63	63		236x198x288	564,00
TRC 1,6	1,6	48 V DC	95x96x100	71,00
TRC 2,5	2,5		104x102x110	84,00
TRC 4	4		132x112x130	108,00
TRC 6,3	6,3		145x122x157	162,00
TRC 10	10		167x145x199	228,00
TRC 16	16		191x165x224	309,00
TRC 25	25		191x165x270	399,00
TRC 40	40		236x198x308	572,00
TRC 63	63		281x235x340	852,00

CONCEPTO

CON FILTRO MONOFASICOS ENCAPSULADOS SERIE TRF (IP-20)

PRECIO EUROS

Con filtro condensador. Alimentación en DC no estabilizada. Entrada 230V. Incluye fusibles a partir de las ref. TRFA16, TRFB10 y TRFC 4. Fijación en carril DIN p/ las ref. TRFA1,6, TRFA2,5, TRFB1,6 y TRFB2,5.



Ref.	Int. salida A(DC)	Tensión salida	Medidas	
TRFA 1,6	1,6	12 V DC	133x97x84	84,00
TRFA 2,5	2,5		148x96x99	98,00
TRFA 4	4		164x96x122	107,00
TRFA 6,3	6,3		174x102x142	123,00
TRFA 10	10		190x112x150	141,00
TRFA 16	16		202x122x185	210,00
TRFA 25	25		250x250x205	316,00
TRFB 1,6	1,6	24 V DC	148x96x85	92,00
TRFB 2,5	2,5		148x96x100	99,00
TRFB 4	4		173x102x124	116,00
TRFB 6,3	6,3		186x112x138	142,00
TRFB 10	10		202x122x167	194,00
TRFB 16	16		220x145x211	295,00
TRFB 25	25		270x280x225	417,00
TRFC 1,6	1,6	48 V DC	157x102x110	110,00
TRFC 2,5	2,5		169x112x106	116,00
TRFC 4	4		197x122x149	166,00
TRFC 6,3	6,3		216x145x169	233,00
TRFC 10	10		220x145x209	298,00
TRFC 16	16		244x165x234	388,00
TRFC 25	25		290x310x265	564,00

TRIFASICOS ENCAPSULADOS SERIE TRT (IP-20)

Alimentación en DC no estabilizada. Tensión entrada 400V. Aislantes clase F-155°C Bobinado clase HC-200°C. Tens. de prueba 3kV entre entrada/salida y entrada/masa y 0,5 kV entre salida y masa. Envolvente encapsulado en resina. Incluye protector térmico de sobretemperatura. Indicador de funcionamiento LED.



TRTA 10	10	12 V DC	180x211x203	384,00
TRTA 16	16		180x211x203	395,00
TRTA 25	25		180x305x203	410,00
TRTA 40	40		240x352x253	548,00
TRTA 63	63		240x318x253	685,00
TRTA 100	100		300x294x303	729,00
TRTA 160	160		300x405x303	1.027,00
TRTA 250	250		360x405x353	1.351,00
TRTA 400	400		420x591x419	2.000,00
TRTA 500	500		420x636x469	2.608,00
TRTA 630	630		480x785x480	3.351,00
TRTA 800	800		480x675x480	4.054,00
TRAT 1000	1000		630x640x780	4.686,00
TRTB 10	10	24 V DC	180x211x203	384,00
TRTB 16	16		180x206x203	405,00
TRTB 25	25		180x363x203	498,00
TRTB 40	40		240x318x253	621,00
TRTB 63	63		300x294x303	779,00
TRTB 100	100		300x330x303	902,00
TRTB 160	160		360x405x353	1.228,00
TRTB 250	250		420x436x419	1.703,00
TRTB 400	400		480x710x480	2.850,00
TRTB 500	500		480x755x480	3.094,00
TRTB 630	630		630x795x780	3.868,00
TRTB 800	800		630x648x780	4.863,00
TRTB 1000	1000		710x598x880	5.509,00
TRTC 10	10	48 V DC	180x206x203	403,00
TRTC 16	16		240x253x253	536,00
TRTC 25	25		240x318x253	615,00
TRTC 40	40		300x289x303	743,00
TRTC 63	63		300x330x303	968,00
TRTC 100	100		360x345x353	1.230,00
TRTC 160	160		420x481x469	1.708,00
TRTC 250	250		480x600x480	2.426,00
TRTC 400	400		630x728x780	3.550,00
TRTC 500	500		710x678x880	4.182,00
TRTC 630	630		710x855x880	5.129,00
TRTC 800	800		710x744x880	8.675,00
TRTC 1000	1000		839x817x1115	9.700,00

Para corroborar la validez de este documento consulte la siguiente página web	
Código Seguro de Validación	61e705588eec45f88ea7f2f5f0494641001
Url de validación	https://eamic.elda.es/absis/idi/arx/idiarxabsaweb/asp/verificadorfirma.asp
Metadatos	Origen: Origen administración Estado de elaboración: Copia auténtica de documento original

EDICIONES TARIFEC® S.A.
APDO. 23.119
08080 BARCELONA
TEL. (93) 338 00 66

POLYLUX

tarifa
edición 3 - 2014

GRUPO I
4 APARTADO
5 e PAGINA

CONCEPTO

FUENTES DE ALIMENTACION CONMUTADAS SERIE FCP (IP-20)

Entrada: Tensión nominal 100~240VAC, 47-63Hz. Salida: Hold-up time 10 ms Min, protección de sobretensión autorecuperación, protección de sobrecarga potencia limitada, protección de cortocircuito autorecuperación. Incluye indicador de funcionamiento (Led), montaje para carril DIN.







Ref.	Int. Salida A(DC)	Tens. entrada V(AC)	Tens. salida V(DC)	Medidas	PRECIO EUROS
FCP 1	1	100-240	24	45x75x97	22,00
FCP 3	3			56x121x110	39,00
FCP 5	5			75x121x110	52,00
FCP 10	10			100x121x110	103,00
FCP 15	10			150x121x110	133,00
FCPB 2	2	100-240	12	45x75x97	24,00
FCPB 6	6			56x121x110	46,00
FCPB 10	10			75x121x110	61,00
FCPB 20	20			100x121x110	131,00

VARIADORES DE TENSION TOROIDALES

Frecuencia 50-60Hz. Aislantes clase B-130°C. Bobinado clase HC-200°C. Tensión de prueba 3kV entre bobinado y masa.

MONOFASICOS SERIE EA (IP-00)

Tensión entrada 230V. Tensión salida 0 a 250V.





Ref.	Pot.VA	Regulación	Medidas	PRECIO EUROS
EA 600	600	Manual	115x127x95	146,00
EA 800	800		115x127x110	154,00
EA 1250	1250		146x160x108	191,00
EA 1600	1600		146x160x120	252,00
EA 2500	2500		192x205x122	288,00
EA 3000	3000		220x235x125	337,00
EA 4000	4000		262x282x125	448,00
EA 5000	5000		340x340x160	552,00
EA 8000	8000		262x282x332	1.155,00
EA 11000	11000		340x340x387	1.288,00
EAM 600	600	Motorizado	115x127x208	364,00
EAM 800	800		115x127x228	374,00
EAM 1250	1250		146x160x238	416,00
EAM 1600	1600		146x160x245	433,00
EAM 2500	2500		192x205x242	524,00
EAM 3000	3000		220x235x242	576,00
EAM 4000	4000		262x282x277	774,00
EAM 5000	5000		340x340x296	848,00
EAM 8000	8000		262x282x430	1.532,00
EAM 11000	11000		340x340x470	1.677,00

TRIFASICOS SERIE EAT (IP-00)

Tens. entrada 400V. Tens. salida 0 a 440V h. 31,5kVA. Tensión de salida 0 a 400V de 45kVA en adelante.

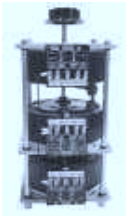

	kVA			PRECIO EUROS
EAT 1,6	1,6	Manual	115x127x327	615,00
EAT 2,5	2,5		115x127x382	698,00
EAT 3,5	3,5		146x160x390	820,00
EAT 5	5		146x160x426	867,00
EAT 7,5	7,5		192x205x406	1.131,00
EAT 9	9		220x235x436	1.364,00
EAT 12	12		262x282x470	1.678,00
EAT 16,5	16,5		340x320x550	2.046,00
EAT 25	25		634x282x650	3.926,00
EAT 31,5	31,5		735x320x975	4.354,00
EAT 40	40		460x320x975	5.680,00
EAT 50	50		460x570x950	9.125,00
EAT 60	60			9.435,00
EAT 80	80			10.829,00
EAT 100	100		920x570x1000	20.934,00
EAT 120	120			21.894,00

CONCEPTO



Ref.	Pot. kVA	Regulación	Medidas	PRECIO EUROS
EATM 1,6	1,6	Motorizado	115x127x387	822,00
EATM 2,5	2,5		115x127x442	909,00
EATM 3,5	3,5		146x160x455	1.028,00
EATM 5	5		146x160x491	1.079,00
EATM 7,5	7,5		192x205x475	1.346,00
EATM 9	9		220x235x500	1.580,00
EATM 12	12		262x282x560	1.967,00
EATM 16,5	16,5		340x340x640	2.566,00
EATM 25	25		634x282x700	4.613,00
EATM 31,5	31,5		780x320x825	5.515,00
EATM 40	40		460x320x980	6.029,00
EATM 50	50		460x570x850	9.738,00
EATM 60	60			10.236,00
EATM 80	80		460x570x950	11.486,00
EATM 100	100		920x570x910	21.464,00
EATM 120	120			22.407,00

Para mas potencias, consultar.

ESTABILIZADORES AUTOMATICOS DE TENSION

Frecuencia 50-60Hz. Envolvente en caja metálica pintado epoxi poliester. Incluye indicador de funcionamiento, voltímetro de tensión de salida, interruptor magnetotérmico.

MONOFASICOS SERIE V (IP-20)

Tensión: entrada 230V, salida 230V. Sistema de funcionamiento electromecánico, basado en variador controlado electrónicamente. Para tensiones 400/400V se incrementa un 3 % el precio de 230/230V.



			PRECIO EUROS
VK 5	5	380x480x515	2.080,00
VK 6,3	6,3		2.226,00
VK 8	8		2.301,00
VK 10	10		2.373,00
VK 16	16	380x610x670	3.088,00
VK 20	20		3.614,00
VK 25	25		4.107,00
VK 31,5	31,5	670x810x986	5.045,00
VK 40	40		6.700,00

CONTRANSFORMADOR DE AISLAMIENTO INCORPORADO



			PRECIO EUROS
VCTK 5	5	380x 610x670	2.775,00
VCTK 6,3	6,3		3.011,00
VCTK 8	8		3.347,00
VCTK 10	10	670x 810x986	4.283,00
VCTK 16	16		5.189,00
VCTK 20	20		5.714,00
VCTK 25	25		6.591,00
VCTK 31,5	31,5	820x 1210x1360	8.430,00
VCTK 40	40		10.596,00

TRIFASICOS SERIE VT (IP-20)

Tensión: entrada 400V, salida 400V. Sistema de funcionamiento electromagnético, basado en variador controlado electrónicamente.

CONTROL TRIFASICO



			PRECIO EUROS
VT 5	5	380x 480x515	2.536,00
VT 8	8		2.720,00
VT 10	10		2.849,00
VT 16	16		3.288,00
VT 20	20		3.391,00
VT 25	25	380x 610x670	3.758,00
VT 31,5	31,5	670x 810x986	4.761,00
VT 40	40		5.431,00
VT 50	50		7.773,00
VT 63	63		8.101,00
VT 80	80		10.928,00
VT 100	100	820x1210x1360	12.571,00

Para corroborar la validez de este documento consulte la siguiente página web	
Código Seguro de Validación	**61e705588eec45f88ea7f2f5f0494641001**
Url de validación	*https://eamic.elda.es/absis/idi/arx/idiarxabsaweb/asp/verificadorfirma.asp*
Metadatos	**Origen: Origen administración Estado de elaboración: Copia auténtica de documento original**

EDICIONES TARIFEC® S.A.
APDO. 23.119
08080 BARCELONA
TEL. (93) 338 00 66

POLYLUX

CONCEPTO

CON TRANSFORMADOR DE AISLAMIENTO INCORPORADO



Ref.	Pot.kVA	Medidas	PRECIO EUROS
VTCT 5	5	380x480x515	3.135,00
VTCT 8	8	380x610x670	3.683,00
VTCT 10	10	380x610x670	3.958,00
VTCT 16	16	380x610x670	5.445,00
VTCT 20	20	670x810x986	5.887,00
VTCT 25	25	670x810x986	6.308,00
VTCT 31,5	31,5	670x810x986	7.304,00
VTCT 40	40	820x1210x1360	9.016,00
VTCT 50	50	820x1210x1360	11.888,00
VTCT 63	63	820x1210x1360	13.505,00
VTCT 80	80	820x1210x1360	18.111,00
VTCT 100	100	820x1210x1360	20.091,00

CONTROL POR FASE



VTF 5	5	380x480x515	3.791,00
VTF 8	8	380x480x515	4.083,00
VTF 10	10	380x610x670	4.321,00
VTF 16	16	670x810x986	5.344,00
VTF 20	20	670x810x986	5.550,00
VTF 25	25	670x810x986	6.033,00
VTF 31,5	31,5	670x810x986	7.102,00
VTF 40	40	670x810x986	7.362,00
VTF 50	50	820x1210x1360	10.046,00
VTF 63	63	820x1210x1360	11.599,00
VTF 80	80	820x1210x1360	12.473,00
VTF 100	100	820x1210x1360	13.169,00

CON TRANSFORMADOR DE AISLAMIENTO



VTFCT 5	5	380x610x670	4.971,00
VTFCT 8	8	670x810x986	6.129,00
VTFCT 10	10		6.619,00
VTFCT 16	16		7.555,00
VTFCT 20	20	820x1210x1360	8.272,00
VTFCT 25	25		9.489,00
VTFCT 31,5	31,5		10.939,00
VTFCT 40	40		11.664,00
VTFCT 50	50		14.877,00
VTFCT 63	63		16.165,00
VTFCT 80	80		18.503,00
VTFCT 100	100		23.106,00

Para tensiones 230/230V se incrementa un 3 %.

INDUCTANCIAS DE LINEA

MONOFASICAS SERIE PR (IP-20) *

Para el filtrado de armónicos. Frecuencias 50-60Hz. Tensión de línea 220-260V. Aislantes clase B-130°C. Bobinado clase HC-200°C. Tensión de prueba 3kV. Envolvente caja en polímero técnico. Montaje tornillos o fijación en carril DIN para todas las potencias. Incluye protección térmica de sobretemperatura.



Ref.(A)	L.(mH)	kW	CV	Medidas	PRECIO EUROS
PR 2,5	8,785	0,33	0,31	84x101x98	33,00
PR 4	5,491	0,37	0,5		34,00
PR 5	4,393	0,46	1,6		37,00
PR 6,3	3,486	0,55	0,75	106x123x118	45,00
PR 8	2,745	0,75	1		46,00
PR 10	2,196	1,10	1,5		47,00
PR 12,5	1,757	1,50	2		48,00
PR 16	1,373	1,85	2,5		52,00
PR 20	1,098	2,20	3	118x138x131	72,00
PR 25	0,879	3	4		77,00
PR 31,5	0,697	4	5,5	136x162x156	85,00

* Para distintos valores de intensidad y L de los normalizados u otras aplicaciones, consultar.

CONCEPTO

MONOFASICAS ENCAPSULADAS OCLUIDAS TROPICALIZADAS SERIE QR (IP-20) *

Para el filtrado de armónicos. Frecuencias 50-60Hz. Tensión de línea 220-260V. Aislantes clase B-130°C. Ocluído : Chapa magnética y bobinado totalmente encapsulado en resina. Temperatura ambiente nominal 40°C. Instalaciones tropicalizadas.



Ref.(A)	L.(mH)	kW	CV	Medidas	PRECIO EUROS
QR 2,5	8,785	0,33	0,31	84x101x98	36,00
QR 4	5,491	0,37	0,5		37,00
QR 5	4,393	0,46	1,6		41,00
QR 6,3	3,486	0,55	0,75	106x123x118	50,00
QR 8	2,745	0,75	1		51,00
QR 10	2,196	1,10	1,5		52,00
QR 12,5	1,757	1,50	2		53,00
QR 16	1,373	1,85	2,5		57,00
QR 20	1,098	2,20	3	118x138x131	79,00
QR 25	0,879	3	4		85,00
QR 31,5	0,697	4	5,5	136x162x156	94,00

MONOFASICAS ENCAPSULADAS SERIE R (IP-20) *

Envolvente encapsulado en resina. Igual a serie PR.





R 2,5	8,785	0,23	0,31	50x97x84	45,00
R 4	5,491	0,37	0,5		46,00
R 5	4,393	0,46	0,6		52,00
R 6,3	3,486	0,55	0,75	75x96x95	54,00
R 8	2,745	0,75	1		56,00
R 10	2,196	1,1	1,5		58,00
R 12,5	1,757	1,5	2		60,00
R 16	1,373	1,85	2,5	75x96x110	66,00
R 20	1,098	2,2	3	84x102x120	87,00
R 25	0,879	3	4	96x112x126	93,00
R 31,5	0,697	4	5,5		103,00
R 40	0,549	5,5	7,5	108x122x155	113,00
R 50	0,439	6,5	8,7	126x145x167	119,00
R 63	0,349	7,5	10		147,00
R 80	0,275	11	15		160,00
R 100	0,220	14	18,7	150x165x200	192,00

* Para distintos valores de intensidad y L de los normalizados u otras aplicaciones, consultar.

TRIFASICAS SERIE RTLX (IP-00)

Para el filtrado de armónicos. Frecuencias 50-60Hz. Tensión de línea 380-460V. Aislantes clase F-155°C. Bobinado clase HC-200°C. Tensión de prueba 3kV. Incluye protección térmica de sobretemperatura.





Ref.	Int. (A)	L.(mH)	kW	CV	PRECIO EUROS
RTLX 2,5	2,5	11,762	0,75	1	84,00
RTLX 4	4	7,351	1,1	1,5	89,00
RTLX 5	5	5,881	1,5	2	93,00
RTLX 6,3	6,3	4,667	2,2	3	96,00
RTLX 8	8	3,676	3	4	99,00
RTLX 10	10	2,941	4	5,5	110,00
RTLX 12,5	12,5	2,352	5,5	7,5	112,00
RTLX 16	16	1,838	6,5	8,8	116,00
RTLX 20	20	1,470	7,5	10	127,00
RTLX 25	25	1,176	11	15	131,00
RTLX 31,5	31,5	0,933	15	20	141,00
RTLX 40	40	0,735	18,5	25	149,00
RTLX 50	50	0,588	22	30	168,00
RTLX 63	63	0,467	30	40	177,00
RTLX 80	80	0,368	37	50	184,00
RTLX 100	100	0,294	45	60	205,00
RTLX 125	125	0,235	55	75	220,00
RTLX 160	160	0,184	75	100	242,00
RTLX 200	200	0,147	90	125	295,00
RTLX 250	250	0,118	110-132	150-180	331,00
RTLX 315	315	0,093	150-160	205-220	518,00
RTLX 400	400	0,074	185-200	250-270	587,00
RTLX 500	500	0,059	220-250	300-340	660,00
RTLX 630	630	0,047	280-315	405-425	1.300,00
RTLX 800	800	0,037	370-400	500-540	1.435,00
RTLX 1000	1000	0,029	440-500	600-680	1.643,00

Para corroborar la validez de este documento consulte la siguiente página web	
Código Seguro de Validación	**61e705588eec45f88ea7f2f5f0494641001**
Url de validación	*https://eamic.elda.es/absis/idi/arx/idiarxabsaweb/asp/verificadorfirma.asp*
Metadatos	**Origen: Origen administración Estado de elaboración: Copia auténtica de documento original**

TRIFASICAS ENCAPSULADAS SERIE RTL (IP-20)

Características iguales a serie RTLX.



Ref.	Int. (A)	L.(mH)	kW	CV	PRECIO EUROS
RTL 2,5	2,5	11,762	0,75	1	142,00
RTL 4	4	7,351	1,1	1,5	149,00
RTL 5	5	5,881	1,5	2	157,00
RTL 6,3	6,3	4,667	2,2	3	159,00
RTL 8	8	3,676	3	4	163,00
RTL 10	10	2,941	4	5,5	182,00
RTL 12,5	12,5	2,352	5,5	7,5	196,00
RTL 16	16	1,838	6,5	8,8	208,00
RTL 20	20	1,470	7,5	10	237,00
RTL 25	25	1,176	11	15	253,00
RTL 31,5	31,5	0,933	15	20	295,00
RTL 40	40	0,735	18,5	25	311,00



RTL 50	50	0,588	22	30	393,00
RTL 63	63	0,467	30	40	428,00
RTL 80	80	0,368	37	50	475,00
RTL 100	100	0,294	45	60	534,00
RTL 125	125	0,235	55	75	685,00

Para distintos valores de intensidad y L de los normalizados u otras aplicaciones, consultar.

INDUCTANCIAS PARA BATERIAS DE CONDENSADORES TRIFASICAS SERIE RTF (IP-00)

Frecuencia 50Hz. Frecuencia resonancia 189Hz. Tensión de línea 400V. Aislantes clase F-155°C. Bobinado clase HC-200°C. Tensión de prueba 3kV. Incluye protección térmica contra sobretemperatura.





Ref.	Potencia Condensador kVAR *	Potencia Entregada kVAR **	Medidas AxBxC	PRECIO EUROS
RTFX 5	5	4,4	150x111x180	103,00
RTFX 10	10	8,9	150x126x180	111,00
RTFX 12,5	12,5	11,1	150x141 x180	120,00
RTFX 15	15	13,3	180x126 x215	134,00
RTFX 20	20	17,8	180x131 x215	138,00
RTFX 25	25	22,2	180x141 x215	148,00
RTFX 30	30	26,7	180x156 x215	163,00
RTFX 40	40	35,5	180x176 x215	192,00
RTFX 50	50	44,4	240x186 x215	207,00
RTFX 60	60	53,3	180x201 x215	224,00
RTFX 80	80	71,1	240x161 x285	280,00
RTFX 100	100	88,8	240x186 x285	312,00

Para otros condensadores o distintos valores de tensión y frecuencia de los normalizados: Cons.

* Potencia condensador a 440V.
** Potencia reactiva real entregada a la red.

INDUCTANCIAS PARA SALIDA DE CONVERTIDOR TRIFASICAS SERIE RTOX (IP-00)

Para el acondicionamiento de la tensión de salida del convertidor. Frecuencia 50Hz. Tensión salida 400V. Tensión de prueba 3kV. Incluye protección térmica contra sobretemperatura.



Ref.	In(A)	L(mH)	Medidas	PRECIO EUROS
RTOX 2,5	2,5	8,821	150x85x242	107,00
RTOX 4	4	5,513	150x95x242	113,00
RTOX 5	5	4,411		115,00
RTOX 6,3	6,3	3,501	150x95x243	117,00
RTOX 8	8	2,757	150x100x243	122,00
RTOX 10	10	2,205	150x105x244	124,00
RTOX 12,5	12,5	1,764	150x110x244	133,00
RTOX 16	16	1,378	150x115x245	138,00
RTOX 20	20	1,103	150x125x245	150,00
RTOX 25	25	0,882	150x130x245	161,00
RTOX 31,5	31,5	0,700	180x125x281	179,00
RTOX 40	40	0,551	180x140x281	196,00
RTOX 50	50	0,441	180x155x281	219,00
RTOX 63	63	0,350	180x180x281	246,00



Ref.	In(A)	L(mH)	Medidas	PRECIO EUROS
RTOX 80	80	0,276	240x196x288	298,00
RTOX 100	100	0,221	240x211x288	330,00
RTOX 125	125	0,176	240x236x288	367,00
RTOX 160	160	0,138	300x192x395	634,00
RTOX 200	200	0,110	300x212x395	752,00
RTOX 250	250	0,088	300x232x395	869,00
RTOX 315	315	0,070	300x267x395	1.141,00
RTOX 400	400	0,055	300x292x396	1.335,00
RTOX 500	500	0,044	360x304x467	1.722,00
RTOX 630	630	0,035	360x344x467	2.069,00

FILTRO DE SALIDA DE CONVERTIDOR TRIFASICO SERIE FTO (IP-00)

Atenua los picos de tensión a la salida del convertidor. Elimina el efecto de reflexión debido a la longitud del cable entre el convertidor y el motor.
Se usa en longitud superior a 50 m.



FTOX 2,5	2,5	8,821	150x153x180	171,00
FTOX 4	4	5,513	150x163x180	177,00
FTOX 5	5	4,411		179,00
FTOX 6,3	6,3	3,501		181,00
FTOX 8	8	2,757	150x168x180	187,00
FTOX 10	10	2,205	150x173x180	186,00
FTOX 12,5	12,5	1,764	150x178x180	204,00
FTOX 16	16	1,378	150x183x180	208,00
FTOX 20	20	1,103	150x153x180	219,00
FTOX 25	25	0,882		237,00
FTOX 31,5	31,5	0,700	180x193x215	247,00
FTOX 40	40	0,551	180x208x215	265,00
FTOX 50	50	0,441	180x223x215	291,00
FTOX 63	63	0,350	180x248x215	318,00
FTOX 80	80	0,276	240x223x285	388,00
FTOX 100	100	0,221	240x233x285	422,00
FTOX 125	125	0,176	240x258x285	463,00
FTOX 160	160	0,138	300x208x355	747,00
FTOX 200	200	0,110	300x228x355	869,00
FTOX 250	250	0,088	300x248x355	993,00
FTOX 315	315	0,070	300x283x355	1.215,00
FTOX 400	400	0,055	300x308x355	1.394,00
FTOX 500	500	0,044	360x308x425	2.019,00
FTOX 630	630	0,035	360x348x425	2.176,00

COMPENSADORES DE ARMONICOS PARA INSTALACIONES DE OFICINAS

Tensión C10D: 400V; C20D y C22D: 400V+N.
Frecuencia 50-60Hz. Aislantes Clase H-180°C. Bobinado Clase HC-200°C. Tensión de prueba 3kV.
Envolvente en caja metálica. Protección IP-20.

MODELO C10D

Filtrado de armónicos 3°,9°,15° C10D+C20D.



Ref.	Int.A	Medidas	PRECIO EUROS
C10D16 de Fase	16	189x242x219	219,00
C10D20	20		247,00
C10D25	25	244x274x256	263,00
C10D31,5	31,5		291,00
C10D40	40		298,00
C10D50	50	314x314x319	351,00
C10D63	63		373,00
C10D80	80		426,00
C10D100	100		468,00
C10D125	125	384x362x367	489,00
C10D160	160		534,00
C10D200	200		581,00
C10D250	250		632,00
C10D315	315		776,00
C10D400	400	454x426x463	1.030,00

Para corroborar la validez de este documento consulte la siguiente página web	
Código Seguro de Validación	**61e705588eec45f88ea7f2f5f0494641001**
Url de validación	*https://eamic.elda.es/absis/idi/arx/idiarxabsaweb/asp/verificadorfirma.asp*
Metadatos	**Origen: Origen administración Estado de elaboración: Copia auténtica de documento original**

EDICIONES TARIFEC® S.A.
APDO. 23.119
08080 BARCELONA
TEL. (93) 338 00 66

POLYLUX

tarifa
edición 3 - 2014

GRUPO I
4 APARTADO
5 h PAGINA

CONCEPTO				PRECIO EUROS
MODELO C20D				
Filtrado de armónicos 3°,5°,7°, 9°, 15°, 17°, 19° C10D+C20D y C10D+C22D. Incluye pernos de elevación a partir de 63A y ruedas a partir de 125A.				
Ref.		Int. A	Medidas	
C20D25	de Neutro	25	384x362x367	572,00
C20D31,5		31,5		667,00
C20D40		40	454x426x463	859,00
C20D50		50		974,00
C20D63		63	622x442x671	1.159,00
C20D80		80		1.215,00
C20D100		100		1.338,00
C20D125		125	707x465x836	1.456,00
C20D160		160		1.702,00
C20D200		200	758x479x966	2.455,00
C20D250		250	858x600x1041	2.668,00
C20D315		315		3.072,00
C20D400		400	958x643x1248	4.713,00
C20D500		500	1088x730x1351	5.306,00
C20D630		630		6.294,00
MODELOS C22D				
Filtrado de armónicos 3°,5°,7°, 9°, 15°, 17°, 19° C10D+C20D y C10D+C22D. Incluye pernos de elevación a partir de 12,5 kVA y ruedas a partir de 25kVA.				
Ref.		Pot. kVA	Medidas	
C22D10		10	454x426x463	974,00
C22D12,5		12,5	622x442x671	1.239,00
C22D16		16		1.397,00
C22D20		20		1.565,00
C22D25		25	707x465x836	2.252,00
C22D31,5		31,5		2.480,00
C22D40		40	758x479x966	2.739,00
C22D50		50		4.523,00
C22D63		63	858x600x1041	4.795,00
C22D80		80	958x643x1248	5.520,00
C22D100		100		6.477,00
C22D125		125	1088x730x1351	7.989,00
C22D160		160		10.233,00
MODELO C25D				
Filtrado de armónicos 3°,9°,15 un solo compensador C25D-0 ó C25D-180 y 3°, 5°, 7°, 9°, 15°, 17°, 19° combinando modelos C25D-0 y C25D-180. Tensión 400V + N Modelo 0, 400V Modelo 180. Incluye: Pernos de elevación. Ruedas a partir de 20 kVA.				
C25D10-0		10	622x442x671	1.207,00
C25D12,5-0		12,5		1.342,00
C25D16-0		16		1.552,00
C25D20-0		20	707x465x836	1.758,00
C25D25-0		25		2.447,00
C25D31,5-0		31,5	758x479x966	2.771,00
C25D40-0		40	858x600x1041	3.149,00
C25D50-0		50	958x643x1248	5.138,00
C25D63-0		63		6.527,00
C25D80-0		80	1088x730x1351	7.019,00
C25D100-0		100		7.997,00
C25D125-0		125	1208x784x1491	9.990,00
C25D160-0		160	1422x867x1639	11.413,00
C25D10-180		10	622x442x671	1.207,00
C25D12,5-180		12,5		1.342,00
C25D16-180		16		1.552,00
C25D20-180		20	707x465x836	1.758,00
C25D25-180		25		2.447,00
C25D31,5-180		31,5	758x479x966	2.771,00
C25D40-180		40	858x600x1041	3.149,00
C25D50-180		50	958x643x1248	5.138,00
C25D63-180		63		6.527,00
C25D80-180		80	1088x730x1351	7.019,00
C25D100-180		100		7.997,00
C25D125-180		125	1208x784x1491	9.990,00
C25D160-180		160	1422x867x1639	11.413,00

CONCEPTO			PRECIO EUROS
MODELO C30D			
Filtrado de armónicos 3°,5°,7°, 9°, 15°, 17°, 19°. Tensión entrada 400V, salida 2x400V. Incluye: Pernos de elevación. Ruedas a partir de 16 kVA.			
Ref.	Pot. kVA	Medidas	
C30D10	10	622x442x619	1.281,00
C30D12,5	12,5		1.435,00
C30D16	16	707x465x836	1.622,00
C30D20	20		1.787,00
C30D25	25	758x479x966	2.531,00
C30D31,5	31,5	858x600x1041	2.907,00
C30D40	40		4.571,00
C30D50	50	958x643x1248	4.717,00
C30D63	63		5.412,00
C30D80	80	1088x730x1351	6.706,00
C30D100	100		7.527,00
C30D125	125	1208x784x1491	10.135,00
C30D160	160		12.880,00
COMPENSADORES DE ARMONICOS P/INSTALACIONES INDUSTRIALES SERIE C (IP-20)			
Tensión C10F: Entrada 400V+N; Salida 400V+N C20F: Entrada 400V: Salida: 2x400V+N (con separación galvánica). Aislantes Clase H-180°C. Bobinado Clase HC-200°C. Tensión de prueba 3kV. Envolvente en caja metálica, pintado epoxi poliéster.			
MODELOS C10F Y C20F			
Con pernos de elevación desde: C10F: 16 kVA, C20F: 10 kVA. Ruedas desde: C10F: 31,5 kVA, C20F: 20 kVA			
C10F10	10	454x426x463	846,00
C10F12,5	12,5		961,00
C10F16	16	622x442x671	1.172,00
C10F20	20		1.294,00
C10F25	25		1.411,00
C10F31,5	31,5	707x465x836	1.642,00
C10F40	40		2.219,00
C10F50	50	758x479x836	2.476,00
C10F63	63	858x600x1041	2.808,00
C10F80	80		3.166,00
C10F100	100	958x643x1248	4.928,00
C10F125	125	1088x730x1351	5.444,00
C10F160	160		6.793,00
C10F200	200	1208x784x1491	8.391,00
C20F10	10	622x442x671	1.149,00
C20F12,5	12,5		1.230,00
C20F16	16		1.388,00
C20F20	20	707x465x836	1.556,00
C20F25	25		1.713,00
C20F31,5	31,5	758x479x966	2.329,00
C20F40	40	858x600x1041	2.655,00
C20F50	50		2.938,00
C20F63	63	958x643 x1248	4.737,00
C20F80	80		5.450,00
C20F100	100	1088x730 x1351	6.234,00
C20F125	125		7.529,00
C20F160	160	1208x784 x1491	9.627,00
C20F200	200		10.959,00
C20F250	250	1422x867 x1639	15.905,00

Para corroborar la validez de este documento consulte la siguiente página web	
Código Seguro de Validación	**61e705588eec45f88ea7f2f5f0494641001**
Url de validación	*https://eamic.elda.es/absis/idi/arx/idiarxabsaweb/asp/verificadorfirma.asp*
Metadatos	**Origen: Origen administración Estado de elaboración: Copia auténtica de documento original**

EDICIONES TARIFEC® S.A.
APDO. 23.119
08080 BARCELONA
TEL. (93) 338 00 66

POLYLUX

CONCEPTO	PRECIO EUROS	CONCEPTO	PRECIO EUROS

TRANSFORMADORES DE AISLAMIENTO P/ REDES CON ARMONICOS TRIFASICOS SERIE TTFK

Factor K para instalacio-nes con elevado nivel de armónicos. Frecuencia 50-60Hz. Aislante clase H-180°C. Bobinado clase H-200°C. Tensión de prueba 3kV entre bobinados, y entre bobinados y masa.

Incluye pernos de elevación.



Ref.	Pot. kVA		Medidas	
TTFKX10	10	IP00	430x190x419	846,00
TTFKX12,5	12,5		480x190x480	1.019,00
TTFKX16	16		480x208x480	1.151,00
TTFKX20	20		480x210x480	1.221,00
TTFKX25	25		480x250x480	1.494,00
TTFKX31,5	31,5		670x230x580	1.827,00
TTFKX40	40		670x250x580	2.175,00
TTFKX50	50		670x270x580	2.365,00
TTFKX63	63		725x550x880	4.093,00
TTFKX80	80			4.699,00
TTFKX100	100			5.234,00
TTFKX125	125			6.269,00
TTFKX160	160		1016x550x1080	8.579,00
TTFKX200	200			9.146,00
TTFKX250	250		1070x550x1220	11.604,00
TTFKX315	315			13.835,00
TTFKX400	400		1300x550x1350	22.047,00
TTFKX500	500			25.275,00

Incluye ruedas y pernos de elevación a partir de 16kVA, pasacables.



TTFKW10	10	IP23	604x395x785	990,00
TTFKW12,5	12,5			1.230,00
TTFKW16	16			1.366,00
TTFKW20	20		604x395x785	1.489,00
TTFKW25	25		784x490x1055	1.694,00
TTFKW31,5	31,5			2.270,00
TTFKW40	40			2.572,00
TTFKW50	50		964x684x1385	2.824,00
TTFKW63	63			4.737,00
TTFKW80	80			5.282,00
TTFKW100	100			5.878,00
TTFKW125	125			6.913,00
TTFKW160	160		1234x744x1555	9.402,00
TTFKW200	200			9.969,00
TTFKW250	250		1288x784x1695	12.464,00
TTFKW315	315			14.688,00
TTFKW400	400			23.352,00
TTFKW500	500			26.580,00

Caja hermética para intemperie.



TTFKZ10	10	IP54/65	604x395x715	1.591,00
TTFKZ12,5	12,5			1.730,00
TTFKZ16	16			1.858,00
TTFKZ20	20		760x430x1055	2.076,00
TTFKZ25	25			2.476,00
TTFKZ31,5	31,5			2.791,00
TTFKZ40	40		860x490x1129	3.045,00
TTFKZ50	50			5.202,00
TTFKZ63	63			5.753,00
TTFKZ80	80		960x570x1232	6.358,00
TTFKZ100	100		1090x630x1466	7.404,00
TTFKZ125	125			11.249,00
TTFKZ160	160		1210x680x1576	12.034,00
TTFKZ200	200			14.767,00
TTFKZ250	250		1424x765x1726	17.288,00
TTFKZ315	315			25.792,00
TTFKZ400	400			30.488,00

Para corroborar la validez de este documento consulte la siguiente página web	
Código Seguro de Validación	**61e705588eec45f88ea7f2f5f0494641001**
Url de validación	*https://eamic.elda.es/absis/idi/arx/idiarxabsaweb/asp/verificadorfirma.asp*
Metadatos	**Origen: Origen administración Estado de elaboración: Copia auténtica de documento original**

EDICIONES TARIFEC® S.A.
APDO. 23.119
08080 BARCELONA
TEL. (93) 338 00 66

Rockwell Automation

tarifa
edición 8 - 2017

GRUPO I
4 APARTADO
19 PAGINA

FUENTES DE ALIMENTACION SERIE 1606

CONMUTADAS MONOFASICAS

1606-XLP monofásica, tamaño compacto.
Tensión de entrada 100...240V CA, 85...375V CC



Ref.	Potencia de salida W	Tensión de salida V CC	Intensidad de salida A	PRECIO EUROS
1606-XLP15A	15	5...5,5	3	76,80
1606-XLP15B		12...15	1,3	76,80
1606-XLP15E		24...28	0,6	55,20
1606-XLP25A	25	5...5,5	5	137,00
1606-XLP30B	30	10...12	3	139,00
1606-XLP30E		24...28	1,3	115,00
1606-XLP36C	36	+/-12/15V	2,8	141,00
1606-XLP50B	50	12...15	4,2	165,00
1606-XLP50E		24...28	2,1	139,00
1606-XLP50EZ		24...28	2,1	150,00
1606-XLP50F		48...56	1	150,00
Tensión de entrada 100...120/220...240VCA, 220...375VCC				
1606-XLP72E	72	24...28	3	166,00
1606-XLP90B	90	12...15	7,5	245,00
Tensión de entrada 100...200/220...240VCA, 220...375VCC.				
1606-XLP95E	95	24...28	3,9	181,00
1606-XLP100E	100	24...48	4,2	191,00
1606-XLP100F		48...56	2,1	207,00

1606-XLE monofásica, tamaño reducido.
Tensión de entrada 100...120/200...240VCA



1606-XLE80E	80	24...28	3,3	115,00
1606-XLE120E	120		5	186,00
1606-XLE120EC	120		5	239,00
Tensión de entrada 180...264VCA				
1606-XLE120EE	120	24...28	5	163,00
Tensión de entrada 100...120/200...240VCA				
1606-XLE240E	240	24...28	10	270,00
Tensión de entrada 180...264VCA				
1606-XLE240EE	240	24...28	10	236,00
Tensión de entrada 100...120/200...240VCA				
1606-XLE240EP	240	24...28	10	298,00
1606-XLE240F		48...52	5	270,00

1606-XLS monofásica, compacta.
Tensión de entrada 100...240VCA/110...150VCC



1606-XLS80E	80	24...28	3,3	191,00
1606-XLS120E	120	24...28	5	264,00
1606-XLS180B	180	12...15	15	377,00
1606-XLS240E	240	24...28	10	385,00
1606-XLS240EC		24...28	10	447,00
1606-XLS240F		48...56	5	374,00
1606-XLS240K		28...32	8	347,00
1606-XLS480E	480	24...28	20	563,00
1606-XLS480EC	480	24...28	20	578,00
Tensión de entrada 200...240VCA				
1606-XLS480EE	480	24...28	20	401,00

Tensión de entrada 100...240VCA/110...150VCC



Ref.	Potencia de salida W	Tensión de salida V CC	Intensidad de salida A	PRECIO EUROS
1606-XLS480F	480	48...56	10	493,00
1606-XLS480G	480	36...42	13,3	493,00
Tensión de entrada 200...240VCA				
1606-XLS960EE	960	24...28	40	556,00

1606-XLP bifásica, tamaño compacto.
Tensión de entrada 380...480V CA

1606-XLP90E-2	90	24...28	3,75	197,00
1606-XLP100E-2	100		4,2	217,00

1606-XLE bifásica, Essential.
Tensión de entrada 380...480V CA, 600V CC



1606-XLE96B-2	96	12...15	8	237,00
1606-XLE120E-2	120	24...28	5	187,00

1606-XLP trifásica, Essential
Tensión de entrada 380...480V CA, 600V CC

1606-XLE240E-3	240	24...28	10	251,00

1606-XLE trifásica, con mayores prestaciones.
Tensión de entrada 380...480V CA, 600V CC

1606-XLS480E-3	480	24...28	20	489,00
1606-XLS480E-3C			20	616,00
1606-XLS480F-3		48...56	10	474,00
1606-XLS480G-3		36...42	13,3	474,00
1606-XLS960E-3	960	24...28	40	572,00
1606-XLS960F-3		48...54	20	626,00

1606-XL módulos especiales,
Tensión de entrada 24...28,8V CC,



1606-XLBUFFER	480	23...27,8	20	343,00
1606-XLSBUFFER24		22,5...27,8	20	299,00
Tensión de entrada 48...56VCC				
1606-XLSBUFFER48	960	45...54	10	300,00
Tensión de entrada 18...36V CC				
1606-XLDC40A	40	5,1	8	232,00
Tensión de entrada 14...32,4V CC				
1606-XLDC92D	92	24	3,8	351,00
Tensión de entrada 100...240V CA, 110...300V CC				
1606-XLSDNET4	91	24	3,8	287,00
1606-XLSDNET8	192		8	454,00
Tensión de entrada 100...120/200...240V CA, 160...375V CC				
1606-XL60DR	60	24	2,5	207,00
1606-XL120DR	120		5	303,00
1606-XL240DR	240		10	415,00
Tensión de entrada 10...60V CC				
1606-XLPRED	384	Vin1-0,9V típ	16	67,40
1606-XLSRED	480		20	107,00
Tensión de entrada 24...60V CC				
1606-XLERED	480	Vin1-0,9V típ	20	114,00

Para corroborar la validez de este documento consulte la siguiente página web	
Código Seguro de Validación	**61e705588eec45f88ea7f2f5f0494641001**
Url de validación	*https://eamic.elda.es/absis/idi/arx/idiarxabsaweb/asp/verificadorfirma.asp*
Metadatos	**Origen: Origen administración Estado de elaboración: Copia auténtica de documento original**

CONCEPTO	PRECIO EUROS
UPS de CC	
CONMUTADAS MONOFASICAS	
Ref. / Potencia de salida W / Tensión de salida VCC / Intensidad de salida A	
1606-XLS240-UPS 240 22,5...30 10 Con batería externa	350,00
1606-XLS240-UPSC 240 22,5...27,8 20 Con batería interna	409,00
ACCESORIOS	
1606-XLA Soporte para montaje en panel, para XL	6,79
1606-XLB Soporte de parte posterior de panel para fuentes de alimentación eléctrica XLS y XLE, menos de 20A	6,88
Batería con soporte de montaje para usar con UPS de CC	
1606-XLSBATASSY1 de 7 Ah / 12V	110,00
1606-XLSBATASSY2 de 26 Ah / 12V	313,00
1606-XLSBAT1 Batería de 7 Ah / 12V	55,30
1606-XLSBAT2 Batería de 26 Ah / 12V	231,00
FUENTES DE ALIMENTACION ELECTRICA ININTERRUMPIDA UPS	
SSERIE 1609-P	
Compatible con columna /rack. Tiempo de ejecución prolongado. Baterías intercambiables en funcionamiento.Configuración / visualización remota, doble conversión en línea.	
Ref. / Potencia de de salida / Tensión de de entrada	
	
1609-P3000H 3000V /2100W) 208V CA	Cons.
1609-P3000N 120V CA	3.170,00
1609-P3000A 230V CA	3.170,00
1609-P5000E 5000VA (3500W) 208/230V CA	8.390,00
1609-P8000E 8000VA (6400W) 208/230V CA	11.300,00
1609-P10000E 10000VA(8000W) 208/230V CA	13.900,00
ACCESORIOS	
Batería con soporte de montaje para usar con UPS de CC	
1609-500SBAT Batería de recambio 40º C	146,00
1609-500HBAT Batería de recambio 50º C Potencia de salida 500VA (325W)	377,00
1609-NMC Tarjeta de administración de red	726,00
1609-RSC Cable de arranque remoto	48,60
1609-PBAT Batería de recambio	1.030,00
1609-PXBP Paquete de batería externo	1.500,00
1609-PRK1 Conjunto para montaje en perfil	235,00
1609-SDK1 Conjunto de montaje en perfil DIN	48,60
1609-SDC1 Cable de comunicación para E/S de contacto seco	60,50
1609-HDK1 Conjunto de equipo físico de cableado	242,00
1609-PSB1 Interruptor de derevación de servicio (16kVA)	1.080,00

Para corroborar la validez de este documento consulte la siguiente página web	
Código Seguro de Validación	**61e705588eec45f88ea7f2f5f0494641001**
Url de validación	*https://eamic.elda.es/absis/idi/arx/idiarxabsaweb/asp/verificadorfirma.asp*
Metadatos	**Origen: Origen administración Estado de elaboración: Copia auténtica de documento original**

Series IT, RE3, EMi3, ARC y NS.



LISTA DE PRECIOS - ABRIL 2017

Transformadores y Autotransformadores, serie IT
Autotransformadores de Regulación Continua, serie ARC.
Transformadores de Ultra-aislamiento, serie NS.
Estabilizadores Electrónicos de Tensión, serie RE3.
Estabilizadores de Tensión a Servomotor, serie EMi3.

salicru

Para corroborar la validez de este documento consulte la siguiente página web	
Código Seguro de Validación	61e705588eec45f88ea7f2f5f0494641001
Url de validación	https://eamic.elda.es/absis/idi/arx/idiarxabsaweb/asp/verificadorfirma.asp
Metadatos	Origen: Origen administración Estado de elaboración: Copia auténtica de documento original

Condiciones Comerciales Generales

Transporte y seguro	Pagados en el territorio nacional, sobre camión a pie de obra. (Para pedidos hasta 450 €, se cargarán 15 € de portes en factura).
Embalaje	Incluido. Consultar para embalaje marítimo o especial.
Devoluciones	No se admiten devoluciones, excepto aquellas realizadas dentro de los 30 días siguientes a su recepción, previa confirmación por escrito de Salicru.
Garantía	12 meses, conta todo defecto de fabricación, a contar desde la puesta en marcha realizada por servicio técnico oficial Salicru, o 18 meses desde la salida de fábrica, lo primero que se alcance. Las reparaciones incluyen mano de obra, materiales y desplazamientos en horario laboral, excepto para equipos instalados en Ceuta, Melilla y fuera del territorio nacional, los cuales solo incluirán los recambios (condiciones ExWorks).
Registro de garantía	Para acceder al servicio de 'Gestión de Incidencias' debe/n registrar el/los equipo/s en: *www.salicru.com/support*
Extensión de garantía	Posibilidad de ampliación del periodo de garantía en el momento de la compra del equipo.
Puesta en marcha	EMI3/RE3 ≥ 4 kVA: Incluida (dentro del horario laboral de lunes a viernes, no festivos; excepto para equipos instalados en Ceuta, Melilla y fuera del territorio nacional). Resto de equipos no precisa.
Servicios no incluidos	Instalación eléctrica / Obras de albañilería / Medios mecánicos especiales (grúas, tráctel, oruga...) / Ubicación del equipo / Desmantelamiento de baterías y/o electrónica.
Recompras	Los gastos de retirada correrán a cargo del cliente (valoración aparte). Una empresa autorizada para gestión de residuos se hará cargo del/os equipo/s retirado/s.
Observaciones	Las imágenes mostradas son sólo orientativas.

Serie IT Transformadores y Autotransformadores



Ventajas y características destacables

- Aislantes clase térmica F.
- Ventilación por convección natural (ANAN).
- Bobinados clase térmica H.
- Rango de potencias: 1 kVA a 300 kVA
- Configuración de conexión monofásica Ii0 y trifásica Dyn11[1]
- Factores disponibles: K-4, K-13 y K-20.
- Baja corriente de magnetización.
- Presentaciones disponibles: caja (IP23) o trascuadro.
- Cáncamos en los equipos con peso superior a 15 Kg.
- Tensiones típicas hasta 750 V.
- Bajas pérdidas caloríficas.
- Bajo peso y dimensiones compactas.
- Impregnación: Barniz sintético y polimerizado - horno a 130ºC.

(1) Otras bajo demanda

Para corroborar la validez de este documento consulte la siguiente página web	
Código Seguro de Validación	**61e705588eec45f88ea7f2f5f0494641001**
Url de validación	*https://eamic.elda.es/absis/idi/arx/idiarxabsaweb/asp/verificadorfirma.asp*
Metadatos	**Origen: Origen administración Estado de elaboración: Copia auténtica de documento original**

Serie IT Transformadores y Autotransformadores

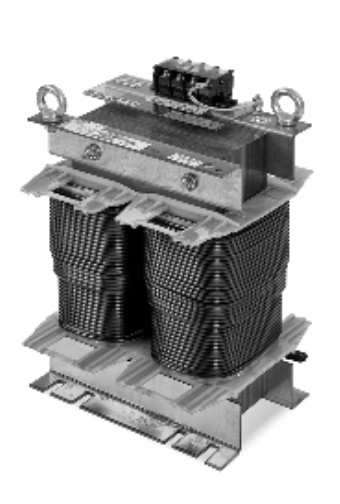

TRANSFORMADORES MONOFÁSICOS Entrada 230 V / Salida 230 V

MODELO	POTENCIA (kVA/kW)	TRASCUADRO P.V.R. (€)	CAJA P.V.R. (€)
IT T-1 230/230	1	140,00	190,00
IT T-3 230/230	3	280,00	380,00
IT T-4 230/230	4	380,00	520,00
IT T-5 230/230	5	420,00	580,00
IT T-6,3 230/230	6,3	470,00	650,00
IT T-8 230/230	8	550,00	720,00
IT T-10 230/230	10	660,00	880,00
IT T-12,5 230/230	12,5	700,00	970,00
IT T-16 230/230	16	820,00	1.050,00
IT T-20 230/230	20	930,00	1.160,00
IT T-25 230/230	25	1.290,00	1.640,00

Para otras potencias, tensiones y/o presentaciones, consultar.



TRANSFORMADORES TRIFASICOS Entrada 3 x 400 V / Salida 3 x 400 V + N

MODELO	POTENCIA (kVA/kW)	TRASCUADRO P.V.R. (€)	CAJA P.V.R. (€)	TRASCUADRO K=13 P.V.R. (€)	CAJA K=13 P.V.R. (€)
IT T-1 3x400/3x400+N	1	180,00	230,00	-	-
IT T-2 3x400/3x400+N	2	220,00	280,00	-	-
IT T-2,5 3x400/3x400+N	2,5	250,00	310,00	-	-
IT T-3,15 3x400/3x400+N	3,15	260,00	330,00	-	-
IT T-4 3x400/3x400+N	4	320,00	370,00	-	-
IT T-5 3x400/3x400+N	5	330,00	390,00	-	-
IT T-6,3 3x400/3x400+N	6,3	410,00	520,00	-	-
IT T-8 3x400/3x400+N	8	500,00	600,00	-	-
IT T-10 3x400/3x400+N	10	620,00	780,00	820,00	960,00
IT T-16 3x400/3x400+N	16	920,00	1.120,00	1.110,00	1.320,00
IT T-20 3x400/3x400+N	20	1.000,00	1.190,00	1.180,00	1.440,00
IT T-31,5 3x400/3x400+N	31,5	1.300,00	1.500,00	1.760,00	2.190,00
IT T-40 3x400/3x400+N	40	1.820,00	2.200,00	2.100,00	2.480,00
IT T-50 3x400/3x400+N	50	2.060,00	2.450,00	2.280,00	2.720,00
IT T-63 3x400/3x400+N	63	2.590,00	2.980,00	3.950,00	4.570,00
IT T-80 3x400/3x400+N	80	3.240,00	3.820,00	-	-
IT T-100 3x400/3x400+N	100	3.730,00	4.300,00	-	-
IT T-125 3x400/3x400+N	125	4.190,00	4.790,00	-	-
IT T-160 3x400/3x400+N	160	4.870,00	5.450,00	-	-
IT T-200 3x400/3x400+N	200	6.720,00	7.460,00	-	-

Para otras potencias, tensiones y/o presentaciones, consultar.



AUTOTRANSFORMADORES TRIFASICOS REVERSIBLES Entrada 3 x 230 V + N / Salida 3 x 400 V + N

MODELO	POTENCIA (kVA/kW)	TRASCUADRO P.V.R. (€)	CAJA P.V.R. (€)
IT ATR-1 Y230R400	1	130,00	170,00
IT ATR-2 Y230R400	2	160,00	210,00
IT ATR-3,15 Y230R400	3,15	190,00	240,00
IT ATR-5 Y230R400	5	210,00	270,00
IT ATR-6,3 Y230R400	6,3	240,00	300,00
IT ATR-8 Y230R400	8	270,00	330,00
IT ATR-10 Y230R400	10	300,00	370,00
IT ATR-16 Y230R400	16	420,00	530,00
IT ATR-20 Y230R400	20	500,00	600,00
IT ATR-31,5 Y230R400	31,5	730,00	890,00
IT ATR-40 Y230R400	40	910,00	1.110,00
IT ATR-50 Y230R400	50	1.000,00	1.200,00
IT ATR-63 Y230R400	63	1.170,00	1.370,00
IT ATR-80 Y230R400	80	1.300,00	1.500,00

Para otras potencias, tensiones y/o presentaciones, consultar.

Para corroborar la validez de este documento consulte la siguiente página web	
Código Seguro de Validación	61e705588eec45f88ea7f2f5f0494641001
Url de validación	https://eamic.elda.es/absis/idi/arx/idiarxabsaweb/asp/verificadorfirma.asp
Metadatos	Origen: Origen administración Estado de elaboración: Copia auténtica de documento original

Serie ARC Autotransformadores de regulación continua

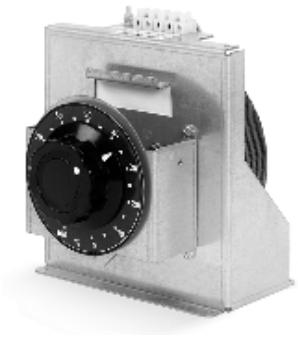

MONOFÁSICOS Entrada 230 V / Salida 0 ÷ 250 V.

MODELO	POTENCIA (VA/W)	INTENSIDAD (A)	TRASCUADRO P.V.R. (€)	CAJA P.V.R. (€)	SUPL. MOTOR[1] P.V.R. (€)
ARC 5-250	1.250	5,0	230,00	530,00	280,00
ARC 6-250	1.650	6,6	240,00	540,00	280,00
ARC 10-250	2.500	10,0	340,00	580,00	280,00
ARC 12-250	3.000	12,0	410,00	650,00	280,00
ARC 16-250	4.000	16,0	560,00	910,00	290,00
ARC 22-250	5.500	22,0	690,00	1.030,00	290,00
P2ARC 16-250	8.000	32,0	1.270,00	1.520,00	450,00
P2ARC 22-250	11.000	44,0	1.480,00	1.730,00	450,00
P3ARC 22-250	16.500	66,0	2.680,00	ND	450,00
P4ARC 22-250	22.000	88,0	2.870,00	ND	450,00

ND: No disponible (1) Motor: alimentación a 12 VDC. Consultar para alimentación a 230 VDC.



MONOFÁSICOS Entrada 400 V / Salida 0 ÷ 400 V.

MODELO	POTENCIA (VA/W)	INTENSIDAD (A)	TRASCUADRO P.V.R. (€)	SUPL. MOTOR P.V.R. (€)
C2ARC 15-200 TC	15.000	37,5	3.860,00	1.060,00
C2ARC 19-200 TC	19.000	47,5	4.030,00	1.060,00
C2ARC 21-200 TC	21.000	52,5	4.290,00	1.060,00
C2ARC 24-200 TC	24.000	60,0	4.380,00	1.060,00
C2ARC 30-200 TC	30.000	75,0	7.780,00	1.060,00
C2ARC 38-200 TC	38.000	95,0	8.130,00	1.060,00
C2ARC 43-200 TC	43.000	107,5	8.690,00	1.060,00
C2ARC 48-200 TC	48.000	120,0	8.870,00	1.060,00

Para otras potencias o construcciones (en caja, cuba, etc...), consultar precios.



TRIFÁSICOS (con conexión en 'estrella').
Entrada 3 x 400 V + N / Salida 3 x 0 ÷ 440 V + N.

MODELO	POTENCIA (VA/W)	INTENSIDAD (A)	TRASCUADRO P.V.R. (€)	CAJA P.V.R. (€)	SUPL. MOTOR[1] P.V.R. (€)
3ARC 5-250	3.750	5,0	940,00	1.030,00	280,00
3ARC 6-250	4.950	6,6	980,00	1.070,00	280,00
3ARC 10-250	7.500	10,0	1.320,00	1.510,00	290,00
3ARC 12-250	9.000	12,0	1.590,00	1.780,00	290,00
3ARC 16-250	12.000	16,0	1.940,00	2.540,00	450,00
3ARC 22-250	16.500	22,0	2.200,00	3.010,00	750,00

(1) Motor: alimentación a 12 VDC. Consultar para alimentación a 230 VDC.

TRIFÁSICOS (con conexión en 'estrella' y regulación simple).
Entrada 3 x 400 V + N / Salida 3 x 0 ÷ 400 V + N.

MODELO	POTENCIA (VA/W)	INTENSIDAD (A)	TRASCUADRO P.V.R. (€)	SUPL. MOTOR P.V.R. (€)
C3ARC 25-230 TC	25.000	36,5	5.460,00	1.200,00
C3ARC 30-230 TC	30.000	43,5	5.670,00	1.200,00
C3ARC 35-230 TC	35.000	50,5	6.360,00	1.200,00
C3ARC 40-230 TC	40.000	58,0	6.490,00	1.200,00
C3ARC 50-230 TC	50.000	73,0	10.660,00	1.200,00
C3ARC 60-230 TC	60.000	87,0	11.090,00	1.200,00

Para otras potencias o construcciones (en caja, cuba, etc...), consultar precios.



MONOFÁSICOS (doble regulación). Entrada 400 V / Salida 2 x 200 ÷ 0 ÷ 200 V.

MODELO	POTENCIA (VA/W)	INTENSIDAD (A)	TRASCUADRO P.V.R. (€)	SUPL. MOTOR P.V.R. (€)
C2ARC 15-200 2R TC	2 x 15.000	2 x 37,5	4.710,00	1.060,00
C2ARC 19-200 2R TC	2 x 19.000	2 x 47,5	4.890,00	1.060,00
C2ARC 21-200 2R TC	2 x 21.000	2 x 52,5	5.210,00	1.060,00
C2ARC 24-200 2R TC	2 x 24.000	2 x 60,0	5.290,00	1.060,00
C2ARC 30-200 2R TC	2 x 30.000	2 x 75,0	10.080,00	1.060,00
C2ARC 38-200 2R TC	2 x 38.000	2 x 95,0	10.430,00	1.060,00
C2ARC 43-200 2R TC	2 x 43.000	2 x 107,5	11.540,00	1.060,00
C2ARC 48-200 2R TC	2 x 48.000	2 x 120,0	11.710,00	1.060,00

Para otras potencias o construcciones (en caja, cuba, etc...), consultar precios.

Para corroborar la validez de este documento consulte la siguiente página web	
Código Seguro de Validación	61e705588eec45f88ea7f2f5f0494641001
Url de validación	https://eamic.elda.es/absis/idi/arx/idiarxabsaweb/asp/verificadorfirma.asp
Metadatos	Origen: Origen administración Estado de elaboración: Copia auténtica de documento original

Serie ARC Autotransformadores de regulación continua



TRIFÁSICOS (doble regulación con conexión en 'triángulo').
Entrada 3 x 230 V / Salida 3 x (230 ÷ 0 ÷ 230 V).

MODELO	POTENCIA (VA/W)	INTENSIDAD (A)	TRASCUADRO P.V.R. (€)	SUPL. MOTOR P.V.R. (€)
C3ARC 25-230 2R TC	2 x 25.000	2 x 36,5	6.880,00	1.200,00
C3ARC 30-230 2R TC	2 x 30.000	2 x 43,5	7.090,00	1.200,00
C3ARC 35-230 2R TC	2 x 35.000	2 x 50,5	7.860,00	1.200,00
C3ARC 40-230 2R TC	2 x 40.000	2 x 58,0	7.990,00	1.200,00
C3ARC 50-230 2R TC	2 x 50.000	2 x 73,0	14.250,00	1.200,00
C3ARC 60-230 2R TC	2 x 60.000	2 x 87,0	14.670,00	1.200,00

Para otras potencias o construcciones (en caja, cuba, etc...), consultar precios.

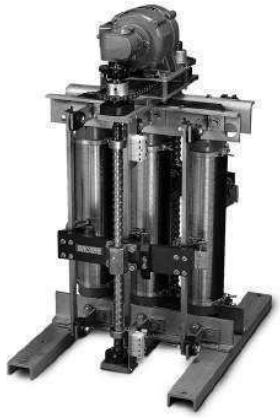

TRIFÁSICOS (doble regulación con conexión en 'triángulo').
Entrada 3 x 400 V / Salida 3 x (400 ÷ 0 ÷ 400 V).

MODELO	POTENCIA (VA/W)	INTENSIDAD (A)	TRASCUADRO P.V.R. (€)	SUPL. MOTOR P.V.R. (€)
C3ARC 45-400 2R TC	2 x 45.000	2 x 37,5	9.090,00	1.200,00
C3ARC 55-400 2R TC	2 x 55.000	2 x 46,0	9.520,00	1.200,00
C3ARC 60-400 2R TC	2 x 60.000	2 x 50,0	10.790,00	1.200,00
C3ARC 70-400 2R TC	2 x 70.000	2 x 58,0	10.920,00	1.200,00
C3ARC 90-400 2R TC	2 x 90.000	2 x 75,0	18.750,00	1.200,00
C3ARC 110-400 2R TC	2 x 110.000	2 x 92,0	19.520,00	1.200,00

Para otras potencias o construcciones (en caja, cuba, etc...), consultar precios.

Serie NS Transformadores de ultra aislamiento



MONOFÁSICOS Entrada 230 V / Salida 230 V

MODELO	POTENCIA (VA/W)	INTENSIDAD (A)	TRASCUADRO P.V.R. (€)
NS-3	300	1,3	420,00
NS-6	600	2,6	450,00
NS-10	1.000	4,3	500,00
NS-20	2.000	8,7	700,00
NS-30	3.000	13,0	820,00
NS-45	4.500	20,0	1.000,00
NS-60	6.000	26,0	1.390,00
NS-90	9.000	39,0	1.670,00

Para otras potencias o construcciones (en caja, cuba, etc...), consultar precios.

Para corroborar la validez de este documento consulte la siguiente página web	
Código Seguro de Validación	61e705588eec45f88ea7f2f5f0494641001
Url de validación	https://eamic.elda.es/absis/idi/arx/idiarxabsaweb/asp/verificadorfirma.asp
Metadatos	Origen: Origen administración Estado de elaboración: Copia auténtica de documento original

Serie RE3 Estabilizadores electrónicos de tensión



Ventajas y características destacables

· Regulación ultrarrápida: Velocidad de respuesta inferior a los 100 ms.
· Control digital y programación de parámetros independiente por fase.
· Estructura completamente estática, sin elementos móviles, mayor fiabilidad.
· Bypass estático, cargas siempre alimentadas.
· En los equipos trifásicos, regulación independiente por fase, inmune a los desequilibrios.
· Precisión de salida mejor del +/-2%.
· Márgenes de regulación entrada del +/-15%, de serie (consultar para otros márgenes).
· Rendimiento superior al 97%.
· No introduce armónicos ni altera el factor de potencia de la instalación.
· Inmune a armónicos de tensión de línea; estabilización en base a verdadero valor eficaz (rms).
· Display LCD, de serie, a partir de 6 kVA monofásico y 15 kVA trifásico.
· Transformador separador o de ultra-aislamiento (NS) a la salida del equipo.(1)
· Slot de comunicaciones SICRES.(2)
· Gran robustez y fiabilidad (alto MTBF).

(1) Opcional
(2) Para equipos con display LCD



MONOFÁSICOS Entrada 230 V ± 15% / Salida 230 V.

MODELO	POTENCIA (VA/W)	ESTÁNDAR P.V.R. (€)	CON TRAFO SEPARADOR P.V.R. (€)	CON TRAFO NS P.V.R. (€)
RE-309-2	300	550,00	610,00	690,00
RE-609-2	600	570,00	780,00	910,00
RE-1009-2	1.000	610,00	830,00	1.090,00
RE-2009-2	2.000	890,00	1.080,00	1.440,00
RE-3009-2	3.000	990,00	1.230,00	1.650,00
RE-4509-2	4.500	1.370,00	1.430,00	2.050,00
RE3 M 6-2	6.000	1.490,00	2.270,00	3.200,00
RE3 M 9-2	9.000	1.720,00	3.350,00	4.410,00
RE3 M 12-2	12.000	2.080,00	4.500,00	5.680,00
RE3 M 15-2	15.000	2.130,00	4.850,00	6.130,00
RE3 M 20-2	20.000	3.000,00	5.760,00	7.260,00
RE3 M 25-2	25.000	3.890,00	6.950,00	8.830,00
RE3 M 30-2	30.000	4.420,00	9.630,00	11.690,00

Modelos disponibles hasta 50 kVAs. Consultar para otras tensiones y/o configuraciones.



TRIFÁSICOS (Con regulación independiente por fase)
Entrada 3 x 400 V + N ±15% / Salida 3 x 400 V + N.

MODELO	POTENCIA (VA/W)	ESTÁNDAR P.V.R. (€)	CON TRAFO SEPARADOR P.V.R. (€)	CON TRAFO NS P.V.R. (€)
RET-3-4	3.000	1.340,00	1.820,00	2.640,00
RET-6-4	6.000	1.690,00	3.420,00	4.690,00
RET-9-4	9.000	2.880,00	4.980,00	6.240,00
RE3 T 15-4	15.000	3.590,00	5.630,00	7.440,00
RE3 T 20-4	20.000	4.070,00	6.610,00	8.380,00
RE3 T 30-4	30.000	4.280,00	7.190,00	10.020,00
RE3 T 45-4	45.000	5.280,00	11.220,00	14.490,00
RE3 T 60-4	60.000	6.720,00	16.270,00	20.040,00

Modelos disponibles hasta 250 kVAs. Consultar para otras tensiones y/o configuraciones.

Para corroborar la validez de este documento consulte la siguiente página web	
Código Seguro de Validación	61e705588eec45f88ea7f2f5f0494641001
Url de validación	https://eamic.elda.es/absis/idi/arx/idiarxabsaweb/asp/verificadorfirma.asp
Metadatos	Origen: Origen administración Estado de elaboración: Copia auténtica de documento original

Serie EMi3 Estabilizadores de tensión a servo-motor



Ventajas y características destacables

· Gama de potencias, monofásicas y trifásicas, hasta 330 kVA.
· Autotransformadores toroidales para toda la gama de potencias, rápidos y eficientes.
· Precisión de salida mejor del 1% (ajustable).
· En los equipos trifásicos, regulación común o independiente por fase, inmune a los desequilibrios.
· Márgenes de regulación de entrada del ±15% de serie.
· Alta eficiencia, hasta el 97,5%.
· Alta velocidad de regulación, hasta 70 V/s.
· Completo display LCD para el control y supervisión del estabilizador.
· Estabilidad de salida garantizada mediante un control del servo a MosFET.
· Inmune a armónicos de tensión de línea; estabilización en base a verdadera valor eficaz (rms).
· Funcionamiento estable ante variaciones de carga y/o de tensión.
· Inyección de armónicos de tensión nula.
· Admisión de sobrecargas transitorias de hasta el 1000% de la nominal.
· Gran robustez y fiabilidad (alto MTBF).



MONOFÁSICOS Entrada 230 V ±15% / Salida 230 V.

MODELO	POTENCIA (VA/W)	INTENSIDAD SALIDA (A)	ESTÁNDAR P.V.R. (€)
EMi3 M 5-2	5.000	21,7	1.210,00
EMi3 M 7,5-2	7.500	32,6	1.550,00
EMi3 M 10-2	10.000	43,5	1.650,00
EMi3 M 15-2	15.000	65,2	2.050,00
EMi3 M 20-2	20.000	87,0	2.680,00
EMi3 M-25-2	25.000	108,7	3.280,00
EMi3 M 30-2	30.000	130,4	3.980,00

Consultar para otras tensiones y/o configuraciones.

TRIFÁSICOS Entrada 3 x 400 V + N ±15% / Salida 3 x 400 V + N.

MODELO	POTENCIA (VA/W)	INTENSIDAD SALIDA (A)	ESTÁNDAR P.V.R. (€)
EMi3 T 15-4	15.000	21,7	3.090,00
EMi3 T 20-4	20.000	28,9	3.340,00
EMi3 T 35-4	35.000	50,6	4.560,00
EMi3 T 55-4	55.000	79,5	5.890,00
EMi3 T 70-4	70.000	101,2	6.700,00
EMi3 T 90-4	90.000	130,4	8.330,00
EMi3 T 110-4	110.000	159,0	9.510,00

Modelos disponibles hasta 330 kVA. Consultar para otras tensiones y/o configuraciones.



TRIFÁSICOS (Con regulación independiente por fase) Entrada 3 x 400 V + N ±15% / Salida 3 x 400 V + N.

MODELO	POTENCIA (VA/W)	INTENSIDAD SALIDA (A)	ESTÁNDAR P.V.R. (€)
EMi3 T 15-4F	15.000	21,7	3.350,00
EMi3 T 20-4F	20.000	28,9	3.600,00
EMi3 T 35-4F	35.000	50,6	4.820,00
EMi3 T 55-4F	55.000	79,5	6.230,00
EMi3 T 70-4F	70.000	101,2	7.210,00
EMi3 T 90-4F	90.000	130,4	9.140,00
EMi3 T 110-4F	110.000	159,0	10.460,00

Modelos disponibles hasta 330 kVA. Consultar para otras tensiones y/o configuraciones.

Para corroborar la validez de este documento consulte la siguiente página web	
Código Seguro de Validación	61e705588eec45f88ea7f2f5f0494641001
Url de validación	https://eamic.elda.es/absis/idi/arx/idiarxabsaweb/asp/verificadorfirma.asp
Metadatos	Origen: Origen administración Estado de elaboración: Copia auténtica de documento original

Series CONTROLVIT



LISTA DE PRECIOS - JULIO 2017

Variadores de frecuencia

Soluciones de filtrado

salicru

Para corroborar la validez de este documento consulte la siguiente página web	
Código Seguro de Validación	61e705588eec45f88ea7f2f5f0494641001
Url de validación	https://eamic.elda.es/absis/idi/arx/idiarxabsaweb/asp/verificadorfirma.asp
Metadatos	Origen: Origen administración Estado de elaboración: Copia auténtica de documento original

CV10 Variadores de frecuencia de entrada monofásica de 0,2 kW a 2,2 kW





La serie **CV10** de variadores de frecuencia **ControlVIT** de SALICRU ofrece la solución más competitiva para una gran variedad de aplicaciones. De alimentación monofásica, está pensado para trabajar con motores de baja potencia, y dispone de un hardware muy completo que incorpora, entre otros, consola extraíble con potenciómetro integrado, unidad de frenado dinámica, comunicación RS-485 Modbus y refrigeración natural en los equipos de hasta 0,75 kW.

Con un diseño optimizado y elegante, dispone de funciones avanzadas no habituales en su segmento, como son la función de ahorro energético automático, el control PID, la parada por tiempo de funcionamiento, el control multipaso de 16 velocidades, y el modo dormir/despertar básico.

- Control V/f.
- Potenciómetro integrado.
- Control remoto mediante consola extraible.
- Filtro EMC opcional de fácil conexión.
- Control de proceso PID avanzado.
- Ahorro de energía automático.
- Módulo de frenado dinámico integrado.
- Frenado por inyección de corriente continua.
- Función simple dormir/despertar para el control de una bomba.
- Control multipaso de 16 velocidades.
- Comunicación RS485 Modbus RTU.
- Refrigeración natural (sin ventilador) para potencias 0,2 ÷ 0,75 kW. Ventiladores con control On/Off y fácil recambio para 1,5 y 2,2 kW.
- Refuerzo de par automático (Boost).
- Posibilidad de operación Up/Down (subir y bajar velocidad mediante pulsadores externos).
- Parada por tiempo de funcionamiento.
- Limitación dinámica de corriente.
- Tamaño optimizado.
- Parametrización intuitiva por consola y mediante el software VITdrive, que permite también la monitorización de las principales magnitudes.
- SLC Greenergy solution.

CV10 Entrada monofásica 220~240 V

MODELO	CÓDIGO	POTENCIA		In SALIDA (A)	DIMENSIONES (F x AN x AL mm)	CONSOLA	FILTRO EMC	UD. FRENADO	P.V.R. (€)
		kW	CV						
CV10-002-S2	6B1AA000001	0,2	0,25	1,6	134 x 85 x 145	Incorporada Extraíble	Opcional	Incorporada	**189,00**
CV10-004-S2	6B1AA000002	0,4	0,5	2,5					**209,00**
CV10-008-S2	6B1AA000003	0,75	1	4,2	153 x 85 x 145				**222,00**
CV10-015-S2	6B1AA000004	1,5	2	7,5	153 x 100 x 170				**319,00**
CV10-022-S2	6B1AA000005	2,2	3	10					**399,00**

Para corroborar la validez de este documento consulte la siguiente página web	
Código Seguro de Validación	61e705588eec45f88ea7f2f5f0494641001
Url de validación	https://eamic.elda.es/absis/idi/arx/idiarxabsaweb/asp/verificadorfirma.asp
Metadatos	Origen: Origen administración Estado de elaboración: Copia auténtica de documento original

CV30 Variadores de frecuencia de entrada monofásica y trifásica de 0,4 kW a 7,5 kW





La serie **CV30** de variadores de frecuencia **ControlVIT** de SALICRU destaca por su diseño, fiabilidad, reducido tamaño, y facilidad de utilización. La alta calidad de sus componentes, sus avanzadas prestaciones y su versatilidad, hacen de él el variador de frecuencia ideal para el accionamiento de motores de baja potencia (0,4 kW a 7,5 kW) para la gran mayoría de aplicaciones, estando disponible tanto para tensión de alimentación monofásica (230 Vac) como trifásica (400 Vac y 230 Vac).

Su avanzado control vectorial sensorless, que dispone de dos algoritmos diferentes en función de la prestación requerida, asegura un alto par incluso trabajando a velocidades muy bajas. A todo ello se suma su función automática de ahorro energético, que consigue reducciones de consumo importantes, principalmente en aplicaciones de ventilación, tratamiento de agua y riego.

- Control seleccionable: V/f, Vectorial Sensorless o Control de par.
- Filtro EMC integrado u opcional de fácil conexión (según modelo).
- Sintonización automática de motor (estática y dinámica).
- 150% de par a 0,5 Hz.
- Control de proceso PID avanzado.
- Función simple dormir/despertar para el control de una bomba.
- PLC simple (ciclo automático) y control multipaso de 16 velocidades.
- Comunicación RS485 Modbus RTU.
- Potenciómetro integrado.
- Control remoto mediante consola extraíble u opcional (según modelo).
- Parametrización intuitiva.
- Tamaño compacto e instalación lado a lado (según modelo).
- Montaje en carril DIN (según modelo).
- Módulo de frenado dinámico integrado.
- Frenado por inyección de corriente continua.
- Ahorro de energía automático y contador de kWh.
- Entrada de tren de pulsos (máx. 50 kHz).
- Función caza al vuelo.
- Numerosas entradas/salidas (4/5 ent. digitales, 1 ent. pulsos, 2 ent. y 2 sal. analógicas, 2 sal. relé, 1 sal. transistor).
- Ventiladores de refrigeración con control On/Off y fácil recambio.
- Monitorización y parametrización mediante software VITdrive.

CV30 Entrada monofásica 220~240 V

MODELO	CÓDIGO	POTENCIA		In SALIDA (A)	DIMENSIONES (F x AN x AL mm)	CONSOLA	FILTRO EMC	UD. FRENADO	P.V.R. (€)
		kW	CV						
CV30-004-S2	6B1BA000001	0,4	0,5	2,5	123 x 80 x 160	Incorporada No extraíble	Opcional	Incorporada	244,00
CV30-008-S2	6B1BA000002	0,75	1	4,2					284,00
CV30-015-S2	6B1BA000003	1,5	2	7,5	140 x 80 x 185				355,00
CV30-022-S2	6B1BA000004	2,2	3	10					446,00

CV30 Entrada trifásica 380~440 V

MODELO	CÓDIGO	POTENCIA		In SALIDA (A)	DIMENSIONES (F x AN x AL mm)	CONSOLA	FILTRO EMC	UD. FRENADO	P.V.R. (€)
		kW	CV						
CV30-008-4	6B1BC000001	0,75	1	2,5	140 x 80 x 185	Incorporada No extraíble	Opcional	Incorporada	398,00
CV30-015-4	6B1BC000002	1,5	2	4,2					466,00
CV30-022-4	6B1BC000003	2,2	3	5,5					543,00
CV30-040-4F	6B1BC000004	4	5,4	9,5	167 x 146 x 256	Incorporada Extraíble	Incorporado		669,00
CV30-055-4F	6B1BC000005	5,5	7,5	14					804,00
CV30-075-4F	6B1BC000006	7,5	10	18,5	196 x 170 x 320				952,00

Para corroborar la validez de este documento consulte la siguiente página web	
Código Seguro de Validación	**61e705588eec45f88ea7f2f5f0494641001**
Url de validación	*https://eamic.elda.es/absis/idi/arx/idiarxabsaweb/asp/verificadorfirma.asp*
Metadatos	**Origen: Origen administración Estado de elaboración: Copia auténtica de documento original**

CV30 Variadores de frecuencia de entrada monofásica y trifásica de 0,4 kW a 7,5 kW

CV30 Entrada trifásica 220~240 V

MODELO	CÓDIGO	POTENCIA		In SALIDA (A)	DIMENSIONES (F x AN x AL mm)	CONSOLA	FILTRO EMC	UD. FRENADO	P.V.R. (€)
		kW	CV						
CV30-004-2	6B1BB000001	0,4	0,5	2,5	140 x 80 x 185	Incorporada No extraíble	Opcional	Incorporada	**408,00**
CV30-008-2	6B1BB000002	0,75	1	4,2					**484,00**
CV30-015-2F	6B1BB000003	1,5	2	7,5	167 x 146 x 256	Incorporada Extraíble	Incorporado		**538,00**
CV30-022-2F	6B1BB000004	2,2	3	10					**586,00**
CV30-040-2F	6B1BB000005	4	5,4	16					**720,00**
CV30-055-2F	6B1BB000006	5,5	7,5	20	196 x 170 x 320				**963,00**
CV30-075-2F	6B1BB000007	7,5	10	30					**1.078,00**



Para corroborar la validez de este documento consulte la siguiente página web	
Código Seguro de Validación	**61e705588eec45f88ea7f2f5f0494641001**
Url de validación	*https://eamic.elda.es/absis/idi/arx/idiarxabsaweb/asp/verificadorfirma.asp*
Metadatos	**Origen: Origen administración Estado de elaboración: Copia auténtica de documento original**

CV50 Variadores de frecuencia de entrada trifásica de 0,75 a 500 kW

La serie **CV50** de variadores de frecuencia **ControlVIT** de Salicru abarca potencias que van desde los 0,75 kw hasta los 500 kW. Son indicados tanto para aplicaciones de par constante como par variable (dualidad de potencias), y por tanto, permiten optimizar los costes del sistema adaptándose al tipo de carga a regular.

Destacan por su diseño, fiabilidad, facilidad de utilización y versatilidad, siendo adecuados tanto para aplicaciones de baja potencia donde es necesario disponer de una buena precisión del control, como para aplicaciones de gran potencia donde lo que importa es mantener el par adecuado y garantizar la continuidad del funcionamiento.

Gracias a su función automática de ahorro energético, consiguen reducciones de consumo importantes, principalmente en aplicaciones de ventilación, tratamiento de agua y riego.



- Control seleccionable: V/f, Vectorial Sensorless, o Control de par.
- Filtro EMC integrado. Categoría C3.
- Dualidad de potencias: Par constante / Par variable.
- Función avanzada dormir/despertar para el control de hasta 3 bombas.
- Sintonización automática de motor (estática y dinámica).
- 150% de par a 0,5 Hz.
- Control de proceso PID avanzado.
- PLC simple (ciclo automático) y control multipaso de 16 velocidades.
- Comunicación RS485 Modbus RTU.
- Potenciómetro integrado.
- Control remoto mediante consola extraíble u opcional.
- Parametrización intuitiva.
- Tamaño compacto.
- Módulo de frenado dinámico integrado (≤30 kW).
- Frenado por inyección de corriente continua.
- Ahorro de energía automático y contador de kWh.
- Entrada de tren de pulsos (máx. 50 kHz).
- Función caza al vuelo.
- Numerosas entradas/salidas (8 ent. digitales, 1 ent. pulsos, 2 ent. y 2 sal. analógicas, 2 sal. relé, 1 sal. transistor, 1 sal. pulsos).
- Ventiladores de refrigeración con control On/Off y fácil recambio.
- Monitorización y parametrización mediante software VITdrive.

CV50 Entrada trifásica 380~440 V

MODELO	CÓDIGO	PAR CONSTANTE			PAR VARIABLE			DIMENSIONES (F x AN x AL mm)	CONSOLA	FILTRO EMC	UD. FRENADO	P.V.R. (€)
		POTENCIA		In Sal (A)	POTENCIA		In Sal (A)					
		kW	CV		kW	CV						
CV50-008-4F	6B1CA000001	0,75	1	2,5	–	–	–	175 x 126 x 186				570,00
CV50-015-4F	6B1CA000002	1,5	2	3,7	–	–	–					602,00
CV50-022-4F	6B1CA000003	2,2	3	5	–	–	–					679,00
CV50-040-4F	6B1CA000004	4	5,5	9,5	5,5	7,5	14	181 x 146 x 256				858,00
CV50-055-4F	6B1CA000005	5,5	7,5	14	7,5	10	18,5					1.057,00
CV50-075-4F	6B1CA000006	7,5	10	18,5	11	15	25	216 x 170 x 320			Incorporada	1.182,00
CV50-110-4F	6B1CA000007	11	15	25	15	20	32					1.441,00
CV50-150-4F	6B1CA000008	15	20	32	18,5	25	38					1.845,00
CV50-185-4F	6B1CA000009	18,5	25	38	22	30	45	216 x 230 x 342				2.264,00
CV50-220-4F	6B1CA000010	22	30	45	30	40	60	245 x 255 x 407				2.805,00
CV50-300-4F	6B1CA000011	30	40	60	37	50	75					3.546,00
CV50-370-4F	6B1CA000012	37	50	75	45	60	92	325 x 270 x 555	Incorporada Extraíble	Incorporado		4.162,00
CV50-450-4F	6B1CA000013	45	60	92	55	75	115					5.049,00
CV50-550-4F	6B1CA000014	55	75	115	75	100	150					5.735,00
CV50-750-4F	6B1CA000015	75	100	150	90	120	180	365 x 325 x 680				7.722,00
CV50-900-4F	6B1CA000016	90	120	180	110	150	215					9.729,00
CV50-1100-4F	6B1CA000017	110	150	215	132	180	260					11.220,00
CV50-1320-4F	6B1CA000018	132	180	260	160	220	305	360 x 500 x 870			Opcional	13.977,00
CV50-1600-4F	6B1CA000019	160	220	305	185	250	340					15.750,00
CV50-1850-4F	6B1CA000020	185	250	340	200	270	380					18.356,00
CV50-2000-4F	6B1CA000021	200	270	380	220	300	425					22.085,00
CV50-2200-4F	6B1CA000022	220	300	425	250	335	480	F. Armario: 379 x 680 x 960 Suelo: 380 x 750 x 1410(*)				24.805,00
CV50-2500-4F	6B1CA000023	250	335	480	280	375	530					27.176,00
CV50-2800-4F	6B1CA000024	280	375	530	315	420	600					28.655,00
CV50-3150-4F	6B1CA000025	315	420	600	350	470	650					30.137,00
CV50-3500-4F	6B1CA000026	350	470	650	400	535	720	Suelo: 560 x 620 x 1700(*)				43.068,00
CV50-4000-4F	6B1CA000027	400	535	720	–	–	–					48.420,00
CV50-5000-4F	6B1CA000028	500	670	860	–	–	–					55.209,00

(*) Las medidas incluyen la base de instalación

Para corroborar la validez de este documento consulte la siguiente página web	
Código Seguro de Validación	**61e705588eec45f88ea7f2f5f0494641001**
Url de validación	*https://eamic.elda.es/absis/idi/arx/idiarxabsaweb/asp/verificadorfirma.asp*
Metadatos	**Origen: Origen administración Estado de elaboración: Copia auténtica de documento original**

Accesorios Extensión de consola y copia de parámetros

Consolas adicionales

MODELO	CÓDIGO	DESCRIPCIÓN	VARIADOR	COPIA DE PARÁMETROS	DIMENSIONES (F x AN x AL mm)	P.V.R. (€)
KLED-CV10/30	6B1NA000001	Consola LED- 5 dígitos	CV10 / CV30	No	31 x 56 x 75	**61,00**
KLED-CV30-C	6B1NA000002	Consola LED copiadora 5 dígitos	CV30	Sí		**88,00**
KLED-CV50-C	6B1NA000003	Consola LED copiadora 5 dígitos	CV50	Sí	37 x 71 x 109	**99,00**
KLCD-CV50-C	6B1NA000004	Consola avanzada LCD 10 líneas		Sí		**224,00**

Marco y cable de extensión

MODELO	CÓDIGO	DESCRIPCIÓN	VARIADOR	DIMENSIONES (AN x AL mm)	P.V.R. (€)
KIT FRAME-CV10/30 BZ214 1,8m	6B1NB000001	Marco para montaje en puerta de armario + cable de 1,8 metros	CV10 / CV30	67 x 87	**37,00**
KIT FRAME-CV50 BZ214 1,8m	6B1NB000002		CV50	87 x 124	**46,00**

CV10: Incorpora consola extraíble no copiadora de serie. Este variador no permite la copia de parámetros por consola.

CV30 1Ø 230V/3Ø 380V ≤2,2 kW y 3Ø 230V ≤0,75 kW: Incorpora consola no extraíble tipo membrana. Permite conectar una consola externa adicional por el puerto de comunicación frontal.

CV50 ≤ 15 kW: Incorpora consola no extraíble tipo membrana. Permite conectar una consola externa por el puerto de comunicación frontal (modelo KLED-CV50-C o KLCD-CV50-C).

CV50 ≥ 18,5 kW: Incorpora consola extraíble copiadora de serie modelo KLED-CV50-C, que puede ser sustituida por la consola avanzada LCD de 10 líneas de información modelo KLCD-CV50-C.

El cable de conexión entre el variador y la consola es un cable de red estándar (conector RJ45) de tipo cruzado. Así pues, el cable incluido en el kit puede ser sustituido fácilmente por un cable de longitud mayor, según modelo:

· CV10: Hasta 5 metros.
· CV30: Hasta 30 metros.
· CV50: Hasta 200 metros.







Para corroborar la validez de este documento consulte la siguiente página web	
Código Seguro de Validación	61e705588eec45f88ea7f2f5f0494641001
Url de validación	https://eamic.elda.es/absis/idi/arx/idiarxabsaweb/asp/verificadorfirma.asp
Metadatos	Origen: Origen administración Estado de elaboración: Copia auténtica de documento original

Accesorios Frenado dinámico



Módulos de frenado externos

MODELO	CÓDIGO	VARIADOR	DIMENSIONES (F x AN x AL mm)	P.V.R. (€)
BRAKE U-CV50-370-4	6B1ND000001	CV50-370-4F	163 x 130 x 260	778,00
BRAKE U-CV50-750-4	6B1ND000002	CV50-450…750-4F	260 x 150 x 340	1.505,00
BRAKE U-CV50-1100-4	6B1ND000003	CV50-900…1100-4F		1.728,00
BRAKE U-CV50-1320-4	6B1ND000004	CV50-1320-4F		2.005,00
BRAKE U-CV50-2000-4	6B1ND000005	CV50-1600…2000-4F	275 x 200 x 405	2.502,00
BRAKE U-CV50-2500-4	6B1ND000006	CV50-2200…2500-4F		2.985,00







Resistencias de frenado

MODELO	CÓDIGO	Ω	W	VARIADOR	DIMENSIONES (F x AN x AL mm)	P.V.R. (€)
BRAKE R-150R250W	6B1NE000001	150	250	CV10-002...008-S2 CV30-004...008-S2 CV30-004...008-2	42 x 182 x 20	81,00
BRAKE R-100R260W	6B1NE000002	100	260	CV10-015-S2 CV30-015-S2 CV30-015-2F	42 x 182 x 20	89,00
BRAKE R-65R390W	6B1NE000003	65	390	CV10-022-S2 CV30-022-S2 CV30-022-2F	111 x 245 x 33	149,00
BRAKE R-36R600W	6B1NE000004	36	600	CV30-040-2F	80 x 285 x 135	203,00
BRAKE R-26R600W	6B1NE000005	26	600	CV30-055-2F	80 x 285 x 135	205,00
BRAKE R-19R1130W	6B1NE000006	19	1130	CV30-075-2F	80 x 430 x 135	273,00
BRAKE R-600R100W	6B1NE000007	600	100	CV30-008-4 CV50-008-4F	42 x 182 x 20	89,00
BRAKE R-250R260W	6B1NE000008	250	260	CV30-015-4 CV50-015-4F	42 x 182 x 20	91,00
BRAKE R-150R390W	6B1NE000009	150	390	CV30-022-4 CV50-022-4F	111 x 245 x 33	151,00
BRAKE R-100R600W	6B1NE000010	100	600	CV30-040-4F CV50-040-4F	80 x 285 x 135	206,00
BRAKE R-85R1000W	6B1NE000011	85	1000	CV30-055-4F CV50-055-4F	80 x 430 x 135	255,00
BRAKE R-65R1500W	6B1NE000012	65	1500	CV30-075-4F CV50-075-4F	80 x 430 x 135	274,00
BRAKE R-40R1560W	6B1NE000013	40	1560	CV50-110-4F	80 x 430 x 135	342,00
BRAKE R-27R3000W	6B1NE000014	27	3000	CV50-150…185-4F	180 x 430 x 143	547,00
BRAKE R-20R4500W	6B1NE000015	20	4500	CV50-220…300-4F	180 x 430 x 143	564,00
BRAKE R-13R6000W	6B1NE000016	13,6	6000	CV50-370-4F	265 x 430 x 143	729,00
BRAKE R-6R12000W	6B1NE000017	6,8	12000	CV50-450…750-4F	538 x 510 x 135	1.475,00
BRAKE R-4R17000W	6B1NE000018	4,5	17000	CV50-900…1100-4F	430 x 570 x 600	3.217,00
BRAKE R-3R20000W	6B1NE000019	3,7	20000	CV50-1320-4F	430 x 570 x 600	3.466,00
BRAKE R-2R30000W	6B1NE000020	2,5	30000	CV50-1600…2000-4F CV50-2800…4000-4F (2 uds.)	430 x 570 x 790	4.290,00
BRAKE R-2R38000W	6B1NE000021	2	38000	CV50-2200…2500-4F CV50-5000-4F (2 uds.)	430 x 845 x 600	5.149,00

Para corroborar la validez de este documento consulte la siguiente página web	
Código Seguro de Validación	61e705588eec45f88ea7f2f5f0494641001
Url de validación	https://eamic.elda.es/absis/idi/arx/idiarxabsaweb/asp/verificadorfirma.asp
Metadatos	Origen: Origen administración Estado de elaboración: Copia auténtica de documento original

Accesorios Adaptadores de montaje



Adaptadores para montaje en brida (Flange)

MODELO	CÓDIGO	VARIADOR	P.V.R. (€)
FLANGE-CV50-022-4	6B1NG000001	CV50-008…022-4F	**47,00**
FLANGE-CV30/50-055-2/4	6B1NG000002	CV30-040…055-4F CV50-040…055-4F CV30-015…040-2F	**51,00**
FLANGE-CV30/50-150-2/4	6B1NG000003	CV30-075-4F CV50-075…150-4F CV30-055…075-2F	**53,00**
FLANGE-CV50-185-4	6B1NG000004	CV50-185-4F	**55,00**
FLANGE-CV50-300-4	6B1NG000005	CV50-220…300-4F	**61,00**

Variadores CV50 ≥ 37 kW: No es necesaria ninguna pieza de adaptación para hacer el montaje en brida.

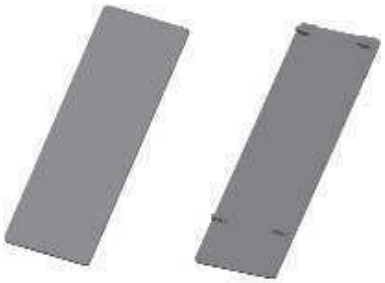

Tapas laterales

MODELO	CÓDIGO	TIPO	VARIADOR	PIEZAS NECESARIAS POR VARIADOR	P.V.R. (€)
SCOVER-F-CV30-008-S2	6B1NH000001	Film	CV30-004…008-S2	2	**6,00**
SCOVER-F-CV30-022-S2/2/4	6B1NH000002	Film	CV30-015…022-S2 CV30-008…022-4 CV30-004…008-2	2	**7,00**
SCOVER-P-CV50-022-4	6B1NH000003	Pieza plástica	CV50-008…022-4F	2	**11,00**
SCOVER-P-CV30/50-300-2/4	6B1NH000004	Pieza plástica	CV30-040…075-4F CV30-015…075-2F CV50-040…300-4F	4	**14,00**

Indicadas para ambientes severos, mejorando la protección del variador.

Su montaje implica desclasificar el variador un 10%.

El código incluye una sola pieza, siendo necesario adquirir varias piezas para tapar lateralmente el variador.



Base de instalación para montaje en suelo

MODELO	CÓDIGO	VARIADOR	DIMENSIONES (F x AN x AL mm)	P.V.R. (€)
BASE-CV50-2200/3150	6B1NI000001	CV50-2200…3150-4F	380 x 750 x 450	**274,00**

Permite incorporar en su interior una inductancia de entrada o filtro senoidal de salida.

Para corroborar la validez de este documento consulte la siguiente página web	
Código Seguro de Validación	**61e705588eec45f88ea7f2f5f0494641001**
Url de validación	*https://eamic.elda.es/absis/idi/arx/idiarxabsaweb/asp/verificadorfirma.asp*
Metadatos	**Origen: Origen administración Estado de elaboración: Copia auténtica de documento original**

Software

Software VITdrive

El software VITdrive permite conectar los variadores de frecuencia de la familia **ControlVIT** a un PC, permitiendo configurarlos y monitorizarlos, facilitando de este modo su puesta en marcha y mantenimiento.



Características:

· Monitorización múltiple: Un PC puede monitorizar varios variadores a la vez.
· Importación y exportación de ficheros de parametrización de los variadores.
· Visualización y modificación de parámetros.
· Comparación rápida entre parámetros programados y por defecto.
· Osciloscopio de hasta 10 canales, con almacenamiento de datos, exportación de éstos, etc.

Descarga gratuita en **www.salicru.com/controlvit**

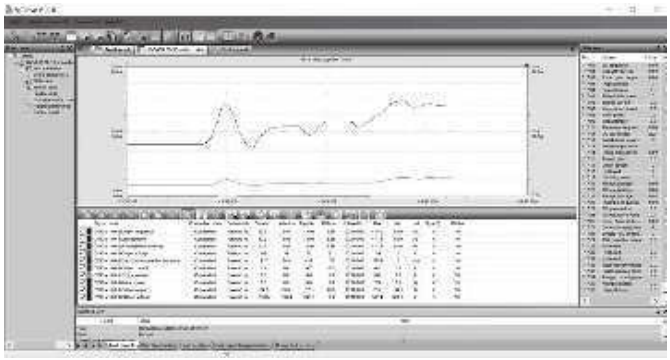



Para corroborar la validez de este documento consulte la siguiente página web	
Código Seguro de Validación	**61e705588eec45f88ea7f2f5f0494641001**
Url de validación	*https://eamic.elda.es/absis/idi/arx/idiarxabsaweb/asp/verificadorfirma.asp*
Metadatos	**Origen: Origen administración Estado de elaboración: Copia auténtica de documento original**

Soluciones de filtrado Filtros de entrada



Filtros de entrada EMC de fácil conexión - categoría C3

MODELO	CÓDIGO	VARIADOR	DIMENSIONES (F x AN x AL mm)	P.V.R. (€)
IPF-EMC-CV10-008-S2	6B1MA000001	CV10-002…008-S2	32 x 70 x 30	**34,00**
IPF-EMC-CV10-022-S2	6B1MA000002	CV10-015…022-S2	32 x 81 x 33	**39,00**
IPF-EMC-CV30-022-S2	6B1MB000001	CV30-004…022-S2	39 x 70 x 31	**40,00**
IPF-EMC-CV30-022-2/4	6B1MB000002	CV30-008…022-4 CV30-004…008-2	39 x 70 x 31	**44,00**

Inductancias de línea



· Tensión nominal: Monofásica AC 220 V (-15%) ÷ 240 V (+10%).
Trifásica AC 220 V (-15%) ÷ 240 V (+10%).
Trifásica AC 380 V (-15%) ÷ 440 V (+10%).
· Frecuencia: 50/60 Hz.
· Máxima sobrecarga permanente: 1,17 x In.
· Máxima sobrecarga transitoria: 1,5 x In durante 1 min, 1,8 x In durante 10 s, 2 x In durante 1 s.
· Caída de tensión: 2%.
· Tensión de aislamiento: 3 kV.
· Nivel de aislamiento: Clase F, 155°C.
· Grado de protección: IP00 (IP23 como opción).
· Instalación: Interior.
· Normas: UNE-EN-61558-2-20, IEC 60076.

Inductancias monofásicas 230 Vac

MODELO	CÓDIGO	In (A)	PÉRDIDAS (W)	VARIADOR	P.V.R. (€)
IPF-L-93-S2	6B1ME000001	9,3	14	CV10-002...008-S2 CV30-004...008-S2	**151,00**
IPF-L-240-S2	6B1ME000002	24	26	CV10-015...022-S2 CV30-015...022-S2	**165,00**

Inductancias trifásicas 230 Vac

MODELO	CÓDIGO	In (A)	PÉRDIDAS (W)	VARIADOR	P.V.R. (€)
IPF-L-77-2	6B1ME000003	7,7	20	CV30-004...008-2 CV30-015-2F	**266,00**
IPF-L-170-2	6B1ME000004	17	41	CV30-022...040-2F	**275,00**
IPF-L-310-2	6B1ME000005	31	74	CV30-055...075-2F	**292,00**

Inductancias trifásicas 400 Vac

MODELO	CÓDIGO	In (A)	PÉRDIDAS (W)	VARIADOR (Par constante)	VARIADOR (Par variable)	P.V.R. (€)
IPF-L-58-4	6B1ME000006	5,8	25	CV30-008...022-4 CV50-008...022-4F	–	**269,00**
IPF-L-195-4	6B1ME000007	19,5	70	CV30-040...055-4F CV50-040...055-4F	CV50-040-4F	**294,00**
IPF-L-320-4	6B1ME000008	32	102	CV30-075-4F CV50-075...110-4F	CV50-055...075-4F	**339,00**
IPF-L-470-4	6B1ME000009	47	127	CV50-150...185-4F	CV50-110...150-4F	**361,00**
IPF-L-700-4	6B1ME000010	70	162	CV5-220...300-4F	CV50-185...220-4F	**419,00**
IPF-L-940-4	6B1ME000011	94	190	CV50-370...450F	CV50-300...370-4F	**486,00**
IPF-L-1600-4	6B1ME000012	160	245	CV50-550...750-4F	CV50-450...550-4F	**638,00**

Para corroborar la validez de este documento consulte la siguiente página web	
Código Seguro de Validación	**61e705588eec45f88ea7f2f5f0494641001**
Url de validación	*https://eamic.elda.es/absis/idi/arx/idiarxabsaweb/asp/verificadorfirma.asp*
Metadatos	**Origen: Origen administración Estado de elaboración: Copia auténtica de documento original**

Soluciones de filtrado Filtros de salida

Ferritas (filtros de modo común)



MODELO	CÓDIGO	POTENCIA APROXIMADA DE MOTOR (kW)	DIMENSIONES (F x AN x AL mm)	DIÁMETRO INTERIOR (mm)	P.V.R. (€)
OPF-FER-21	6B1MD000001	2,2	50 x 85 x 22	21	**20,00**
OPF-FER-28	6B1MD000002	15	62 x 105 x 25	28,5	**22,00**
OPF-FER-48	6B1MD000003	45	110 x 150 x 51	48	**61,00**
OPF-FER-58	6B1MD000004	>45	170 x 200 x 65	58	**182,00**

Recomendadas para distancias de cable entre variador y motor de entre 50m y 100m aproximadamente.
Para variadores <45 kW, instalar una sola ferrita a la salida, dando dos vueltas a ésta con las tres fases de salida.
Para variadores >45 kW, instalar una ferrita por fase, dando dos vueltas a ésta con el cable.

Filtros Senoidales (Filtros LC)



- Tensión nominal: 230 Vac y 400 Vac.
- Frecuencia: 50/60 Hz.
- Caída de tensión estándar: 4%.
- Máxima sobrecarga transitoria: 1,5 x In durante 1 min, 1,8 x In durante 10 s, 2 x In durante 1 s.
- Frecuencia de conmutación: 2…8 kHz.
- Nivel de aislamiento: 3 kV.
- Grado de protección: IP00 (IP23 como opción).
- Instalación: Interior.

Filtros senoidales 230 Vac

MODELO	CÓDIGO	In (A)	PÉRDIDAS (W)	VARIADOR	P.V.R. (€)
OPF-SW-42-2	6B1MF000001	4,2	22	CV10-002…008-S2 CV30-004…008-S2 CV30-004…008-2	**319,00**
OPF-SW-100-2	6B1MF000002	10	47	CV10-015…022-S2 CV30-015…022-S2 CV30-015…022-2F	**408,00**
OPF-SW-160-2	6B1MF000003	16	65	CV30-040-2F	**432,00**
OPF-SW-300-2	6B1MF000004	30	91	CV30-055…075-2F	**491,00**

Filtros senoidales 400 Vac

MODELO	CÓDIGO	In (A)	PÉRDIDAS (W)	VARIADOR (Par constante)	VARIADOR (Par variable)	P.V.R. (€)
OPF-SW-42-4	6B1MF000005	4,2	35	CV30-008…015-4 CV50-008…015-4F	—	**341,00**
OPF-SW-55-4	6B1MF000006	5,5	45	CV30-022-4 CV50-022-4F	—	**363,00**
OPF-SW-95-4	6B1MF000007	9,5	62	CV30-040-4F CV50-040-4F	—	**433,00**
OPF-SW-185-4	6B1MF000008	18,5	98	CV30-055…075-4F CV50-055...075-4F	CV50-040…055-4F	**507,00**
OPF-SW-320-4	6B1MF000009	32	134	CV50-110…150-4F	CV50-075…110-4F	**651,00**
OPF-SW-450-4	6B1MF000010	45	168	CV50-185…220-4F	CV50-150…185-4F	**789,00**
OPF-SW-750-4	6B1MF000011	75	193	CV50-300…370-4F	CV50-220…300-4F	**1.055,00**
OPF-SW-1150-4	6B1MF000012	115	233	CV50-450…550-4F	CV50-370…450-4F	**1.498,00**

Para corroborar la validez de este documento consulte la siguiente página web	
Código Seguro de Validación	61e705588eec45f88ea7f2f5f0494641001
Url de validación	https://eamic.elda.es/absis/idi/arx/idiarxabsaweb/asp/verificadorfirma.asp
Metadatos	Origen: Origen administración Estado de elaboración: Copia auténtica de documento original

Guía de selección de accesorios

	VARIADOR	kW par cte	MÓDULO FRENADO	RESISTENCIA	CONSOLA INCLUIDA		CONSOLA REMOTA	EXTENSIÓN PUERTA
					MODELO	EXTRAÍBLE		
CV10 monofásico 220~240 V	CV10-002-S2	0,2	Incluido	BRAKE R-150R250W	KLED-CV10/30	Sí	KLED-CV10/30	KIT FRAME-CV10/30 BZ214 1,8m
	CV10-004-S2	0,4	Incluido	BRAKE R-150R250W	KLED-CV10/30	Sí		
	CV10-008-S2	0,75	Incluido	BRAKE R-150R250W	KLED-CV10/30	Sí		
	CV10-015-S2	1,5	Incluido	BRAKE R-100R260W	KLED-CV10/30	Sí		
	CV10-022-S2	2,2	Incluido	BRAKE R-65R390W	KLED-CV10/30	Sí		
CV30 monofásico 220~240 V	CV30-004-S2	0,4	Incluido	BRAKE R-150R250W	Teclado fijo	No	KLED-CV10/30 o KLED-CV30-C	KIT FRAME-CV10/30 BZ214 1,8m
	CV30-008-S2	0,75	Incluido	BRAKE R-150R250W	Teclado fijo	No		
	CV30-015-S2	1,5	Incluido	BRAKE R-100R260W	Teclado fijo	No		
	CV30-022-S2	2,2	Incluido	BRAKE R-65R390W	Teclado fijo	No		
CV30 trifásico 380~440 V	CV30-008-4	0,75	Incluido	BRAKE R-600R100W	Teclado fijo	No	KLED-CV10/30 o KLED-CV30-C	KIT FRAME-CV10/30 BZ214 1,8m
	CV30-015-4	1,5	Incluido	BRAKE R-250R260W	Teclado fijo	No		
	CV30-022-4	2,2	Incluido	BRAKE R-150R390W	Teclado fijo	No		
	CV30-040-4F	4	Incluido	BRAKE R-100R600W	KLED-CV10/30	Sí		
	CV30-055-4F	5,5	Incluido	BRAKE R-85R1000W	KLED-CV10/30	Sí		
	CV30-075-4F	7,5	Incluido	BRAKE R-65R1500W	KLED-CV10/30	Sí		
CV30 trifásico 220~240 V	CV30-004-2	0,4	Incluido	BRAKE R-150R250W	Teclado fijo	No	KLED-CV10/30 o KLED-CV30-C	KIT FRAME-CV10/30 BZ214 1,8m
	CV30-008-2	0,75	Incluido	BRAKE R-150R250W	Teclado fijo	No		
	CV30-015-2F	1,5	Incluido	BRAKE R-100R260W	KLED-CV10/30	Sí		
	CV30-022-2F	2,2	Incluido	BRAKE R-65R390W	KLED-CV10/30	Sí		
	CV30-040-2F	4	Incluido	BRAKE R-36R600W	KLED-CV10/30	Sí		
	CV30-055-2F	5,5	Incluido	BRAKE R-26R600W	KLED-CV10/30	Sí		
	CV30-075-2F	7,5	Incluido	BRAKE R-19R1130W	KLED-CV10/30	Sí		
CV50 trifásico 380~440 V	CV50-008-4F	0,75	Incluido	BRAKE R-600R100W	Teclado fijo	No	KLED-CV50-C o KLCD-CV50-C	KIT FRAME-CV50 BZ214 1,8m
	CV50-015-4F	1,5	Incluido	BRAKE R-250R260W	Teclado fijo	No		
	CV50-022-4F	2,2	Incluido	BRAKE R-150R390W	Teclado fijo	No		
	CV50-040-4F	4	Incluido	BRAKE R-100R600W	Teclado fijo	No		
	CV50-055-4F	5,5	Incluido	BRAKE R-85R1000W	Teclado fijo	No		
	CV50-075-4F	7,5	Incluido	BRAKE R-65R1500W	Teclado fijo	No		
	CV50-110-4F	11	Incluido	BRAKE R-40R1560W	Teclado fijo	No		
	CV50-150-4F	15	Incluido	BRAKE R-27R3000W	Teclado fijo	No		
	CV50-185-4F	18,5	Incluido	BRAKE R-27R3000W	KLED-CV50-C	Sí		
	CV50-220-4F	22	Incluido	BRAKE R-20R4500W	KLED-CV50-C	Sí		
	CV50-300-4F	30	Incluido	BRAKE R-20R4500W	KLED-CV50-C	Sí		
	CV50-370-4F	37	BRAKE U-CV50-370-4	BRAKE R-13R6000W	KLED-CV50-C	Sí		
	CV50-450-4F	45	BRAKE U-CV50-750-4	BRAKE R-6R12000W	KLED-CV50-C	Sí		
	CV50-550-4F	55	BRAKE U-CV50-750-4	BRAKE R-6R12000W	KLED-CV50-C	Sí		
	CV50-750-4F	75	BRAKE U-CV50-750-4	BRAKE R-6R12000W	KLED-CV50-C	Sí		
	CV50-900-4F	90	BRAKE U-CV50-1100-4	BRAKE R-4R17000W	KLED-CV50-C	Sí		
	CV50-1100-4F	110	BRAKE U-CV50-1100-4	BRAKE R-4R17000W	KLED-CV50-C	Sí		
	CV50-1320-4F	132	BRAKE U-CV50-1320-4	BRAKE R-3R20000W	KLED-CV50-C	Sí		
	CV50-1600-4F	160	BRAKE U-CV50-2000-4	BRAKE R-2R30000W	KLED-CV50-C	Sí		
	CV50-1850-4F	185	BRAKE U-CV50-2000-4	BRAKE R-2R30000W	KLED-CV50-C	Sí		
	CV50-2000-4F	200	BRAKE U-CV50-2000-4	BRAKE R-2R30000W	KLED-CV50-C	Sí		
	CV50-2200-4F	220	BRAKE U-CV50-2500-4	BRAKE R-2R38000W	KLED-CV50-C	Sí		
	CV50-2500-4F	250	BRAKE U-CV50-2500-4	BRAKE R-2R38000W	KLED-CV50-C	Sí		
	CV50-2800-4F	280	2 x BRAKE U-CV50-2000-4	2 x BRAKE R-2R30000W	KLED-CV50-C	Sí		
	CV50-3150-4F	315	2 x BRAKE U-CV50-2000-4	2 x BRAKE R-2R30000W	KLED-CV50-C	Sí		
	CV50-3500-4F	350	2 x BRAKE U-CV50-2000-4	2 x BRAKE R-2R30000W	KLED-CV50-C	Sí		
	CV50-4000-4F	400	2 x BRAKE U-CV50-2000-4	2 x BRAKE R-2R30000W	KLED-CV50-C	Sí		
	CV50-5000-4F	500	2 x BRAKE U-CV50-2500-4	2 x BRAKE R-2R38000W	KLED-CV50-C	Sí		

Para corroborar la validez de este documento consulte la siguiente página web	
Código Seguro de Validación	**61e705588eec45f88ea7f2f5f0494641001**
Url de validación	*https://eamic.elda.es/absis/idi/arx/idiarxabsaweb/asp/verificadorfirma.asp*
Metadatos	**Origen: Origen administración Estado de elaboración: Copia auténtica de documento original**

Guía de selección de filtros y protecciones

	VARIADOR	kW par cte	FILTRO EMC C3	INDUCTANCIA ENTRADA (Par const.)	INDUCTANCIA ENTRADA (Par variable)	FERRITA	FILTRO SENOIDAL (Par const.)	FILTRO SENOIDAL (Par variable)	MAGNETO-TÉRMICO	CON-TACTOR
CV10 monofásico 220~240 V	CV10-002-S2	0,2	IPF-EMC-CV10-008-S2	IPF-L-93-S2		OPF-FER-21	OPF-SW-42-2		2P 10A Curva C	12A
	CV10-004-S2	0,4	IPF-EMC-CV10-008-S2	IPF-L-93-S2		OPF-FER-21	OPF-SW-42-2		2P 16A Curva C	12A
	CV10-008-S2	0,75	IPF-EMC-CV10-008-S2	IPF-L-93-S2		OPF-FER-21	OPF-SW-42-2		2P 16A Curva C	18A
	CV10-015-S2	1,5	IPF-EMC-CV10-022-S2	IPF-L-240-S2		OPF-FER-28	OPF-SW-100-2		2P 25A Curva C	18A
	CV10-022-S2	2,2	IPF-EMC-CV10-022-S2	IPF-L-240-S2		OPF-FER-28	OPF-SW-100-2		2P 40A Curva C	32A
CV30 monofásico 220~240 V	CV30-004-S2	0,4	IPF-EMC-CV30-022-S2	IPF-L-93-S2		OPF-FER-21	OPF-SW-42-2		2P 10A Curva C	9A
	CV30-008-S2	0,75	IPF-EMC-CV30-022-S2	IPF-L-93-S2		OPF-FER-21	OPF-SW-42-2		2P 16A Curva C	12A
	CV30-015-S2	1,5	IPF-EMC-CV30-022-S2	IPF-L-240-S2		OPF-FER-28	OPF-SW-100-2		2P 25A Curva C	25A
	CV30-022-S2	2,2	IPF-EMC-CV30-022-S2	IPF-L-240-S2		OPF-FER-28	OPF-SW-100-2		2P 40A Curva C	32A
CV30 trifásico 380~440 V	CV30-008-4	0,75	IPF-EMC-CV30-022-2/4	IPF-L-58-4		OPF-FER-21	OPF-SW-42-4		3P 6A Curva C	9A
	CV30-015-4	1,5	IPF-EMC-CV30-022-2/4	IPF-L-58-4		OPF-FER-21	OPF-SW-42-4		3P 10A Curva C	9A
	CV30-022-4	2,2	IPF-EMC-CV30-022-2/4	IPF-L-58-4		OPF-FER-21	OPF-SW-55-4		3P 10A Curva C	9A
	CV30-040-4F	4	Incluido	IPF-L-195-4		OPF-FER-21	OPF-SW-95-4		3P 25A Curva C	25A
	CV30-055-4F	5,5	Incluido	IPF-L-195-4		OPF-FER-28	OPF-SW-185-4		3P 32A Curva C	25A
	CV30-075-4F	7,5	Incluido	IPF-L-320-4		OPF-FER-28	OPF-SW-185-4		3P 40A Curva C	40A
CV30 trifásico 220~240 V	CV30-004-2	0,4	IPF-EMC-CV30-022-2/4	IPF-L-77-2		OPF-FER-21	OPF-SW-42-2		3P 6A Curva C	9A
	CV30-008-2	0,75	IPF-EMC-CV30-022-2/4	IPF-L-77-2		OPF-FER-21	OPF-SW-42-2		3P 10A Curva C	9A
	CV30-015-2F	1,5	Incluido	IPF-L-77-2		OPF-FER-21	OPF-SW-100-2		3P 16A Curva C	12A
	CV30-022-2F	2,2	Incluido	IPF-L-170-2		OPF-FER-28	OPF-SW-100-2		3P 25A Curva C	18A
	CV30-040-2F	4	Incluido	IPF-L-170-2		OPF-FER-28	OPF-SW-160-2		3P 32A Curva C	25A
	CV30-055-2F	5,5	Incluido	IPF-L-310-2		OPF-FER-28	OPF-SW-300-2		3P 32A Curva C	32A
	CV30-075-2F	7,5	Incluido	IPF-L-310-2		OPF-FER-28	OPF-SW-300-2		3P 63A Curva C	50A
CV50 trifásico 380~440 V	CV50-008-4F	0,75	Incluido	IPF-L-58-4		OPF-FER-21	OPF-SW-42-4		3P 10A Curva C	12A
	CV50-015-4F	1,5	Incluido	IPF-L-58-4		OPF-FER-21	OPF-SW-42-4		3P 10A Curva C	12A
	CV50-022-4F	2,2	Incluido	IPF-L-58-4		OPF-FER-21	OPF-SW-55-4		3P 16A Curva C	12A
	CV50-040-4F	4	Incluido	IPF-L-195-4	IPF-L-195-4	OPF-FER-21	OPF-SW-95-4	OPF-SW-185-4	3P 16A Curva C	12A
	CV50-055-4F	5,5	Incluido	IPF-L-195-4	IPF-L-320-4	OPF-FER-28	OPF-SW-185-4	OPF-SW-185-4	3P 25A Curva C	25A
	CV50-075-4F	7,5	Incluido	IPF-L-320-4	IPF-L-320-4	OPF-FER-28	OPF-SW-185-4	OPF-SW-320-4	3P 40A Curva C	25A
	CV50-110-4F	11	Incluido	IPF-L-320-4	IPF-L-470-4	OPF-FER-28	OPF-SW-320-4	OPF-SW-320-4	3P 50A Curva C	40A
	CV50-150-4F	15	Incluido	IPF-L-470-4	IPF-L-470-4	OPF-FER-28	OPF-SW-320-4	OPF-SW-450-4	3P 63A Curva C	40A
	CV50-185-4F	18,5	Incluido	IPF-L-470-4	IPF-L-700-4	OPF-FER-28	OPF-SW-450-4	OPF-SW-450-4	3P 63A Curva C	50A
	CV50-220-4F	22	Incluido	IPF-L-700-4	IPF-L-700-4	OPF-FER-48	OPF-SW-450-4	OPF-SW-750-4	3P 80A Curva C	65A
	CV50-300-4F	30	Incluido	IPF-L-700-4	IPF-L-940-4	OPF-FER-48	OPF-SW-750-4	OPF-SW-750-4	3P 100A Curva C	80A
	CV50-370-4F	37	Incluido	IPF-L-940-4	IPF-L-940-4	OPF-FER-48	OPF-SW-750-4	OPF-SW-1150-4	3P 125A Curva C	95A
	CV50-450-4F	45	Incluido	IPF-L-940-4	IPF-L-1600-4	3 x OPF-FER-58	OPF-SW-1150-4	OPF-SW-1150-4	3P 160A	115A
	CV50-550-4F	55	Incluido	IPF-L-1600-4	IPF-L-1600-4	3 x OPF-FER-58	OPF-SW-1150-4	Consultar	3P 160A	150A
	CV50-750-4F	75	Incluido	IPF-L-1600-4	Consultar	3 x OPF-FER-58	Consultar	Consultar	3P 250A	185A
	CV50-900-4F	90	Incluido	Consultar	Consultar	3 x OPF-FER-58	Consultar	Consultar	3P 250A	225A
	CV50-1100-4F	110	Incluido	Consultar	Consultar	3 x OPF-FER-58	Consultar	Consultar	3P 315A	265A
	CV50-1320-4F	132	Incluido	Consultar	Consultar	3 x OPF-FER-58	Consultar	Consultar	3P 350A	330A
	CV50-1600-4F	160	Incluido	Consultar	Consultar	3 x OPF-FER-58	Consultar	Consultar	3P 400A	400A
	CV50-1850-4F	185	Incluido	Consultar	Consultar	3 x OPF-FER-58	Consultar	Consultar	3P 500A	500A
	CV50-2000-4F	200	Incluido	Consultar	Consultar	3 x OPF-FER-58	Consultar	Consultar	3P 500A	500A
	CV50-2200-4F	220	Incluido	Consultar	Consultar	3 x OPF-FER-58	Consultar	Consultar	3P 630A	500A
	CV50-2500-4F	250	Incluido	Consultar	Consultar	3 x OPF-FER-58	Consultar	Consultar	3P 630A	630A
	CV50-2800-4F	280	Incluido	Consultar	Consultar	3 x OPF-FER-58	Consultar	Consultar	3P 700A	630A
	CV50-3150-4F	315	Incluido	Consultar	Consultar	3 x OPF-FER-58	Consultar	Consultar	3P 800A	780A
	CV50-3500-4F	350	Incluido	Consultar	Consultar	3 x OPF-FER-58	Consultar	Consultar	3P 800A	780A
	CV50-4000-4F	400	Incluido	Consultar	Consultar	3 x OPF-FER-58	Consultar	Consultar	3P 1000A	780A
	CV50-5000-4F	500	Incluido	Consultar	Consultar	3 x OPF-FER-58	Consultar	Consultar	3P 1200A	980A

Para corroborar la validez de este documento consulte la siguiente página web	
Código Seguro de Validación	**61e705588eec45f88ea7f2f5f0494641001**
Url de validación	*https://eamic.elda.es/absis/idi/arx/idiarxabsaweb/asp/verificadorfirma.asp*
Metadatos	**Origen: Origen administración Estado de elaboración: Copia auténtica de documento original**

Avda. de la Serra 100
08460 Palautordera
BARCELONA
Tel. +34 938 482 400
902 48 24 00
Fax +34 938 481 151
salicru@salicru.com
SALICRU.COM

DELEGACIONES Y SERVICIO & SOPORTE TÉCNICO (SST)

ALICANTE
BARCELONA
BILBAO
GIJÓN
LA CORUÑA
LAS PALMAS DE G. CANARIA
MADRID
MÁLAGA
PALMA DE MALLORCA
SAN SEBASTIÁN
SANTA CRUZ DE TENERIFE
SEVILLA
VALENCIA
VALLADOLID
ZARAGOZA

Teléfono de emergencias SST Variadores de frecuencia: **+34 683 150 979**

SOCIEDADES FILIALES

CHINA
FRANCIA
HUNGRÍA
MARRUECOS
MÉXICO
PORTUGAL

RESTO DEL MUNDO

ALEMANIA
ARABIA SAUDÍ
ARGELIA
AUSTRIA
BÉLGICA
BRASIL
BULGARIA
CHILE
CUBA
DINAMARCA
EAU
ECUADOR
EGIPTO
ESLOVAQUIA
ESTADOS UNIDOS
ESTONIA
FILIPINAS
FINLANDIA
GRECIA
HOLANDA
INDONESIA
IRÁN
IRLANDA
ITALIA
JORDANIA
KUWAIT
LETONIA
LITUANIA
MALASIA
NIGERIA
PERÚ
POLONIA
REPÚBLICA CHECA
REINO UNIDO
RUMANÍA
RUSIA
SINGAPUR
SUECIA
SUIZA
TAILANDIA
TÚNEZ
UCRANIA
URUGUAY
VENEZUELA
VIETNAM

Gama de Productos

Sistemas de Alimentación Ininterrumpida SAI/UPS
Estabilizadores - Reductores de Flujo Luminoso
Fuentes de Alimentación
Onduladores Estáticos
Inversores Fotovoltaicos
Estabilizadores de Tensión
Variadores de Frecuencia

@salicru_SA

www.linkedin.com/company/salicru

Para corroborar la validez de este documento consulte la siguiente página web	
Código Seguro de Validación	61e705588eec45f88ea7f2f5f0494641001
Url de validación	https://eamic.elda.es/absis/idi/arx/idiarxabsaweb/asp/verificadorfirma.asp
Metadatos	Origen: Origen administración Estado de elaboración: Copia auténtica de documento original

EDICIONES
TARIFEC® S.A.
APDO. 23.119
08080 BARCELONA
TEL. (93) 338 00 66

Tecnotrafo

tarifa
edición 4 - 2015

GRUPO I
4 APARTADO
11 PAGINA

CONCEPTO

AUTOTRANSFORMADORES

No separador de circuitos.

TIPO AMG - IP-00 MONOFASICO
A43: 230/400V (REVERSIBLE)



Protección contra choques eléctricos Clase I - Zócalo de fijación s/DIN 41308 y acabado en barniz azul de alta protección anticorrosiva. Tropicalizado. Adaptador a carril DIN opcional h. 320VA bajo pedido.

Ref.	Pot. (VA)	Medidas mm. A x B x C	PRECIO EUROS
163A43AMG	63	66x66x78	21,50
210A43AMG	100	75x70x86	24,00
220A43AMG	200	75x76x86	29,50
232A43AMG	320	84x88x94	34,00
250A43AMG	500	96x90x104	42,50
263A43AMG	630	96x105x104	56,00
280A43AMG	800	108x93x113	65,00
310A43AMG	1000	108x106x114	71,00
315A43AMG	1500	120x112x122	90,50
320A43AMG	2000	150x112x145	106,50
325A43AMG	2500	150x128x145	131,50
330A43AMG	3000	150x156x145	168,00
340A43AMG	4000	174x147x160	210,50
350A43AMG	5000	174x167x166	287,00

Consultar tensiones o configuraciones especiales.

TIPO AMK - IP-20 MONOFASICO
A41: 0-110-127/400V (REVERSIBLE)



Protección contra choques eléctricos Clase I - Bobinados protegidos mediante carcasa autoextinguible IP-20. Adaptador a carril DIN hasta 630VA.

210A41AMK	100	84x83x80	27,00
220A41AMK	200	84x83x80	32,00
232A41AMK	320	84x98x80	36,25
250A41AMK	500	96x96x91	45,25
263A41AMK	630	96x101x91	52,75
280A41AMK	800	108x112x99	60,00
310A41AMK	1000	108x132x99	65,00
315A41AMK	1500	150x136x134	85,00
320A41AMK	2000	150x156x134	97,50
325A41AMK	2500	150x166x134	112,00
330A41AMK	3000	150x186x134	149,25

TIPO AT - IP-00 TRIFASICO
D44: 230/400V-N (REVERSIBLE)



Bornas de paso o pletinas - Protección contra choques eléctricos Clase I - Tropicalizado - Pernos elevación desde 31,5kVA.

	(kVA)		
310D44AT0	1	180x95x165	127,75
320D44AT0	2	180x105x180	158,00
330D44AT0	3	180x115x180	189,50
340D44AT0	4	240x125x245	195,25
350D44AT0	5	240x135x245	208,50
363D44AT0	6,3	240x145x245	224,00
380D44AT0	8	300x155x330	269,00
410D44AT0	10	300x165x330	307,00
413D44AT0	13	300x175x330	343,00
416D44AT0	16	360x185x385	425,00
420D44AT0	20	360x200x395	485,00
425D44AT0	25	360x210x395	599,00
431D44AT0	31,5	420x210x455	753,00
440D44AT0	40	420x230x440	936,00
450D44AT0	50	480x260x475	1.030,00
463D44AT0	63	480x280x475	1.199,00
480D44AT0	80	480x330x475	1.415,00
510D44AT0	100	660x360x560	1.894,75
513D44AT0	130	660x400x580	2.250,00
516D44AT0	160	660x440x580	3.008,00
520D44AT0	200	720x450x700	3.453,00
525D44AT0	250	720x460x700	3.863,00
531D44AT0	315	720x490x700	5.078,00
540D44AT0	400	720x530x700	6.853,00

CONCEPTO

IP-23



Ref.	Pot. (kVA)	Medidas mm. A x B x C	PRECIO EUROS
310D44AT2	1	245x210x265	182,00
320D44AT2	2	245x210x265	208,00
330D44AT2	3	245x210x265	242,50
340D44AT2	4	287x226x340	264,00
350D44AT2	5	287x226x340	271,00
363D44AT2	6,3	287x226x340	297,00
380D44AT2	8	345x310x377	330,00
410D44AT2	10	345x310x377	373,00
413D44AT2	13	345x310x377	409,00
416D44AT2	16	406x310x460	533,00
420D44AT2	20	406x310x460	619,00
425D44AT2	25	406x310x460	780,00



431D44AT2	31,5	477x390x500	920,00
440D44AT2	40	477x390x500	1.122,00
450D44AT2	50	575x460x606	1.239,00
463D44AT2	63	575x460x606	1.420,00
480D44AT2	80	575x460x606	1.625,00
510D44AT2	100	727x600x775	2.295,00
513D44AT2	130	727x600x775	2.700,00
516D44AT2	160	727x600x775	3.495,00
520D44AT2	200	810x705x885	4.072,00
525D44AT2	250	810x705x885	4.421,00
531D44AT2	315	1110x980x1100	5.674,00
540D44AT2	400	1110x980x1100	7.599,00

IP-65



340D44AT6	4	370x302x384	495,00
350D44AT6	5	370x302x384	575,00
363D44AT6	6,3	500x372x584	648,00
380D44AT6	8	500x372x584	710,00
410D44AT6	10	500x372x584	745,00
413D44AT6	13	500x372x584	795,00
416D44AT6	16	500x372x584	885,00
420D44AT6	20	500x372x584	1.100,00
425D44AT6	25	660x490x734	1.265,00
431D44AT6	31,5	660x490x734	1.446,50
440D44AT6	40	660x490x734	1.531,25
450D44AT6	50	660x490x734	1.777,25
463D44AT6	63	660x490x734	2.075,00
480D44AT6	80	980x800x1034	2.750,00
510D44AT6	100	980x800x1034	3.195,00
513D44AT6	130	980x800x1034	4.038,00
516D44AT6	160	980x800x1034	4.452,75
520D44AT6	200	980x800x1034	4.890,00

AUTOTRANSFORMADOR VARIABLE

TIPO VAI - IP-00 MONOFASICO
A50: 230V/0 a 230V (REG.) ó 230V/0 a 250V (REG.)



Núcleo toroidal tratado. Pista rectificada donde establece contacto una escobilla a través de la cual se obtienen las diferentes tensiones de salida sin escalonamientos. Regulación mecánica mediante mando manual, o motorizado. Montaje trascuadro.

MANUAL

Ref.	Pot. VA	I Sec. (A)	Ø Eje	Medidas mm. A x B x C	PRECIO EUROS
240A50VAI	400	1,6	8	115x95x127	148,00
260A50VAI	600	2,4	8	115x95x127	150,00
280A50VAI	800	3,2	8	115x110x127	155,00
312A50VAI	1200	4,8	8	146x108x160	197,00
316A50VAI	1600	6,4	8	146x120x160	215,25
325A50VAI	2500	10	10	192x122x205	283,50
330A50VAI	3000	12	10	220x125x235	334,75
340A50VAI	4000	16	12	262x135x282	443,50
355A50VAI	5500	22	12	262x160x320	587,00

Para corroborar la validez de este documento consulte la siguiente página web	
Código Seguro de Validación	**61e705588eec45f88ea7f2f5f0494641001**
Url de validación	*https://eamic.elda.es/absis/idi/arx/idiarxabsaweb/asp/verificadorfirma.asp*
Metadatos	**Origen: Origen administración Estado de elaboración: Copia auténtica de documento original**

CONCEPTO

MOTORIZADO



Ref.	Pot. VA	I Sec. (A)	Ø Eje	Medidas mm. A x B x C	PRECIO EUROS
260A50VAI01	600	2,4	8	115x208x127	385,00
280A50VAI01	800	3,2	8	115x228x127	392,00
312A50VAI01	1200	4,8	8	146x238x160	428,00
316A50VAI01	1600	6,4	8	146x246x160	438,00
325A50VAI01	2500	10	10	192x242x205	511,25
330A50VAI01	3000	12	12	220x242x235	562,50
340A50VAI01	4000	16	12	262x277x282	813,00
355A50VAI01	5500	22	12	262x296x320	932,00

Opcional: Tens. especiales, potencias h. 100KVA, aparamenta de control. Caja de protección IP-20.

VARIADOR DE TENSION

TIPO VEI - IP-00 MONOFASICO (ENRESINADO)
A45: 230V/0 a 230V (REG.)



Núcleo toroidal tratado. Compactado en resina. Pista rectificada donde establece contacto una escobilla a través de la cual se obtienen las diferentes tensiones de salida sin escalonamientos. Regulación mecánica mediante mando manual. Montaje trascuadro.

MANUAL

216A45VEI	160	0,7	6	80x93x88	135,50
235A45VEI	350	1,5	6	115x75x125	182,00
250A45VEI	500	2,2	6	115x80x125	193,00
275A45VEI	750	3,3	6	120x90x130	198,00
310A45VEI	1000	4,4	6	120x105x130	210,50
312A45VEI	1250	5	6	130x105x142	240,00
315A45VEI	1500	7	8	160x95x172	294,00
320A45VEI	2000	9	8	160x107x172	314,50
325A45VEI	2500	11	8	196x117x206	404,50
330A45VEI	3000	13	8	196x120x238	490,75
340A45VEI	4000	17,4	8	250x127x275	599,75
350A45VEI	5000	21,7	10	250x140x320	818,75

TIPO VAT - IP-00 TRIFASICO (MANUAL/MOTORIZADO)
D55: 400V/0 a 400V (REG.) ó 400V 0 a 440V (REG.)

Columna trifásica formada por tres variadores monofásicos. Núcleo toroidal tratado. Pista rectificada donde establece contacto una escobilla a través de la cual se obtienen las diferentes tensiones de salida sin escalonamientos. Reg. mecánica mediante mando manual, o motorizado. Montaje trascuadro.

MANUAL



312D55VAT	1200	1,6	8	115x327x127	588,00
319D55VAT	1900	2,5	8	115x327x127	599,00
325D55VAT	2500	3,3	8	115x382x127	645,00
337D55VAT	3750	4,9	8	146x390x160	785,00
350D55VAT	5000	6,6	8	146x426x160	835,00
375D55VAT	7500	9,8	10	192x426x205	1.099,00
390D55VAT	9000	11,8	10	220x436x235	1.278,00
412D55VAT	12000	15,8	12	262x470x282	1.669,00
417D55VAT	17000	22,3	12	340x550x320	2.038,00
424D55VAT	24000	31,5	12	634x650x262	3.914,00
433D55VAT	33000	43,3	12	780x735x320	4.349,00

MOTORIZADO

319D55VAT01	1900	2,5	8	115x377x127	819,00
325D55VAT01	2500	3,3	8	115x442x127	889,00
337D55VAT01	3750	4,9	8	146x441x160	1.022,75
350D55VAT01	5000	6,6	8	146x478x160	1.075,25
375D55VAT01	7500	9,8	10	192x460x205	1.342,00
390D55VAT01	9000	11,8	10	220x484x235	1.573,00
412D55VAT01	12000	15,8	12	262x528x282	1.958,00
417D55VAT01	17000	22,3	12	340x680x320	2.399,00
424D55VAT01	24000	31,5	12	634x625x282	4.564,00
433D55VAT01	33000	43,3	12	780x700x320	5.510,00

Opcional: Tens. especiales, potencias h. 280KVA, aparamenta de control. Caja de protección IP-20.

CONCEPTO

TIPO VET - IP-00 TRIFASICO (ENRESINADO)
D467: 400V/0 a 400V (REG.)

Columna trifásica formada por tres variadores monofásicos . Núcleo toroidal tratado. Compactado en resina. Pista rectifi cada donde establece contacto una escobilla a través de la cual se obtienen las diferentes tensiones de salida sin escalonamientos. Regulación mecánica mediante mando manual. Montaje trascuadro.

MANUAL



Ref.	Pot. VA	I Sec. (A)	Ø Eje	Medidas mm. A x B x C	PRECIO EUROS
248D46VET	480	0,7	6	90x255x92	458,75
310D46VET	1000	1,5	6	120x305x130	631,75
315D46VET	1500	2,2	6	120x315x130	646,50
322D46VET	2250	3,3	6	120x345x130	664,50
330D46VET	3000	4,3	6	120x375x130	709,50
337D46VET	3750	5,4	6	135x375x140	835,00
345D46VET	4500	6,5	8	165x360x175	1.005,50
360D46VET	6000	8,7	8	165x390x175	1.054,50
375D46VET	7500	10,8	8	200x445x210	1.383,50
390D46VET	9000	13,0	8	235x475x242	1.663,50
412D46VET	12000	17,4	8	285x520x295	2.015,50
415D46VET	15000	21,7	10	285x520x295	2.726,00

TRANSFORMADOR DE MANDO MONOFASICO

Separador de circuitos.

DE AISLAMIENTO Y SEGURIDAD TIPO TKS - IP-20

Protección contra choques eléctricos. Clase I. Acabado en barniz azul de alta protección anticorrosiva. Tropicalizado. Bobinados protegidos por carcasa autoextinguible con adaptador guia DIN h. 250VA.



230-400/12 ó 24V			
B12			
125B12TKS	25	84x83x80	24,00
140B12TKS	40	84x83x80	26,50
163B12TKS	63	84x83x80	29,25
210B12TKS	100	84x98x80	32,75
230-400-460/12 ó 24V			
216B12TKS	160	96x96x91	41,50
220B12TKS	200	96x101x91	46,25
225B12TKS	250	108x104x99	51,50
232B12TKS	320	108x112x99	61,75
240B12TKS	400	108x132x99	71,50
250B12TKS	500	120x132x108	84,50
263B12TKS	630	120x142x108	96,75
280B12TKS	800	150x156x134	111,25
230-400/24 ó 48V			
B13			
125B13TKS	25	84x83x80	24,00
140B13TKS	40	84x83x80	26,50
163B13TKS	63	84x83x80	29,25
210B13TKS	100	84x98x80	32,75
230-400-460/24 ó 48V			
216B13TKS	160	96x96x91	41,50
220B13TKS	200	96x101x91	46,25
225B13TKS	250	108x104x99	51,50
232B13TKS	320	108x112x99	61,75
240B13TKS	400	108x132x99	71,50
250B13TKS	500	120x132x108	84,50
263B13TKS	630	120x142x108	96,75
280B13TKS	800	150x156x134	111,25
310B13TKS	1000	150x166x134	127,25
313B13TKS	1300	150x186x134	175,00

Consultar tensiones o configuraciones especiales.

Para corroborar la validez de este documento consulte la siguiente página web	
Código Seguro de Validación	**61e705588eec45f88ea7f2f5f0494641001**
Url de validación	*https://eamic.elda.es/absis/idi/arx/idiarxabsaweb/asp/verificadorfirma.asp*
Metadatos	**Origen: Origen administración Estado de elaboración: Copia auténtica de documento original**

CONCEPTO				PRECIO EUROS
230-400/115 ó 230V				
Ref.	Pot.		Medidas mm.	
B14	VA		A x B x C	
125B14TKS	25		84x83x80	24,00
140B14TKS	40		84x83x80	26,50
163B14TKS	63		84x83x80	29,25
210B14TKS	100		84x98x80	32,75
230-400-460/115 ó 230V				
216B14TKS	160		96x96x91	41,50
220B14TKS	200		96x101x91	46,25
225B14TKS	250		108x104x99	51,50
232B14TKS	320		108x112x99	61,75
240B14TKS	400		108x132x99	71,50
250B14TKS	500		120x132x108	84,50
263B14TKS	630		120x142x108	96,75
280B14TKS	800		150x156x134	111,25
310B14TKS	1000		150x166x134	127,25
313B14TKS	1300		150x186x134	175,00
208-480/12 ó 24V				
F12				
125F12TKS	25		84x83x80	29,50
140F12TKS	40		84x83x80	33,75
163F12TKS	63		84x83x80	35,25
210F12TKS	100		84x98x80	38,50
216F12TKS	160		96x96x91	46,00
220F12TKS	200		96x101x91	51,50
225F12TKS	250		108x104x99	60,00
232F12TKS	320		108x112x99	66,75
240F12TKS	400		108x132x99	76,25
250F12TKS	500		120x132x108	89,50
263F12TKS	630		120x142x108	102,50
280F12TKS	800		150x156x134	127,50
208-480/24 ó 48V				
F13				
125F13TKS	25		84x83x80	29,50
140F13TKS	40		84x83x80	33,75
163F13TKS	63		84x83x80	35,25
210F13TKS	100		84x98x80	38,50
216F13TKS	160		96x96x91	46,00
220F13TKS	200		96x101x91	51,50
225F13TKS	250		108x104x99	60,00
232F13TKS	320		108x112x99	66,75
240F13TKS	400		108x132x99	76,25
250F13TKS	500		120x132x108	89,50
263F13TKS	630		120x142x108	102,50
280F13TKS	800		150x156x134	127,50
310F13TKS	1000		150x166x134	143,50
313F13TKS	1300		150x186x134	183,50
208-480/115 ó 230V				
F14				
125F14TKS	25		84x83x80	29,50
140F14TKS	40		84x83x80	33,75
163F14TKS	63		84x83x80	35,25
210F14TKS	100		84x98x80	38,50
216F14TKS	160		96x96x91	46,00
220F14TKS	200		96x101x91	51,50
225F14TKS	250		108x104x99	60,00
232F14TKS	320		108x112x99	66,75
240F14TKS	400		108x132x99	76,25
250F14TKS	500		120x132x108	89,50
263F14TKS	630		120x142x108	102,50
280F14TKS	800		150x156x134	127,50
310F14TKS	1000		150x166x134	143,50
313F14TKS	1300		150x186x134	183,50

TIPO NRG - IP-00

Separador de circuitos y seguridad.

230-400-460/12 ó 24V				
B12				
125B12NRG	25		66x83x78	24,75
140B12NRG	40		75x86x87	27,75
163B12NRG	63		75x92x87	31,25
210B12NRG	100		84x105x94	34,50
216B12NRG	160		96x106x104	44,25

CONCEPTO				PRECIO EUROS
Ref.	Pot.		Medidas mm.	
B12	VA		A x B x C	
220B12NRG	200		96x120x104	47,75
225B12NRG	250		108x122x114	56,50
232B12NRG	320		108x146x120	69,50
240B12NRG	400		120x126x128	89,00
250B12NRG	500		120x146x128	98,00
263B12NRG	630		150x122x153	135,50
280B12NRG	800		150x138x153	157,00
310B12NRG	1000		150x166x153	183,00
313B12NRG	1300		174x162x166	225,25
316B12NRG	1600		174x170x209	283,00
230-400-460/24 ó 48V				
B13				
125B13NRG	25		66x83x78	24,75
140B13NRG	40		75x86x87	27,75
163B13NRG	63		75x92x87	31,25
210B13NRG	100		84x105x94	34,50
216B13NRG	160		96x106x104	44,25
220B13NRG	200		96x120x104	47,75
225B13NRG	250		108x122x114	56,50
232B13NRG	320		108x138x114	65,25
240B13NRG	400		120x116x122	83,00
250B13NRG	500		120x136x122	91,50
263B13NRG	630		150x112x147	110,00
280B13NRG	800		150x138x153	133,00
310B13NRG	1000		150x164x153	141,75
313B13NRG	1300		174x162x166	220,00
316B13NRG	1600		174x182x166	246,25
320B13NRG	2000		174x182x166	287,50
230-400-460/115 ó 230V				
B14				
125B14NRG	25		66x83x78	24,75
140B14NRG	40		75x86x87	27,75
163B14NRG	63		75x92x87	31,25
210B14NRG	100		84x105x94	34,50
216B14NRG	160		96x106x104	44,25
220B14NRG	200		96x120x104	47,75
225B14NRG	250		108x122x114	56,50
232B14NRG	320		108x136x114	65,25
240B14NRG	400		120x116x122	83,00
250B14NRG	500		120x136x122	91,50
263B14NRG	630		150x112x147	110,00
280B14NRG	800		150x128x147	121,00
310B14NRG	1000		150x156x147	131,00
313B14NRG	1300		174x150x160	217,25
316B14NRG	1600		174x170x160	233,50
320B14NRG	2000		174x170x160	258,50

TRANSFORMADOR MONOFASICO DE SEGURIDAD

Separador de circuitos y seguridad.

TIPO TRG - IP-00 / IP-23 / IP-65

B13: 230-400-460/24 ó 48V (S-P)

B13 IP-00	KVA		
325B13TG0	2,5	175x210x275	331,50
330B13TG0	3	200x210x290	345,00
335B13TG0	3,5	200x230x290	398,00
340B13TG0	4	200x250x290	461,25
350B13TG0	5	250x250x350	527,00
363B13TG0	6,3	250x290x350	567,00
380B13TG0	8	250x300x350	730,75
B13 IP-23			
316B13TG2	1,6	280x310x363	295,00
320B13TG2	2	280x310x363	325,00
325B13TG2	2,5	280x310x363	427,50
330B13TG2	3	280x310x363	415,00
335B13TG2	3,5	280x310x363	458,25
340B13TG2	4	280x310x363	524,00
350B13TG2	5	335x378x456	571,00
363B13TG2	6,3	335x378x456	712,25
380B13TG2	8	335x378x456	879,50

Para corroborar la validez de este documento consulte la siguiente página web	
Código Seguro de Validación	61e705588eec45f88ea7f2f5f0494641001
Url de validación	https://eamic.elda.es/absis/idi/arx/idiarxabsaweb/asp/verificadorfirma.asp
Metadatos	Origen: Origen administración Estado de elaboración: Copia auténtica de documento original

Ref.	Pot. KVA	Medidas mm. A x B x C	PRECIO EUROS
B13 IP-65			
325B13TG6	2,5	370x302x384	615,00
330B13TG6	3	370x302x384	703,50
335B13TG6	3,5	370x302x384	796,00
340B13TG6	4	500x372x584	919,75
350B13TG6	5	500x372x584	956,00
363B13TG6	6,3	500x372x584	1.151,50

DE AISLAMIENTO

Separador de circuitos.

TIPO TRG - IP-00 / IP-23

B14: 230-400-460/115 ó 230V (S-P)



B14 IP-00			
325B14TG0	2,5	175x190x260	285,00
330B14TG0	3	200x180x290	333,75
335B14TG0	3,5	200x200x290	374,75
340B14TG0	4	200x225x290	406,25
350B14TG0	5	250x225x350	476,00
363B14TG0	6,3	250x235x350	494,75
380B14TG0	8	250x250x350	573,75
410B14TG0	10	300x280x425	702,00
413B14TG0	13	300x300x410	873,25
416B14TG0	16	300x340x410	995,25



B14 IP-23			
316B14TG2	1,6	280x310x363	285,00
320B14TG2	2	280x310x363	318,00
325B14TG2	2,5	280x310x363	381,00
330B14TG2	3	280x310x363	403,75
335B14TG2	3,5	280x310x363	435,00
340B14TG2	4	280x310x363	469,00
350B14TG2	5	335x378x456	520,00
363B14TG2	6,3	335x378x456	640,00
380B14TG2	8	335x378x456	722,50
410B14TG2	10	360x410x486	868,50
413B14TG2	13	360x410x486	1.022,00
416B14TG2	16	575x460x606	1.132,75

> 2kVA TIPO TRG - IP-65

B14: 230-400-460/115 ó 230V (S-P)



B14 IP-65			
325B14TG6	2,5	370x302x384	685,50
330B14TG6	3	370x302x384	702,50
335B14TG6	3,5	370x302x384	745,25
340B14TG6	4	500x372x584	845,00
350B14TG6	5	500x372x584	935,00
363B14TG6	6,3	500x372x584	1.075,00
380B14TG6	8	660x490x734	1.334,50
410B14TG6	10	660x490x734	1.475,50
413B14TG6	13	660x490x734	1.669,00

Consultar tensiones ó configuraciones especiales.

TRANSFORMADOR DE MANDO MONOFASICO DE AISLAMIENTO Y SEGURIDAD

TIPO TKG - IP-20

B66: 230-400/24V



Ref.	VA	Medidas mm. A x B x C	PRECIO EUROS
125B66TKG	25	84x83x80	21,75
140B66TKG	40	84x83x80	24,25
163B66TKG	63	84x83x80	26,25
210B66TKG	100	84x98x80	29,75
216B66TKG	160	96x96x91	39,50
220B66TKG	200	96x101x91	45,00
225B66TKG	250	108x104x99	51,75
232B66TKG	320	108x112x99	58,75
240B66TKG	400	108x132x99	67,25
250B66TKG	500	120x132x108	78,50
263B66TKG	630	120x142x108	93,50
280B66TKG	800	150x156x134	109,00

DE AISLAMIENTO

Separador de circuitos.

TIPO NRG - IP-00



B60: 230 ± 5%/230V

Ref.	Pot. VA	Medidas mm. A x B x C	PRECIO EUROS
125B60NRG	25	66x69x78	23,50
140B60NRG	40	75x72x87	26,50
163B60NRG	63	75x78x87	29,25
210B60NRG	100	84x90x94	32,75
216B60NRG	160	96x92x104	41,50
220B60NRG	200	96x105x104	46,00
225B60NRG	250	108x107x114	51,50
232B60NRG	320	108x120x114	62,50
240B60NRG	400	120x104x122	75,50
250B60NRG	500	120x124x122	86,25
263B60NRG	630	150x112x147	107,25
280B60NRG	800	150x128x147	119,50
310B60NRG	1000	150x156x147	128,50
313B60NRG	1300	174x150x160	191,00
316B60NRG	1600	174x170x160	220,75
320B60NRG	2000	174x170x160	242,50

B61: 400 ± 5%/230V

125B61NRG	25	66x69x78	23,50
140B61NRG	40	75x72x87	26,50
163B61NRG	63	75x78x87	29,25
210B61NRG	100	84x90x94	32,75
216B61NRG	160	96x92x104	41,50
220B61NRG	200	96x105x104	46,00
225B61NRG	250	108x107x114	51,50
232B61NRG	320	108x120x114	62,50
240B61NRG	400	120x104x122	75,50
250B61NRG	500	120x124x122	86,25
263B61NRG	630	150x112x147	107,25
280B61NRG	800	150x128x147	119,50
310B61NRG	1000	150x156x147	128,50
313B61NRG	1300	174x150x160	191,00
316B61NRG	1600	174x170x160	220,75
320B61NRG	2000	174x170x160	242,50

Separador de circuitos y seguridad.



B62: 230 ± 5%/24V

125B62NRG	25	66x69x78	23,50
140B62NRG	40	75x72x87	26,50
163B62NRG	63	75x78x87	29,25
210B62NRG	100	84x90x94	32,75
216B62NRG	160	96x92x104	41,50
220B62NRG	200	96x105x104	46,00
225B62NRG	250	108x107x114	51,50
232B62NRG	320	108x20x114	62,50
240B62NRG	400	120x104x122	75,50
250B62NRG	500	120x1639x128	86,25
263B62NRG	630	150x115x153	107,25
280B62NRG	800	150x128x153	119,50
310B62NRG	1000	150x156x153	128,50

B63: 400 ± 5%/24V

125B63NRG	25	66x69x78	23,50
140B63NRG	40	75x72x87	26,50
163B63NRG	63	75x78x87	29,25
210B63NRG	100	84x90x94	32,75
216B63NRG	160	96x92x104	41,50
220B63NRG	200	96x105x104	46,00
225B63NRG	250	108x107x114	51,50
232B63NRG	320	108x120x114	62,50
240B63NRG	400	120x104x122	75,50
250B63NRG	500	120x139x128	86,25
263B63NRG	630	150x115x153	107,25
280B63NRG	800	150x128x153	119,50
310B63NRG	1000	150x156x153	128,50

Para corroborar la validez de este documento consulte la siguiente página web	
Código Seguro de Validación	**61e705588eec45f88ea7f2f5f0494641001**
Url de validación	*https://eamic.elda.es/absis/idi/arx/idiarxabsaweb/asp/verificadorfirma.asp*
Metadatos	**Origen: Origen administración Estado de elaboración: Copia auténtica de documento original**

CONCEPTO				PRECIO EUROS
B66: 230-400/24V				
Ref.	Pot. VA	Medidas mm. A x B x C		
125B66NRG	25	66x69x78		22,75
140B66NRG	40	75x72x87		25,50
163B66NRG	63	75x78x87		28,25
210B66NRG	100	84x90x94		32,75
216B66NRG	160	96x92x104		41,00
220B66NRG	200	96x105x104		47,00
225B66NRG	250	108x120x114		52,50
232B66NRG	320	108x120x114		61,25
240B66NRG	400	120x124x122		77,25
250B66NRG	500	150x112x147		87,50
263B66NRG	630	150x138x153		108,50
280B66NRG	800	150x156x153		125,00
310B66NRG	1000	174x127x160		145,00
B67: 230-400/230V				
125B67NRG	25	66x69x78		22,75
140B67NRG	40	75x72x87		25,50
163B67NRG	63	75x78x87		28,25
210B67NRG	100	84x90x94		32,75
216B67NRG	160	96x92x104		41,00
220B67NRG	200	96x105x104		47,00
225B67NRG	250	108x120x114		52,50
232B67NRG	320	108x120x114		61,25
240B67NRG	400	120x124x122		77,25
250B67NRG	500	150x112x147		87,50
263B67NRG	630	150x128x147		108,50
280B67NRG	800	150x156x153		125,00
310B67NRG	1000	174x127x160		145,00
313B67NRG	1300	174x150x160		191,00
316B67NRG	1600	174x170x160		220,75
320B67NRG	2000	174x170x160		242,50



> 2kVA DE AISLAMIENTO

Separador de circuitos.

TIPO TRG - IP-00 / IP-23 / IP-65
B70: 230V/230V



B70 IP-00			
325B70TG0	2,5	175x190x260	292,25
330B70TG0	3	200x180x290	315,00
335B70TG0	3,5	200x200x290	340,00
340B70TG0	4	200x225x290	378,00
350B70TG0	5	250x225x350	452,25
363B70TG0	6,3	250x240x355	477,75
380B70TG0	8	250x260x370	554,25
410B70TG0	10	300x280x425	660,00
413B70TG0	13	300x300x410	818,25
416B70TG0	16	300x340x410	938,50
420B70TG0	20	350x340x470	1.180,75
425B70TG0	25	350x400x470	1.325,00



B70 IP-23			
325B70TG2	2,5	280x310x363	379,75
330B70TG2	3	280x310x363	404,25
335B70TG2	3,5	280x310x363	428,25
340B70TG2	4	280x310x363	456,00
350B70TG2	5	335x378x456	548,25
363B70TG2	6,3	335x378x456	607,00
380B70TG2	8	335x378x456	714,00
410B70TG2	10	360x410x486	843,25
413B70TG2	13	360x410x486	988,00
416B70TG2	16	575x460x606	1.093,75
420B70TG2	20	575x460x606	1.350,00
425B70TG2	25	575x460x606	1.595,00



B70 IP-65			
325B70TG6	2,5	370x302x384	585,00
330B70TG6	3	370x302x384	645,50
335B70TG6	3,5	370x302x384	712,75
340B70TG6	4	500x372x584	845,00
350B70TG6	5	500x372x584	866,75
363B70TG6	6,3	500x372x584	975,00
380B70TG6	8	660x490x734	1.130,00
410B70TG6	10	660x490x734	1.301,00
413B70TG6	13	660x490x734	1.395,00
416B70TG6	16	660x490x734	1.580,00
420B70TG6	20	660x490x734	1.975,00

TRANSFORMADOR MONOFASICO CNOMO

Destinados al sector de la Automoción. Transformadores monofásicos acoplables, refrigeración natural al aire, arrollamientos primario y secundario separados eléctricamente y en correspondencia de fase del secundario para el acoplamiento en paralelo de los transformadores.

TIPO TDCE - IP-00
Primario: 15-0-15-230-400V/



/Secundario 2x24V

Ref.	Pot. VA	Medidas mm. A x B x C	PRECIO EUROS
163B50TDC	63	130x170x180	314,50
210B50TDC	100	135x170x180	319,00
216B50TDC	160	135x190x200	322,00
225B50TDC	250	165x200x200	335,00
240B50TDC	400	185x190x200	360,50
263B50TDC	630	185x190x210	399,75
310B50TDC	1000	220x230x220	439,50

/Secundario 2x115V

163B49TDC	63	130x170x180	314,50
210B49TDC	100	135x170x180	319,00
216B49TDC	160	135x190x200	322,00
225B49TDC	250	165x200x200	335,00
240B49TDC	400	185x190x200	360,50
263B49TDC	630	185x190x210	399,75
310B49TDC	1000	220x230x220	439,50
316B49TDC	1600	250x250x250	502,50

/Secundario 2x115V V.2

210B51TDC	100	135x170x180	248,75
216B51TDC	160	135x190x200	250,50
225B51TDC	250	165x200x200	260,50
240B51TDC	400	185x190x200	280,50
263B51TDC	630	185x190x210	308,00
310B51TDC	1000	220x230x220	364,00
316B51TDC	1600	250x250x250	406,50

TRANSFORMADOR MONOFASICO PARA ILUMINACION

Transformador separador de circuitos y seguridad. No apto para locales húmedos.

TIPO TKD - IP-20
B33: 240/12V



175B33TKD	75	84x83x80	26,00
210B33TKD	100	84x98x80	29,50
215B33TKD	150	84x98x80	33,50
220B33TKD	200	96x96x91	40,00
230B33TKD	300	108x104x99	54,00
240B33TKD	400	108x117x99	59,50
250B33TKD	500	120x132x108	75,50
260B33TKD	600	120x132x108	91,00
270B33TKD	700	120x142x108	97,50

B34: 240/24V

175B34TKD	75	84x83x80	26,00
210B34TKD	100	84x98x80	29,50
215B34TKD	150	84x98x80	33,50
220B34TKD	200	96x96x91	40,00
230B34TKD	300	108x104x99	54,00
240B34TKD	400	108x117x99	59,50
250B34TKD	500	120x132x108	75,50
260B34TKD	600	120x132x108	91,00
270B34TKD	700	120x142x108	97,50

Para corroborar la validez de este documento consulte la siguiente página web	
Código Seguro de Validación	**61e705588eec45f88ea7f2f5f0494641001**
Url de validación	*https://eamic.elda.es/absis/idi/arx/idiarxabsaweb/asp/verificadorfirma.asp*
Metadatos	**Origen: Origen administración Estado de elaboración: Copia auténtica de documento original**

EDICIONES TARIFEC® S.A.
APDO. 23.119
08080 BARCELONA
TEL. (93) 338 00 66

Tecnotrafo

tarifa
edición 4 - 2015

GRUPO I
4 APARTADO
15 a PAGINA

CONCEPTO					PRECIO EUROS
Transformador separador de circuitos y seguridad.					
ESTANCOS					
TIPO NRE - IP-65					
B33: 240/12V					
Ref.	Pot. VA			Medidas mm. A x B x C	
210B33NRE	100			122x105x77	71,50
225B33NRE	250			135x126x87	94,50
240B33NRE	400			175x155x110	141,25
250B33NRE	500			175x155x110	145,50
B34: 240/24V					
210B34NRE	100			122x105x77	71,50
225B34NRE	250			135x126x87	94,50
240B34NRE	400			175x155x110	141,25
250B34NRE	500			175x155x110	145,50
PARA PISCINAS / FUENTES					
TIPO SPK - SPE IP-20 / IP-65					
B50: 230/P/12.5-13-13.5V					
160B50SPK	60	(3)		84x83x80	29,75
213B50SPK	130	(3)		84x94x80	34,75
235B50SPK	350			108x117x99	53,75
235B50SPK01	350	(3)		108x117x99	56,75
235B50SKF	350	(1)		116x117x99	67,75
235B50SPE	350	(2)		175x155x110	103,25
270B50SPE	700	(2)		175x175x110	96,00
270B50SPK	700			120x142x108	164,50
B50: 220/P/12-13-14-15-16V					
240B50SPK	400			108x117x99	63,25
240B50SKF	400	(1)		116x117x99	71,75
280B50SPK	800			120x142x108	111,50
(1) Transf. para piscinas con fusible incorporado.					
(2) Transf. para piscinas estanco IP-65					
(3) Transf. con soporte para guía DIN incorporado.					
PARA MEDIDA					
TIPO NMR IP-00					
PRI: 100 ÷ 500V / SEC: 100 ÷ 500V					
Cl. 0,5	5			96x106x104	69,50
	10			108x120x114	81,75
	15			120x116x122	89,75
	25			150x112x145	113,75
	30			150x112x145	118,25
	50			150x128x145	148,50
	100			150x155x147	195,50
	160			174x147x160	225,50
	250			174x167x160	255,25
Cl. 1	10			84x74x92	65,50
	15			84x104x94	78,50
	25			96x120x104	84,75
	30			96x120x104	89,50
	50			108x122x114	98,50
	100			120x116x122	121,75
	160			150x112x145	165,00
	250			174x167x160	190,25
Precios válidos para 1 PRI / 1 SEC. (100 ÷ 500 V)					

CONCEPTO				PRECIO EUROS
TRANSFORMADOR MONOFASICO TOROIDAL				
TIPO TO - IP-00				
B54: 230/12 ó 24V (S-P)				
Ref.	Pot. VA		Medidas mm. Ø A x B	
130B54TO0	30		75x34	
150B54TO0	50		78x34	
163B54TO0	63		83x39	Cons.
210B54TO0	100		98x43	
216B54TO0	160		120x43	
220B54TO0	200		120x45	
B55: 230/24 ó 48V (S-P)				
130B55TO0	30		75x34	
150B55TO0	50		78x34	
163B55TO0	63		83x39	
210B55TO0	100		98x43	Cons.
216B55TO0	160		120x43	
220B55TO0	200		120x50	
225B55TO0	250		135x55	
232B55TO0	320		137x55	
DE SEGURIDAD PORTATIL				
Transformador de doble aislamiento y seguridad.				
TIPO SDA - IP-20				
B53: 230/24V				
210B53SDA	100		180x150x210	143,00
216B53SDA	160			148,00
225B53SDA	250			158,00
240B53SDA	400			178,25
250B53SDA	500			210,00
263B53SDA	630			230,00
FUENTE DE ALIMENTACION FILTRADA NO REGULADA				
TIPO FFG - IP-00				
H56: 15-0-15-230-400V (AC) / 24V (DC)				
Ref.	In A(DC)	Pot. W(DC)	Medidas mm. A x B x C	
136H56FFG	1,5	35	75x79x102	98,25
175H56FFG	3	75	85x89x133	180,50
212H56FFG	5	120	102x119x145	249,00
220H56FFG	8	200	116x134x163	298,50
225H56FFG	10	250	116x134x190	334,00
236H56FFG	15	360	120x145x240	498,00
275H56FFG	30	750	120x165x240	888,50
275H56FFG01	30	750	120x165x240	888,50
ESTABILIZADA CORTOCIRCUITABLE				
TIPO FEG - IP-00				
H58: 230-400V (AC) / 24V (DC)				
175H58FEG	3	75	85x89x130	211,00
212H58FEG	5	120	102x119x158	281,75
220H58FEG	8	200	116x134x188	435,50
MODULO FILTRADO NO REGULADO RAIL DIN 46277				
TIPO FFR - IP-00 V PRI: AC / V SEC: 24V DC				
135748FFR	1,5	35	45x92x66	95,00
212748FFR	5	120	112x126x93	227,00
220748FFR	8	200	127x130x103	256,75
225748FFR	10	250	127x130x130	270,50
MODULO ESTABILIZADO CORTOCIRCUITABLE RAIL DIN 46277				
TIPO FER - IP-00 V PRI: AC / V SEC: 24V DC				
175748FER	3	75	90x92x92	192,75
212748FER	5	120	112x126x106	250,00
220748FER	8	200	127x130x103	360,50

Para corroborar la validez de este documento consulte la siguiente página web	
Código Seguro de Validación	**61e705588eec45f88ea7f2f5f0494641001**
Url de validación	*https://eamic.elda.es/absis/idi/arx/idiarxabsaweb/asp/verificadorfirma.asp*
Metadatos	**Origen: Origen administración Estado de elaboración: Copia auténtica de documento original**

EDICIONES TARIFEC® S.A.
APDO. 23.119
08080 BARCELONA
TEL. (93) 338 00 66

Tecnotrafo

tarifa
edición 4 - 2015

GRUPO I
4 APARTADO
15 b PAGINA

TRANSFORMADOR DE AISLAMIENTO TRIFASICO

TIPO TT - IP-00 / IP-23 / IP-65
E70: 400/400V-N



Ref.	Pot. KVA	Medidas mm. A x B x C	PRECIO EUROS
210E70TTP	0,1	150x81x135	95,00
216E70TTP	0,16	150x81x135	105,75
225E70TTP	0,25	180x90x150	112,25
232E70TTP	0,32	180x90x150	123,50
240E70TTP	0,4	180x90x150	145,00
250E70TT0	0,5	180x90x165	149,50
263E70TT0	0,63	180x100x165	154,50
280E70TT0	0,8	180x110x165	171,00
310E70TT0	1	240x120x260	179,00
315E70TT0	1,5	240x130x260	206,50
320E70TT0	2	240x140x260	219,50
325E70TT0	2,5	300x130x325	243,25
330E70TT0	3	300x140x325	265,00
340E70TT0	4	300x150x325	320,00
350E70TT0	5	360x160x380	335,00
363E70TT0	6,3	360x170x380	416,00
380E70TT0	8	360x185x380	499,00
410E70TT0	10	420x185x440	635,00
413E70TT0	13	420x195x440	758,00
416E70TT0	16	480x205x475	948,00
420E70TT0	20	480x230x480	998,00
425E70TT0	25	480x250x480	1.195,00
431E70TT0	31,5	660x280x560	1.338,00
440E70TT0	40	660x300x560	1.780,00
450E70TT0	50	660x330x560	2.090,00
463E70TT0	63	660x370x560	2.735,00
480E70TT0	80	720x380x680	3.345,00
510E70TT0	100	720x410x680	3.872,25
513E70TT0	130	720x490x700	4.525,00
516E70TT0	160	720x540x700	5.245,00
520E70TT0	200	780x320x1180	Cons.
525E70TT0	250	830x480x1180	Cons.
531E70TT0	315	830x500x1180	Cons.
540E70TT0	400	960x500x1270	Cons.



250E70TT2	0,5	245x210x265	208,50
263E70TT2	0,63	245x210x265	235,00
280E70TT2	0,8	245x210x265	240,00
310E70TT2	1	287x226x340	260,00
315E70TT2	1,5	287x226x340	279,50
320E70TT2	2	287x226x340	290,00
325E70TT2	2,5	345x310x377	330,00
330E70TT2	3	345x310x377	350,00
340E70TT2	4	345x310x377	368,00
350E70TT2	5	406x310x460	395,00
363E70TT2	6,3	406x310x460	525,00
380E70TT2	8	406x310x460	618,00
410E70TT2	10	477x390x500	795,00
413E70TT2	13	477x390x500	898,00
416E70TT2	16	575x460x606	1.153,00
420E70TT2	20	575x460x606	1.225,00
425E70TT2	25	575x460x606	1.398,00
431E70TT2	31,5	727x600x775	1.545,00
440E70TT2	40	727x600x775	2.055,00
450E70TT2	50	727x600x775	2.485,00
463E70TT2	63	727x600x775	3.042,50
480E70TT2	80	810x705x885	3.945,00
510E70TT2	100	810x705x885	4.399,75
513E70TT2	130	1110x980x1100	5.185,00
516E70TT2	160	1110x980x1100	5.989,25
520E70TT2	200	1304x800x1420	Cons.
525E70TT2	250	1304x800x1420	Cons.
531E70TT2	315	1304x800x1420	Cons.
540E70TT2	400	1304x800x1420	Cons.



Ref.	Pot. KVA	Medidas mm. A x B x C	PRECIO EUROS
310E70TT6	1	370x302x384	515,00
315E70TT6	1,5	370x302x384	606,75
320E70TT6	2	500x372x584	678,25
325E70TT6	2,5	500x372x584	689,00
330E70TT6	3	500x372x584	706,75
340E70TT6	4	500x372x584	734,75
350E70TT6	5	500x372x584	817,00
363E70TT6	6,3	500x372x584	908,75
380E70TT6	8	660x490x734	1.137,25
410E70TT6	10	660x490x734	1.199,75
413E70TT6	13	660x490x734	1.477,25
416E70TT6	16	660x490x734	1.536,00
420E70TT6	20	660x490x734	1.727,00
425E70TT6	25	980x800x1034	2.155,00
431E70TT6	31,5	980x800x1034	2.599,00
440E70TT6	40	980x800x1034	2.876,00
450E70TT6	50	980x800x1034	3.463,00
463E70TT6	63	1380x890x1444	4.365,00
480E70TT6	80	1380x890x1444	4.863,00
510E70TT6	100	1380x890x1444	5.345,00
513E70TT6	130	1380x890x1444	6.078,25
516E70TT6	160	1380x890x1444	9.612,00

BAJAS PERDIDAS

TIPO TT - IP-00 / IP-23
BP7: 400/400V-N



330BP7TT0	3	300x130x325	577,25
350BP7TT0	5	300x150x325	718,75
380BP7TT0	8	360x185x380	1.070,25
410BP7TT0	10	360x185x380	1.194,25
413BP7TT0	13	420x195x440	1.524,00
416BP7TT0	16	420x205x440	1.922,25
420BP7TT0	20	480x210x480	2.512,50
425BP7TT0	25	480x230x480	2.789,25
431BP7TT0	31,5	480x250x480	3.323,25
440BP7TT0	40	480x290x475	3.602,75
450BP7TT0	50	660x290x560	4.515,75
463BP7TT0	63	660x310x560	5.172,75
480BP7TT0	80	660x420x560	5.441,75
510BP7TT0	100	720x400x680	5.992,00



330BP7TT2	3	345x310x377	671,00
350BP7TT2	5	345x310x377	811,00
380BP7TT2	8	406x310x460	1.177,25
410BP7TT2	10	406x310x460	1.298,50
413BP7TT2	13	477x390x500	1.681,25
416BP7TT2	16	477x390x500	2.096,50
420BP7TT2	20	575x460x606	2.640,25
425BP7TT2	25	575x460x606	3.027,75
431BP7TT2	31,5	575x460x606	3.512,75
440BP7TT2	40	575x460x606	3.822,50
450BP7TT2	50	727x600x775	4.958,50
463BP7TT2	63	727x600x775	5.477,50
480BP7TT2	80	727x600x775	5.943,75
510BP7TT2	100	810x705x885	6.590,00

TRIFASICO-MONOFÁSICO

TIPO TVV - IP-00
PRI: 150 ÷ 500V (III) / SEC: 150 ÷ 500V (II)



1	240x120x260	176,75
1,5	240x130x260	208,75
2	240x140x260	243,50
2,5	300x130x325	273,00
3	300x140x325	305,00
4	300x150x325	335,50
5	360x160x380	430,50
6,3	360x170x380	491,25
8	360x185x380	612,25
10	420x185x440	747,75
13	420x195x440	998,00
16	480x205x475	1.185,50
20	480x230x480	1.395,25
25	480x250x480	1.628,75
31,5	660x280x560	2.098,00
40	660x300x560	2.338,00
50	660x330x560	3.950,00
63	660x370x560	4.285,00
80	720x380x680	5.365,00
100	720x410x680	6.175,00

Para corroborar la validez de este documento consulte la siguiente página web	
Código Seguro de Validación	61e705588eec45f88ea7f2f5f0494641001
Url de validación	https://eamic.elda.es/absis/idi/arx/idiarxabsaweb/asp/verificadorfirma.asp
Metadatos	Origen: Origen administración Estado de elaboración: Copia auténtica de documento original

CONCEPTO				PRECIO EUROS
TIPO TVV - IP-23				
PRI: 150 ÷ 500V (III) / SEC: 150 ÷ 500V (II)				
Ref.	Pot. KVA	Medidas mm. A x B x C		
	1	287x226x340		246,75
	1,5	287x226x340		280,75
	2	287x226x340		313,50
	2,5	345x310x377		345,00
	3	345x310x377		377,00
	4	345x310x377		415,00
	5	406x310x460		536,00
	6,3	406x310x460		590,00
	8	406x310x460		738,25
	10	477x390x500		893,75
	13	477x390x500		1.189,00
	16	575x460x606		1.395,00
	20	575x460x606		1.592,25
	25	575x460x606		1.985,00
	31,5	727x600x775		2.429,00
	40	727x600x775		2.678,00
	50	727x600x775		4.350,00
	63	727x600x775		4.675,00
	80	810x705x885		5.850,00
	100	810x705x885		6.775,00
Precios válidos para transformadores con una única entrada y una única salida, entre 150 y 500V.				
TRANSFORMADOR PARA USO MEDICO				
MONOFASICO TIPO TUQ - IP-00				
B42:230/P/230V				
316B42TUQ	1,6	200x175x250		259,00
320B42TUQ	2	200x185x250		298,00
325B42TUQ	2,5	240x185x300		315,25
330B42TUQ	3	240x195x300		340,25
340B42TUQ	4	240x205x300		412,25
350B42TUQ	5	280x235x350		473,75
363B42TUQ	6,3	280x265x350		523,75
375B42TUQ	7,5	320x235x400		594,75
TRIFASICO TIPO TTQ - IP-00				
E44:400/P/230V				
320E44TTQ	2	300x150x320		379,25
330E44TTQ	3	300x170x320		398,25
335E44TTQ	3,5	300x170x320		412,00
350E44TTQ	5	360x190x370		467,75
375E44TTQ	7,5	420x205x420		734,50
REACTANCIAS PARA LIMITACION DE CORRIENTE				
MONOFASICA TIPO RI - IP-00 (230V)				
Ref.	A	L mH		
002230RI0	2,5	9,80	60x60x60	27,25
005230RI0	5	4,90	60x65x60	31,75
010230RI0	10	2,45	75x73x75	40,50
015230RI0	15	1,63	85x76x85	44,25
020230RI0	20	1,22	96x105x110	61,50
035230RI0	35	0,70	108x115x120	67,75
050230RI0	50	0,49	126x130x170	111,25
070230RI0	70	0,35	126x145x170	120,25
TRIFASICA TIPO RT - IP-00 (400V)				
010400RT0	10	2,450	150x85x140	119,00
015400RT0	15	1,630	150x85x140	125,00
020400RT0	20	1,220	180x110x150	135,75
035400RT0	35	0,700	180x105x150	152,00
050400RT0	50	0,490	180x180x155	171,00
070400RT0	70	0,350	180x190x150	183,00
100400RT0	100	0,250	180x215x155	221,75
125400RT0	125	0,200	240x190x210	248,00
150400RT0	150	0,160	240x200x210	271,75
175400RT0	175	0,140	240x210x210	301,00
200400RT0	200	0,122	240x210x210	312,00
250400RT0	250	0,098	300x200x275	331,75
315400RT0	315	0,078	300x210x275	472,50

CONCEPTO				PRECIO EUROS
REACTANCIA TRIFASICA LADO MOTOR				
TIPO RT - IP-00				
Ref.	A	L mH	A x B x C	
015L50RT0	15	0,05	150x81x135	142,00
030L50RT0	30	0,05	150x81x135	172,25
050L50RT0	50	0,05	180x120x150	224,50
070L50RT0	70	0,05	180x120x150	268,00
100L50RT0	100	0,05	180x180x155	282,00
150L50RT0	150	0,05	180x190x150	307,50
180L50RT0	180	0,05	180x190x150	326,00
200L50RT0	200	0,05	240x210x210	333,50
250L50RT0	250	0,05	240x210x275	412,00

Para corroborar la validez de este documento consulte la siguiente página web	
Código Seguro de Validación	**61e705588eec45f88ea7f2f5f0494641001**
Url de validación	*https://eamic.elda.es/absis/idi/arx/idiarxabsaweb/asp/verificadorfirma.asp*
Metadatos	**Origen: Origen administración Estado de elaboración: Copia auténtica de documento original**

EDICIONES TARIFEC® S.A.
APDO. 23.119
08080 BARCELONA
TEL. (93) 338 00 66

CIRCUTOR

tarifa
edición 1 - 2017

GRUPO I
5 APARTADO
21 PAGINA

CONCEPTO | PRECIO EUROS

COMPENSACION DE ENERGIA REACTIVA

REGULADORES AUTOMATICOS DE ENERGIA REACTIVA

COMPUTER SMART III



Reguladores energía reactiva trifásico. regulación, medida, control de fugas y comunicaciones.
Con relé de alarma (144x144)

Código	Tipo computer	N° pasos	Alimentación	
R13851	Smart III 6	6	400Vca	334,44
R13862	Smart III 12	12		398,40
R13864	Smart III 14	14		419,72

COMPUTER SMART III - FAST



Reguladores automáticos de energía reactiva para baterías estáticas.
Con relé de alarma (144x144)

	Smart III			
R13951	F6	6	400Vca	442,95
R13962	F12	12		620,26
R13953	F6-12Vdc	6		466,26
R13964	F12-12Vdc	12		652,91

COMPUTER MAX



Reguladores automáticos energía reactiva
Con alarma (144x144)

R10871	Max 6	6	400Vca	212,33
R10872	Max 12	12		297,65
R108710020000	Max 6	6	230Vca	238,26
R108720020000	Max 12	12		324,64
R108710040000	Max 6	6	480Vca	238,26
R108720040000	Max 12	12		324,64
R10851*	Max 6f	6	400Vca	276,04
R10862*	Max 12f	12		386,93
R10853*	Max 6f-12Vdc	6		290,57
R10864*	Max 12f-12Vdc	12		407,30

* para baterías estáticas

COMPUTER ONE



Relé de reactiva de 1 paso, IP 00. (90x90)

R13810	One	1	400Vca	107,36

COMPUTER TWO



Regulador de reactiva de 2 pasos, IP 00. (90x90)

R13820	two	2	230Vca	121,50
R13821	two	2		121,50
R13822	two	2		121,50
R13823	two	2		121,50

DIR2



Relé de reactiva de 1 paso. Carril DIN. (35x85)

R11211	DIR2	1	400Vca	133,51

CONDENSADORES POTENCIA BT

TUBULARES SERIE CLZ-FPT/FP 50Hz
REGLETA CONEXION

Ref.	Tipo/Kvar 50Hz		Tamaño mm.	
Monofásicos				
R205C4	CLZ-FP-M-23/2,5	230V	85x245	85,36
R205C8	CLZ-FP-M-23/5			114,63
R205CA	CLZ-FP-M-23/7,5		116x245	156,87
R205CN	CLZ-FP-M-23/10			187,97

CONCEPTO | PRECIO EUROS

Trifásicos







Ref.	Tipo/Kvar 50Hz		Tamaño mm.	
R2H511	CLZ-FPT-23/1,25-HD	220V	63,5x127	104,17
R2H512	CLZ-FP-23/2,5-HD		85x175	110,57
R2H516	CLZ-FP-23/5-HD			140,60
R2H517	CLZ-FP-23/6,25-HD		85x245	149,09
R2H518	CLZ-FP-23/7,5-HD			156,56
R2H51B	CLZ-FP-23/10-HD		100x245	187,97
R2H51D	CLZ-FP-23/12,5-HD			351,54
R2H51E	CLZ-FP-23/15-HD		116x245	414,47
R2H541	CLZ-FPT-44/1,25-HD	400V	63,5x98	58,40
R2H542	CLZ-FPT-44/2,5-HD		63,5x127	66,34
R2H543	CLZ-FPT-44/3-HD			67,92
R2H544	CLZ-FPT-44/3,75-HD			72,44
R2H546	CLZ-FPT-44/5-HD		65x175	75,54
R2H547	CLZ-FPT-44/6,25-HD		75x175	79,04
R2H548	CLZ-FP-44/7,5-HD		85x175	83,53
R2H54B	CLZ-FP-44/10-HD		85x245	93,23
R2H54D	CLZ-FP-44/12,5-HD			101,84
R2H54E	CLZ-FP-44/15-HD			109,89
R2H54G	CLZ-FP-44/18,2-HD		100x245	146,07
R2H54J	CLZ-FP-44/20-HD			153,36
R2H54L	CLZ-FP-44/25-HD		116x245	167,93
R2H54N	CLZ-FP-44/30-HD			197,18
R2H54R	CLZ-FP-44/40-HD		136x220	273,76
R2H54S	CLZ-FP-44/50-HD		136x261	325,84
R2H857	CLZ-FPT-46/6,25-HD	440V	63,5x127	78,03
R2H55D	CLZ-FP-46/12,5-HD		85x245	104,91
R2H55E	CLZ-FP-46/15-HD			134,54
R2H55H	CLZ-FP-46/19-HD		100x245	153,42
R2H55L	CLZ-FP-46/25-HD		116x245	170,84
R2H55N	CLZ-FP-46/30-HD		136x220	239,85
R2H872	CLZ-FPT-52/2,5-HD	500V	63,5x127	105,49
R2H873	CLZ-FPT-52/3-HD			112,44
R2H875	CLZ-FPT-52/4-HD		63,5x175	117,00
R2H876	CLZ-FPT-52/5-HD			125,09
R2H877	CLZ-FPT-52/6,25-HD		63,5x202	132,94
R2H878	CLZ-FPT-52/7,5-HD			142,19
R2H579	CLZ-FP-52/8-HD		85x175	145,89
R2H57B	CLZ-FP-52/10-HD		85x245	154,98
R2H57D	CLZ-FP-52/12,5-HD			200,83
R2H57E	CLZ-FP-52/15-HD			213,23
R2H57J	CLZ-FP-52/20-HD		100x2445	249,49
R2H57L	CLZ-FP-52/25-HD		116x245	333,91
R2H57N	CLZ-FP-52/30-HD			434,58
R2H57R	CLZ-FP-52/40-HD		136x261	525,77
R2H57S	CLZ-FP-52/50-HD		136x355	713,77
R2H892	CLZ-FPT-69/2,5-HD	660V	63,5x127	104,26
R2H896	CLZ-FPT-69/5-HD			116,56
R2H598	CLZ-FP-69/7,5-HD		85x175	148,21
R2H59B	CLZ-FP-69/10-HD		85x245	152,69
R2H59D	CLZ-FP-69/12,5-HD			170,83
R2H59E	CLZ-FP-69/15-HD			194,29
R2H59J	CLZ-FP-69/20-HD		100x245	242,34
R2H59L	CLZ-FP-69/25-HD		116x245	279,56
R2H59N	CLZ-FP-69/30-HD		136x220	432,25
R2H59R	CLZ-FP-69/40-HD		136x355	546,64
R2H59S	CLZ-FP-69/50-HD			691,69

	Tapas IP54	Nº tapas	
R29911	TCLZ-FP85	1	5,76
R29917	TCLZ-FP116	2	6,78
R29918	TCLZ-FP100	7	6,58

CONTACTORES CON RESISTENCIA

Tensión alimentación bobina 230V CA 50/60 Hz

Ref.	Tipo	Kvar 400-440V	
R28191	MC-12C+AC9+RD+Cables	12,5	82,46
R28192	MC-18C+AC9+RD+Cables	16,7	85,51
R28193	MC-32C+AC9+RD+Cables	25	102,19
R28194	MC-40C+AC9+RD+Cables	33	122,25
R28195	MC-50C+AC50+RD+Cables	40	184,05
R28196	MC-65C+AC50+RD+Cables	45	192,11
R28197	MC-75C+AC50+RD+Cables	54	203,65
R28198	MC-85C+AC50+RD+Cables	60	245,11
R28199	MC-150C+AC50+RD+Cables	80	380,10

Para corroborar la validez de este documento consulte la siguiente página web	
Código Seguro de Validación	**61e705588eec45f88ea7f2f5f0494641001**
Url de validación	*https://eamic.elda.es/absis/idi/arx/idiarxabsaweb/asp/verificadorfirma.asp*
Metadatos	**Origen: Origen administración Estado de elaboración: Copia auténtica de documento original**



	CONCEPTO			PRECIO EUROS
	Resistencia de descarga rápida			
R3Z210	RD-25	2x1500Ω / 20W		4,57
R3Z220	RD-60	2x1000Ω / 30W		5,10
R3Z230	RD-100	2x1000Ω / 37,5W		5,43
	Impedancias limitadoras de corriente			
R3Z310	IR-6	6 mm²	corriente	6,60
R3Z320	IR-10	10 mm²	de conexión	7,92
R3Z330	IR-25	25 mm²	/ c ≤ 20 / n	8,28
R3Z340	IR-35	35 mm²		9,01
R3Z350	IR-50	50 mm²		9,05



TRIFASICOS PARA BAJA TENSION SERIECSB



Ref.	Tipo/Kvar 50Hz		Tamaño mm.	
R2321C	CSB-23/10	230V	360x330x120	392,94
R2321D	CSB-23/12,5			423,73
R2321E	CSB-23/15			460,46
R2321F	CSB-23/20			631,80
R2321G	CSB-23/25			793,88
R2321H	CSB-23/30			866,21
R2321J	CSB-23/40		360x520x120	1.120,79
R2321K	CSB-23/50			1.353,62
R2323E	CSB-40/15	400V	360x330x120	316,22
R2323F	CSB-40/20			365,39
R2323G	CSB-40/25			419,79
R2323H	CSB-40/30			442,91
R2323J	CSB-40/40			546,22
R2323K	CSB-40/50			622,01
R2323L	CSB-40/60		360x520x120	708,93
R2323Q	CSB-40/80			897,48
R2323R	CSB-40/100			1.062,16
R2324E	CSB-44/15	440V	360x330x120	350,94
R2324F	CSB-44/20			405,11
R2324G	CSB-44/25			466,03
R2324H	CSB-44/30			490,59
R2324J	CSB-44/40			606,73
R2324K	CSB-44/50			689,92
R2324L	CSB-44/60			786,83
R2324Q	CSB-44/80		360x520x120	994,93
R2324R	CSB-44/100			1.179,38
R2325E	CSB-46/15	460V	360x330x120	371,79
R2325F	CSB-46/20			431,59
R2325G	CSB-46/25			518,47
R2325H	CSB-46/30			537,75
R2325J	CSB-46/40			656,97
R2325K	CSB-46/50		360x520x120	749,03
R2325L	CSB-46/60			866,79
R2325Q	CSB-46/80			1.083,72
R2325R	CSB-46/100		360x610x120	1.273,02
R2326C	CSB-52/10	525V	360x330x120	295,31
R2326E	CSB-52/15			389,65
R2326F	CSB-52/20			482,69
R2326G	CSB-52/25			580,93
R2326H	CSB-52/30			675,16
R2326J	CSB-52/40			836,10
R2326K	CSB-52/50		360x520x120	1.018,08
R2326L	CSB-52/60			1.198,70
R2326M	CSB-52/70			1.402,92
R232BC	CSB-69/10	690V	360x330x120	301,01
R232BE	CSB-69/15			322,04
R232BF	CSB-69/20			489,94
R232BG	CSB-69/25			594,62
R232BH	CSB-69/30			677,64
R232BJ	CSB-69/40			855,38
R232BK	CSB-69/50			1.024,91
R232BL	CSB-69/60		360x520x120	1.208,96
R232BQ	CSB-69/80			1.449,95
R232BR	CSB-69/100			1.453,20
R2327C	CSB-110/10	1100V	360x330x120	310,96
R2327F	CSB-110/20			503,92
R2327H	CSB-110/30			684,94
R2327J	CSB-110/40			876,14
R2327K	CSB-110/50		360x520x120	1.037,20
R2327L	CSB-110/60			1.222,32
R2327M	CSB-110/70		360x610x120	1.435,54



	CONCEPTO			PRECIO EUROS
Ref.	Tipo/Kvar 50Hz		Tamaño mm.	
R23288	CSB-2340/5	230/	360x330x120	288,13
R2328A	CSB-2340/7,5	400V		354,35
R2328C	CSB-2340/10			440,07
R2328D	CSB-2340/12,5			470,84
R2328E	CSB-2340/15			576,82
R2328F	CSB-2340/20			728,11
R2328G	CSB-2340/25			899,00
R2328H	CSB-2340/30			1.027,93
R2328J	CSB-2340/40		360x520x120	1.190,56
R23298	CSB-4069/5	400/	360x330x120	232,62
R2329A	CSB-4069/7,5	690V		262,94
R2329C	CSB-4069/10			293,57
R2329D	CSB-4069/12,5			334,01
R2329E	CSB-4069/15			373,98
R2329F	CSB-4069/20			466,91
R2329G	CSB-4069/25			528,83
R2329H	CSB-4069/30			593,68
R2329J	CSB-4069/40			678,92
R2329K	CSB-4069/50			789,78
R2329L	CSB-4069/60	400/	360x520x120	924,17
R2329P	CSB-4069/75	690V		1.066,01
R2329Q	CSB-4069/80			1.133,00

NOTA: Los condensadores bitensión sirven para la compensación fija de motores.

Suplemento para adaptar altura condensador CSB/CFB a batería equipada con condensadores CS/CF

R2ZZZ1	SP-60 Conjunto suplemento	17,87
R2ZZZ2	SP-90	18,37
R2ZZZ3	SP-150	19,35

CONDENSADORES ESPECIALES PARA FILTROS DE ARMONICOS
SERIE CFB



Ref.	Tipo	kvar 230V	Tamaño mm.	
R2412A	CFB-26/6,3	5	360x330x120	346,20
R2412D	CFB-26/12,5	10		469,26
R2412E	CFB-26/18	15		748,37
R2412G	CFB-26/25	20		882,93
R2412H	CFB-26/30	25		1.058,09
R2412J	CFB-26/37	30		1.224,35
R2412K	CFB-26/48	40	360x520x120	1.425,36
R2412L	CFB-26/60	50		1.513,36
		kvar 400V		
R2415A	CFB-46/6	5	360x330x120	268,85
R2415B	CFB-46/7,5	9,3		359,04
R2415D	CFB-46/12,5	10		357,40
R2415E	CFB-46/15	12,5		408,70
R2415F	CFB-46/19	15		453,26
R2415G	CFB-46/25	20		517,56
R2415H	CFB-46/30	25		584,04
R2415J	CFB-46/37	30		689,05
R2415K	CFB-46/50	40	360x520x120	806,32
R2415L	CFB-46/62	50		948,26
R2415P	CFB-46/74	60		1.128,06
R2415R	CFB-46/100	80		1.348,41
		kvar 690V		
R241DA	CFB-79/6	5	360x330x120	341,46
R241DD	CFB-79/12,5	10		391,79
R241DF	CFB-79/19	15		493,46
R241DG	CFB-79/25	20		547,60
R241DH	CFB-79/30	25		624,44
R241DI	CFB-79/37	30		720,63
R241DK	CFB-79/50	40	360x520x120	938,63
R241DL	CFB-79/62	50		1.114,19
R241DP	CFB-79/74	60	360x610x120	1.250,39
R241DR	CFB-79/100	80		1.364,31

SERIE FRE (ESTATICAS)

Ref.	Tipo	kvar 400V	Tamaño mm.	
R2425A	CFB-46/6-6B	5	360x330x120	277,72
R2425D	CFB-46/12,5-6B	10		369,19
R2425F	CFB-46/19-6B	15		468,20
R2425G	CFB-46/25-6B	20		534,64
R2425H	CFB-46/30-6B	25		603,32
R2425J	CFB-46/37-6B	30		711,81
R2425K	CFB-46/50-6B	40		832,96
R2425L	CFB-46/62-6B	50		979,59
R2425P	CFB-46/74-6B	60	360x520x120	1.165,29
R2425R	CFB-46/100-6B	80		1.392,88

Para corroborar la validez de este documento consulte la siguiente página web	
Código Seguro de Validación	**61e705588eec45f88ea7f2f5f0494641001**
Url de validación	*https://eamic.elda.es/absis/idi/arx/idiarxabsaweb/asp/verificadorfirma.asp*
Metadatos	**Origen: Origen administración Estado de elaboración: Copia auténtica de documento original**

EDICIONES TARIFEC® S.A.
APDO. 23.119
08080 BARCELONA
TEL. (93) 338 00 66

CIRCUTOR

tarifa
edición 1 - 2017

GRUPO I
5 APARTADO
23 PAGINA

	CONCEPTO			PRECIO EUROS
		kvar 230V		
R2422A	CFB-26/6,3-6B	5	360x330x120	358,44
R2422D	CFB-26/12,5-6B	10		487,08
R2422E	CFB-26/18-6B	15		776,82
R2422G	CFB-26/25-6B	20		916,46
R2422H	CFB-26/30-6B	25		1.098,30
R2422J	CFB-26/37-6B	30		1.270,89
R2422K	CFB-26/48-6B	40	360x520x120	1.479,47

REACTANCIAS III
PARA FILTROS DE RECHAZO
SERIE RX/RBX





Ref.	Tipo-kvar-Tens.V	Para condensador	
P72110	RX-5-400	CFB-46/6	193,07
P72112	RX-6,25-400	CFB-46/7,75	197,77
P72115	RX-10-400	CFB-46/12,5	214,42
P72117	RX-12,5-400	CFB-46/15	306,19
P72120	RX-15-400	CFB-46/19	320,90
P72125	RBX-20-400	CFB 46/25	271,66
P72130	RBX-25-400	CFB 46/30	281,52
P72135	RBX-30-400	CFB 46/37	347,56
P72140	RBX-40-400	CFB 46/50	357,82
P72145	RBX-50-400	CFB 46/62	377,67
P72150	RBX-60-400	CFB 46/74	447,34
P72155	RBX-80-400	CFB 46/100	508,11

PARA FILTROS DE RECHAZO ESTATICOS
SERIE FRE





P70210	RE-5-400/6-460	CF-46/6-6B	173,35
P70215	RE-10-400/12,5-460	CF-46/12,5-6B	220,24
P70220	RE-15-400/19-460	CF-46/19-6B	280,16
P70225	RE-20-400/25-460	CF-46/25-6B	335,23
P70230	RE-25-400/30-460	CF-46/30-6B	360,52
P70235	RE-30-400/37-460	CF-46/37-6B	393,84
P70240	RE-40-400/50-460	CF-46/50-6B	459,95
P70245	RBE-50-400/62-460	CF-46/62-6B	556,32
P70250	RBE-60-400/74-460	CF-46/74-6B	609,54
P70255	RBE-80-400/100-460	CF-46/100-6B	793,33

CONDENSADORES TRIFASICOS
PARA BAJA TENSION
SERIE CV 50 Hz (204x435x75)



R20114	CV-23/2,5	230V	174,27
R20116	CV-23/3,75		191,02
R20118	CV-23/5		242,98
R2011A	CV-23/7,5		264,75
R2011C	CV-23/10		302,45
R2011D	CV-23/12,5		349,37
R2011E	CV-23/15		367,80
R20134	CV-40/2,5	400V	119,95
R20138	CV-40/5		137,84
R2013A	CV-40/7,5		147,52
R2013C	CV-40/10		157,22
R2013D	CV-40/12,5		198,39
R2013E	CV-40/15		213,09
R2013F	CV-40/20		278,63
R2013G	CV-40/25		332,79
R20144	CV-44/2,5	440V	133,17
R20148	CV-44/5		152,73
R2014A	CV-44/7,5		163,91
R2014C	CV-44/10		174,35
R2014D	CV-44/12,5		219,96
R2014E	CV-44/15		236,86
R2014F	CV-44/20		309,19
R2014G	CV-44/25		366,09
R2014J	CV-44/30		383,61
R20154	CV-46/2,5	460V	134,83
R20158	CV-46/5		157,50
R2015A	CV-46/7,5		164,77
R2015C	CV-46/10		189,38
R2015D	CV-46/12,5		220,76
R2015E	CV-46/15		243,94



	CONCEPTO		PRECIO EUROS
	SERIE CQ 50 Hz (360x520x75)		
R2031C	CQ-23/10	230V	332,54
R2031D	CQ-23/12,5		401,95
R2031E	CQ-23/15		440,28
R2031F	CQ-23/20		500,89
R2031G	CQ-23/25		608,01
R2031H	CQ-23/30		685,03
R2033C	CQ-40/10	400V	278,83
R2033D	CQ-40/12,5		286,91
R2033E	CQ-40/15		274,54
R2033F	CQ-40/20		328,77
R2033G	CQ-40/25		347,30
R2033H	CQ-40/30		409,45
R2033J	CQ-40/40		491,47
R2033K	CQ-40/50		559,65
R2034E	CQ-44/15	440V	304,83
R2034F	CQ-44/20		364,50
R2034G	CQ-44/25		385,68
R2034H	CQ-44/30		453,77
R2034J	CQ-44/40		540,72
R2034K	CQ-44/50		615,72
R2035C	CQ-46/10	460V	322,68
R2035D	CQ-46/12,5		322,68
R2035E	CQ-46/15		352,05
R2035F	CQ-46/20		421,01
R2035G	CQ-46/25		445,47
R2035H	CQ-46/30		524,12
R2035J	CQ-46/40		624,54
R2035K	CQ-46/50		711,16
R2035L	CQ-46/60		740,52

CONDENSADORES TRIFASICOS

CON PROTECCION POR FUSIBLES
SERIE CSB-F 50Hz (140x381x280)



Ref.	Tipo-Tens. V	Pot. Kvar	Fusibles A	
R23618	CSB-F-5-230	5	20	411,76
R2361A	CSB-F-7,5-230	7,5	35	444,26
R2361C	CSB-F-10-230	10	50	498,53
R2361D	CSB-F-12,5-230	12,5	63	528,47
R2361E	CSB-F-15-230	15	80	631,30
R2361F	CSB-F-20-230	20	100	875,07
R2361G	CSB-F-25-230	25	125	1.007,84
R2361H	CSB-F-30-230	30	160	1.171,83
R2361J	CSB-F-40-230*	40	160	1.428,15
R23958	CSB-F-5-440	5	16	306,37
R2395A	CSB-F-7,5-440	7,5	20	317,15
R2395C	CSB-F-10-440	10	25	310,52
R2395D	CSB-F-12,5-440	12,5	35	324,78
R2395E	CSB-F-15-440	15	50	359,35
R2395F	CSB-F-20-440	20	50	405,18
R2395G	CSB-F-25-400	25	50	447,50
R2395H	CSB-F-30-440	30	80	536,89
R2395J	CSB-F-37,5-440	37,5	100	601,71
R2395K	CSB-F-50-440	50	125	713,90
R2395L	CSB-F-60-440*	60	160	739,56
R2395P	CSB-F-75-440*	75	160	873,34
R2395Q	CSB-F-100-440*	100	200	1.022,59

* Medidas: 140x571x280 mm.

CON PROTECCION POR MAGNETOTERMICO
SERIE CSB-M 50Hz (140x381x280)



			Int.autom.	
R23718	CSB-M-5-230	5	20	474,82
R2371A	CSB-M-7,5-230	7,5	35	505,30
R2371C	CSB-M-10-230	10	50	608,25
R2371D	CSB-M-12,5-230	12,5	63	631,36
R2371E	CSB-M-15-230	15	80	736,42
R2371F	CSB-M-20-230	20	100	948,11
R2371G	CSB-M-25-230	25	125	1.112,48
R2371H	CSB-M-30-230	30	160	1.284,77

Para corroborar la validez de este documento consulte la siguiente página web	
Código Seguro de Validación	61e705588eec45f88ea7f2f5f0494641001
Url de validación	https://eamic.elda.es/absis/idi/arx/idiarxabsaweb/asp/verificadorfirma.asp
Metadatos	Origen: Origen administración Estado de elaboración: Copia auténtica de documento original

EDICIONES TARIFEC® S.A.
APDO. 23.119
08080 BARCELONA
TEL. (93) 338 00 66

CIRCUTOR

tarifa
edición 1 - 2017

GRUPO I
5 APARTADO
24 PAGINA

	Ref.	Tipo-Tens. V	Pot. Kvar	Int.autom.	PRECIO EUROS
	**R23948**	CSB-M-5-440	5	10	314,21
	R2394A	CSB-M-7,5-440	7,5	16	326,80
	R2394C	CSB-M-10-440	10	20	342,13
	R2394D	CSB-M-12,5-440	12,5	25	356,82
	R2394E	CSB-M-15-440	15	32	403,98
	R2394F	CSB-M-20-440	20	40	428,75
	R2394G	CSB-M-25-440	25	50	485,97
	R2394H	CSB-M-30-440	30	63	569,19
	R2394J	CSB-M-37,5-440	37,5	80	686,14
	R2394K	CSB-M-50-440*	50	100	825,82
	R2394L	CSB-M-60-440*	60	160	929,55
	R2394M	CSB-M-75-440*	75	160	1.000,90

* Medidas: 140x571x280 mm.

CONDENSADORES FIJOS
CON PROTECCION POR AUTOMATICO SERIE CSB-A 50Hz

	Ref.	Tipo / Kvar / V	Tamaño	PRECIO EUROS
	**R2473H**	CSB-A-25-440	360x814x196	1.131,12
	R2473G	CSB-A-37,5-440		1.273,92
	R2473J	CSB-A-50-440		1.405,25
	R2473K	CSB-A-60-440		1.664,70
	R2473L	CSB-A-75-440	360x1004x196	1.988,80
	R2473M	CSB-A-100-440		2.051,35
	R2473N	CSB-A-120-440		2.785,61

CONDENSADORES FIJOS CON REACTANCIAS DE RECHAZO DE P=7%

Montados en armario metálico. Montaje sobre suelo OPTIM FRF, Protección por fusibles APR, 440 V, 50 Hz

R5X350	OPTIM FRF-25-440	650x1060x420	1.793,60
R5X370	OPTIM FRF-37,5-440		1.945,60
R5X380	OPTIM FRF-50-440		2.036,80
R5X390	OPTIM FRF-60-440		2.169,70
R5X3A0	OPTIM FRF-75-440		2.310,40
R5X3B0	OPTIM FRF-100-440		2.559,05

OPTIM FRM, protecc. p/ automático trip. 440V 50Hz



R5Y350	OPTIM FRM-25-440	650x1060x420	1.923,71
R5Y370	OPTIM FRM-37,5-440		2.087,82
R5Y380	OPTIM FRM-50-440		2.176,35
R5Y390	OPTIM FRM-60-440		2.387,26
R5Y3A0	OPTIM FRM-75-440		2.513,49
R5Y3B0	OPTIM FRM-100-440		2.658,26

SERIE CLP

Condensador CLZ con magnatotérmico, 440V / 50Hz. Poder de corte de 6 kA.



R21574	CLP-44/2,5	80x350x85	228,72
R21575	CLP-44/3		230,25
R21578	CLP-44/5	80x350x85	244,46
R21579	CLP-44/6,25		257,91
R2157A	CLP-44/7,5		261,86

Con contactor



R22574	CLP-C-44/2,5	215X490X147	386,54
R22575	CLP-C-44/3		396,56
R22578	CLP-C-44/5		406,19
R22579	CLP-C-44/6,25		421,66
R2257A	CLP-C-44/7,5		424,85
R2257C	CLP-C-44/10		425,91
R2257D	CLP-C-44/12,5		429,28
R2257E	CLP-CV-44/15		444,85
R2257F	CLP-C-44/20		492,75
R2257G	CLP-C.44/25		511,75

SERIE ACF 50Hz

Condensador fijo con protección por fusible y contactor. Poder de corte de 120 kA.

R3S141	ACF-20-230	360x814x186	1.134,57
R3S151	ACF-25-230	360x1004x186	1.268,09
R3S161	ACF-30-230		1.326,34
R3S181	ACF-40-230		1.800,06

	Ref.	Tipo / Kvar / V	Tamaño	PRECIO EUROS
	**R3S421**	ACF-12,5-440	360x814x186	877,43
	R3S431	ACF-15-440		883,88
	R3S441	ACF-20-440		952,77
	R3S451	ACF-25-440		932,93
	R3S461	ACF-30-440		1.009,97
	R3S481	ACF-37,5-440		1.121,50
	R3S491	ACF-50-440		1.216,50
	R3S4A1	ACF-60-440	360x1004x186	1.379,03
	R3S4B1	ACF-75-440		1.484,85
	R3S4D1	ACF-100-440		1.899,31

BATERÍAS DE CONDENSADORES PARA BAJA TENSIÓN

BATERIAS AUTOMÁTICAS DE CONDENSADORES DE 2,5 A 1600 KVAR

Con relé de reactiva. Requiere 1 transformador de medida 250 mA - serie Mc (ver. M.7)

	OPTIM 1	Composición		
R3Q631EN	2,5-440	1x2,5	215x500x166	499,65
R3Q641EN	5-440	1x5		507,89
R3Q651EN	6,25-440	1x6,25		516,19
R3Q671EN	10-440	1x10		529,21
R3Q681EN	12,5-440	1x12,5		532,67
R3Q691EN	15-440	1x15		548,85
R3Q6E1EN	18,2-440	1x18,2	270x500x166	671,62
R3Q6F1EN	25-440	1x25		699,38
R3Q6D1EN	30-440	1x30		729,94

Con regulador sin display. Requiere 1 transformador de medida 250 mA - serie MC (ver. M.7)



	OPTIM 2			
R3Q761EN	7,5-440	2,5+5	362x500x166	691,28
R3Q771EN	10,5-440	3+7,5		714,21
R3Q781EN	12,5-440	5+7,5		722,94
R3Q7E1EN	17,5-440	5+12,5		723,71
R3Q7F1EN	20-440	7,5+12,5		748,73
R3Q7G1EN	22,5-440	7,5+15		764,41
R3Q7H1EN	25-440	10+15		767,26
R3Q7J1EN	30-440	15+15		779,13

Con regulador computer Max P&P



	OPTIM 3 P&P			
R3L110	12,5-440	2,5+5+5	400x6004x240	831,42
R3L120	17,5-440	2,5+5+10		843,55
R3L130	25-440	5+10+10		895,13
R3L140	31,25-440	7,50+15+15		916,38
R3L150	37,5-440	12,5+25+25		1.001,34
R3L160	43,75-440	6,25+12,5+25		1.116,91
R3L170	52,5-440	7,30+15+30		1.213,22
R3L180	62,5-440	12,5+25+25		1.291,60



	OPTIM 5 P&P			
R3L210	70-440	5+10+20+20	600x7430x260	1.364,38
R3L220	75-440	10+3x20		1.428,67
R3L230	90-440	15+15+30+30		1.602,58
R3L240	105-440	15+30+30+30		1.641,13
R3L250	135-440	15+30+30+30+30		2.021,22
R3L260	150-440	30+30+30+30+30		2.124,96

Con regulador computer Max P&P. Autotransformador alimentación maniobra incorporado.



	OPTIM 9 P&P			
R3L310	165-440	15+5x30	700x1350x440	3.049,60
R3L320	195-440	15+6x30		3.500,89
R3L330	225-440	15+7x30		3.823,24
R3L340	255-440	15+8x30		4.217,85
R3L350	270-440	9x30		4.425,99

	OPTIM 8 P&P			
R3L410	195-440	15+6x30	1000x1750x440	4.868,41
R3L420	210-440	7x30		5.064,76
R3L430	225-440	15+7x30		6.225,22
R3L440	240-440	8x30		7.144,38
R3L450	255-440	15+8x30		7.440,35

Para corroborar la validez de este documento consulte la siguiente página web	
Código Seguro de Validación	**61e705588eec45f88ea7f2f5f0494641001**
Url de validación	*https://eamic.elda.es/absis/idi/arx/idiarxabsaweb/asp/verificadorfirma.asp*
Metadatos	**Origen: Origen administración Estado de elaboración: Copia auténtica de documento original**

	CONCEPTO			PRECIO EUROS
	OPTIM 8L P&P			
	R35L10 550-440	50+5x100	1200x1900x650	8.184,72
	R35L20 650-440	50+6x100		8.932,60
	R35L30 750-440	50+7x100		9.856,95
	R35L40 800-440	8x100		10.277,11
	OPTIM 14L P&P			
	R36L10 900-440	2x50+8x100	2100x1900x650	13.365,29
	R36L20 950-440	50+9x100		13.457,72
	R36L30 1050-440	50+10x100		14.344,26
	R36L40 1150-440	50+11x100		15.239,20
	R36L50 1200-440	12x100		15.692,98
	R36L60 1300-440	100+6x200		17.457,65
	R36L70 1400-440	100+100+6x200		18.377,80
	OPTIM 16L P&P			
	R37L30 1500-440	100+7x200	2400x1900x650	19.314,76
	R37L40 1600-440	100+100+7x200		20.201,29
	OPTIM HYB			
	Baterías automáticas híbridas semi-rápidas con compensación fase a fase para redes desequilibradas. Interruptor manual incluido. Envolvente metálica IP21. Montaje sobre suelo.			
	OPTIM HYB			
	R4E103 1-90-440	Cable 1x95	685x970x340	3.132,00
	R4E104 1-110-440	1x95		3.288,60
	R4E105 2-165-440	1x120	800x1840x640	5.256,90
	R4E106 2-200-440	1x185		5.529,60
	R4E108 2-270-440	1x240		6.134,40
	R4E113 2-325-440	2x150		6.847,20
	R4E114 3-400-440	2x240	1000x1840x640	8.100,00
	R4E115 3-470-440	2x240		8.702,10
	R4E116 3-540-440	2x240		9.614,70
	OPTIM FRF / OPTIM FRM			
	Condensadores fijos con reactancias de rechazo. Montados en armario metálico. Montaje sobre suelo.			
	FRF, Protección por fusibles APR, 440 V, 50 Hz			
	**R5X350** OPTIM FRF	25-440	650x1060x420	1.793,60
	R5X370	37,5-440		1.945,60
	R5X380	50-440		2.036,80
	R5X390	60-440		2.169,70
	R5X3A0	75-440		2.310,40
	R5X3B0	100-440		2.559,05
	FRM, protección por automático tripolar, 440V, 50 Hz			
	**R5Y350** OPTIM FRM	25-440	650x1060x420	1.923,71
	R5Y370	37,5-440		2.087,82
	R5Y380	50-440		2.176,35
	R5Y390	60-440		2.387,26
	R5Y3A0	75-440		2.513,49
	R5Y3B0	100-440		2.658,26
	BATERIAS AUTOMATICAS C/FILTROS			
	OPTIM FR			
	Maniobra por contactores. Opcional: Permiten interruptor general. Modelo FRS, va incluido.			
	OPTIM FRS P&P			
	R54R64 31,25-440	6,25+2x12,5	800x1200x500	3.319,68
	R54R74 43,75-440	6,25 + 12,5 + 25		3.386,24
	R54R81 62,5-440	12,5 + 2 x 25		3.531,82
	R54R88 90-440	2 x 15 + 2 x 30		4.001,92
	R54R92 105-440	15 + 3 x 30		4.222,40
	R54R95 120-440	4 x 30		4.442,88
	OPTIM FR4 P&P			
	R54S24 150-440	30 + 2 x 60	900x1900x650	7.339,96
	R54S25 175-440	25 + 50 + 100		7.552,61
	R54S28 200-440	50 + 50 + 100		7.894,43
	R54S29 250-440	50 + 2 x 100		8.637,93
	R54S30 300-440	50 + 50 + 2 x 100		9.793,34
	R54S32 350-440	50 + 3 x 100		10.543,55
	R54S34 400-440	4 x 100		11.295,98

	CONCEPTO			PRECIO EUROS
	OPTIM FR6 P&P			
	R54T25 400-440	50+50+3x100	1200x1900x650	12.160,00
	R54T30 450-440	50 + 4 x 100		13.132,92
	R54T35 500-440	5 x 100		13.453,77
	R54T40 550-440	50 + 5 x 100		15.040,00
	R54T45 600-440	6 x 100		15.840,00
	OPTIM FR8 P&P			
	R54U36 600-440	50+50+5x100	1500x1900x650	17.120,00
	R54U38 650-440	50 + 6 x 100		17.760,00
	R54U40 700-440	7 x 100		18.400,00
	R54U42 750-440	50 + 7 x 100		19.520,00
	R54U44 800-440	8 x 100		20.160,00
	OPTIM FR10 P&P			
	R54V25 800-440	8 x 100	2100x1900x650	23.680,00
	R54V30 850-440	50 + 8 x 100		24.800,00
	R54V35 900-440	9 x 100		25.440,00
	R54V40 950-440	50 + 9 x 100		26.560,00
	R54V45 1000-440	10 x 100		27.200,00
	OPTIM FR12 P&P			
	R54W50 1050-440	50+10x100	2400x1900x650	28.800,00
	R54W55 1100-440	11 x 100		29.440,00
	R54W60 1150-440	50 + 11 x 100		31.040,00
	R54W65 1200-440	12 x 100		32.000,00
	BATERIAS AUTOMATICAS DE CONDENSADORES			
	CON CONTACTOR ESTATICO SERIE EMS-C			
	Con interruptor manual incluido. 320x700x255 mm.			
	Ref.	Tipo/Kvar/Tens.V	Compos.	
	OPTIM			
	R4A300	EMS-C-18,75-440	(6,25+12,5)	1.519,93
	R4A304	EMS-C-31,25-440	(6,5+2x12,5)	1.774,01
	R4A309	EMS-C-43,75-440	(6,25+12,5+25)	1.801,64
	R4A318	EMS-C-68,50-440	(7,5+2x15+30)	2.055,45
	R4A321	EMS-C-82,50-440	(7,5+15+2x30)	2.140,31
	R4A330	EMS-C-105-440	(15+3x30)	2.196,22
	R4A336	EMS-C-120-440	(4x30)	2.280,95
	SERIE EMK			
	Con interruptor manual opcional.			
	Medidas: 880x1805x575 mm.			
	**R47415**	EMK-4-150-440	(3x50)	6.579,62
	R47420	EMK-4-175-440	(25+50+100)	6.846,01
	R47421	EMK-4-200-440	(50+50+100)	6.880,81
	R47422	EMK-4-250-440	(50+(2x100))	7.172,04
	R47423	EMK-4-275-440	(25+50+(2x100))	7.931,47
	R47424	EMK-4-300-440	(50+50+(2x100))	7.940,26
	R47425	EMK-4-350-440	(50+(3x100))	8.246,45
	R47426	EMK-4-400-440	(4x100)	8.493,69
	Medidas: 1180x1805x575 mm.			
	R47431	EMK-6-400-440	(50+50+(3x100))	9.879,61
	R47435	EMK-6-450-440	(50+(4x100))	10.155,44
	R47436	EMK-6-500-440	(5x100)	10.414,94
	R47437	EMK-6-550-440	(50+(5x100))	11.289,64
	R47438	EMK-6-600-440	(6x100)	11.073,69
	Medidas: 1530x1805x575 mm.			
				12.938,93
	R47442	EMK-8-600-440	(50+50+(5x100))	13.183,83
	R47444	EMK-8-650-440	(50+(6x100))	13.297,10
	R47448	EMK-8-700-440	(7x100)	13.865,04
	R47450	EMK-8-750-440	(50+(7x100))	14.490,49
	R47455	EMK-8-800-440	(8x100)	

Para corroborar la validez de este documento consulte la siguiente página web	
Código Seguro de Validación	61e705588eec45f88ea7f2f5f0494641001
Url de validación	https://eamic.elda.es/absis/idi/arx/idiarxabsaweb/asp/verificadorfirma.asp
Metadatos	Origen: Origen administración Estado de elaboración: Copia auténtica de documento original

	CONCEPTO			PRECIO EUROS
	Ref.	Tipo/Pot.kvar/Tens.V	Compos.	
	Medidas: 2360x1805x575 mm.			
	R47500	EMK-12-800-440	(50+50+(7x100))	18.622,40
	R47505	EMK-12-850-440	(50+(8x100))	18.936,97
	R47603	EMK-12-900-440	(9x100)	19.152,12
	R47604	EMK-12-950-440	(50+(9x100))	20.012,35
	R47605	EMK-12-1000-440	(10x100)	20.225,32
	R47606	EMK-12-1050-440	(50+(10x100))	21.087,77
	R47607	EMK-12-1100-440	(11x100)	21.297,19
	R47608	EMK-12-1150-440	(50+(11x100))	22.056,05
	R47609	EMK-12-1200-440	(12x100)	22.021,09
	UNIDADES DE MANIOBRA ESTATICA (TRIFASICOS)			
	SERIE EMF (CON FUSIBLES)			
			Dimensiones	
	R41133	EMF-40/400	177x485x268	1.297,58
	R41136	EMF-60/400		1.379,25
	R41137	EMF-80/400		1.519,39
	SERIE EMB (CON BORNES)			
	R41233	EMB-40/400	177x485x268	1.268,80
	R41236	EMB-60/400		1.355,14
	R41237	EMB-80/400		1.498,98
	Placa de control de paso por cero			
	R4Z111	CPC3b	230-400 V	262,88
	R4Z661	CPC3i-4T	230-400 V	329,49
	R4Z664	CPC3i-6T	690 V	394,34
	Para condensadores de 3 bornes			
	R41321	EMB-2PH-25-400	200x220x200	652,43
	R41323	EMB-2PH-50-400		692,10
	R41325	EMB-2PH-80-400		794,44
	Accesorio			
	R41329	cover-EMB-2PH		34,53
	BATERIAS AUTOMATICAS C/ FILTROS SISTEMA ESTATICO BT			
	Maniobra por contactores estáticos. Interruptor general opcional. Tipo FRES, interruptor incluido.			
	SERIES FRE			
	OPTIM FRES-			
	R64R64	31,25-440	6,25+2x12,5 800x1200x500	3.319,68
	R64R74	43,75-440	6,25+12,5+25	3.386,24
	R64R81	62,5-440	12,5+2x25	3.531,82
	R64R88	90-440	2x15+2x30	4.001,92
	R64R92	105-440	15+3x30	4.222,40
	R64R95	120-440	4x30	4.442,88
	OPTIM FRE4-			
	R64E24	150-440	25+25+50+50 900x1900x650	7.339,96
	R64E25	175-440	25+50+100	7.552,61
	R64E28	200-440	50+50+100	7.894,43
	R64E29	250-440	50+2x100	8.637,93
	R64E30	300-440	50+50+2 x100	9.793,34
	R64E32	350-440	50+3x100	10.543,55
	R64E34	400-440	4x100	11.295,98
	OPTIM FRE6-			
	R64J25	400-440	50+50+3x100 1200x1900x650	12.160,00
	R64J30	450-440	50 + 4 x 100	13.132,92
	R64J35	500-440	5 x 100	13.453,77
	R64J40	550-440	50 + 5 x 100	15.040,00
	R64J45	600-440	6 x 100	15.840,00
	OPTIM FRE8-			
	R64K36	600-440	50+50+5x100 1500x1900x650	17.120,00
	R64K38	650-440	50 + 6 x 100	17.760,00
	R64K40	700-440	7 x 100	18.400,00
	R64K42	750-440	50 + 7 x 100	19.520,00
	R64K44	800-440	8 x 100	20.160,00

	CONCEPTO			PRECIO EUROS
	OPTIM FRE10-			
	R64C25	800-440	8x100 2100x1900x650	23.680,00
	R64C30	850-440	50 + 8 x 100	24.800,00
	R64C35	900-440	9 x 100	25.440,00
	R64C40	950-440	50 + 9 x 100	30.544,00
	R64C45	1000-440	10 x 100	27.200,00
	OPTIM FRE12-			
	R64L50	1050-440	50+10x100 2400x1900x650	28.800,00
	R64L55	1100-440	11 x 100	29.440,00
	R64L60	1150-440	50 + 11 x 100	31.040,00
	R64L65	1200-440	12 x 100	32.000,00
	FILTROS ARMONICOS			
	AFQ FILTROACTIVO MULTIFUNCION			
	Filtrado de armónicos, equilibrado de fases y compensación de energía reactiva.			
	3 hilos, tensión fase-fase 400-440Vca (230V bajo demanda).			
	R7H772	AFQ-3W5-25A-400	655x800x454	11.205,34
	R7H774	AFQ-3W5-50A-400	655x1350x450	12.620,66
	R7H775	AFQ-3W5-100A-400	655x1470x585	21.703,25
	R7H776	AFQ-3W5-150A-400	1190x1900x720	27.379,66
	R7H777	AFQ-3W5-200A-400	1190x1900x720	30.802,50
	Armario montaje en pared (mural).			
	R7QM0B	AFQe-4WS-030M-400	435x600x250	7.645,45
	R7QM03	AFQe-4WF-030M-400	435x708x250	8.410,00
	Armario montaje en suelo.			
	R7QF05	AFQe-4WF-100C-400	600x1100x800	15.000,00
	R7QF07	AFQe-4WF-200C-400	600x1700x800	25.424,00
	R7QF09	AFQe-4WF-300C-400	600x2000x800	36.180,00
	REACTANCIAS DE FILTRO PARA CONVERTIDORES DE POTENCIA (LADO RED)			
	Tipos de red trifásica a 380/415V, 50Hz.			
	Ref.	Tipo	Potencia motor kW	CV	I_n A	
	P70301	LR 04-003	0,75	1	2,5	203,03
	P70302	LR 04-004	1,5	2	4	203,83
	P70303	LR 04-006	2,2	3	5,5	204,38
	P70304	LR 04-008	3	4	7,5	250,16
	P70305	LR 04-010	4	5	10	258,77
	P70306	LR 04-013	5,5	7	13	259,35
	P70307	LR 04-017	7,5	10	17	275,39
	P70308	LR 04-022	11	15	22	276,45
	P70309	LR 04-033	15	20	32	328,04
	**P7030B**	LR 04-050	22	30	47	422,55
	P7030D	LR 04-066	30	41	64	533,63
	P7030E	LRB 04-080	37	50	76	615,29
	P7030G	LRB 04-115	55	75	110	699,19
	P7030J	LRB 04-185	90	122	180	799,01
	P7030K	LRB 04-200	110	150	200	883,70
	P7030M	LRB 04-300	160	220	300	1.234,85
	FILTROS SINUS PARA PWM					
	Sin envolvente (IP00), 400V.					
	R7S002	SINUS-10-40-00	191x180x120			662,24
	R7S004	SINUS-25-40-00	244x301x248			1.389,71
	R7S006	SINUS-80-40-00	290x422x360			2.748,27
	R7S008	SINUS-155-40-00	390x503x360			3.910,62
	R7S00A	SINUS-270-40-00	415x557x260			6.044,91

Para corroborar la validez de este documento consulte la siguiente página web	
Código Seguro de Validación	**61e705588eec45f88ea7f2f5f0494641001**
Url de validación	*https://eamic.elda.es/absis/idi/arx/idiarxabsaweb/asp/verificadorfirma.asp*
Metadatos	**Origen: Origen administración Estado de elaboración: Copia auténtica de documento original**

EDICIONES TARIFEC® S.A.
APDO. 23.119
08080 BARCELONA
TEL. (93) 338 00 66

CIRCUTOR

tarifa
edición 1 - 2017

GRUPO I
5 APARTADO
27 PAGINA

FILTROS ARMONICOS Y EMI
PARA CONVERTIDORES



LCL 400-415V/50Hz

Ref.	Tipo - Corriente carga (ARMS)	Q(kvar)	PRECIO EUROS
R73105	LCL35-9A-400	1,76	2.156,26
R73106	LCL35-12A-400	2,51	2.251,26
R73107	LCL35-16A-400	3,27	2.553,35
R73108	LCL35-22A-400	4,42	4.037,18
R73109	LCL35-32A-400	6,63	4.514,83
R73110	LCL35-40A-400	8,29	5.610,81
R73111	LCL35-47A-400	9,14	5.861,08
R73112	LCL35-54A-400	10,80	6.107,53
R73113	LCL35-64A-400	13,26	7.966,68
R73114	LCL35-76A-400	14,92	8.155,01
R73115	LCL35-90A-400	18,24	8.798,66
R73116	LCL35-110A-400	23,21	9.353,17
R73117	LCL35-150A-400	29,84	10.566,69
R73118	LCL35-180A-400	36,48	11.450,72
R73119	LCL35-220A-400	46,42	16.311,46
R73120	LCL35-260A-400	53,06	17.467,14
R73121	LCL35-320A-400	66,32	19.913,10
R73122	LCL35-400A-400	79,58	23.028,47

LCL 460-480V/60Hz

R732050070000	LCL36-9A-480	2,73	2.283,55
R732070070000	LCL36-16A-480	4,55	2.704,09
R732080070000	LCL36-22A-480	6,21	4.396,07
R732090070000	LCL36-32A-480	7,59	4.916,22
R732100070000	LCL36-40A-480	11,38	6.109,63
R732110070000	LCL36-47A-480	15,18	6.382,15
R732120070000	LCL36-54A-480	15,18	6.650,49
R732130070000	LCL36-64A-480	18,97	8.674,93
R732140070000	LCL36-76A-480	22,77	8.880,04
R732150070000	LCL36-90A-480	26,56	9.581,25
R732160070000	LCL36-110A-480	30,36	10.184,69
R732170070000	LCL36-150A-480	45,53	12.034,44
R732180070000	LCL36-180A-480	53,12	13.041,27
R732190070000	LCL36-220A-480	60,71	18.577,18
R732200070000	LCL36-260A-480	68,30	19.893,41
R732210070000	LCL36-320A-480	91,07	22.679,09
R732220070000	LCL36-400A-480	121,42	26.227,19



LCL-TH PARA ELEVADORES

R7K104	LCL-TH35-7A-400	1,76	1.994,48
R7K105	LCL-TH35-9A-400	1,51	2.191,17
R7K106	LCL-TH35-12A-400	2,51	2.366,73
R7K107	LCL-TH35-16A-400	3,27	3.402,47
R7K108	LCL-TH35-22A-400	4,42	3.795,27



FILTRO DEL TERCER ARMONICO

PARA RED MONOFASICA

R78101	FB3-5-06	6A	204x310x233	683,35

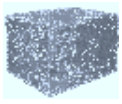

PARA RED TRIFASICA
Sin caja IP00

R78131	FB3T-5-06-00	300x200x200	884,90
R78132	FB3T-5-10-00		1.024,23
R78133	FB3T-5-16-00		1.067,51
R78134	FB3T-5-25-00	370x280x300	1.233,60
R78135	FB3T-5-32-00		1.306,56
R78136	FB3T-5-50-00		1.387,71
R78137	FB3T-5-63-00	370x420x370	1.652,86
R78138	FB3T-5-100-00		1.898,63

Con caja IP21

R78121	FB3T-5-06-21	300x200x200	1.059,80
R78123	FB3T-5-16-21		1.242,43
R78125	FB3T-5-32-21	370x280x300	1.565,68
R78127	FB3T-5-63-21	370x420x370	2.075,81
R78128	FB3T-5-100-21		2.321,63

FAR-Q, FILTROS HÍBRIDOS DE ABSORCIÓN



FAR5-Q6 400 V / 50 Hz

R7C101	112,5-400	3x37,5	1100x1900x650	15.832,25
R7C103	187,5-400	5x37,5		22.838,15
R7C105	262,5-400	37,5+(3 x 75)		23.681,69
R7C107	337,5-400	37,5+(4 x 75)		29.141,10
R7C108	375-400	5x75		30.750,48

FAR5-Q8 400 V / 50 Hz

R7C109	412,5-400	37,5+(5x75)	1500x1900x650	36.388,11
R7C112	525-400	7x75		43.456,90

FAR5-Q12 400 V / 50 Hz

R7C113	562,5-400	37,5+(7x75)	2200x1900x650	48.998,53
R7C115	637,5-400	37,5+(8x75)		54.432,14
R7C117	712,5-400	37,5+(9x75)		59.865,72
R7C118	750-400	10x75		61.475,07

SISTEMA INTELIGENTE DE RECARGA DE VEHICULOS ELECTRICOS

POSTES DE RECARGA LENTA EXTERIOR



Cuerpo en acero inoxidable recubierto con pintura antigrafiti. Con contador de energía, sistema de prepago mediante tarjetas de proximidad y protección diferencial. IP54. 2 puntos de carga.

MODO 1,3 y 3		kW	Conector	
V10410	RVE-PM1	2x3,6	Schuko	3.621,45
V10415	RVE-PM3	2x7,2	Tipo 2	4.497,13
V10420	RVE-PM-MIX	1x36+1x7,2	Schuko+ Tipo 2	4.095,61
V10425	RVE-PT3	2x22	Tipo 2	4.869,25
V10430	RVE-PT-MIX	1x3,6+ 1x22	Schuko+ Tipo 2	4.316,77
V10465	RVE-PT-MIX 4	2x3,6+2x22	2 Schuko+ Tipo 2	5.928,90



MODO 1,3 y 3				
V10510	URBAN-M3	2x72	Tipo 2	3.695,00
V10520	URBAN-M-MIX	1x3,6+1x7,2	Schuko + Tipo 2	3.575,00
V10525	URBAN-T3	2x22	Tipo 2	3.995,00
V10530	URBAN-T-MIX	1x3,6+1x22	Schuko + Tipo 2	3.625,00
V10535	URBAN-M-MIX4	2x3,6+2,7,2	2 Schuko + 2 Tipo 2	4.395,00
V10540	URBAN-T-MIX4	2x3,6+2x22	2 Schuko + 2 Tipo 2	4.595,00

ESTACION DE RECARGA RAPIDA COMPACTOS MODO 3 y 4



		Conectores	
V17010	RAPTION CCS	Combo 2	
V17015	RAPTION CHA	JEVS G105 - CHAdeMO	Cons.
V17020	RAPTION DUO	Combo 2 JEVS G105 - CHAdeMO	
V17030	RAPTION TRIO	Combo 2 JEVS G105 - CHAdeMO Tipo 2	



V15100	RVE-QPC-50	JEVS G105 - CHAdeMO	
V15130	RVE-QPC-MIX	JEVS G105 - CHAdeMO Tipo 2	
V15131	RVE-QPC-MIX-63	JEVS G105 - CHAdeMO Cable Tipo 2	
V15140	RVE-QPC-CCS-AC32	CCS Combo 2 Tipo 2	Cons.
V15155	RVE-QPC-CH-CCS	Combo 2 JEVS G105 - CHAdeMO	
V15160	RVE-QPC-CH-CCS-AC63	Combo 2 JEVS G105 - CHAdeMO Cable Tipo 2	
V15165	RVE-QPC-CH-CCS-AC32	Combo 2 JEVS G105 - CHAdeMO Tipo 2	

Para corroborar la validez de este documento consulte la siguiente página web	
Código Seguro de Validación	**61e705588eec45f88ea7f2f5f0494641001**
Url de validación	*https://eamic.elda.es/absis/idi/arx/idiarxabsaweb/asp/verificadorfirma.asp*
Metadatos	**Origen: Origen administración Estado de elaboración: Copia auténtica de documento original**

EDICIONES TARIFEC® S.A.
APDO. 23.119
08080 BARCELONA
TEL. (93) 338 00 66

CIRCUTOR

tarifa
edición 1 - 2017

GRUPO I
5 APARTADO
27 a PAGINA

CONCEPTO			PRECIO EUROS

RECARGA INTERIOR DE VEHÍCULOS ELÉCTRICOS



eHome, Cajas básicas de recarga, modo 3.

Código	Tipo	Tipo conector	
V25020	eHome T2C16	Cable + Tipo 2	635,00
V25030	eHome T2C32	Cable + Tipo 2	710,00
V25000	eHome T1C16	Cable + Tipo 1	530,00
V25010	eHome T1C32	Cable + Tipo 1	660,00
V25031	eHome T2C32-A	Cable + Tipo 2	870,00
V25032	eHome T2C32-B	Cable + Tipo 2	960,00
V25033	eHome T2C32-A MID	Cable + Tipo 2	1.250,00
V25011	eHome T1C32-A	Cable + Tipo 1	820,00
V25012	eHome T1C32-B	Cable + Tipo 1	910,00
V25013	eHome T1C32-A MID	Cable + Tipo 1	1.200,00



Equipos homologados por Nissan.

V25100	eHome T1C16 N	Cable + Tipo 1	675,00
V25110	eHome T1C32 N	Cable + Tipo 1	820,00



WB-eBasic, Cajas de recarga modo 3.

V26030	WB-eBasic T2C32	Cable(*1) + Tipo 2	795,00
V26040	WB-eBasic T2S32	Tipo 2	648,71
V26041	WB-eBasic T2S32-A	Tipo 2	870,00
V26050	WB-eBasic MIX	Tipo 2 + Schuko	691,84

*Soporte para cable incluido



RVE-WB, Cajas de recarga inteligentes.

V23015	RVE-WBM-SMART(*3)	Tipo 2	1.030,00
V23025	RVE-WBM-SMART-TRI	Tipo 2	1.210,00
V23032	RVE-WBMC-SMART	Cable(*1)+Tipo2	1.305,00
V23035	RVE-WBMC-SMART-TRI	Cable(*1)+Tipo2	1.345,00
V23500	RVE-WB2M-SMART	Tipo 2	1.895,00
V23530	RVE-WB2M-SMART-TRI	Tipo 2	2.115,00
V23045	RVE-WBM-TOUCH-TRI(*3)	Tipo 2	1.360,28
V23050	RVE-WBMC-TOUCH-TRI	Cable(*1)+Tipo2	1.460,00
V23115	RVE-WBC-SMART	Cable(*2)+Tipo1	1.110,00
V23116	RVE-WBC-SMART-32	Cable(*2)+Tipo1	1.235,00
V23125	RVE-WBC-TOUCH	Cable(*2)+Tipo1	1.214,59
V23126	RVE-WBC-TOUCH-32	Cable(*2)+Tipo1	1.290,00
V23215	RVE-WBS-SMART	Schuko	830,00
V23315	RVE-WB-MIX-SMART	Tipo 2 + Schuko	1.360,00
V23325	RVE-WB-MIX-SMART-TRI	Tipo 2 + Schuko	1.545,00

(*1) Soporte para cable de 4 m y conector tipo 2 directo lado coche según IEC 61196-2
(*2) Soporte para cable de 5 m y conector tipo 1 SAE J-1772, directo lado coche según IEC 61196-2







ACCESORIOS

Accesorios para recarga.



V30013	RVE-TERM Terminal autónomo de recarga de tarjetas RVE-CARD	565,00
V30012	RVE-CARD Tarjeta de proximidad con memoria interna para almacenar el crédito del usuario	4,82
V30014	RVE-SOFT Lector USB y software para cargar créditos a las tarjetas RVE-CARD	1.190,00

Caja de protecciones para puntos de recarga monofásicos. Protecciones eléctricas conforme a la norma ITC-BT-52, protección magnetotérmica con curva C, protección diferencial de 30 mA. Clase A, envolvente de policarbonato y poliestireno de 6 módulos - IP 65 - IK10, dimen.:170x200x115 mm.



		In(A)	Protección diferencial	
V41231	COFRET-VE6-2P-20A	20	30mA,Tipo A	137,00
V41232	COFRET-VE6-2P-20AS	20		227,50
V41233	COFRET-VE6-2P-20A-MID	20		228,70
V41261	COFRET-VE6-2P-40A	40		138,20
V41262	COFRET-VE6-2P-40AS	40		230,70
V41263	COFRET-VE6-2P-40A-MID	40		229,90

CONCEPTO			PRECIO EUROS



Sensor para el control diná,ico de potencia de recarga. Compatible con equipos serie eHome y WB-eBasic. Distancia máxima con el equipo de recarga de 200 m. Encapsulado de poliéster, IP 20. Dimensiones: 30x15 mm.

Código	Tipo	Protección kW	
V42002	CirBEON - 20	4,6	151,00
V42003	CirBEON - 25	5,75	151,00
V42004	CirBEON - 30	6,9	151,00
V42005	CirBEON - 35	8,05	151,00
V42006	CirBEON - 40	9,2	151,00
V42008	CirBEON - 50	11,5	151,00
V42009	CirBEON - 63	14,49	151,00



Cable de recarga adaptador de Tipo 1 a Tipo 2, Compatibilidad con Modo 3 completa IEC 61851-1, Conector Tipo 1- SAE J1772 en el lado del vehículo, Conector Tipo 2 en el lado del cargador, máxima corriente admisible de 32 A, longitud de 5 m.

V40125	CONNEC-T1-T2	442,00



Cable de recarga Tipo 2, Compatibilidad con Modo 3 completa IEC 61851-1, conector. Tipo 2 en el lado del cargador, máxima corriente admisible de 32 A, longitud de 5 m.

V40126	CONNEC-T2-T2	499,00

Pedestal para 1 WallBox, fabricado en aluminio 5754, dimensiones: 1500x344x273 mm.

VS9710	PD-WB1	471,00

Pedestal para 2 WallBox, fabricado en aluminio 5754, dimensiones: 1506x542x288 mm.

VS9720	PD-WB2	692,00
V23199	Suport-cable	29,50

ENERGIAS RENOVABLES

AUTOCONSUMO INSTANTANEO CON CONEXION A RED

CONTROLADOR DINAMICO DE POTENCIA



Código	Tipo		
E51001	CDP-0	Inyección cero	630,25
E51002	CDP-DUO	Con doble configuración	950,75
E52001	CDP-G	Con gestión de la demanda	810,55

INVERSORES TRIFASICOS PARA AUTOCONSUMO INSTANTANEO EN INSTALACIONES CONECTADAS A RED



		Pot.CC (kWp)	Pot.CA (kW)	
E17340	CirPower-80TR Med.: 1100 x 820 x 1950	99,4	80	13.372,60
E17341	CirPower-110TR Med.: 1100 x 820 x 1950	136,6	111	14.533,40
E17342	CirPower-250TR Med.: 1500 x 1000 x 2000	307	250	26.141,70

Para corroborar la validez de este documento consulte la siguiente página web	
Código Seguro de Validación	**61e705588eec45f88ea7f2f5f0494641001**
Url de validación	*https://eamic.elda.es/absis/idi/arx/idiarxabsaweb/asp/verificadorfirma.asp*
Metadatos	**Origen: Origen administración Estado de elaboración: Copia auténtica de documento original**

EDICIONES TARIFEC® S.A.
APDO. 23.119
08080 BARCELONA
TEL. (93) 338 00 66

CIRCUTOR

tarifa
edición 1 - 2017

GRUPO I
5 APARTADO
27 b PAGINA

CONCEPTO					PRECIO EUROS
KITS PARA AUTOCONSUMO INSTANTANEO EN INSTALACIONES CONECTADAS A RED					
Monofásica: 230V Trifásica: 3x230/400V					
Código	Tipo KIT CDP	Tipo red	Pot.FV (Wp)	Inversores	
					
E5K011	1,5-S	Monof.	1300	1	2.931,16
E5K012	1,5-S-PRO	Monof.	1820	1	3.468,05
E5K021	2,5-S	Monof.	2860	1	4.602,63
E5K022	2,5-S-PRO	Monof.	3120	1	4.871,08
E5K123	3-S-T	Trif.	3120	1	5.193,30
E5K130	4,5-M	Trif.	3900	3	8.093,46
E5K031	5-S	Monof.	5200	1	7.320,71
E5K032	5-S-PRO	Monof.	5720	1	7.857,60
E5K131	5-S-T	Trif.	5200	1	7.612,09
E5K132	5-S-PRO-T	Trif.	5720	1	8.148,98
E5K134	6-M	Trif.	7020	3	11.362,40
E5K033	6-S	Trif.	6760	1	9.259,24
E5K034	6-S-PRO	Trif.	7280	1	9.796,12
E5K133	7,5-M	Trif.	7800	3	12.247,14
E5K037	9-M	Trif.	9360	3	13.926,61
E5K038	9-S	Trif.	9360	1	11.905,70
E5K039	9-S-PRO	Trif.	8840	1	12.435,53
E5K043	11-S	Trif.	10920	1	13.919,90
E5K044	11-S-PRO	Trif.	11440	1	14.442,84
E5K051	15-M	Trif.	15600	3	20.623,06
E5K052	15-M-PRO	Trif.	17160	3	22.171,12
E5K054	15-S	Trif.	15600	1	19.198,91
E5K061	20-S	Trif.	21840	1	26.124,83
E5K062	20-S-PRO	Trif.	22880	1	27.156,87
E5K071	25-M	Trif.	24960	2	30.830,77
E5K072	25-M-PRO	Trif.	28080	2	33.916,48
E5K081	30-M	Trif.	32760	2	39.284,52
E5K082	30-M-PRO	Trif.	34320	2	40.827,38
E5K200	40-M-PRO	Trif.	45760	2	53.476,80
E5K210	60-M-PRO	Trif.	68640	3	78.909,52
E5K220	80-M-PRO	Trif.	91520	4	105.021,35
E5K223	80-S-PRO	Trif.	102960	1	115.715,85
E5K230	100-M-PRO	Trif.	114400	5	129.486,09
E5K232	100-S-PRO	Trif.	137280	1	148.575,14
KITS MARQUESINAS SOLARES PARA AUTOCONSUMO INSTANTANEO					
SIMPLES					
					
E6K200	C2PS-BC	3900		1 x 3,7	10.396,18
E6K201	C2PS-MT	3900		1 x 3,7	12.227,96
E6K211	C2PS-WB	3900		1 x 3,7	13.273,76
E6K262	C2PS-RVE2	3900		1 x 3,7	16.135,79
E6K300	C3PS-BC	6240		1 x 5,0	13.007,82
E6K301	C3PS-MT	6240		1 x 5,0	14.833,72
E6K311	C3PS-WB	6240		1 x 5,0	15.875,86
E6K362	C3PS-RVE2	6240		1 x 5,0	17.137,46
E6K400	C4PS-BC	7800		1 x 7,0	16.478,14
E6K401	C4PS-MT	7800		1 x 7,0	18.238,85
E6K411	C4PS-WB	7800		1 x 7,0	19.244,43
E6K462	C4PS-RVE2	7800		1 x 7,0	21.996,02
E6K600	C6PS-BC	11700		1 x 10	22.925,41
E6K601	C6PS-MT	11700		1 x 10	23.370,62
E6K611	C6PS-WB	11700		1 x 10	23.312,73
E6K662	C6PS-RVE2	11700		1 x 10	27.093,59
DOBLES					
E6KA00	C4PD-BC	7800		1 x 7,0	16.829,15
E6KA01	C4PD-MT	7800		1 x 7,0	18.589,86
E6KA11	C4PD-WB	7800		1 x 7,0	19.595,44
E6KA62	C4PD-RVE2	7800		1 x 7,0	22.859,85
E6KB00	C6PD-BC	12480		1 x 10	21.736,72
E6KB01	C6PD-MT	12480		1 x 10	24.321,62
E6KB11	C6PD-WB	12480		1 x 10	25.327,20
E6KB62	C6PD-RVE2	12480		1 x 10	28.078,79
E6KC00	C8PD-BC	15600		1 x 15	28.122,05
E6KC01	C8PD-MT	15600		1 x 15	30.651,43
E6KC11	C8PD-WB	15600		1 x 15	31.631,87
E6KC62	C8PD-RVE2	15600		1 x 15	34.314,67
E6KD00	C12PD-BC	23400		1 x 20	36.163,77
E6KD01	C12PD-MT	23400		1 x 20	38.805,73
E6KD11	C12PD-WB	23400		1 x 20	39.774,06
E6KD62	C12PD-RVE2	23400		1 x 20	42.423,74

CONCEPTO				PRECIO EUROS
Plantillas obligatorias para la cimentación de la marquesina.				
Código	Tipo			
EX0068	PLANT-S	Plantilla para cimentación marquesina simple		205,00
EX0069	PLANT-D	Plantilla para cimentación marquesina doble		305,00
MARQUESINAS SOLARES MONO POSTE				
	PVing PARK-	Pot.FV (Wp)	Tipo red	
E6KG10	M2M-WB	3900	Monofásico	9.563,02
E6KF20	M2T-WB	3900	Trifásico	9.915,72
E6KG00	M2M-WB	3900	Monofásico	8.368,48
E6KF00	M2T-WB	3900	Trifásico	8.721,18
Plantillas obligatorias para la cimentación de la marquesina.				
EX0077	PLANT-M	Mono poste		255,00
KITS PARA BOMBEO DIRECTO DE AGUA CON ENERGIA SOLAR				
Tipo impulsor A. Pulgadas bomba 6.				
		Altura mín./máx.	Caudal Alt.máx. l/min.	Pot. motor kW	Pot. FV kWp	
EBK111	6A-040-1	20/30	600	4	11	17.247,65
EBK121	6A-055-1	25/40	600	5,5	11	17.414,88
EBK131	6A-075-1	30/55	600	7,5	16,5	22.965,38
EBK141	6A-092-1	45/70	600	9,2	16,5	24.303,68
EBK151	6A-110-1	55/85	600	11	22	29.521,71
EBK161	6A-130-1	60/100	600	13	27,5	35.111,16
EBK171	6A-150-1	75/115	600	15	27,5	35.111,16
EBK181	6A-185-1	80/125	600	18,5	33	41.212,33
EBK182	6A-185-2	85/140	600	18,5	38,5	45.467,45
EBK191	6A-220-1	100/160	600	22	38,5	45.747,10
EBK192	6A-220-2	105/165	600	22	44	51.634,28
EBK1A1	6A-260-1	115/180	600	26	44	52.604,47
EBK1A2	6A-260-2	130/200	600	26	49,5	57.852,66
EBK1B1	6A-300-1	145/220	600	30	49,5	57.852,66
EBK1B2	6A-300-2	150/230	600	30	55	63.237,77
EBK1C1	6A-370-1	165/255	600	37	60,5	68.113,30
EBK1C2	6A-370-2	175/265	600	37	66	73.554,84
EBK1C3	6A-370-3	185/280	600	37	71,5	79.689,24
EBK1D1	6A-450-1	205/315	600	45	77	85.576,16
EBK1D2	6A-450-2	220/335	600	45	82,5	90.761,87
Tipo impulsor B. Pulgadas bomba 6.						
EBK211	6B-040-1	15/20	840	4	11	17.247,65
EBK221	6B-055-1	20/30	840	5,5	11	17.414,88
EBK231	6B-075-1	25/35	840	7,5	16,5	22.965,38
EBK232	6B-075-2	25/40	840	7,5	16,5	22.965,38
EBK241	6B-092-1	30/50	840	9,2	16,5	24.303,68
EBK251	6B-110-1	40/60	840	11	22	29.521,71
EBK261	6B-130-1	50/70	840	13	27,5	35.111,16
EBK271	6B-150-1	60/80	840	15	27,5	35.111,16
EBK281	6B-185-1	70/90	840	18,5	33	41.212,33
EBK282	6B-185-2	75/100	840	18,5	38,5	46.021,93
EBK291	6B-220-1	85/120	840	22	38,5	46.304,99
EBK2A1	6B-260-1	105/145	840	26	44	53.245,98
EBK2B1	6B-300-1	120/160	840	30	49,5	58.558,18
EBK2C1	6B-370-1	140/185	840	37	60,5	68.933,94
EBK2C2	6B-370-2	155/205	840	37	66	74.441,04
EBK2D1	6B-450-1	170/225	840	45	77	85.576,16
EBK2D2	6B-450-2	185/245	840	45	82,5	90.761,87
Tipo impulsor C. Pulgadas bomba 6.						
EBK311	6C-040-1	10/15	1080	4	11	17.247,65
EBK321	6C-055-1	15/25	1080	5,5	11	17.414,88
EBK331	6C-075-1	20/35	1080	7,5	16,5	22.965,38
EBK341	6C-092-1	25/40	1080	9,2	16,5	24.303,68
EBK351	6C-110-1	30/50	1080	11	22	29.521,71
EBK361	6C-130-1	35/55	1080	13	27,5	35.111,16
EBK371	6C-150-1	45/65	1080	15	27,5	35.111,16

Para corroborar la validez de este documento consulte la siguiente página web	
Código Seguro de Validación	**61e705588eec45f88ea7f2f5f0494641001**
Url de validación	*https://eamic.elda.es/absis/idi/arx/idiarxabsaweb/asp/verificadorfirma.asp*
Metadatos	**Origen: Origen administración Estado de elaboración: Copia auténtica de documento original**

Código	Tipo	Altura mín./máx.	Caudal Alt.máx. l/min.	Pot. motor kW	Pot. FV kWp	PRECIO EUROS
EBK381	6C-185-1	50/75	1080	18,5	33	41.212,33
EBK382	6C-185-2	55/80	1080	18,5	38,5	46.021,93
EBK391	6C-220-1	60/95	1080	22	38,5	46.304,99
EBK3A1	6C-260-1	70/110	1080	26	44	53.245,98
EBK3A2	6C-260-2	75/115	1080	26	49,5	58.558,18
EBK3B1	6C-300-1	90/125	1080	30	49,5	58.558,18
EBK3B2	6C-300-2	90/130	1080	30	55	63.870,37
EBK3C1	6C-370-1	100/145	1080	37	60,5	68.933,94
EBK3C2	6C-370-2	105/155	1080	37	66	74.441,04
EBK3D1	6C-450-1	120/175	1080	45	77	85.576,16
EBK3D2	6C-450-2	130/190	1080	45	82,5	90.761,87
	Tipo impulsor A. Pulgadas bomba 8.					
EBK411	8A-040-1	15/20	900	4	11	17.247,65
EBK421	8A-055-1	15/25	900	5,5	11	17.414,88
EBK431	8A-075-1	20/35	900	7,5	16,5	22.965,38
EBK441	8A-092-1	30/45	900	9,2	16,5	24.303,68
EBK451	8A-110-1	35/45	900	11	22	29.521,71
EBK452	8A-110-2	30/50	900	11	22	29.521,71
EBK461	8A-130-1	40/65	900	13	27,5	35.111,16
EBK471	8A-150-1	50/70	900	15	27,5	35.111,16
EBK481	8A-185-1	60/90	900	18,5	33	41.212,33
EBK491	8A-220-1	70/95	900	22	38,5	46.876,66
EBK492	8A-220-2	70/110	900	22	44	52.263,97
EBK4A1	8A-260-1	90/120	900	26	44	53.245,98
EBK4B1	8A-300-1	90/135	900	30	49,5	58.558,18
EBK4B2	8A-300-2	100/140	900	30	55	64.008,96
EBK4B3	8A-300-3	95/135	900	30	49,5	58.558,18
EBK4B4	8A-300-4	100/145	900	30	55	64.008,96
EBK4C1	8A-370-1	125/170	900	37	60,5	68.933,94
EBK4C2	8A-370-2	130/175	900	37	66	74.441,04
EBK4D1	8A-450-1	145/205	900	45	77	85.576,16
EBK4D2	8A-450-2	155/210	900	45	77	85.576,16
EBK4E1	8A-510-1	175/240	900	51	88	97.025,06
EBK4F1	8A-590-1	205/275	900	59	99	107.390,95
EBK4G1	8A-660-1	225/295	900	66	110	118.264,31
EBK4H1	8A-750-1	260/345	900	75	126,5	133.772,13
EBK4I1	8A-900-1	300/395	900	90	154	163.051,18
EBK4I2	8A-900-2	315/420	900	90	159,5	168.175,89
	Tipo impulsor B. Pulgadas bomba 8.					
EBK531	8B-075-1	15/20	1500	7,5	16,5	22.965,38
EBK541	8B-092-1	20/25	1500	9,2	16,5	24.303,68
EBK542	8B-092-2	15/25	1500	9,2	16,5	24.303,68
EBK551	8B-110-1	20/30	1500	11	22	29.521,71
EBK561	8B-130-1	25/40	1500	13	27,5	35.111,16
EBK571	8B-150-1	35/45	1500	15	27,5	35.111,16
EBK581	8B-185-1	40/50	1500	18,5	33	41.212,33
EBK582	8B-185-2	35/55	1500	18,5	38,5	46.590,11
EBK591	8B-220-1	50/65	1500	22	38,5	46.876,66
EBK5A1	8B-260-1	60/75	1500	26	44	53.245,98
EBK5A2	8B-260-2	55/80	1500	26	49,5	58.558,18
EBK5B1	8B-300-1	65/90	1500	30	49,5	58.558,18
EBK5B2	8B-300-2	65/90	1500	30	49,5	58.558,18
EBK5C1	8B-370-1	80/100	1500	37	60,5	68.933,94
EBK5C2	8B-370-2	80/110	1500	37	66	74.441,04
EBK5C3	8B-370-3	80/100	1500	37	60,5	68.933,94
EBK5C4	8B-370-4	80/110	1500	37	66	74.441,04
EBK5D1	8B-450-1	95/125	1500	45	77	85.576,16
EBK5D2	8B-450-2	95/130	1500	45	82,5	90.761,87
EBK5D3	8B-450-3	100/125	1500	45	77	85.576,16
EBK5D4	8B-450-4	100/135	1500	45	82,5	90.761,87
EBK5E1	8B-510-1	110/150	1500	51	88	97.025,06
EBK5F1	8B-590-1	135/170	1500	59	99	107.390,95
EBK5G1	8B-660-1	155/195	1500	66	110	118.264,31
EBK5H1	8B-750-1	170/220	1500	75	126,5	133.772,13
EBK5I1	8B-900-1	205/250	1500	90	154	163.051,18
EBK5I2	8B-900-2	205/270	1500	90	159,5	168.175,89

Tipo impulsor C. Pulgadas bomba 8.

Código	Tipo	Altura mín./máx.	Caudal Alt.máx. l/min.	Pot. motor kW	Pot. FV kWp	PRECIO EUROS
EBK621	8C-055-1	10/10	2100	5,5	11	17.414,88
EBK631	8C-075-1	10/15	2100	7,5	16,5	22.965,38
EBK641	8C-092-1	15/20	2100	9,2	16,5	24.303,68
EBK642	8C-092-2	10/20	2100	9,2	16,5	24.303,68
EBK651	8C-110-1	15/25	2100	11	22	29.521,71
EBK661	8C-130-1	20/30	2100	13	27,5	35.111,16
EBK671	8C-150-1	25/35	2100	15	27,5	35.111,16
EBK681	8C-185-1	30/40	2100	18,5	33	41.212,33
EBK682	8C-185-2	30/45	2100	18,5	38,5	46.021,93
EBK691	8C-220-1	40/50	2100	22	38,5	46.304,99
EBK6A1	8C-260-1	45/60	2100	26	44	53.245,98
EBK6B1	8C-300-1	50/70	2100	30	49,5	58.558,18
EBK6B2	8C-300-2	55/70	2100	30	49,5	58.558,18
EBK6C1	8C-370-1	60/75	2100	37	60,5	68.933,94
EBK6C2	8C-370-2	65/85	2100	37	66	74.441,04
EBK6C3	8C-370-3	60/80	2100	37	60,5	67.899,13
EBK6C4	8C-370-4	70/85	2100	37	66	74.441,04
EBK6D1	8C-450-1	75/95	2100	45	77	85.576,16
EBK6D2	8C-450-2	80/100	2100	45	77	90.761,87
EBK6E1	8C-510-1	95/115	2100	51	88	97.025,06
EBK6F1	8C-590-1	110/135	2100	59	99	107.390,95
EBK6G1	8C-660-1	120/145	2100	66	110	118.264,31
EBK6G2	8C-660-2	120/155	2100	66	115,5	123.389,02
EBK6H1	8C-750-1	135/165	2100	75	126,5	133.772,13
EBK6H2	8C-750-2	135/170	2100	75	132	139.907,29
EBK6I1	8C-900-1	155/190	2100	90	154	163.051,18
EBK6I2	8C-900-2	170/210	2100	90	159,5	168.175,89

AUTOCONSUMO CON ACUMULACION CON CONEXION A RED



POWERBOX

Inversores híbridos con carga de batería.

Código	Tipo		PRECIO EUROS
E15311	PowerBox	1x230V monofásico Potencia nominal 4000W Tens. entrada 600V/150V	4.100,00

Kits para instalaciones conectadas a red o aisladas.

Tipo bateria: OPzV (Plomo con electrolito gelificado).

	EFM-HYB	Cons.diario Wh/dia	Pot.FV (Wp)	PRECIO EUROS
E7K111	25-100	8.600	2.600	10.638,58
E7K121	35-100	12.000	3.640	13.883,42
E7K132	40-130	13.500	4.160	14.430,08
E7K142	50-130	16.100	4.680	14.495,08

Tipo bateria: Litio.

	EFM-HYB-LI			
E7K115	25-100	8.600	2.600	12.647,22
E7K126	35-100	12.000	3.640	15.899,17
E7K137	40-100	13.300	4.160	18.614,32
E7K142	50-100	16.100	4.680	19.166,70

Para corroborar la validez de este documento consulte la siguiente página web	
Código Seguro de Validación	**61e705588eec45f88ea7f2f5f0494641001**
Url de validación	*https://eamic.elda.es/absis/idi/arx/idiarxabsaweb/asp/verificadorfirma.asp*
Metadatos	**Origen: Origen administración Estado de elaboración: Copia auténtica de documento original**

EDICIONES TARIFEC® S.A.
APDO. 23.119
08080 BARCELONA
TEL. (93) 338 00 66

CIRCUTOR

tarifa
edición 1 - 2017

GRUPO I
5 APARTADO
28 PAGINA

CONCEPTO						PRECIO EUROS
KITS PARA INSTALACIONES AISLADAS DE RED CON CONSUMOS MONOFASICOS						
Tipo de red 1x230V monofásico Perfil usuario: Vivienda ocupada fin de semana						
Código	Tipo	Consumo Wh/día	Pot. FV W	Element.	Batería V / Ah	
	EFM-ISLAND					
E4K394	S-3000	3500	1500	12x2	24/575	8.792,90
E4K4C5	S-3500	4500	2250	24x2	48/360	10.854,03
E4K5D6	S-5000	6000	3000	24x2	48/575	15.869,35
E4K6E7	S-7000	9000	4500	24x2	48/850	20.014,63
E4K7F8	S-10000	12000	6000	24x2	48/1130	28.752,99
Tipo de red 3x230/400V trifásico						
E4K8G8	T-10500	13600	6750	24x2	48/1130	33.464,46
E4K9H9	T-21000	27200	13500	24x2	48/2600	58.219,08
Sistema de monitorización del estado de baterías.						
E12011	BSP 500					303,05
EQUIPOS PARA INSTALACIONES FOTOVOLTAICAS						
EQUIPOS PARA LA SUPERVISION						
Comunicaciones RS-485 Modbus/RTU						
E80000	TR8-RS485-25	Corriente 25A 8 canales de 25A CC 8 entradas digitales libres de tensión				250,25
E80001	TR8-RS485--100/200	Corriente según trafo 8 canales de 100/200A CC 8 entradas digitales libres de tensión				250,25
E80003	TR16-RS485	Corriente configurable 16 canales configurables de 25/100/200A CC 3 entradas digitales libres de tensión 1 entr.p/sonda PT100/PT1000 1 entrada 0...20 mA				300,50
Módulos de medida para circuitos de corriente						
Código	Tipo	Circuitos	Corriente máx.			
E80010	M/TR-25 x 2	2	25A CC			90,25
E80011	M/TR-25 x 4	4	25A CC			120,25
E80012	M/TR-100	1	100A CC			80,50
E80013	M/TR-200	1	200A CC			80,50
DATALOGGER PARA LA MONITORIZACION DE INSTALACIONES FOTOVOLTAICAS						
E8100	PV-Monitor Datalogger para monitorización fotovoltaica					890,00
E8110	PV-Monitor-M Datalogger para monitorización fotovoltaica con monitorización metereológica					1.140,00

CONCEPTO			PRECIO EUROS
ACCESORIOS			
EX0056	RT-N150	Router CIRCUTOR	50,00
E80002	TR16-RS485	Medidor de tension y corriente CC multicanal para strings fotovoltaicos	300,50
E80010	M/TR-25 x2	Módulo de medida para 2 circuitos corriente máx. 25Acc	90,25
E80011	M/TR-25 x4	Módulo de medida para 4 circuitos corriente máx.25 Acc	120,25
M61310	TH-DG-RS485	Sensor de temperatura ambiente	186,80
EX0036	STS	Sensor de temperatura para placas fotovoltaicas	90,31
EX0033	SRS	Sensor de radiación solar	312,00
M60415	PS-24	Fuente aliment. 230Vca/24 Vcc	137,47
M40180	PSC-120-24	Fuente alimentación para TR16 (120 Vca / 24 Vcc)	Cons.

Para corroborar la validez de este documento consulte la siguiente página web	
Código Seguro de Validación	61e705588eec45f88ea7f2f5f0494641001
Url de validación	https://eamic.elda.es/absis/idi/arx/idiarxabsaweb/asp/verificadorfirma.asp
Metadatos	Origen: Origen administración Estado de elaboración: Copia auténtica de documento original

EDICIONES TARIFEC® S.A.
APDO. 23.119
08080 BARCELONA
TEL. (93) 338 00 66

goval

tarifa
edición 7 - 2011

GRUPO I
APARTADO 5
PAGINA 7



CONDENSADORES CMM

Envolventes de acero, tratados y pintados en epoxi, RAL 7032, con tapa desmontable y prensa p/ entrada de cables. IP30. Otras potencias y tensiones: Cons.









Ref. Pot./Tens./KVar	Medidas A x H X F	Código	PRECIO EUROS
CMM 230/5	220x335x82	02012305	212,00
CMM 230/10	220x335x140	02012310	305,00
CMM 230/15	335x335x210	02012315	398,00
CMM 230/20	335x335x210	02012320	460,00
CMM 230/25	335x335x210	02012325	537,00
CMM 230/30	465x335x210	02012330	624,00
CMM 230/35	465x335x210	02012335	687,00
CMM 400/5	220x335x82	02014005	190,00
CMM 400/10	220x335x82	02014010	212,00
CMM 400/15	220x335x140	02014015	286,00
CMM 400/20	220x335x140	02014020	305,00
CMM 400/25	335x335x210	02014025	378,00
CMM 400/30	335x335x210	02014030	398,00
CMM 400/40	335x335x210	02014040	460,00
CMM 400/50	335x335x210	02014050	537,00
CMM 400/60	465x335x210	02014060	624,00
CMM 400/70	465x335x210	02014070	687,00
CMM 500/25	220x335x140	02015025	378,00
CMM 500/50	335x335x210	02015050	537,00
CMM 500/75	465x335x210	02015075	687,00
CMM 550/25	220x335x140	02015525	378,00
CMM 550/50	335x335x210	02015550	537,00
CMM 550/75	465x335x210	02015575	687,00

COMPENSACIONES FIJAS CMM-I

(Condensadores + Interruptor automático)

Envolventes de acero, tratados y pintados en epoxi, RAL 7032, con tapa desmontable y prensa p/ entrada de cables. IP30. Se trata de condensadores CMM, que incorporan un interruptor automático con protección magnetotérmica contra cortocircuitos y sobrecargas. Otras potencias y tensiones: Consultar.







Ref./Tens./Pot.KVAr	Medidas	Código	PRECIO EUROS
CMM-I 230/5	220x335x82	02022305	342,00
CMM-I 230/10	220x335x140	02022310	456,00
CMM-I 230/15	335x335x210	02022315	638,00
CMM-I 230/20	335x335x210	02022320	904,00
CMM-I 230/25	335x335x210	02022325	972,00
CMM-I 400/5	220x335x82	02024005	320,00
CMM-I 400/10	220x335x82	02024010	342,00
CMM-I 400/15	220x335x140	02024015	436,00
CMM-I 400/20	220x335x140	02024020	456,00
CMM-I 400/25	335x335x210	02024025	617,00
CMM-I 400/30	335x335x210	02024030	638,00
CMM-I 400/40	335x335x210	02024040	904,00
CMM-I 400/50	335x335x210	02024050	972,00

(Condensadores + Interruptor + Fusibles)

Envolventes de acero, tratados y pintados en epoxi, RAL 7032, conpuerta frontal y pasacables en la parte superior. IP30. Interruptor manual de corte de carga con fusibles, accionando frontalmente con enclavamiento de puerta. Otras potencias y tensiones: Cons.







Ref./Tens./Pot.KVAr	Medidas	Código	PRECIO EUROS
CMM-I 230/5	220x335x82	02022305	342,00
CMM-I 230/10	220x335x140	02022310	456,00
CMM-I 230/15	335x335x210	02022315	638,00
CMM-I 230/20	335x335x210	02022320	904,00
CMM-I 230/25	335x335x210	02022325	972,00
CMM-I 400/5	220x335x82	02024005	320,00
CMM-I 400/10	220x335x82	02024010	342,00
CMM-I 400/15	220x335x140	02024015	436,00
CMM-I 400/20	220x335x140	02024020	456,00
CMM-I 400/25	335x335x210	02024025	617,00
CMM-I 400/30	335x335x210	02024030	638,00
CMM-I 400/40	335x335x210	02024040	904,00
CMM-I 400/50	335x335x210	02024050	972,00

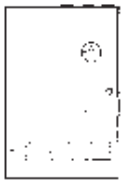

Ref./Tens./Pot.KVAr	Medidas	Código	PRECIO EUROS
CMM-I 230/30	420x900x240	02022330	938,00
CMM-I 230/35		02022335	1.005,00
CMM-I 230/40		02022340	1.302,00
CMM-I 230/45		02022345	1.532,00
CMM-I 230/50		02022350	1.599,00
CMM-I 230/60		02022360	1.728,00
CMM-I 400/60	420x900x240	02024060	938,00
CMM-I 400/70		02024070	1.005,00
CMM-I 400/80		02024080	1.302,00
CMM-I 400/90		02024090	1.532,00
CMM-I 400/100		020240100	1.599,00
CMM-I 400/120		020240120	1.728,00

COMPENSACIONES FIJAS CMM-IC

(Condensadores + Interruptor automático + Contactor)

Envolventes de acero, tratados y pintados en epoxi, RAL 7032, con tapa desmontable y prensa p/ entrada de cables. IP30. Se trata de compensaciones fijas CMM-I, a las que se añade un contactor para mando exterior. Otras potencias y tensiones: Consultar.

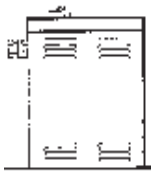

Ref./Tens./Pot.KVAr	Medidas	Código	PRECIO EUROS
CMM-IC 230/5	220x415x82	02032305	402,00
CMM-IC 230/10	220x415x140	02032310	544,00
CMM-IC 230/15	335x415x210	02032315	858,00
CMM-IC 230/20	335x415x210	02032320	1.124,00
CMM-IC 230/25	335x415x210	02032325	1.237,00
CMM-IC 400/5	220x415x82	02034005	381,00
CMM-IC 400/10	220x415x82	02034010	402,00
CMM-IC 400/15	220x415x140	02034015	524,00
CMM-IC 400/20	220x415x140	02034020	544,00
CMM-IC 400/25	335x415x210	02034025	788,00
CMM-IC 400/30	335x415x210	02034030	858,00
CMM-IC 400/40	335x415x210	02034040	1.124,00
CMM-IC 400/50	335x415x210	02034050	1.237,00

CONDENSADORES CMM-IF

(Con filtro de armonicos)

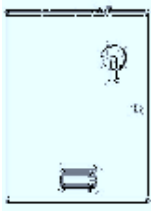

Envolventes de acero, tratados y pintados en epoxi, RAL 7035, con prensa p/ entrada de cables. IP30.

Ref./Tens./Pot.KVAr	Medidas	Código	PRECIO EUROS
CMMIF 400/10	400x500x250	02044010	1.961,00
CMMIF 400/15	400x500x250	02044015	2.024,00
CMMIF 400/20	500x600x250	02044020	2.371,00
CMMIF 400/25	500x600x250	02044025	2.371,00
CMMIF 400/30	500x600x250	02044030	2.650,00
CMMIF 400/40	500x600x250	02044040	3.000,00
CMMIF 400/50	500x600x250	02044050	3.000,00

BATERIAS AUTOMATICAS BCC

Armario modular de acero pintado en epoxi. RAL 7032. IP 30. Regulador digital de 96x96mm. Interruptor Automático. Transformador de Maniobra. Contactor con resistencias. Componentes visibles. Ventilador y termostatos. Med.: 420 x Alto x 240 mm.



	Int. A	Alto H		PRECIO EUROS
BCC 230/12,5	63	300	0101231250	1.228,00
BCC 230/15	100	610	0101231500	1.543,00
BCC 230/17,5	100	610	0101231750	1.571,00
BCC 230/20	100	610	0101232000	1.598,00
BCC 230/25	100	610	0101232500	1.735,00
BCC 230/30	160	900	0101233000	2.010,00
BCC 230/35	160	900	0101233500	2.112,00
BCC 230/40	160	900	0101234000	2.307,00
BCC 230/45	250	900	0101234500	2.703,00
BCC 230/50	250	900	0101235000	2.778,00
BCC 400/7,5	20	300	0101400075	987,00
BCC 400/12,5	40	300	0101400125	1.111,00
BCC 400/17,5	40	300	0101400175	1.147,00
BCC 400/25	63	300	0101400250	1.228,00
BCC 400/30	100	610	0101400300	1.543,00

Para corroborar la validez de este documento consulte la siguiente página web	
Código Seguro de Validación	**61e705588eec45f88ea7f2f5f0494641001**
Url de validación	*https://eamic.elda.es/absis/idi/arx/idiarxabsaweb/asp/verificadorfirma.asp*
Metadatos	**Origen: Origen administración Estado de elaboración: Copia auténtica de documento original**

EDICIONES TARIFEC® S.A.
APDO. 23.119
08080 BARCELONA
TEL. (93) 338 00 66

goval

tarifa
edición 7 - 2011

GRUPO I
APARTADO 5 PAGINA 8

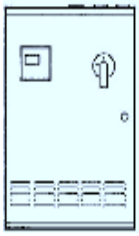

Ref./Tens./Pot.KVAr	Int. A	Alto H	Código	PRECIO EUROS
BCC 400/35	100	610	0101400350	1.571,00
BCC 400/40	100	610	0101400400	1.598,00
BCC 400/50	100	610	0101400500	1.735,00
BCC 400/60	160	900	0101400600	2.010,00
BCC 400/70	160	900	0101400700	2.112,00
BCC 400/80	160	900	0101400800	2.307,00
BCC 400/90	250	900	0101400900	2.703,00
BCC 400/100	250	900	0101401000	2.778,00
BCC 400/120	250	900	0101401020	2.939,00

BATERIAS AUTOMATICAS BCC (F) FINAS

Igual características que BCC.
Medidas: 420x610x240 mm.

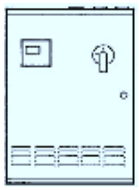

BCC(F) 230/20	100		010123F2000	1.797,00
BCC(F) 230/22,5	100		010123F2250	1.853,00
BCC(F) 230/25	100		010123F2500	1.977,00
BCC(F) 400/22,5	100		010140F2250	1.429,00
BCC(F) 400/27,5	100		010140F2750	1.655,00
BCC(F) 400/32,5	100		010104F3250	1.763,00
BCC(F) 400/37,5	100		010140F7500	1.797,00
BCC(F) 400/45	100		010140F4500	1.853,00
BCC(F) 400/50	100		010140F5000	1.977,00

BATERIAS AUTOMATICAS BF

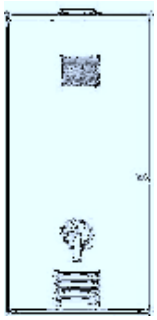

Armario de acero pintado en epoxi. IP 30. Regulador digital de 96x96mm. Interruptor general manual con fusibles y bloqueo de puertas. Transformador de Maniobra. Condensadores de 500V. Ventilador y termostatos. Medidas: 800 x 1000 x F mm.

		(F mm.)		
BF 400/30	100	250	0104400300	5.440,00
BF 400/35	100	250	0104400350	5.806,00
BF 400/40	100	250	0104400400	5.938,00
BF 400/50	160	250	0104400500	6.381,00
BF 400/60	160	300	0104400600	6.988,00
BF 400/70	160	300	0104400700	7.120,00
BF 400/80	250	300	0104400800	7.688,00
BF 400/90	250	300	0104400900	8.178,00

BATERIAS AUTOMATICAS BCP



Armario modular de acero pintado en epoxi, RAL 7032 con paneles desmontables. IP30. Regulador digital de 144x144 mm. Construcción modular en racks. Protección por fusibles NH (APR) en escalones. Interruptor general manual de corte en carga con bloqueo de puerta. Transformador de maniobra. Contactor con resistencias. Ventilador y termostato. Medidas: 500x1600x500 mm.

BCP 230/50 IG	400		010223IG050	4.513,00
BCP 230/60 IG	400		010223IG060	4.707,00
BCP 230/70 IG	400		010223IG070	4.963,00
BCP 230/80 IG	400		010223IG080	5.181,00
BCP 230/90 IG	400		010223IG090	5.436,00
BCP 230/100 IG	400		010223IG100	5.656,00
BCP 400/100 IG	400		010240IG100	4.513,00
BCP 400/120 IG	400		010240IG120	4.707,00
BCP 400/140 IG	400		010240IG140	4.963,00
BCP 400/160 IG	400		010240IG160	5.181,00
BCP 400/180 IG	400		010240IG180	5.436,00
BCP 400/200 IG	400		010240IG200	5.656,00



BATERIAS AUTOMATICAS BMP

Características igual que BCP, sin bloqueo de puerta
Medidas: L x1800x600 mm.

		(L mm.)		
BMP 230/100 IG	400	600	010323IG100	7.060,00
BMP 230/110 IG	400	600	010323IG110	6.917,00
BMP 230/120 IG	630	600	010323IG120	7.418,00
BMP 230/140 IG	630	600	010323IG140	7.985,00
BMP 230/160 IG	630	600	010323IG160	8.228,00
BMP 230/180 IG	630	600	010323IG180	8.795,00



Ref./Tens./Pot.KVAr	Int. A	(L mm.)	Código	PRECIO EUROS
BMP 230/200 IG	2x630	1200	010323IG200	12.365,00
BMP 230/220 IG			010323IG220	12.885,00
BMP 230/240 IG			010323IG240	13.451,00
BMP 230/260 IG			010323IG260	14.028,00
BMP 230/280 IG			010323IG280	14.585,00
BMP 230/320 IG			010323IG320	15.671,00
BMP 230/360 IG			010323IG360	16.804,00
BMP 230/400 IG	3x630	1800	010323IG400	20.964,00
BMP 230/440 IG			010323IG440	22.050,00
BMP 230/480 IG			010323IG480	23.134,00
BMP 230/520 IG			010323IG520	24.269,00
BMP 400/200 IG	400	600	010340IG200	7.060,00
BMP 400/220 IG			010340IG220	6.917,00
BMP 400/240 IG	600	630	010340IG240	7.418,00
BMP 400/280 IG			010340IG280	7.985,00
BMP 400/320 IG			010340IG320	8.228,00
BMP 400/360 IG			010340IG360	8.795,00
BMP 400/400 IG	1200	2x630	010340IG400	12.365,00
BMP 400/440 IG			010340IG440	12.885,00
BMP 400/480 IG			010340IG480	13.451,00
BMP 400/520 IG			010340IG520	14.018,00
BMP 400/560 IG			010340IG560	14.585,00
BMP 400/640 IG			010340IG640	15.671,00
BMP 400/720 IG			010340IG720	16.804,00
BMP 400/800 IG	1800	3x630	010340IG800	20.964,00
BMP 400/880 IG			010340IG880	22.050,00
BMP 400/960 IG			010340IG960	23.134,00
BMP 400/1040 IG			010340IG990	24.269,00

BATERIAS AUTOMATICAS CON FILTROS DE ARMONICOS BMP-F

(con interruptor general)

Características igual que BCP.
Medidas: 700x2100x500 mm.



BMP-F 400/100 IG	630	700	010640IG100	8.812,00
BMP-F 400/125 IG			010640IG125	9.479,00
BMP-F 400/150 IG			010640IG150	10.761,00
BMP-F 400/175 IG			010640IG175	11.437,00
BMP-F 400/200 IG			010640IG200	12.103,00
BMP-F 400/250 IG			010640IG250	14.040,00
BMP-F 400/300 IG	2x630	1400	010640IG300	19.690,00
BMP-F 400/350 IG			010640IG350	21.626,00
BMP-F 400/400 IG			010640IG400	23.563,00
BMP-F 400/450 IG			010640IG450	25.499,00
BMP-F 400/500 IG			010640IG500	27.436,00
BMP-F 400/550 IG	3x630	2100	010640IG550	33.069,00
BMP-F 400/600 IG			010640IG600	35.006,00
BMP-F 400/650 IG			010640IG650	36.942,00
BMP-F 400/700 IG			010640IG700	38.879,00
BMP-F 400/750 IG			010640IG750	40.814,00
BMP-F 400/800 IG	4x630	2800	010640IG800	46.449,00
BMP-F 400/850 IG			010640IG850	48.385,00
BMP-F 400/900 IG			010640IG900	50.322,00
BMP-F 400/950 IG			010640IG950	52.258,00
BMP-F 400/1000 IG			010640IG1k0	54.194,00
BMP-F 400/1100 IG	5x630	3500	010640IG1k1	61.743,00
BMP-F 400/1200 IG			010640IG1k2	65.626,00
BMP-F 400/1300 IG	6x630	4200	010640IG1k3	73.176,00
BMP-F 400/1400 IG			010640IG1k4	77.047,00
BMP-F 400/1500 IG			010640IG1k5	80.920,00
BMP-F 400/1600 IG	7x630	4900	010640IG1k6	88.480,00
BMP-F 400/1700 IG			010640IG1k7	92.363,00
BMP-F 400/1800 IG	8x630	5600	010640IG1k8	99.912,00
BMP-F 400/1900 IG			010640IG1k9	103.785,00
BMP-F 400/2000 IG			010640IG2k0	107.657,00

Otras potencias, tensiones y escalones: Cons.

Para corroborar la validez de este documento consulte la siguiente página web	
Código Seguro de Validación	**61e705588eec45f88ea7f2f5f0494641001**
Url de validación	*https://eamic.elda.es/absis/idi/arx/idiarxabsaweb/asp/verificadorfirma.asp*
Metadatos	**Origen: Origen administración Estado de elaboración: Copia auténtica de documento original**

EDICIONES TARIFEC® S.A.
APDO. 23.119
08080 BARCELONA
TEL. (93) 338 00 66

CONCEPTO

BATERIAS AUTOMATICAS ESTATICAS BE

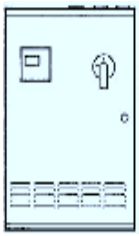

Armario de acero pintado en epoxi. IP30. Regulador digital de 96x96 mm. Fusibles ultrarápidos por escalón. Interruptor general manual. Transformador de maniobra. Contactores estáticos por tyristores. Ventilación forzada con termostato.

Ref./Tens./Pot.KVAr		Int. A	Código	PRECIO EUROS
BE 400/30	420x900x240	100	010540030	6.076,00
BE 400/40		100	010540040	6.827,00
BE 400/50		100	010540050	6.906,00
BE 400/60		160	010540060	7.069,00
BE 400/70		160	010540070	7.147,00
BE 400/80		160	010540080	7.226,00



Con paneles desmontables.

BE 400/100	600x1800x600	250	010540100	10.486,00
BE 400/125		250	010540125	10.755,00
BE 400/150	700x2000x700	400	010540150	13.612,00
BE 400/175		400	010540175	13.881,00
BE 400/200		400	010540200	15.913,00
BE 400/225		400	010540225	16.171,00
BE 400/250		2x400	010540250	16.435,00
BE 400/300	700x2000x1400	2x400	010540300	23.092,00
BE 400/350		2x400	010540350	25.382,00
BE 400/400		2x400	010540400	27.672,00
BE 400/450		2x630	010540450	29.961,00
BE 400/500		2x630	010540500	32.251,00

(con interruptor general)

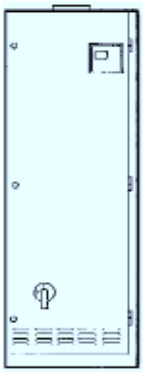

Con paneles desmontables.

BE 400/100	600x1800x600	250	010540100	11.083,00
BE 400/125		250	010540125	11.204,00
BE 400/150	700x2000x700	400	010540150	14.065,00
BE 400/175		400	010540175	14.191,00
BE 400/200		400	010540200	16.144,00
BE 400/225		400	010540225	16.188,00
BE 400/250		2x400	010540250	16.451,00
BE 400/300	700x2000x1400	2x400	010540300	22.754,00
BE 400/350		2x400	010540350	24.903,00
BE 400/400		2x400	010540400	27.031,00
BE 400/450		2x630	010540450	29.262,00
BE 400/500		2x630	010540500	31.392,00

BATERIAS AUTOMATICAS CON FILTROS DE ARMONICOS BE-F

(con interruptor general)

Armario de acero pintado en epoxi. RAL 7032 con paneles desmontables. IP30. Regulador digital de 144x144 mm. Construcción modular en racks. Protección por fusibles NH (APR) en escalones. Interruptor general manual de corte en carga con bloqueo de puerta. Transformador de maniobra. Condensadores de 500V. Contactores estáticos por tyristores. Ventilación y termostato. Med.: L x 2100x600 mm.



	(L mm.)		
BE-F 400/100 IG	700	010740IG100	13.757,00
BE-F 400/125 IG		010740IG125	14.446,00
BE-F 400/150 IG		010740IG150	17.330,00
BE-F 400/175 IG		010740IG175	18.019,00
BE-F 400/200 IG		010740IG200	18.708,00
BE-F 400/250 IG		010740IG250	22.203,00
BE-F 400/300 IG	1400	010740IG300	29.650,00
BE-F 400/350 IG		010740IG350	33.200,00
BE-F 400/400 IG		010740IG400	36.750,00
BE-F 400/450 IG		010740IG450	40.302,00
BE-F 400/500 IG		010740IG500	43.852,00

CONCEPTO



Ref./Tens./Pot.KVAr	(L mm.)	Código	PRECIO EUROS
BE-F 400/550 IG	2100	010740IG550	51.225,00
BE-F 400/600 IG		010740IG600	54.777,00
BE-F 400/650 IG		010740IG650	58.327,00
BE-F 400/700 IG		010740IG700	61.877,00
BE-F 400/750 IG		010740IG750	65.428,00
BE-F 400/800 IG	2800	010740IG800	72.802,00
BE-F 400/850 IG		010740IG850	76.352,00
BE-F 400/900 IG		010740IG900	79.902,00
BE-F 400/950 IG		010740IG950	83.454,00
BE-F 400/1000 IG		010740IG1k0	87.004,00
BE-F 400/1100 IG	3500	010740IG1k1	97.906,00
BE-F 400/1200 IG		010740IG1k2	105.018,00
BE-F 400/1300 IG	4200	010740IG1k3	115.921,00
BE-F 400/1400 IG		010740IG1k4	123.022,00
BE-F 400/1500 IG		010740IG1k5	130.123,00

DOBLE NIVEL DE FLUJO BILUX

Reencendido en caso de corte y reposición de tensión. Montado sobre placa de montaje. IP00.

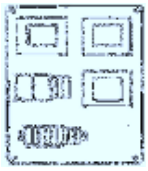

Trifásico 400V+N

Ref. Pot./KVar	AxB mm	Armario	Código	
DNT-400/7,5	450x350	PLM54/210	0401075	1.175,00
DNT-400/10			0401100	1.240,00
DNT-400/15			0401150	1.460,00
DNT-400/30	650x450	PLM75/270	0401300	2.141,00
DNT-400/45	750x550	PLM86/300	0401450	3.492,00
DNT-400/60			0401600	4.178,00



Monofásico 230V

DNM-230/2,5	350x250	PLM43/210	0402025	661,00
DNM-230/3,3			0402033	686,00
DNM-230/5			0402050	803,00
DNM-230/10	450x350	PLM54/210	0402100	1.085,00
DNM-230/15			0402150	1.451,00
DNM-230/20	650x450	PLM75/270	0402200	1.689,00

Trifásico 230V

DNT-230/4,5	450x350	PLM54/210	0403045	1.089,00
DNT-230/6			0403060	1.285,00
DNT-230/9			0403090	1.451,00
DNT-230/18	650x450	PLM75/270	0403180	2.063,00
DNT-230/27	750x550	PLM86/300	0403270	2.958,00
DNT-230/35			0403360	3.647,00

REDUCTOR DE FLUJO ESTABILUX

(en armario)



Regulación independiente por fase. Protección magnetotérmica por fase. Armario intemperie de poliester. IP44. Tipo de lámparas V. Sodio/V. Mercurio.

CON VARIADORES

Trifásico 400V+N

Ref. Pot./KVar	A x F x H	Corriente A	Código	
RLT-400/7,5	590x320x875	11	0301075	4.872,00
RLT-400/15		22	0301150	5.711,00
RLT-400/22,5	785x320x1125	34	0301225	8.330,00
RLT-400/30		45	0301300	9.238,00
RLT-400/45		68	0301450	11.027,00



Trifásico 230V

RLT-230/4,5	590x320x875	11	0303045	4.872,00
RLT-230/9		22	0303090	5.711,00
RLT-230/13	785x320x1125	34	0303130	8.330,00
RLT-230/18		45	0303180	9.238,00
RLT-230/27		68	0303270	11.027,00

Para corroborar la validez de este documento consulte la siguiente página web	
Código Seguro de Validación	**61e705588eec45f88ea7f2f5f0494641001**
Url de validación	*https://eamic.elda.es/absis/idi/arx/idiarxabsaweb/asp/verificadorfirma.asp*
Metadatos	**Origen: Origen administración Estado de elaboración: Copia auténtica de documento original**

EDICIONES TARIFEC® S.A.
APDO. 23.119
08080 BARCELONA
TEL. (93) 338 00 66

goval

tarifa
edición 7 - 2011

GRUPO I
5 APARTADO
9a PAGINA

CONCEPTO					PRECIO EUROS
Monofásico 230V					
Ref. Pot./KVar	A x F x H	Corriente A	Código		
RLM-230/2,5	415x230x515	11	0305025		1.881,00
RLM-230/5		22	0305050		2.212,00
RLM-230/7,5	590x320x875	34	0305075		3.136,00
RLM-230/10		45	0305100		3.439,00
RLM-230/15		68	0305150		4.139,00
By-pas Aut					
Trifásico 400V+N					
RLT-400/7,5	590x320x875	11	0301075		1.060,00
RLT-400/15		22	0301150		1.173,00
RLT-400/22,5	785x320x1125	34	0301225		1.253,00
RLT-400/30		45	0301300		1.382,00
RLT-400/45		68	0301450		1.591,00
Trifásico 230V					
RLT-230/4,5	590x320x875	11	0303045		1.060,00
RLT-230/9		22	0303090		1.173,00
RLT-230/13	785x320x1125	34	0303130		1.253,00
RLT-230/18		45	0303180		1.382,00
RLT-230/27		68	0303270		1.591,00
Monofásico 230V					
RLM-230/2,5	415x230x515	11	0305025		418,00
RLM-230/5		22	0305050		466,00
RLM-230/7,5	590x320x875	34	0305075		498,00
RLM-230/10		45	0305100		546,00
RLM-230/15		68	0305150		585,00
ELECTRONICO					
Trifásico 400V+N					
PE-400/7,5	785x320x875	11	0309075		
PE-400/15		22	0309150		
PE-400/22,5		34	0309225		Cons.
PE-400/30		45	0309300		
PE-400/45	785x320x1125	68	0309450		
PE-400/60		90	0309600		

REDUCTOR DE FLUJO ESTABILUX
(en chasis)

Regulación independiente por fase. Protección magnetotérmica por fase. IP00.
Tipo de lámparas V. Sodio/V. Mercurio.

CONVARIADORES

Trifásico 400V+N					
RLT-400/7,5 CH	450x250x800	11	0301CH075		3.790,00
RLT-400/15 CH		22	0301CH150		4.654,00
RLT-400/22,5 CH	660x300x1050	34	0301CH225		6.921,00
RLT-400/30 CH		45	0301CH300		7.857,00
RLT-400/45 CH		68	0301CH450		9.700,00
Trifásico 230V					
RLT-230/4,5 CH	450x250x800	11	0303CH045		3.790,00
RLT-230/9 CH		22	0303CH090		4.654,00
RLT-230/13 CH	660x300x1050	34	0303CH130		6.921,00
RLT-230/18 CH		45	0303CH180		7.857,00
RLT-230/27 CH		68	0303CH270		9.700,00
Monofásicos 230V					
RLM-230/2,5 CH	360x180x480	11	0305CH025		1.528,00
RLM-230/5 CH		22	0305CH050		1.869,00
RLM-230/7,5 CH	480x230x660	34	0305CH075		2.679,00
RLM-230/10 CH		45	0305CH100		2.990,00
RLM-230/15 CH		68	0305CH150		3.711,00

CONCEPTO					PRECIO EUROS
By-pas Aut					
Trifásico 400V+N					
Ref. Pot./KVar	A x F x H	Corriente A	Código		
RLT-400/7,5 CH	450x250x800	11	0301CH075		1.060,00
RLT-400/15 CH		22	0301CH150		1.173,00
RLT-400/22,5 CH	660x300x1050	34	0301CH225		1.253,00
RLT-400/30 CH		45	0301CH300		1.382,00
RLT-400/45 CH		68	0301CH450		1.591,00
Trifásico 230V					
RLT-230/4,5 CH	450x250x800	11	0303CH045		1.060,00
RLT-230/9 CH		22	0303CH090		1.173,00
RLT-230/13 CH	660x300x1050	34	0303CH130		1.253,00
RLT-230/18 CH		45	0303CH180		1.382,00
RLT-230/27 CH		68	0303CH270		1.591,00
Monofásicos 230V					
RLM-230/2,5 CH	360x180x480	11	0305CH025		418,00
RLM-230/5 CH		22	0305CH050		466,00
RLM-230/7,5 CH	480x230x660	34	0305CH075		498,00
RLM-230/10 CH		45	0305CH100		546,00
RLM-230/15 CH		68	0305CH150		585,00
ELECTRONICO					
Trifásico 400V+N					
PE-400/7,5CH	660x250x760	11	0309CH075		
PE-400/15 CH		22	0309CH150		
PE-400/22,5 CH		34	0309CH225		Cons.
PE-400/30 CH		45	0309CH300		
PE-400/45 CH	660x250x1010	68	0309CH450		
PE-400/60 CH		90	0309CH600		

CUADROS DE ALUMBRADO
Trifásico 400V + Neutro

COMPOSICIÓN:
- Protección general magnetotérmica.
- Contactor de encendido.
- Reloj astronómico protegido.
- Conmutador manual/automático.
- Salidas con protección magnetotérmica y diferencial tetrapolar.
- Toma de corriente 16A + T con protección magnetotérmicay diferencial.
- Luz interior.

CUADRO DE ALUMBRADO — Cons.

Armario de poliester 1 puerta zócalo y tejadillo.
Medidas: Hasta 4 salidas 590x320x1025 mm.
Más de 4 salidas 785x320x1025 mm.
Variante: Fotocélula (sin reloj).

CUADRO DE ALUMBRADO + MODULO DE MEDIDA — Cons.



Armario de poliester 2 puertas zócalo y tejadillo.
Módulo de medida homologado por la compañía para contador electrónico (no incluído).
Medidas: 1115x320x1275 mm.
Variantes: Contador convencional. Armario de hormigón. Fotocélula (sin reloj).

CUADRO DE ALUMBRADO C/ REDUCTOR DE FLUJO — Cons.

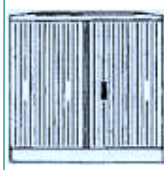

Armario de poliester 2 puertas zócalo y tejadillo.
Reductor de flujo y by-pass manual. Reductor/Directo.
Módulo de medida homologado por la compañía para contador electrónico (no incluído).
Medidas: 1115x320x1275 mm.
Variantes: Armario de hormigón. Fotocélula (sin reloj)

CONTROL REMOTO — Cons.

1 Medidor de parámetros eléctricos con memoria.
2 Modem GSM.
1 Convertidor Rs 232/485.
Alarma por disparo de automáticos y diferenciados.

Para corroborar la validez de este documento consulte la siguiente página web	
Código Seguro de Validación	**61e705588eec45f88ea7f2f5f0494641001**
Url de validación	*https://eamic.elda.es/absis/idi/arx/idiarxabsaweb/asp/verificadorfirma.asp*
Metadatos	**Origen: Origen administración Estado de elaboración: Copia auténtica de documento original**

EDICIONES TARIFEC® S.A.
APDO. 23.119
08080 BARCELONA
TEL. (93) 338 00 66

CONCEPTO				PRECIO EUROS
ESTABILIZADORES DE TENSION				
La unidad de potencia en KVA es variable según el porcentaje de variación de la tensión de entrada, consultar.				
(Trifásico 400V + N)				
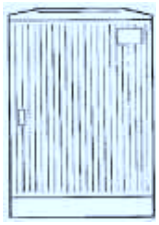 Tensión de entrada: 400/230V + variación %. Tensión de salida: 400/230V + -1,5 %. Regulación independiente por fase. Armario de Poliester. IP 44. Ventilación con termostato.				
Ref. Pot./KVar	Medidas	Código		
ET 400/7,5-%	590x320x875	0503075		5.067,00
ET 400/15-%	590x320x875	0503150		5.940,00
ET 400/22,5-%	785x320x1125	0503225		8.663,00
ET 400/30-%	785x320x1125	0503300		9.608,00
ET 400/45-%	785x320x1125	0503450		11.468,00
(Monofásico a 220V)				
 Tensión de entrada: 230V + variación %. Tensión de salida: 230V + -1,5 %. Protección magnetotérmica / fusibles. Armario de Poliester. IP 42. Ventilación con termostato.				
ET 230/2,5-%	600x400x250	0501025		1.956,00
ET 230/5-%	600x200x450	0501050		2.301,00
ET 230/7,5-%	600x600x300	0501075		3.262,00
ET 230/10-%	600x600x300	0501100		3.577,00
ET 230/15-%	600x600x300	0501150		4.304,00
ARMARIOS DE PROTECCION				
Armario metálico zócalo. IP55. Conexión de cables anterior directa.				
OPCIONES: Interruptor tripolar magnetotérmico fijo. (ABB, SIEMENS, MITSUBITSHI, ETC.) Interruptor tretapolar manual con fusibles NH. Medidor con T.I., fusibles y pletinas.				
Interruptor Automático				**NETO**
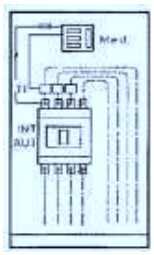 400 A	35 KA	1400x800x400+Zócalo		1.855,00
630	35			2.253,00
800	35			2.849,00
1000	45			3.710,00
1250	45	1600x800x600+Zócalo		3.777,00
1600	45			4.903,00
2000	70			5.830,00
2500	70			7.289,00
3200	70	1800x800x800+Zócalo		10.601,00
4000	70			15.802,00
Interruptor Manual + fusibles				
400 A	2	1400x800x400+Zócalo		1.261,00
630	3			1.389,00
800	4			2.049,00
1000	4			2.280,00
1250	4	1600x800x600+Zócalo		2.483,00
1600	2x4			3.370,00
2000	2x4			4.169,00
2500	2x4			4.633,00
MEDIDOR				
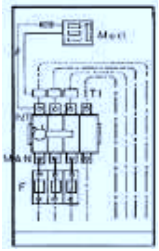 400 A	35 KA	1400x800x400		674,00
630	35			674,00
800	35			674,00
1000	45			674,00
1250	45 KA	1600x800x600		720,00
1600	45			720,00
2000	70			720,00
2500	70			720,00
3200	70	1800x800x800		776,00
4000	70			776,00

CONCEPTO						PRECIO EUROS
FILTROS DE ABSORCION DE ARMONICOS						
FUNCION DE FILTROS: Eliminación por absorción de corrientes armónicos presentes en la red eléctrica, de orden 5° y 7° principalmente (también 11° y 13°) que originan disturbios y problemas en el funcionamiento de los receptores más sensibles. En cualquier caso, es necesario una toma de datos de la red y del contenido armónico para calcular el filtro.						
CONSTA DE: Uno o varios conjuntos reactancia - condensadores sintonizados a la frecuencia del armónico que se desea filtrar, conectado por contactor, con protecciones individuales y generales.						
POTENCIA REACTIVA: Los condensadores que componen el filtro, aportan Potencia reactiva a la red contribuyendo a mejorar el Factor de potencia de la instalación, la batería de condensadores trabajará menos y quedará una reserva de potencia libre.						
CARACTERÍSTICAS: Tensión 400V. Armario metálico pintado epoxi. RAL 7032. IP30. Fusibles NH de APR por grupo. Contador específico por grupo. Reactancia de alta linealidad. Condensadores case -25/55°C con sistema explosión. Protección termica en reactancias. Temperatura ambiente 40°C. Ventilación y temostato.						
Código	KVAr	Corriente absorbida	Grupos	Medidas		
070140020	10	20A	1	1000x600x350		
070140040	20	40A	1			
070140080	40	80A	1			
070140160	80	160A	2	800x600x1800		Cons.
070140240	120	240A	3			
070140320	160	320A	4	1600x600x1800		
070140400	200	400A	5			
070140480	240	480A	6			
FILTROS ACTIVOS DE ARMONICOS						
FUNCIONAMIENTO: Elimina las corrientes armónicas por corrección de la onda. Analiza la forma de onda, crea una onda complementaria que inyecta a la red mediante un módulo electrónico de potencia. El resultado es una onda senoidal en fase con la tensión. Desaparecen las corrientes armónicas y se corrigen el coseno de fhi.						
DATOS: Es necesario conocer los datos de la instalación para el cálculo del filtro.						Cons.

Para corroborar la validez de este documento consulte la siguiente página web	
Código Seguro de Validación	**61e705588eec45f88ea7f2f5f0494641001**
Url de validación	*https://eamic.elda.es/absis/idi/arx/idiarxabsaweb/asp/verificadorfirma.asp*
Metadatos	**Origen: Origen administración Estado de elaboración: Copia auténtica de documento original**

EDICIONES TARIFEC® S.A.
APDO. 23.119
08080 BARCELONA
TEL. (93) 338 00 66

ICAR

tarifa
edición 3 - 2017

GRUPO I
5 APARTADO
29 PAGINA

CONCEPTO

BATERIAS DE CONDENSADORES AUTOMÁTICAS

HP10-PICOMATIC DE 2 PASOS

Para pequeñas instalaciones. Tensión de red: trifásica 400VAC/50Hz. Condensadores de polipropileno metalizado. Maniobra de los condensadores: contactores equipados con resistencias de pre-inserción. Tensión nominal de los condensadores: 415V Máxima THDi en red: <12%. Máximo THDV en red <3%. Grado de protección IP31.



Código	Artículo-Características	Med. armario mm.	PRECIO EUROS
	PICOMATIC HP10		
501100130	415V 5.00K 50HZ	210x360x155	656,00
501100131	415V 7.50K 50HZ		690,00
501100132	415V 10.00K 50HZ		710,00
501100133	415V 12.50K 50HZ		715,00
501100134	415V 15.00K 50HZ		730,00

HP 10

Tensión de red: trifásica 400VAC/50Hz. Interruptor de corte en carga. Condensador de polipropileno metalizado. Maniobra de los condensadores: contactores equipados con resistencias de pre-inserción. Tensión nominal del condensador: 415V / Max. THDV en red: <3%. Máxima THDi en red del 10%. Protección IP31. Ventilación natural en los modelos MICROMATIC y forzada en el resto.



	MICROMATIC HP10		
501200000	415V14.00K50HZ	450x460x215	990,00
501200001	415V20.00K50HZ		1.026,00
501200002	415V22.00K50HZ	450x610x215	1.214,00
501200003	415V28.00K50HZ		1.214,00
501200004	415V30.00K50HZ		1.214,00
501200005	415V36.00K50HZ		1.249,00
501200006	415V38.00K50HZ		1.395,00
501200007	415V44.00K50HZ		1.272,00
501200008	415V52.00K50HZ		1.454,00
501200009	415V60.00K50HZ		1.477,00
501200010	415V72.00K50HZ		1.512,00



	MINIMATIC HP10		
501200100	415V80KVAR50HZ	770x420x380	1.969,00
501200101	415V112KVAR50HZ	990x420x380	2.477,00
501200102	415V136KVAR50HZ		2.690,00
501200103	415V160KVAR50HZ		2.913,00
501200104	415V192KVAR50HZ	1210x420x380	3.416,00
501200105	415V216KVAR50HZ		3.629,00
501200106	415V240KVAR50HZ		3.830,00

	MIDIMATIC HP10		
501200201	415V320KVAR50HZ	2000x500x500	8.588,00



	MULTIMATIC HP10		
501200250	415V320KVAR50HZ	1315x600x625	7.298,00
501200251	415V400KVAR50HZ	1565x600x625	9.214,00
501200252	415V480KVAR50HZ		9.743,00
501200253	415V560KVAR50HZ	1815x600x625	10.828,00
501200254	415V640KVAR50HZ	1315x1200x620	14.871,00
501200255	415V720KVAR50HZ	1565x1200x620	16.809,00
501200256	415V800KVAR50HZ		18.147,00
501200257	415V880KVAR50HZ		19.232,00
501200258	415V960KVAR50HZ		19.760,00
501200259	415V1040KVAR50HZ	1815x1200x620	21.424,00
501200260	415V1120KVAR50HZ		22.433,00

Versiones IP54, consultar. Versiones con condensadores reforzados consultar. Versiones con otras potencias o distribución de escalones consultar.

CONCEPTO

FH 20. CON FILTRO

Tensión de red: trifásica 400VAC/50Hz. Maniobra de desconexión: interruptor de corte en carga. Condensador de polipropileno metalizado. Maniobra de los condensadores: contactores equipados con resistencias de pre-inserción. Tensión nominal del condensador: 550V. Frecuencia de sintonización: 180Hz / Max. THDV en red: 3%<THDV<6%. Máxima THDi en red del 60%. Protección IP31. Ventilación natural en los modelos MICROMATIC y forzada en el resto.



Código	Artículo-Características	Med. armario mm.	PRECIO EUROS
	MINIMATIC FH20		
501200124	400V10KVAR50HZ	990x420x380	2.777,00
501200125	400V20KVAR50HZ		3.026,00
501200126	400V30KVAR50HZ		3.124,00
501200127	400V40KVAR50HZ	1210x420x380	3.743,00
501200128	400V50KVAR50HZ		4.101,00
501200129	400V60KVAR50HZ		4.257,00
501200130	400V70KVAR50HZ	1430x420x380	4.622,00
501200131	400V80KVAR50HZ		5.050,00



	MULTIMATIC FH20		
501200350	400V100KVAR50HZ	1315x600x625	8.039,00
501200351	400V140KVAR50HZ		8.819,00
501200352	400V180KVAR50HZ	1565x600x625	10.804,00
501200353	400V220KVAR50HZ		11.480,00
501200354	400V260KVAR50HZ	1815x600x625	13.648,00
501200355	400V300KVAR50HZ		14.637,00
501200356	400V340KVAR50HZ	2065x600x625	16.904,00
501200357	400V380KVAR50HZ		17.581,00
501200358	400V420KVAR50HZ	2315x600x625	19.524,00
501200359	400V460KVAR50HZ		20.200,00
501200360	400V500KVAR50HZ	1815x1200x620	24.868,00
501200361	400V560KVAR50HZ		28.048,00
501200362	400V640KVAR50HZ		28.922,00
501200363	400V720KVAR50HZ	2065x1200x625	32.177,00
501200364	400V800KVAR50HZ		34.826,00
501200365	400V880KVAR50HZ	2315x1200x625	37.908,00
501200366	400V960KVAR50HZ		39.978,00

FH 30. CON FILTRO

Tensión de red: trifásica 400VAC/50Hz. Maniobra de desconexión: interruptor de corte en carga. Condensador de polipropileno metalizado. Maniobra de los condensadores: contactores equipados con resistencias de pre-inserción. Tensión nominal del condensador: 550V. Frecuencia de sintonización: 135Hz / Max. THDV en red: 3%<THDV<6%. Ventilación natural en los modelos MICROMATIC y forzada en el resto. THDi en red superiores al 60%.



	MINIMATIC FH30		
501200132	400V10KVAR50HZ	990x420x380	2.869,00
501200133	400V20KVAR50HZ		3.129,00
501200134	400V30KVAR50HZ		3.494,00
501200135	400V40KVAR50HZ	1210x420x380	3.899,00
501200136	400V50KVAR50HZ	1430x420x380	4.471,00
501200137	400V60KVAR50HZ		4.889,00
501200138	400V70KVAR50HZ		5.334,00



	MULTIMATIC FH30		
501200367	400V100KVAR50HZ	1315x600x625	9.132,00
501200368	400V140KVAR50HZ		10.028,00
501200369	400V180KVAR50HZ	1565x600x625	12.472,00
501200370	400V220KVAR50HZ		13.195,00
501200371	400V260KVAR50HZ	1815x600x625	15.825,00
501200372	400V300KVAR50HZ		16.924,00
501200373	400V340KVAR50HZ	2065x600x625	19.696,00
501200374	400V380KVAR50HZ		20.420,00
501200375	400V420KVAR50HZ	2315x600x625	22.487,00
501200376	400V460KVAR50HZ		23.575,00
501200377	400V500KVAR50HZ	1815x1200x620	29.575,00
501200378	400V560KVAR50HZ		29.575,00
501200379	400V640KVAR50HZ		33.459,00
501200380	400V720KVAR50HZ	2065x1200x625	37.875,00
501200381	400V800KVAR50HZ		40.456,00
501200382	400V880KVAR50HZ	2315x1200x625	44.090,00
501200383	400V960KVAR50HZ		46.677,00

Para corroborar la validez de este documento consulte la siguiente página web	
Código Seguro de Validación	**61e705588eec45f88ea7f2f5f0494641001**
Url de validación	*https://eamic.elda.es/absis/idi/arx/idiarxabsaweb/asp/verificadorfirma.asp*
Metadatos	**Origen: Origen administración Estado de elaboración: Copia auténtica de documento original**

EDICIONES TARIFEC® S.A.
APDO. 23.119
08080 BARCELONA
TEL. (93) 338 00 66

ICAR

tarifa
edición 3 - 2017

GRUPO I
5 APARTADO
30 PAGINA

CONCEPTO

FIJAS. MICROfix

PRECIO EUROS

Sistema de corrección fija de la potencia, para redes trifásicas, dispuesto en caja metálica. Grado de protección IP3X. Está equipado con un interruptor de corte en carga y luz de señalización de tensión en el panel de control. Potencias hasta 60kvar 400V.
Características generales:
Armario metálico en color RAL7035.
Interruptor de corte en carga con cerradura.
Cable auto extinguible NO7V-K según la normativa CEI 20/22-II.
Condensadores monofásicos auto regenerables de polipropileno metalizado con tensión nominal UNC= 400V, ó UNC = 460V perfecto para lugares donde se puedan producir sobretensiones, tales como, transformadores o redes eléctricas.
Incluye protección por fusible.
Máxima THDi en red del 7% para la gama SP20.
Máxima THDi en red del 15% para la gama RP10.



Código	Artículo-Características	Med. armario mm.	PRECIO EUROS
	MICROFIX SP20		
501100100	400V5.00K50HZ	380x325x225	386,00
501100101	400V10.00K50HZ		403,00
501100102	400V15.00K50HZ		456,00
501100103	400V20.00K50HZ		544,00
501100104	400V25.00K50HZ		586,00
501100105	400V30.00K50HZ		604,00
501100106	400V40.00K50HZ	550x356x225	781,00
501100107	400V50.00K50HZ		858,00
501100108	400V60.00K50HZ		935,00
	MICROFIX RP10		
501100109	460V5.00K50HZ	380x325x225	394,00
501100110	460V10.00K50HZ		405,00
501100111	460V15.00K50HZ		466,00
501100112	460V20.00K50HZ		509,00
501100113	460V25.00K50HZ		593,00
501100114	460V30.00K50HZ		611,00
501100115	460V40.00K50HZ	550x356x225	792,00
501100116	460V50.00K50HZ		871,00
501100117	460V60.00K50HZ		925,00

Opciones en componentes (condensadores, reguladores, protecciones...) — Cons.

CONCEPTO

PRECIO EUROS

Para corroborar la validez de este documento consulte la siguiente página web	
Código Seguro de Validación	61e705588eec45f88ea7f2f5f0494641001
Url de validación	https://eamic.elda.es/absis/idi/arx/idiarxabsaweb/asp/verificadorfirma.asp
Metadatos	Origen: Origen administración Estado de elaboración: Copia auténtica de documento original

EDICIONES TARIFEC® S.A.
APDO. 23.119
08080 BARCELONA
TEL. (93) 338 00 66

legrand®

tarifa
edición 5 - 2017

GRUPO I
5 APARTADO
17 PAGINA

CONCEPTO

COMPENSACION DE ENERGIA REACTIVA

CONDENSADORES ALPIVAR CON TECNOLOGIA AL VACIO

Doble aislamiento o clase II. Condensador seco encapsulado en resina de poliuretano autoextinguible. Bobinas encapsuladas al vacío. Envolvente plástica autoextinguible. Tapa cubrebornas incluida.

CONDENSADORES TRIFASICOS - 50 Hz



Ref.	Pot. nominal (kVAr) 400 V	440 V		PRECIO EUROS
V2.540CB	2,5	3	Tipo estándar	227,39
V540CB	5	6	- 400 V	226,55
V7.540CB	7,5	9		244,86
V1040CB	10	12		249,36
V12.540CB	12,5	15		279,06
V1540CB	15	18		319,29
V2040CB	20	24		335,93
V2540CB	25	30		393,03
V3040CB	30	36		499,15
V3540CB	35	42		527,35
V4040CB	40	48		578,56
V5040CB	50	60		617,65
V6040CB	60	73		830,44
V7540CB	75	91		868,03
V9040CB	90	109		1.113,73
V10040CB	100	121		1.212,47
V12540CB	125	125		1.349,16
VH2.540CB	2,5	3	Tipo H	234,29
VH540CB	5	6	(reforzado)	237,91
VH7.540CB	7,5	9	- 440 V	257,09
VH1040CB	10	12		261,82
VH12.540CB	12,5	15		290,00
VH1540CB	15	18		328,97
VH2040CB	20	25		346,12
VH2540CB	25	30		404,96
VH3040CB	30	36		514,25
VH3540CB	35	42		555,11
VH4040CB	40	48		596,12
VH5040CB	50	60		648,55
VH6040CB	60	73		855,63
VH7540CB	75	90		911,43
VH8040CB	80	97		1.169,40
VH9040CB	90	109		1.273,10
VH10040CB	100	121		1.416,63
VH12540CB	125	151		1.627,47

BATERÍAS DE CONDENSADORES FIJAS ALPIBLOC CON INTERRUPTOR INTEGRADO

Red trifásica 400 V - 50 Hz.







Ref.	Pot. nom. (kVAr) 400 V	Calibre Int. (A)	Poder de corte (kA)	PRECIO EUROS
B1040	10	20	50	767,69
B1540	15	32	**Tipo S**	796,08
B2040	20	40		813,13
B2540	25	50		841,17
B3040	30	63		928,60
B4040	40	100	25	1.107,77
B5040	50	100		1.156,60
B6040	60	125		1.242,96
B7540	75	160		1.378,14
B9040	90	250	36	1.599,22
B10040	100	250		1.804,37
B12540	125	250		2.010,69
BH1040	10	20	50	789,77
BH1540	15	32	**Tipo H**	804,52
BH2040	20	40		835,23
BH2540	25	50		849,98
BH3040	30	63		943,33
BH4040	40	100	25	1.120,19
BH5040	50	100		1.169,32
BH6040	60	125		1.254,24
BH7540	75	160		1.418,68
BH9040	90	250	36	1.647,14
BH10040	100	250		1.858,40
BH12540	125	250		2.070,90

CONCEPTO

BATERÍAS AUTOMÁTICAS ALPIMATIC CON CONMUTACION ELECTROMECANICA



Armario mural o de suelo IP 31 - IK 05.

Ref.	Pot. nominal (kVAr) 400 V	440 V		PRECIO EUROS
M2040/INT-E	10-15-20	12-18-24	Tipo estándar	1.284,90
M4040/INT-E	25-30-35-40	30-36-42-48	400 V - 50 Hz	1.390,51
M6040/INT-E	52,5-60	64-73		1.988,95



M1040	10	12	Tipo estándar	1.552,15
M1540	15	18	400 V - 50 Hz	1.566,05
M2040	20	24		1.645,91
M2540	25	30		1.723,31
M3040	30	36		1.879,28
M3540	35	42		2.083,18
M4040	40	48		2.217,06
M47.540	47,5			2.671,50
M5040	50	60		2.554,87
M6040	60	73		2.866,45
M67.540	67,5	82		2.972,36
M7540	75	91		3.122,31
M87.540	87,5	106		3.511,09
M10040	100	121		3.643,13
M12540	125	151		4.501,68
M15040	150	181		5.104,77
M17540	175	212		5.807,36
M20040	200	242		6.033,33
M22540	225	272		6.883,33
M25040	250	302		7.635,57
M27540	275	333		7.781,21
M30040	300	363		8.534,15
M35040	350	423		9.427,13
M40040	400	484		11.155,32
M45040	450	544		11.872,67
M50040	500	605		13.156,22
M55040	550	665		13.349,77
M60040	600	726		14.150,56
M67540	675	817		15.890,67
M75040	750	907		17.559,36
M82540	825	998		20.261,16
M90040	900	1.089		21.405,02



MH1040	10	12	Tipo H	1.583,28
MH1540	15	18	(reforzada)	1.628,70
MH2040	20	24	400 V - 50 Hz	1.714,69
MH2540	25	30		1.794,54
MH3040	30	36		1.956,65
MH3540	35	42		2.161,81
MH4040	40	48		2.349,50
MH52.540	52,5			2.800,20
MH6040	60	73		2.924,58
MH67.540	67,5	82		3.128,79
MH7540	75	90		3.246,36
MH87.540	87,5	106		3.582,92
MH10040	100	121		3.788,03
MH12540	125	151		4.688,37
MH15040	150	181		5.316,05
MH17540	175	211		6.039,49
MH20040	200	242		6.282,71
MH22540	225	272		7.168,30
MH25040	250	302		7.803,32
MH27540	275	333		8.103,04
MH30040	300	363		8.874,42
MH35040	350	423		9.804,22
MH40040	400	484		11.617,15
MH45040	450	545		12.346,78
MH50040	500	605		14.618,02
MH55040	550	665		14.833,07
MH60040	600	720		15.722,85
MH67540	675	815		17.656,31
MH75040	750	900		19.510,39
MH82540	825	1000		22.512,39
MH90040	900	1090		23.783,34

Para baterías con interruptor magnetotérmico, añadir /**DISJ** a la referencia de la batería.

Para corroborar la validez de este documento consulte la siguiente página web	
Código Seguro de Validación	**61e705588eec45f88ea7f2f5f0494641001**
Url de validación	*https://eamic.elda.es/absis/idi/arx/idiarxabsaweb/asp/verificadorfirma.asp*
Metadatos	**Origen: Origen administración Estado de elaboración: Copia auténtica de documento original**

BATERÍAS AUTOMÁTICAS ALPIMATIC CON CONMUTACION ELECTROMECANICA

CON FILTROS DE RECHAZO



Armario mural o de suelo IP 31 - IK 05.

Ref.	Pot. nominal (kVAr) 400 V	440 V		PRECIO EUROS
MS12540.189	125	151	Tipo SAH	8.197,16
MS15040.189	150	181	estándar	8.413,45
MS25040.189	250	302	400 V - 50 Hz,	13.453,72
MS27540.189	275	333	198 Hz (p=7%)	14.327,16
MS37540.189	375	454		18.131,88
MS45040.189	450	544		23.374,46
MS75040.189	750	907		------



MS12540.189	125	151	Tipo SAH	24.696,02
reforzada 400 V - 50 Hz, 198 Hz (p=7%)				

BATERÍAS AUTOMÁTICAS ALPIMATIC CON CONMUTACION ELECTROMECANICA

Armario mural o de suelo IP 31 - IK 05.

Ref.	Pot. nominal (kVAr) 400 V		PRECIO EUROS
M1040/INT	10	Estándar +	1.771,02
M1540/INT	15	Int. Aut.	1.821,00
M2040/INT	20		1.913,84
M2540/INT	25		2.003,82
M3040/INT	30		2.185,21
M3540/INT	35		2.422,29
M4040/INT	40		2.577,97
M6040/INT	60		3.270,68
M67.540/INT	67,5		3.451,46
M7540/INT	75		3.690,09
M87.540/INT	87,5		4.065,64
M10040/INT	100		4.305,96
M12540/INT	125		4.821,05
M15040/INT	150		5.921,60
M17540/INT	175		6.786,29
M20040/INT	200		7.367,28
M22540/INT	225		8.012,14
M25040/INT	250		8.691,37
M27540/INT	275		9.504,49
M30040/INT	300		9.837,36
M35040/INT	350		11.303,95
M40040/INT	400		13.185,70
M45040/INT	450		14.262,89
M50040/INT	500		15.917,88
M55040/INT	550		17.256,94
M60040/INT	600		17.902,86
MH1040/INT	10	H - reforzada	1.967,83
MH1540/INT	15	+ Int. aut.	2.023,35
MH2040/INT	20		2.126,50
MH2540/INT	25		2.226,45
MH3040/INT	30		2.428,02
MH3540/INT	35		2.691,41
MH4040/INT	40		2.864,39
MH6040/INT	60		3.345,88
MH67.540/INT	67,5		3.543,23
MH7540/INT	75		3.729,08
MH87.540/INT	87,5		4.186,01
MH10040/INT	100		4.434,89
MH12540/INT	125		4.937,71
MH15040/INT	150		6.098,45
MH17540/INT	175		6.988,96

Ref.	Pot. nominal (kVAr) 400 V		PRECIO EUROS
MH20040/INT	200	H - reforzada	7.523,27
MH22540/INT	225	+ Int. aut.	8.214,79
MH25040/INT	250		8.828,94
MH27540/INT	275		9.666,67
MH30040/INT	300		10.009,34
MH35040/INT	350		11.520,13
MH40040/INT	400		13.492,76
MH45040/INT	450		14.508,56
MH50040/INT	500		17.686,52
MH55040/INT	550		19.174,37
MH60040/INT	600		19.892,09

REGULADORES VARMETRICOS ALPTEC

Controla la conexión y la desconexión de los escalones con el fin de mantener el factor de potencia objetivo. Pueden estar equipados con módulos de extensión específicos p/ ampliar sus funcionalidades.



ALPTEC7.230	7 pasos	230V	470,94
ALPTEC7.400	7 pasos	400V	470,94
ALPTEC12.400	12 pasos	400V	694,00
ALPTEC3.2	Admite un módulo de extensión 3 escalones con posibilidad de extensión a 6 escalones		257,64
ALPTEC5.2	5 escalones con posibilidad de extensión a 8 escalones		342,66

ACCESORIOS

4 226 88*	Dispositivo de conexión WiFi compatible con ordenadores, smartphones y tabletas. Para la programación, ladescarga de datos, los diagnósticos y la actualización del software interno.	1.239,76

* Software de configuración disponible para descarga en la web alpestechnologies.fr

TRANSFORMADORES DE CORRIENTE (TI)

Se asocian con amperímetros, contadores de energía, centrales de medición o reguladores varmétricos (p/ el cálculo del cosφ además de la ref. tensión). Corriente secundaria de 5 A. Se fijan en una barra. Cuando se utilizan con los reguladores varmétricos, los transformadores de corriente deben colocarse en una fase diferente a la de la toma de tensión (L1 en estándar) y aguas arriba de todas las cargas que hay que compensar. Conexión secundaria mediante bornes o terminal. Clase de precisión 0,5 %.



Informe de transformación	Pot. (VA).	
Para barra 50x80 mm		
4 121 62	400/5	1,5	176,30
4 121 63	800/5	3	197,64
Para barra 80x120 mm		
4 121 64	1000/5	5	239,42
4 121 65	1500/5	8	267,28
Para barra 80x160 mm		
4 121 66	2000/5	15	403,05
4 121 67	2500/5	15	435,04
4 121 68	3000/5	20	812,72
4 121 69	4000/5	20	627,61

Para corroborar la validez de este documento consulte la siguiente página web	
Código Seguro de Validación	**61e705588eec45f88ea7f2f5f0494641001**
Url de validación	*https://eamic.elda.es/absis/idi/arx/idiarxabsaweb/asp/verificadorfirma.asp*
Metadatos	**Origen: Origen administración Estado de elaboración: Copia auténtica de documento original**

www.lifasa.com

Lifasa
REACTIVE POWER SOLUTIONS











Tarifa de Precios 2016

Condensadores

Alumbrado

Motor

Compensación de la Energía Reactiva

Alta Tensión

Baja Tensión

Para corroborar la validez de este documento consulte la siguiente página web	
Código Seguro de Validación	61e705588eec45f88ea7f2f5f0494641001
Url de validación	https://eamic.elda.es/absis/idi/arx/idiarxabsaweb/asp/verificadorfirma.asp
Metadatos	Origen: Origen administración Estado de elaboración: Copia auténtica de documento original



• MÁS DE 65 AÑOS DE HISTORIA

International Capacitors, S.A. es una empresa consolidada en el mercado nacional e internacional gracias a los años de experiencia y dedicación a lo que ha sido, a lo largo de su historia, su producto por excelencia: el condensador para instalación eléctrica. Con su marca comercial LIFASA, presente en el mercado desde hace más de 65 años, y una constante evolución técnica, ha sabido adaptarse en cada momento al avance y necesidades del mercado hasta nuestros días.

Los condensadores LIFASA están presentes en el mercado desde 1949. Más del 50% son exportados a 70 países en los cinco continentes. Se fabrican de acuerdo a Normas Europeas y otras Normas Internacionales, habiendo obtenido un elevado número de certificaciones y homologaciones.

• MORE THAN 65 YEARS OF HISTORY

International Capacitors S.A. is a consolidated company in both Spanish and international markets thanks to many years of experience and dedication to what it has been its product par excellence along its history: the capacitor for the electrical installation. With its commercial brand name LIFASA, present in the market for more than 65 years and a constant technical and technological evolution, it has succeeded in getting adapted continuously to the progress and market requirements nowadays.

LIFASA capacitors are present in the market since 1949. More than 50 % are exported to 70 countries in five continents. Capacitors are manufactured according to European and other International Standards. They have obtained large number of certificates and approvals.

Para corroborar la validez de este documento consulte la siguiente página web	
Código Seguro de Validación	61e705588eec45f88ea7f2f5f0494641001
Url de validación	https://eamic.elda.es/absis/idi/arx/idiarxabsaweb/asp/verificadorfirma.asp
Metadatos	Origen: Origen administración Estado de elaboración: Copia auténtica de documento original

• EXIGENCIA DE CALIDAD

International Capacitors S.A. ha sido desde su creación empresa pionera en el impulso a la calidad de sus productos. Desde el año 1987 mantiene un sistema de calidad ISO 9000 auditado periódicamente por organismos internacionales.

En la actualidad dispone de quintuple certificación ISO9001:2008, ISO14001:2004, OSHAS 18001:2007, IEC QC 080000-RoHS y REACH que garantiza los más elevados estándares de calidad en sus productos y que éstos son fabricados de una manera respetuosa con el medio ambiente, velando al mismo tiempo por la seguridad y salud de sus trabajadores. Además, cuenta con la certificación en eficiencia energética ISO 50001:2011

Todos los productos incluidos en este catálogo cumplen asimismo con los requerimientos de la Directiva RoHS.

• HIGHEST QUALITY STANDARDS

International Capacitors S.A. has been from its beginnings a pioneering company in the promotion of the quality of its products. Since 1987, it maintains an ISO9000 Quality System periodically audited by international bodies.

At present, it has quintuple certification ISO9001:2008, ISO14001:2004, OSHAS 18001:2007, IEC QC 080000-RoHS and REACH, that guarantees the highest quality standards in its products, while they are manufactured in a way both environmentally friendly and safe and healthy for its workers. It also has energy efficiency certification ISO 50001:2011

All products included in this catalogue fully comply with the requirements of RoHS Directive.

• SERVICIO INTEGRAL

La compañía se compromete a dar el mejor servicio con la máxima flexibilidad para adaptarse a las necesidades de sus clientes.

- Asesoramiento comercial y técnico.
- Apoyo en la instalación y puesta en marcha del producto.
- Soporte permanente en toda la vida del producto.
- Formación en nuestra empresa y en instalaciones del cliente.
- Garantia internacional.

Todas las personas de la empresa están formadas y motivadas para participar activamente en este objetivo.

• COMPREHENSIVE SERVICES

The company is commited to give the best service with maximum flexibility to meet customer requirements.

- Economical and technical advices.
- Support in installation and commissioning.
- Permanent support during the whole life of our products.
- Trainig on site and in factory.
- International warranty.

Every person in the company is trained and motivated to participate actively in achieving this objective.

Para corroborar la validez de este documento consulte la siguiente página web	
Código Seguro de Validación	61e705588eec45f88ea7f2f5f0494641001
Url de validación	https://eamic.elda.es/absis/idi/arx/idiarxabsaweb/asp/verificadorfirma.asp
Metadatos	Origen: Origen administración Estado de elaboración: Copia auténtica de documento original

Para corroborar la validez de este documento consulte la siguiente página web	
Código Seguro de Validación	**61e705588eec45f88ea7f2f5f0494641001**
Url de validación	*https://eamic.elda.es/absis/idi/arx/idiarxabsaweb/asp/verificadorfirma.asp*
Metadatos	**Origen: Origen administración Estado de elaboración: Copia auténtica de documento original**

1. CONDENSADORES DE MOTOR E ILUMINACIÓN — 1. MOTOR AND LIGHTING CAPACITORS — 7

- **Condensadores de motor** ..... **Motor run capacitors** 8
- **Condensadores de iluminación** ..... **Lighting capacitors** 9

2. COMPENSACIÓN DE ENERGÍA REACTIVA DE BAJA TENSIÓN — 2. LOW VOLTAGE REACTIVE POWER COMPENSATION — 10 - 76

- **Condensadores de potencia** ..... **Power capacitors** 10
  - Condensador tubular ELEFP/POLT/ POLB HD/POLB SD — Cylindrical capacitors ELEFP/POLT/ POLB HD/POLB SD
  - Condensador prismático FMLI/MFB/FML/FML(R460) — Prismatic capacitors FMLI/MFB/FML/FML(R460)
  - Condensador equipado CPF/CPM/CAB — Equipped capacitors CPF/CPM/CAB
- **Baterías automáticas** ..... **Automatic banks** 27
  - BATM/BATLV360/ BATLV480/BATLV400 BATLV800/BATLV1200/BATLV1600
- **Baterías estáticas** ..... **Static banks** 38
- **Filtros de protección** ..... **Protection filters** 40
  - Reactancias INA/INR — Reactor INA/INR
  - Condensador FMLF, FMLFS/POLB HD (7%) FMLF (7%) — Capacitor FMLF, FMLFS/POLB HD (7%) FMLF (7%)
  - Condensador de potencia con filtro de protección CPFVF/CPMVF — Power Capacitor with protection filter CPFVF/CPMVF
  - Baterías automática con filtros con — Automatic capacitor bank with filter
    - Contactores estándar BATLVF120/BATLVF400/ BATLVF600 BATLVF800/BATLVF1000/BATLVF1200 — Standard contactors BATLVF120/BATLVF400/ BATLVF600 BATLVF800/BATLVF1000/BATLVF1200
    - Tiristores: BATLVFS400/ BATLVFS600 BATLVFS800/ BATLVFS1000/BATLVFS1200 — Thyristors: BATLVFS400/ BATLVFS600 BATLVFS800/ BATLVFS1000/BATLVFS1200
- **Filtros armónicos** ..... **Harmonic filters** 59
  - HBF-T, TFA, HAF, HPF, SINAF 2.0
- **Reguladores de energía reactiva** ..... **Reactive power controllers** 68
  - MCE ADV, PFCL Elite, Master Control Var
- **Accesorios y material auxiliar** ..... **Accessories and auxiliary material** 77
  - TCP, KML, CTB2PH, MCA PLUS II

4. COMPENSACIÓN DE ENERGÍA REACTIVA DE MEDIA TENSIÓN — 4. HIGH VOLTAGE REACTIVE POWER COMPENSATION — 85

- **Condensador trifásico de alta tensión ATE** ..... **Three phase capacitors ATE** 87
- **Reactancia de choque ICR** ..... **Inrush current reactor ICR** 88
- **Contactor trifásico de vacío LVC** ..... **Vacuum MV three phase contactor LVC** 89

5. CONDICIONES GENERALES DE VENTA — 91

Para corroborar la validez de este documento consulte la siguiente página web	
Código Seguro de Validación	61e705588eec45f88ea7f2f5f0494641001
Url de validación	https://eamic.elda.es/absis/idi/arx/idiarxabsaweb/asp/verificadorfirma.asp
Metadatos	Origen: Origen administración Estado de elaboración: Copia auténtica de documento original

Para corroborar la validez de este documento consulte la siguiente página web	
Código Seguro de Validación	61e705588eec45f88ea7f2f5f0494641001
Url de validación	https://eamic.elda.es/absis/idi/arx/idiarxabsaweb/asp/verificadorfirma.asp
Metadatos	Origen: Origen administración Estado de elaboración: Copia auténtica de documento original

Condensadores de Potencia Power Capacitors

GUIA PARA LA SELECCIÓN / SELECTION GUIDE

		SERIE/SERIES
CONDENSADOR TUBULAR CYLINDRICAL CAPACITOR	Monofasico Single-phase	ELEFP/POLBM
	Trifásico Three-phase	POLT 0.5 ... 7.5 kvar
		POLB 8 ... 50 kvar
CONDENSADOR PRISMÁTICO PRISMATIC CAPACITOR	Monofásico/Single-phase	FMLI
	Compacto Trifásico Compact 3 phases	MFB
	Estándar Trifásico Standard 3 phases	50 Hz FML
		60 Hz FML_Z
	6 Terminales/Terminals	Tiristores/Thyristors: FMLS
CONDENSADOR EQUIPADO EQUIPPED CAPACITOR	Con fusibles/With fuses	CPF
	Con interruptor/With breaker	CPM
	Con fusible y contactor/ With fuse and contactor	CAB

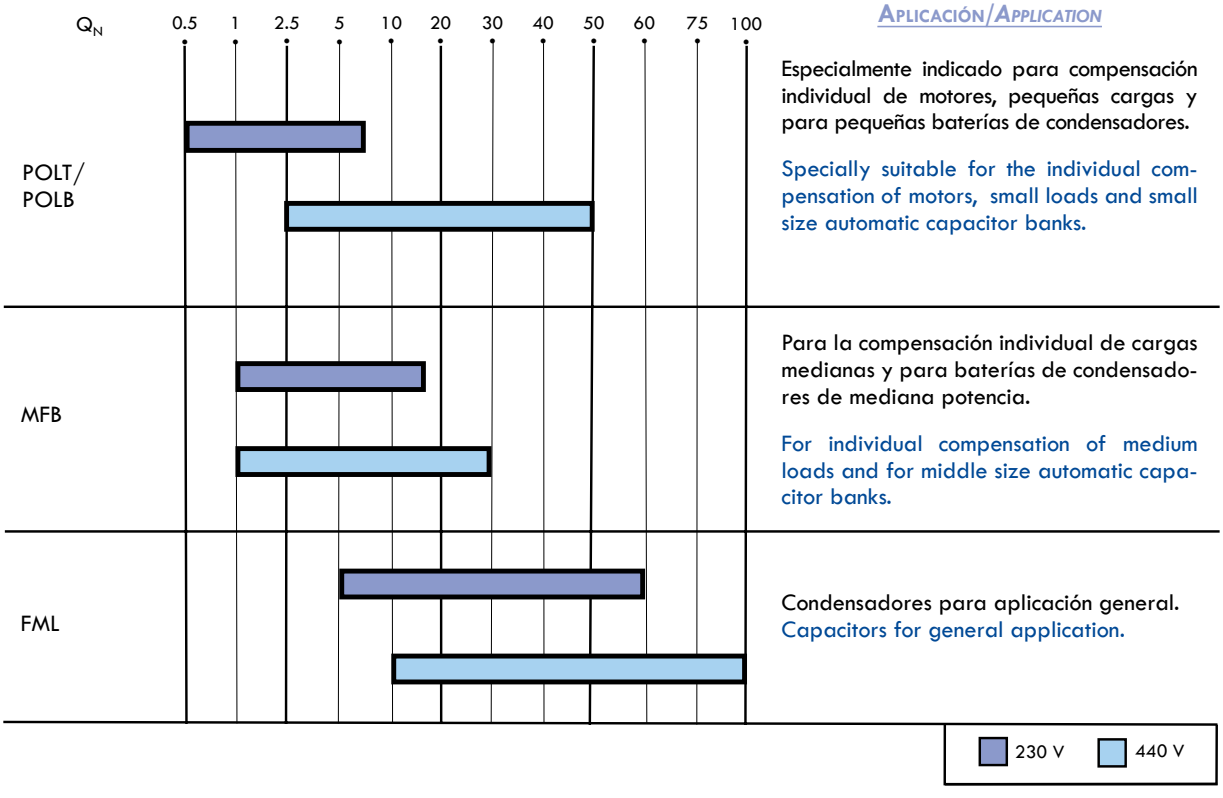

APLICACIÓN/APPLICATION

Especialmente indicado para compensación individual de motores, pequeñas cargas y para pequeñas baterías de condensadores.

Specially suitable for the individual compensation of motors, small loads and small size automatic capacitor banks.

Para la compensación individual de cargas medianas y para baterías de condensadores de mediana potencia.

For individual compensation of medium loads and for middle size automatic capacitor banks.

Condensadores para aplicación general.
Capacitors for general application.

Para corroborar la validez de este documento consulte la siguiente página web	
Código Seguro de Validación	61e705588eec45f88ea7f2f5f0494641001
Url de validación	https://eamic.elda.es/absis/idi/arx/idiarxabsaweb/asp/verificadorfirma.asp
Metadatos	Origen: Origen administración Estado de elaboración: Copia auténtica de documento original

ELEFP

CONDENSADOR TUBULAR MONOFÁSICO
SINGLE-PHASE CYLINDRICAL CAPACITOR



DESCRIPCIÓN/DESCRIPTION

Condensadores auto-regenerantes con dieléctrico de polipropileno metalizado de bajas pérdidas. Los condensadores se presentan montados en recipientes de aluminio provistos de saliente roscado M12 para su fijación y puesta a tierra y terminales Faston de 6,3 x 0,8 mm.

El recipiente de aluminio está equipado con un sistema de desconexión por sobrepresión que actúa en caso de sobrecarga.

Self-healing capacitor elements with low losses metallized polypropylene dielectric. Capacitors mounted in cylindrical aluminium cans with M12 stud for fixing and earthing. Connection is made through fast-on 6.3 x 0.8 mm terminals.

The aluminium can is equipped with an overpressure disconnection device that acts in case of overloads.

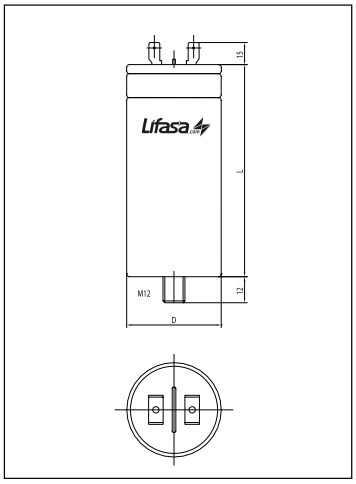

CARACTERÍSTICAS TÉCNICAS/TECHNICAL CHARACTERISTICS

- Tensión nominal/Rated voltages.....230 ... 525 V
- Frecuencia/Frequency.....50/60 Hz
- Dieléctrico/Dielectric.....Prolipropileno/Polypropylene
- Nivel aislamiento/Isolation level.....3/- kV rms
- Pérdidas dieléctricas/Dielectric losses.....< 0.3 W/kvar
- Sobretensión máx./ Max. overvoltage .....1.1 U_n (8h/dia/day)
- Sobreintensidad máx./ Max. overcurrent.....1.3 I_n
- Tolerancia potencia/ Power tolerance.....-5/+10%
- Gama climática/ Temperature range.....-40/+55°C
- Terminales conexión/Terminals.....6,3 x 0,8 mm
- Par máx./Max. torque.....M12: 12Nm
- Normas/Standards.....IEC 60831, EN 60831 VDE0560-46/47

Referencia Part number	Capacidad Capacity (µF)	50 Hz					60 Hz					Dimensiones Dimensions D x L	Peso Weight (kg)	Precio Price (€)
		230V	400V	440V	480V	525V	230V	400V	440V	480V	525V			
		Q_n (kvar)					Q_n (kvar)							
ELEFP23016AE	100	1.66					2.00					60 X 148	0.5	47,14
ELEFP23025AE	150	2.50					3.00					60 X 148	0.55	49,50
ELEFP23027AE	165	2.75					3.30					60 X 148	0.56	51,45
ELEFP40016AE	33	0.55	1.66	2.00			0.66	2.00	2.41			40 X 148	0.2	22,54
ELEFP40025AE	50	0.83	2.50	3.05			1.00	3.00	3.65			45 X 148	0.3	28,70
ELEFP40033AE	66	1.10	3.32	4.00			1.32	4.00	4.82			50 X 148	0.4	36,89
ELEFP40041AE	83	1.38	4.17	5.00			1.66	5.00	6.06			60 X 148	0.5	42,71
ELEFP44033AE	57	0.95	2.87	3.47			1.14	3.44	4.16			50 X 148	0.3	35,78
ELEFP52033AE	38,1	0.63	1.92	2.32	2.76	3.30	0.76	2.30	2.78	3.30	4.00	50 X 148	0.3	38,34

Otras potencias, tensiones y frecuencias bajo pedido/Other power, voltages and frequencies on request.

Para corroborar la validez de este documento consulte la siguiente página web
Código Seguro de Validación 61e705588eec45f88ea7f2f5f0494641001
Url de validación https://eamic.elda.es/absis/idi/arx/idiarxabsaweb/asp/verificadorfirma.asp
Metadatos Origen: Origen administración Estado de elaboración: Copia auténtica de documento original

POLT

0.5 ... 7.5 kvar

CONDENSADOR TUBULAR TRIFÁSICO
THREE-PHASE CYLINDRICAL CAPACITOR

DESCRIPCIÓN/DESCRIPTION

Condensadores auto-regenerantes con dieléctrico de polipropileno de bajas pérdidas sin impregnantes líquidos. Disponen de un sistema de desconexión por sobrepresión que desconecta el condensador en caso de algún tipo de fallo interno. Se presentan montados en recipientes cilíndricos de aluminio, provistos de saliente roscado M12 para fijación y puesta a tierra.

La conexión se realiza por terminales Faston dobles de 6,35 mm. Opcionalmente provistos de resistencias de descarga para conectar externamente. Estos condensadores están especialmente indicados para la compensación individual de pequeñas cargas inductivas y la construcción de pequeñas baterías de condensadores.

Self-healing capacitors with low losses metalized polypropylene dielectric without liquid impregnants. They have an overpressure disconnection system that disconnects the capacitor in case of any internal failure. Capacitors in cylindrical aluminium cans, provided with a M12 stud for fixing and earthling.

Connection is made by a double 6.35 mm Faston terminal. Optionally, provided with discharge resistors for external connection. These capacitors are especially suitable for the individual compensation of small inductive loads and the construction of small capacitor banks. They have discharge resistors externally fitted.



CARACTERÍSTICAS TÉCNICAS/TECHNICAL CHARACTERISTICS

- Tensión nominal/Rated voltages..... 230/400/440 V 50Hz
  230/400 V 60Hz
- Dieléctrico/Dielectric..... Polipropileno/Polypropylene
- Resistencias descarga/Discharge resistors..... Accesorio/Accessory
- Pérdidas dieléctricas/Dielectric losses..... < 0.2 W/kvar
- Pérdidas totales/Total losses..... < 0.4 W/kvar
- Sobretensión máx./ Max. Overvoltages..... 1.1 U_n (8h/dia/day)
- Sobreintensidad máx./ Max. Overcurrent ..... 1.5 ~ 2.0 I_n
- Nivel aislamiento/Isolation level..... 3/- kV rms
- Tolerancia de potencia/ Power tolerance..... -5/+10 %
- Gama climática/Climatic range ..... -40/+55ºC
- Conexión/Connection..... Faston doble 6,35mm/
  Double faston
- Protección/ Protection..... IP00
  IP54 (con caperuza/with hood)
- Normas/Standards..... IEC 60831, EN 60831
  VDE0560-46/47

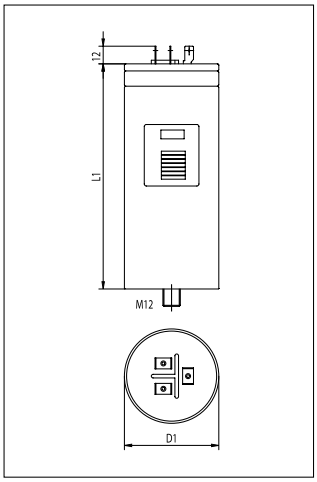

Referencia Part number	50 Hz						60 Hz				Dimensiones Dimensions D1xL1 (mm)	Peso Weight (kg)	Precio Price (€)
	230 V		400 V		440 V		230 V		400 V				
	Q_n (kvar)	I_n (A)	Q_n (kvar)	I_n (A)	Q_n (kvar)	I_n (A)	Q_n (kvar)	I_n (A)	Q_n (kvar)	I_n (A)			
POLT44005	0.1	0.3	0.4	0.6	**0.5**	0.7	0.2	0.4	0.5	0.8	50 x 151	0.3	39,79
POLT44012	0.3	0.86	1	1.5	**1.25**	1.6	0.41	1	1.25	1.8	50 x 151	0.3	40,83
POLT44015	0.4	1.0	1.2	1.8	**1.5**	2	0.5	1.2	1.5	2.3	50 x 151	0.3	40,90
POLT44025	0.66	2.8	2	3	**2.5**	3.3	0.83	3.4	2.5	3.8	50 x 151	0.3	60,75
POLT44030	0.83	3.4	2.5	3.6	**3**	3.9	1	4.1	3	4.5	50 x 151	0.3	70,59
POLT44050	1.33	5.7	4	6	**5**	6.6	1.66	6.8	5	7.5	65 x 155	0.5	74,00
POLT44062	1.66	7.1	5	7.5	**6.25**	8.2	2.1	8.5	6.25	9.4	75 x 155	0.7	80,00
POLT44075	2.1	8.5	6.25	8.9	**7.5**	9.8	2.5	10.2	7.5	11.3	75 x 215	1	82,00

Otras potencias, tensiones y frecuencias bajo pedido/Other power, voltages and frequencies on request.

Para corroborar la validez de este documento consulte la siguiente página web	
Código Seguro de Validación	61e705588eec45f88ea7f2f5f0494641001
Url de validación	https://eamic.elda.es/absis/idi/arx/idiarxabsaweb/asp/verificadorfirma.asp
Metadatos	Origen: Origen administración Estado de elaboración: Copia auténtica de documento original

POLB HD

CONDENSADORES HEAVY DUTY
HEAVY DUTY CAPACITORS

2 ... 50 kvar



DESCRIPCIÓN/DESCRIPTION

La gama de condensadores Heavy Duty (HD) ha sido diseñada para asegurar un largo servicio y ofrecer un alto rendimiento debido a sus características eléctricas mejoradas. Son condensadores auto-regenerantes con dieléctrico de polipropileno de bajas pérdidas, relleno con gas inerte N_2 principalmente, o con resina, y con sistema de desconexión por sobrepresión, el cual ofrece un elevado nivel de seguridad ante defectos, al cortar las 3 fases en caso de actuación. Los condensadores se presentan montados en recipientes de aluminio provistos de saliente roscado M12 para su fijación y puesta a tierra. La conexión se realiza por regleta con bornes tipo mordaza.

En la placa de caracteristicas del condensador se incluye un codigo QR asociado al certificado individual de verificación y que sirve de protección anticopia.

Heavy Duty (HD series) capacitors are designed to offer long time expectancy and outstanding performance with its higher electrical characteristics. They are self-healing capacitors with low losses metallized polypropylene dielectric, filled in with inert gas N_2 mainly or with resin.

They have an overpressure disconnection system which provide a high level of safety against internal defects cutting the 3 phases. Capacitors in cylindrical aluminium cans, provided with a M12 stud for fixing and earthling. Connection is made by a terminal block with clamp type terminals.

The name plate includes a QR code associated to the individual test certificate and which offering us a product anticopy protection.

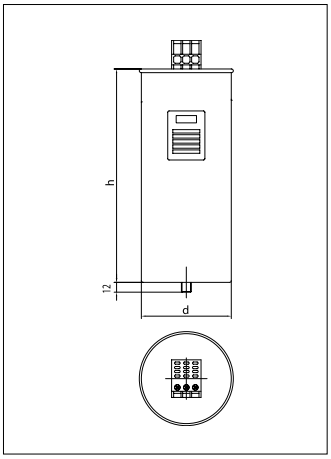

CARACTERÍSTICAS TÉCNICAS/TECHNICAL CHARACTERISTICS

- Tensión Nominal/Rated Voltage ..... 230 ... 690V
- Frecuencia/Frequency ..... 50 Hz
- Dieléctrico/Dielectric ..... Polipropileno/Polypropylene
- Resistencia de descarga/Discharge resistors ..... Integradas/Fitted
- Perdidas dieléctricas/Dielectric losses ..... ≤ 0.2 W/kvar
- Pérdidas totales/Total losses ..... ≤ 0.4 W/kvar
- Sobretensión máx./Max. Overvoltage ..... 1.1 U_n
- Sobreintensidad máx./Max. Overcurrent ..... 1.8 I_n
- Sobreintensidad transitoria/Transient Overcurrent ..... 400 I_n
- Nivel de aislamiento/Isolation level ..... 3/- kV rms
- Tolerancia de potencia/Power tolerance ..... - 5 / + 10 %
- Gama climatica/Climatic range ..... - 40/ D (+55ºC)
- Expectativa de vida/Life expectancy ..... > 150.000 horas/hours
- Borne de conexión/Terminal block ..... Tipo / Type A : 16 mm² ; 3 Nm max.; Pozidriv head screws
  Tipo / Type B : 25 mm² ; 3 Nm max.; Pozidriv head screws
  Tipo / Type C : 35 mm² ; 3.7 Nm max. Hex socket head screws
- Protección/Protection IP20
  IP54 con caperuza hasta Ø116mm/with hood up to Ø116mm
- Normas/Standards ..... IEC 60831, EN 60831, UL 810
  Certificación UL en curso/UL certification in progress

Para corroborar la validez de este documento consulte la siguiente página web	
Código Seguro de Validación	61e705588eec45f88ea7f2f5f0494641001
Url de validación	https://eamic.elda.es/absis/idi/arx/idiarxabsaweb/asp/verificadorfirma.asp
Metadatos	Origen: Origen administración Estado de elaboración: Copia auténtica de documento original

POLB HD

CONDENSADORES HEAVY DUTY
HEAVY DUTY CAPACITORS

Referencia Part number	U_n=230V 50 Hz						Capacidad Capacitance (µF)	Dimensiones Dimensions dxh (mm)	Peso Weight (Kg)	Bornes Terminal block	Precio Price (€)
	230 V		220 V		240 V						
	Q_n (kvar)	I_n (A)	Q_n (kvar)	I_n (A)	Q_n (kvar)	I_n (A)					
POLB23025HD	**2.5**	6.3	2.3	6.0	2.7	6.5	3 x 50.1	85 x 175	0.9	A	105,00
POLB23050HD	**5**	12.6	4.6	12.0	5.4	13.1	3 x 100.3	85 x 175	1.2	A	140,00
POLB23075HD	**7.5**	18.8	6.9	18.0	8.2	19.6	3 x 150.4	85 x 245	1.7	A	155,00
POLB23100HD	**10**	25.1	9.1	24.0	11	26.2	3 x 200.6	100 x 245	2.0	A	185,00
POLB23125HD	**12.5**	31.4	11	30.0	14	32.7	3 x 250.7	100 x 245	3.3	A	336,00
POLB23150HD	**15**	37.7	14	36.0	16	39.3	3 x 300.9	116 x 245	3.3	B	378,00

Referencia Part number	U_n=440V 50 Hz						Capacidad Capacitance (µF)	Dimensiones Dimensions dxh (mm)	Peso Weight (Kg)	Bornes Terminal block	Precio Price (€)
	440 V		400 V		415 V						
	Q_n (kvar)	I_n (A)	Q_n (kvar)	I_n (A)	Q_n (kvar)	I_n (A)					
POLB44075HD	**7.5**	9.8	6.2	8.9	6.7	9.3	3 x 41.1	85 x 175	0.9	A	85,00
POLB44100HD	**10**	13.1	8	11.9	9	12.4	3 x 54.8	85 x 245	1.0	A	95,00
POLB44125HD	**12.5**	16.4	10	14.9	11	15.5	3 x 68.5	85 x 245	1.2	A	100,00
POLB44150HD	**15**	19.7	12.5	17.9	13	18.6	3 x 82.2	85 x 245	1.3	A	110,00
POLB44182HD	**18**	23.6	15	21.5	16	22.3	3 x 98.7	100 x 245	1.9	A	130,00
POLB44200HD	**20**	26.2	16	23.9	18	24.8	3 x 109.6	100 x 245	1.9	A	155,00
POLB44250HD	**25**	32.8	20	29.8	22	30.9	3 x 137.0	100 x 245	2.1	A	165,00
POLB44300HD	**30**	39.4	25	35.8	27	37.1	3 x 164.4	116 x 245	3.3	B	195,00
POLB44364HD	**36**	47.2	30	43.0	32	44.6	3 x 197.3	136 x 220	3.3	B	230,00
POLB44400HD	**40**	52.5	33	47.7	36	49.5	3 x 219.2	136 x 220	4.0	B	265,00
POLB44500HD	**50**	65.6	40	59.6	44	61.9	3 x 274.0	136 x 355	5.5	C	320,00
POLB40500HD	-----	-----	50	72.2	----	----	3 x 331.6	136 x 355	5.5	C	370,00

Referencia Part number	U_n=460V 50 Hz						Capacidad Capacitance (µF)	Dimensiones Dimensions dxh (mm)	Peso Weight (Kg)	Bornes Terminal block	Precio Price (€)
	460 V		400 V		440 V						
	Q_n (kvar)	I_n (A)	Q_n (kvar)	I_n (A)	Q_n (kvar)	I_n (A)					
POLB46025HD	**2.5**	3.1	1.9	2.7	2.3	3.0	3 x 12.5	85 x 175	0.9	A	60,00
POLB46050HD	**5**	6.3	3.8	5.5	4.6	6.0	3 x 25.1	85 x 175	0.9	A	70,00
POLB46075HD	**7.5**	9.4	5.7	8.2	6.9	9.0	3 x 37.6	85 x 175	1.1	A	80,00
POLB46100HD	**10**	12.6	7.6	10.9	9.1	12.0	3 x 50.1	85 x 245	1.1	A	95,00
POLB46125HD	**12.5**	15.7	9.5	13.6	11	15.0	3 x 62.7	85 x 245	1.2	A	110,00
POLB46150HD	**15**	18.8	11	16.4	14	18.0	3 x 75.2	85 x 245	1.4	A	135,00
POLB46200HD	**20**	25.1	15	21.8	18	24.0	3 x 100.3	100 x 245	1.9	A	150,00
POLB46250HD	**25**	31.4	19	27.3	23	30.0	3 x 125.4	116 x 245	2.1	B	170,00
POLB46300HD	**30**	37.7	23	32.7	27	36.0	3 x 150.4	136 x 220	3.0	B	240,00

Referencia Part number	U_n=525V 50 Hz						Capacidad Capacitance (µF)	Dimensiones Dimensions dxh (mm)	Peso Weight (Kg)	Bornes Terminal block	Precio Price (€)
	525 V		480 V		550 V						
	Q_n (kvar)	I_n (A)	Q_n (kvar)	I_n (A)	Q_n (kvar)	I_n (A)					
POLB52050HD	**5**	5.5	4.2	5.0	5.5	5.8	3 x 19.2	85 x 175	0.8	A	125,00
POLB52075HD	**7.5**	8.2	6.3	7.5	8.2	8.6	3 x 28.9	85 x 175	0.9	A	145,00
POLB52100HD	**10**	11.0	8.4	10.1	11	11.5	3 x 38.5	85 x 245	1.0	A	155,00
POLB52125HD	**12.5**	13.7	10	12.6	14	14.4	3 x 48.1	85 x 245	1.1	A	195,00
POLB52150HD	**15**	16.5	13	15.1	17	17.3	3 x 57.7	85 x 245	1.3	A	206,00
POLB52200HD	**20**	22.0	17	20.1	22	23.0	3 x 77.0	100 x 245	1.9	A	240,00
POLB52250HD	**25**	27.5	21	25.1	28	28.6	3 x 96.2	116 x 245	2.1	B	330,00
POLB52300HD	**30**	33.0	25	30.2	33	34.6	3 x 115.5	116 x 245	3.3	B	425,00
POLB52400HD	**40**	44.0	33	40.2	44	46.1	3 x 154.0	136 x 261	4.0	C	515,00
POLB52500HD	**50**	55.0	42	50.3	55	57.6	3 x 192.5	136 x 355	5.5	C	700,00

Referencia Part number	U_n=690V 50 Hz						Capacidad Capacitance (µF)	Dimensiones Dimensions dxh (mm)	Peso Weight (Kg)	Bornes Terminal block	Precio Price (€)
	690 V		600 V		660 V						
	Q_n (kvar)	I_n (A)	Q_n (kvar)	I_n (A)	Q_n (kvar)	I_n (A)					
POLB69050HD	**5**	4.2	3.8	3.6	4.6	4.0	3 x 11.1	85 x 175	0.8	A	115,00
POLB69062HD	**6.25**	5.2	4.7	4.5	5.7	5.0	3 x 13.9	85 x 175	0.9	A	125,00
POLB69100HD	**10**	8.4	7.6	7.3	9.1	8.0	3 x 22.3	85 x 245	1.0	A	150,00
POLB69125HD	**12.5**	10.5	9.5	9.1	11	10.0	3 x 27.9	85 x 245	1.2	A	170,00
POLB69150HD	**15**	12.6	11	10.9	14	12.0	3 x 33.4	85 x 245	1.3	A	190,00
POLB69200HD	**20**	16.7	15	14.6	18	16.0	3 x 44.6	100 x 245	1.9	A	240,00
POLB69250HD	**25**	20.9	19	18.2	23	20.0	3 x 55.7	116 x 245	2.1	B	275,00
POLB69300HD	**30**	25.1	23	21.8	27	24.0	3 x 66.9	136 x 220	3.3	B	425,00
POLB69400HD	**40**	33.5	30	29.1	37	32.0	3 x 89.1	136 x 355	4.0	C	535,00
POLB69500HD	**50**	41.8	38	36.4	46	40.0	3 x 111.4	136 x 355	5.5	C	680,00

Otras potencias, tensiones y frecuencias bajo pedido/Other power, voltages and frequencies on request.

Para corroborar la validez de este documento consulte la siguiente página web	
Código Seguro de Validación	61e705588eec45f88ea7f2f5f0494641001
Url de validación	https://eamic.elda.es/absis/idi/arx/idiarxabsaweb/asp/verificadorfirma.asp
Metadatos	Origen: Origen administración Estado de elaboración: Copia auténtica de documento original

POLB SD

CONDENSADORES DE POTENCIA ESTÁNDAR
STANDARD TYPE POWER CAPACITORS

2 ... 25 kvar

DISPONIBLE FINAL 2016
AVAILABLE END 2016



DESCRIPCIÓN/*DESCRIPTION*

La gama de condensadores Standard type (SD) ha sido diseñada para asegurar un largo servicio y ofrecer un alto rendimiento debido a sus características eléctricas mejoradas. Son condensadores auto-regenerantes con dieléctrico de polipropileno de bajas pérdidas, relleno con gas inerte N_2 y con sistema de desconexión por sobrepresión, el cual ofrece un elevado nivel de seguridad ante defectos, al cortar las 3 fases en caso de actuación. Los condensadores se presentan montados en recipientes de aluminio provistos de saliente roscado M12 para su fijación y puesta a tierra. La conexión se realiza por regleta con bornes tipo mordaza.

En la placa de caracteristicas del condensador se incluye un codigo QR asociado al certificado individual de verificación y que sirve de protección anticopia.

Standard type (SD series) capacitors are designed to offer long time expectancy and outstanding performance with its higher electrical characteristics. They are self-healing capacitors with low losses metallized polypropylene dielectric, filled in with inert gas N_2. They have an overpressure disconnection system which provide a high level of safety against internal defects cutting the 3 phases. Capacitors in cylindrical aluminium cans, provided with a M12 stud for fixing and earthling.
Connection is made by a terminal block with clamp type terminals.

The name plate includes a QR code associated to the individual test certificate and which offering us a product anticopy protection.

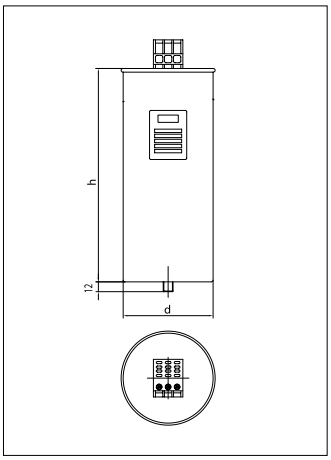

CARACTERÍSTICAS TÉCNICAS/*TECHNICAL CHARACTERISTICS*

- Tensión Nominal/Rated Voltage ..... 230 ... 400V
- Frecuencia/Frequency ..... 50 Hz
- Dieléctrico/Dielectric ..... Polipropileno/Polypropylene
- Resistencia de descarga/Discharge resistors ..... Integradas/Fitted
- Perdidas dieléctricas/Dielectric losses ..... ≤ 0.2 W/kvar
- Pérdidas totales/Total losses ..... ≤ 0.4 W/kvar
- Sobretensión máx./Max. Overvoltage ..... 1.1 U_n
- Sobreintensidad máx./Max. Overcurrent ..... 1.3 I_n
- Sobreintensidad transitoria/Transient Overcurrent ..... 100 I_n
- Nivel de aislamiento/Isolation level ..... 3/- kV rms
- Tolerancia de potencia/Power tolerance ..... - 5 / + 10 %
- Gama climatica/Climatic range ..... - 40/ D (+55ºC)
- Expectativa de vida/Life expectancy ..... > 100.000 horas/hours
- Borne de conexión/Terminal block ..... Tipo / Type A : 16 mm² ; 3 Nm max.; Pozidriv head screws
- Protección/Protection IP20
  IP54 con caperuza hasta Ø116mm/with hood up to Ø116mm
- Normas/Standards ..... IEC 60831, EN 60831
  Certificación UL en curso/UL certification in progress

Para corroborar la validez de este documento consulte la siguiente página web	
Código Seguro de Validación	61e705588eec45f88ea7f2f5f0494641001
Url de validación	https://eamic.elda.es/absis/idi/arx/idiarxabsaweb/asp/verificadorfirma.asp
Metadatos	Origen: Origen administración Estado de elaboración: Copia auténtica de documento original

POLB SD

CONDENSADORES DE POTENCIA ESTÁNDAR
STANDARD TYPE POWER CAPACITORS

Referencia Part number	U_n=230V 50 Hz				Capacidad Capacitance (µF)	Dimensiones Dimensions dxh (mm)	Peso Weight (Kg)	Bornes Terminal block	Uds. embalaje Pcs. box	Precio Price (€)
	230 V		220 V							
	Q_n (kvar)	I_n (A)	Q_n (kvar)	I_n (A)						
POLB23025SD	**2.5**	6.3	2.3	6.0	3 x 50.1	85 x 245	0.9	A	4	Consultar/ On request
POLB23050SD	**5**	12.6	4.6	12.0	3 x 100.3	85 x 245	1.2	A	4	
POLB23075SD	**7.5**	18.8	6.9	18.0	3 x 150.4	85 x 245	1.7	A	4	
POLB23100SD	**10**	25.1	9.1	24.0	3 x 200.6	85 x 245	2.0	A	4	
POLB23125SD	**12.5**	31.4	11	30.0	3 x 250.7	100 x 245	3.3	A	4	

Referencia Part number	U_n=400V 50 Hz				Capacidad Capacitance (µF)	Dimensiones Dimensions dxh (mm)	Peso Weight (Kg)	Bornes Terminal block	Uds. embalaje Pcs. box	Precio Price (€)
	400 V		380 V							
	Q_n (kvar)	I_n (A)	Q_n (kvar)	I_n (A)						
POLB40075SD	**7.5**	10.8	6.75	13.7	3 x 49.7	85 x 245	1.0	A	4	Consultar/ On request
POLB40100SD	**10**	14.4	9.0	10.3	3 x 66.3	85 x 245	1.0	A	4	
POLB40125SD	**12.5**	18.0	11	17.1	3 x 82.9	85 x 245	1.2	A	4	
POLB40150SD	**15**	21.7	14	20.6	3 x 99.5	85 x 245	1.3	A	4	
POLB40200SD	**20**	28.9	18	27.4	3 x 132.6	85 x 245	1.9	A	4	
POLB40250SD	**25**	36.1	23	34.3	3 x 165.8	100 x 245	2.1	A	4	

Para corroborar la validez de este documento consulte la siguiente página web	
Código Seguro de Validación	61e705588eec45f88ea7f2f5f0494641001
Url de validación	https://eamic.elda.es/absis/idi/arx/idiarxabsaweb/asp/verificadorfirma.asp
Metadatos	Origen: Origen administración Estado de elaboración: Copia auténtica de documento original

FMLI CONDENSADOR DE POTENCIA MONOFÁSICO
SINGLE-PHASE POWER CAPACITOR

10 ... 60 kvar



DESCRIPCIÓN/DESCRIPTION

Condensadores autoregenrantes montados en cajas de chapa de acero de sección rectangular, equipados con resistencias de descarga en los terminales, los cuales están protegidos por una cubierta

Estos condensadores son apropiados para la compensación individual de cargas inductivas monofásicas.

Self-healing single-phase capacitors with low loss metallized polypropylene dielectric capacitors mounted in rectangular sheet steel plate enclosure having discharge resistors connected to the terminals, which are protected by the cover.

They are suitable for the individual compensation of single-phase inductive loads.

CARACTERÍSTICS TÉCNICAS/TECHNICAL CHARACTERISTICS

- Tensión Nominal/Rated Voltage ..... 230 .. 440V
- Frecuencia/Frequency ..... 50Hz - 60Hz
- Dieléctrico/Dielectric ..... Polipropileno/Polypropylene
- Nivel de aislamiento/Insulation level ..... 3 kV rms/15 kV pico/crest
- Pérdidas dieléctrico/Dielectric losses ..... < 0.2 W/kvar
- Pérdidas totales/Total losses ..... < 0.5 W/kvar
- Resistencias descarga/Discharge resistors..... Incorporadas/Fitted
- Sobretensión máx./Max. Overvoltages..... 1.1 U_n
- Sobrecorriente máx./Max. Overcurrent ..... 1.3 I_n
- Tolerancia de potencia/Power tolerance..... -5/+10%
- Gama climática/Climatic range ..... -40/+55 °C
- Protección/Protection IP41
- Terminales/Bushings..... M10
- Color/Colour..... RAL7035
- Normas/Standards..... IEC 60831, EN 60831

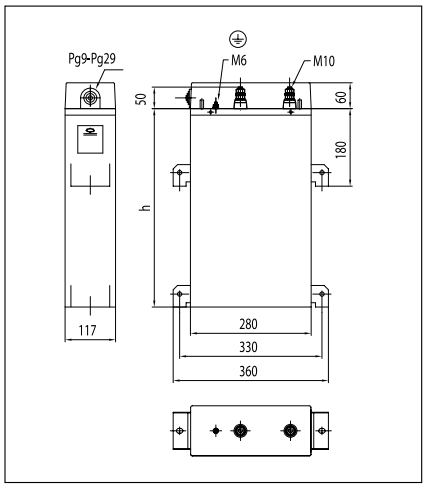

Referencia Part number	Q_n (kvar)	I_n (A)	U_n (V)	h (mm)	Peso (kg) Weight	Precio (€) Price
FMLI2310	10	43.5	230	270	3.0	Consultar/ On request
FMLI2312	12	54.3	230	270	3.3	
FMLI2315	15	65.2	230	270	3.5	
FMLI4410	10	25.0	440	270	2.6	
FMLI4420	20	50.0	440	270	3.0	
FMLI4425	25	62.5	440	270	3.3	
FMLI4440	40	100.0	440	270	4.0	
FMLI4450	50	125.0	440	270	4.5	
FMLI4455	55	137.5	440	460	4.7	
FMLI4460	60	150.0	440	460	5.0	

Otras potencias, tensiones y frecuencias bajo pedido/Other power, voltages and frequencies on request.

Para corroborar la validez de este documento consulte la siguiente página web	
Código Seguro de Validación	61e705588eec45f88ea7f2f5f0494641001
Url de validación	https://eamic.elda.es/absis/idi/arx/idiarxabsaweb/asp/verificadorfirma.asp
Metadatos	Origen: Origen administración Estado de elaboración: Copia auténtica de documento original

MFB

CONDENSADOR DE POTENCIA COMPACTO TRIFÁSICO
COMPACT THREE-PHASE POWER CAPACITOR

1 ... 25 kvar



DESCRIPCIÓN/DESCRIPTION

Condensadores auto-regenerantes con dieléctrico de polipropileno de bajas pérdidas sin impregnantes líquidos. Montados en cajas de chapa de sección rectangular, equipadas con resistencia de descarga y terminales protegidos con cubierta plástica.
Estos condensadores están especialmente indicados para la compensación de cargas inductivas y para la construcción de baterías automáticas.

Self-healing capacitors with low losses metallized polypropylene dielectric without liquid impregnants. Mounted in rectangular sheet steel plate enclosure having discharge resistors connected to the terminals, which are protected by the cover.
These capacitors are especially suitable for the individual compensation of inductive loads and the construction of capacitor banks.

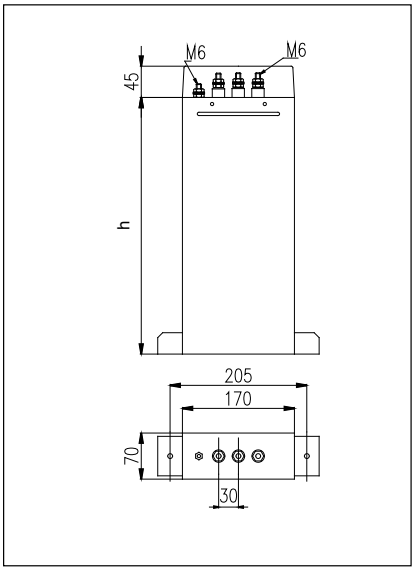

CARACTERÍSTICS TÉCNICAS/TECHNICAL CHARACTERISTICS

- Tensión Nominal/Rated Voltage ..... 230 .. 690V
- Frecuencia/Frequency ..... 50 Hz - 60 Hz
- Dieléctrico/Dielectric ..... Polipropileno/Polypropylene
- Resistencias descarga/Discharge resistors ..... Integradas/Fitted
- Pérdidas dieléctricas/Dielectric losses ..... ≤ 0.2 W/kvar
- Pérdidas totales/Total losses ..... ≤ 0.4 W/kvar
- Sobretensión máxima/Max. Overvoltages ..... 1.1 U_n
- Sobreintensidad máxima/Max. Overcurrent .. 1.3 I_n
- Nivel de aislamiento/Insulation level ..... 3/15 kV
- Tolerancia de potencia/Power tolerance ..... -5/+10%
- Gama climática/Climatic range ..... -40/D (55 °C)
- Conexión/Connection M6
- Grado de Protección/Protection degree IP41
- Color/Colour RAL7035
- Normas/Standards ..... IEC 60831, EN 60831

Para corroborar la validez de este documento consulte la siguiente página web	
Código Seguro de Validación	61e705588eec45f88ea7f2f5f0494641001
Url de validación	https://eamic.elda.es/absis/idi/arx/idiarxabsaweb/asp/verificadorfirma.asp
Metadatos	Origen: Origen administración Estado de elaboración: Copia auténtica de documento original

MFB CONDENSADOR DE POTENCIA COMPACTO TRIFÁSICO
COMPACT THREE-PHASE POWER CAPACITOR

230V															
Referencia Part number	50 Hz						60 Hz						H (mm)	Peso Weight (kg)	Precio Price (€)
	230 V		240 V		260 V		230 V		240 V		260 V				
	Q_n (kvar)	I_n (A)	Q_n (kvar)	I_n (A)	Q_n (kvar)	I_n (A)	Q_n (kvar)	I_n (A)	Q_n (kvar)	I_n (A)	Q_n (kvar)	I_n (A)			
MFB23050	5	12.6	5.4	13.1	6.4	14.2	6	15.1	6.5	15.7	7.7	17	210	1.2	239,40
MFB23075	7.5	18.8	8.2	19.6	9.6	21.3	9	22.6	9.8	23.6	11.5	25.5	210	1.2	260,40
MFB23100	10	25.1	10.9	26.2	12.8	28.4	12	30.1	13.1	31.4	15.3	34.1	390	1.9	298,20
MFB23125	12.5	31.4	13.6	32.7	16	35.5	15	37.7	16.3	39.3	-	-	390	1.9	344,40
MFB23150	15	37.7	16.3	39.3	-	-	-	-	-	-	-	-	390	1.9	362,25
440V															
Referencia Part number	50 Hz						60 Hz						H (mm)	Peso Weight (kg)	Precio Price (€)
	440 V		400 V		415 V		400 V		415 V		440 V				
	Q_n (kvar)	I_n (A)	Q_n (kvar)	I_n (A)	Q_n (kvar)	I_n (A)	Q_n (kvar)	I_n (A)	Q_n (kvar)	I_n (A)	Q_n (kvar)	I_n (A)			
MFB44062	6.25	8.2	5.2	7.5	5.6	7.7	6.2	8.9	6.7	9.3	7.5	9.8	210	1.2	138,60
MFB44075	7.5	9.8	6.2	8.9	6.7	9.3	7.4	10.7	8	11.1	9	11.8	210	1.2	150,15
MFB44100	10	13.1	8.3	11.9	8.9	12.4	9.9	14.3	10.7	14.9	12	15.7	210	1.2	159,60
MFB44125	12.5	16.4	10.3	14.9	11.1	15.5	12.4	17.9	13.3	18.6	15	19.7	210	1.2	201,60
MFB44150	15	19.7	12.4	17.9	13.3	18.6	14.9	21.5	16	22.3	18	23.6	210	1.2	215,25
MFB44200	20	26.2	16.5	23.9	17.8	24.8	19.8	28.6	21.4	29.7	24	31.5	390	1.9	281,40
MFB44250	25	32.8	20.7	29.8	22.2	30.9	24.8	35.8	26.7	37.1	30	39.4	390	1.9	303,45
MFB44300	30	39.4	24.8	35.8	26.7	37.1	-	-	-	-	-	-	390	1.9	325,50
525V															
Referencia Part number	50 Hz						60 Hz						H (mm)	Peso Weight (kg)	Precio Price (€)
	525 V		480 V		550 V		480 V		525 V		550V				
	Q_n (kvar)	I_n (A)	Q_n (kvar)	I_n (A)	Q_n (kvar)	I_n (A)	Q_n (kvar)	I_n (A)	Q_n (kvar)	I_n (A)	Q_n (kvar)	I_n (A)			
MFB52050	5	5.5	4.2	5	5.5	5.8	5	6	6	6.6	6.6	6.9	210	1.2	
MFB52100	10	11	8.4	10.1	11	11.5	10	12.1	12	13.2	13.2	13.8	210	1.2	Consultar/ On request
MFB52150	15	16.5	12.5	15.1	16.5	17.3	15	18.1	18	19.8	19.8	20.7	390	1.9	
MFB52200	20	22	16.7	20.1	22	23	20.1	24.1	24	26.4	26.3	27.6	390	1.9	
690V															
Referencia Part number	50 Hz						60 Hz						H (mm)	Peso Weight (kg)	Precio Price (€)
	690 V		600 V		725 V		600 V		660 V		690 V				
	Q_n (kvar)	I_n (A)	Q_n (kvar)	I_n (A)	Q_n (kvar)	I_n (A)	Q_n (kvar)	I_n (A)	Q_n (kvar)	I_n (A)	Q_n (kvar)	I_n (A)			
MFB69050	5	4.2	3.8	3.6	5.5	4.4	4.5	4.4	5.5	4.8	6	5	210	1.2	
MFB69062	6.25	5.2	4.7	4.5	6.9	5.5	5.7	5.5	6.9	6	7.5	6.3	210	1.2	
MFB69075	7.5	6.3	5.7	5.5	8.3	6.6	6.8	6.5	8.2	7.2	9	7.5	210	1.2	
MFB69100	10	8.4	7.6	7.3	11	8.8	9.1	8.7	11	9.6	12	10	210	1.2	
MFB69125	12.5	10.5	9.5	9.1	13.8	11	11.3	10.9	13.7	12	15	12.6	210	1.2	Consultar/ On request
MFB69150	15	12.6	11.3	10.9	16.6	13.2	13.6	13.1	16.5	14.4	18	15.1	390	1.9	
MFB69200	20	16.7	15.1	14.6	22.1	17.6	18.1	17.5	22	19.2	24	20.1	390	1.9	
MFB69250	25	20.9	18.9	18.2	27.6	22	22.7	21.8	27.4	24	30	25.1	390	1.9	

Otras potencias, tensiones y frecuencias bajo pedido/Other power, voltages and frequencies on request.

Para corroborar la validez de este documento consulte la siguiente página web	
Código Seguro de Validación	61e705588eec45f88ea7f2f5f0494641001
Url de validación	https://eamic.elda.es/absis/idi/arx/idiarxabsaweb/asp/verificadorfirma.asp
Metadatos	Origen: Origen administración Estado de elaboración: Copia auténtica de documento original

FML

5 ... 100 kvar

CONDENSADOR DE POTENCIA ESTÁNDAR
STANDARD POWER CAPACITOR



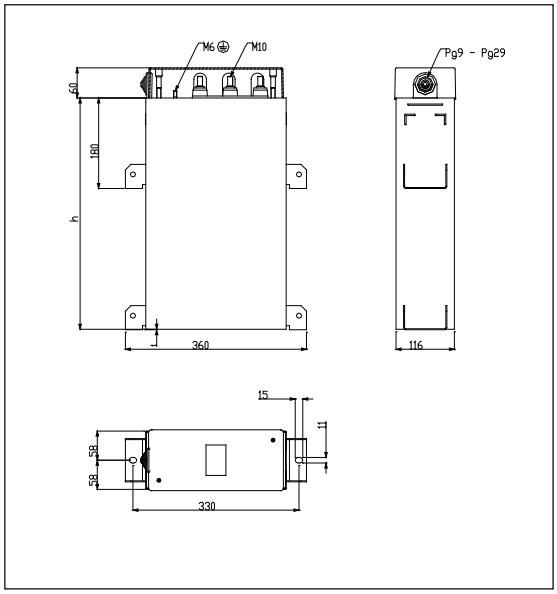

DESCRIPCIÓN/*DESCRIPTION*

Condensadores auto-regenerantes con dieléctrico de polipropileno de bajas pérdidas sin impregnantes líquidos. Montados en cajas de chapa de sección rectangular, equipadas con resistencia de descarga y terminales protegidos con cubierta plástica.

Estos condensadores están especialmente indicados para la compensación de cargas inductivas y para la construcción de baterías automáticas.

Self-healing capacitors with low losses metallized polypropylene dielectric without liquid impregnants. Mounted in rectangular sheet steel plate enclosure having discharge resistors connected to the terminals, which are protected by the cover.

These capacitors are especially suitable for the individual compensation of inductive loads and the construction of capacitor banks.

CARACTERÍSTICAS TÉCNICAS/*TECHNICAL CHARACTERISTICS*

- Tensión nominal/Rated Voltage .....230...1000 V
- Frecuencia/Frequency.....50 Hz
- Dieléctrico/Dielectric.....Polipropileno/ Polypropylene
- Resistencias descargas/Discharge resistors.....Integradas/Fitted
- Pérdidas dieléctricas/Dielectric losses.....≤ 0.2 W/kvar
- Pérdidas totales/Total losses.....≤ 0.4 W/kvar
- Sobretensión máx./Max. Overvoltage .....1.1 Un
- Sobreintensidad máx./Max. Overcurrent.....1.3 In
- Nivel de aislamiento/Insulation level .....3/15 kV
- Tolerancia potencia/Power tolerance.....-5/+10 %
- Gama climatica/Climatic range .....-40/+55 °C
- Conexión/Connection.....M10
- Grado protección/Protection degree.....IP41
- Color/Colour.....RAL7035
- Normas/Standard .....IEC 60831 EN 60831

Para corroborar la validez de este documento consulte la siguiente página web	
Código Seguro de Validación	61e705588eec45f88ea7f2f5f0494641001
Url de validación	https://eamic.elda.es/absis/idi/arx/idiarxabsaweb/asp/verificadorfirma.asp
Metadatos	Origen: Origen administración Estado de elaboración: Copia auténtica de documento original

FML CONDENSADOR DE POTENCIA ESTÁNDAR
STANDARD POWER CAPACITOR

Referencia Part number	50 Hz						Capacidad Capacitance (µF)	H (mm)	Peso Weight (kg)	Precio Price (€)
	230 V		240 V		260 V					
	Q_n (kvar)	I_n (A)	Q_n (kvar)	I_n (A)	Q_n (kvar)	I_n (A)				
FML2305	**5**	12.6	5.4	13.1	6.4	14.2	3 x 100	270	2.8	319,73
FML2307	**7.5**	18.8	8.2	19.6	9.6	21.3	3 x 150	270	2.8	352,80
FML2310	**10**	25.1	10.9	26.2	12.8	28.4	3 x 201	270	3.5	385,88
FML2312	**12.5**	31.4	13.6	32.7	16	35.5	3 x 251	270	3.5	420,00
FML2315	**15**	37.7	16.3	39.3	19.2	42.6	3 x 301	270	3.5	452,03
FML2320	**20**	50.2	21.8	52.4	25.6	56.8	3 x 401	270	4.2	617,40
FML2325	**25**	62.8	27.2	65.5	31.9	70.9	3 x 501	270	5	782,78
FML2330	**30**	75.3	32.7	78.6	38.3	85.1	3 x 602	270	5	848,93
FML2335	**35**	87.9	38.1	91.7	44.7	99.3	3 x 702	460	6.8	964,69
FML2340	**40**	100.4	43.6	104.8	51.1	113.5	3 x 802	460	7.5	1.102,50
FML2350	**50**	125.5	54.4	131	63.9	141.9	3 x 1003	460	8.2	1.334,03
FML2360	**60**	150.6	65.3	157.2			3 x 1203	460	9	1.543,50

Referencia Part number	50 Hz						Capacidad Capacitance (µF)	H (mm)	Peso Weight (kg)	Precio Price (€)
	440 V		400 V		415 V					
	Q_n (kvar)	I_n (A)	Q_n (kvar)	I_n (A)	Q_n (kvar)	I_n (A)				
FML4412	**12.5**	16.4	10.3	14.9	11.1	15.5	3 x 69	270	2.8	286,65
FML4415	**15**	19.7	12.4	17.9	13.3	18.6	3 x 82	270	2.8	341,78
FML4420	**20**	26.2	16.5	23.9	17.8	24.8	3 x 110	270	3.5	396,90
FML4425	**25**	32.8	20.7	29.8	22.2	30.9	3 x 137	270	3.5	452,03
FML4430	**30**	39.4	24.8	35.8	26.7	37.1	3 x 164	270	3.5	485,10
FML4440	**40**	52.5	33.1	47.7	35.6	49.5	3 x 219	270	4.2	595,35
FML4445	**45**	59	37.2	53.7	40	55.7	3 x 247	270	4.2	633,94
FML4450	**50**	65.6	41.3	59.6	44.5	61.9	3 x 274	270	5	672,53
FML4460	**60**	78.7	49.6	71.6	53.4	74.3	3 x 329	270	5	771,75
FML4475	**75**	98.4	62	89.5	66.7	92.8	3 x 411	460	6.8	882,00
FML4480	**80**	105	66.1	95.4	71.2	99	3 x 438	460	7.5	981,23
FML4490	**90**	118.1	74.4	107.4	80.1	111.4	3 x 493	460	7.5	1.025,33
FML4499	**100**	131.2	82.6	119.3	89	123.8	3 x 548	460	8.2	1.157,63

Referencia Part number	50 Hz						Capacidad Capacitance (µF)	H (mm)	Peso Weight (kg)	Precio Price (€)
	460 V		400 V		440 V					
	Q_n (kvar)	I_n (A)	Q_n (kvar)	I_n (A)	Q_n (kvar)	I_n (A)				
FML4610	**10**	12.6	7.6	10.9	9.1	12	3 x 50	270	2.8	275,63
FML4615	**15**	18.8	11.3	16.4	13.7	18	3 x 75	270	3.5	363,83
FML4620	**20**	25.1	15.1	21.8	18.3	24	3 x 100	270	3.5	418,95
FML4625	**25**	31.4	18.9	27.3	22.9	30	3 x 125	270	4.2	507,15
FML4630	**30**	37.7	22.7	32.7	27.4	36	3 x 150	270	4.2	529,20
FML4640	**40**	50.2	30.2	43.7	36.6	48	3 x 201	270	5	639,45
FML4650	**50**	62.8	37.8	54.6	45.7	60	3 x 251	460	6.8	738,68
FML4660	**60**	75.3	45.4	65.5	54.9	72	3 x 301	460	7.5	848,93
FML4675	**75**	94.1	56.7	81.9	68.6	90	3 x 376	460	9	959,18
FML4680	**80**	100.4	60.5	87.3	73.2	96	3 x 401	460	9	1.069,43
FML4699	**100**	125.5	75.6	109.1	91.5	120.1	3 x 501	550	10.9	1.256,85

Otras potencias, tensiones y frecuencias bajo pedido/Other power, voltages and frequencies on request.

Para corroborar la validez de este documento consulte la siguiente página web	
Código Seguro de Validación	**61e705588eec45f88ea7f2f5f0494641001**
Url de validación	*https://eamic.elda.es/absis/idi/arx/idiarxabsaweb/asp/verificadorfirma.asp*
Metadatos	**Origen: Origen administración Estado de elaboración: Copia auténtica de documento original**

FML CONDENSADOR DE POTENCIA ESTÁNDAR
STANDARD POWER CAPACITOR

Referencia Part number	50 Hz						Capacidad Capacitance (µF)	H (mm)	Peso Weight (kg)	Precio Price (€)
	525 V		480 V		550 V					
	Q_n (kvar)	I_n (A)	Q_n (kvar)	I_n (A)	Q_n (kvar)	I_n (A)				
FML5210	**10**	11	8.4	105	11	11.52	3 x 38.5	270	2.8	292,16
FML5215	**15**	16.5	12.5	158	16.5	17.28	3 x 57.7	270	3.5	385,88
FML5220	**20**	22	16.7	20.11	22	234	3 x 77.0	270	3.5	474,08
FML5225	**25**	27.5	20.9	25.14	27.4	28.80	3 x 96.2	270	4.2	573,30
FML5230	**30**	33	25.1	30.16	32.9	34.56	3 x 115	270	4.2	661,50
FML5240	**40**	44	33.4	40.22	43.9	468	3 x 154	270	5	826,88
FML5250	**50**	55	41.8	50.27	54.9	57.60	3 x 192	460	6.8	1.003,28
FML5260	**60**	66	50.2	60.33	65.9	69.12	3 x 231	460	7.5	1.179,68
FML5275	**75**	82.5	62.7	75.41	82.3	86.41	3 x 289	460	9	1.389,15
FML5280	**80**	88	66.9	80.44	87.8	92.17	3 x 308	460	9	1.598,63
FML5290	**90**	99	75.2	90.49	98.8	103.69	3 x 346	550	10.2	1.819,13
FML5299	**100**	110	83.6	100.55	109.8	115.21	3 x 385	550	10.9	1.990,77

Referencia Part number	50 Hz						Capacidad Capacitance (µF)	H (mm)	Peso Weight (kg)	Precio Price (€)
	690 V		600 V		725 V					
	Q_n (kvar)	I_n (A)	Q_n (kvar)	I_n (A)	Q_n (kvar)	I_n (A)				
FML6910	**10**	8.4	7.6	7.3	11	8.8	3 x 66.9	270	2.8	297,68
FML6915	**15**	12.6	11.3	10.9	16.6	13.2	3 x 100	270	3.5	319,73
FML6920	**20**	16.7	15.1	14.6	22.1	17.6	3 x 134	270	3.5	485,10
FML6925	**25**	20.9	18.9	18.2	27.6	22	3 x 167	270	3.5	584,33
FML6930	**30**	25.1	22.7	21.8	33.1	26.4	3 x 201	270	4.2	661,50
FML6940	**40**	33.5	30.2	29.1	44.2	35.2	3 x 267	270	5	837,90
FML6950	**50**	41.8	37.8	36.4	55.2	44	3 x 334	270	5	1.003,28
FML6960	**60**	50.2	45.4	43.7	66.2	52.8	3 x 401	460	6.8	1.190,70
FML6975	**75**	62.8	56.7	54.6	82.8	65.9	3 x 501	460	7.5	1.267,88
FML6980	**80**	66.9	60.5	58.2	88.3	70.3	3 x 535	460	8.2	1.433,25
FML6999	**100**	83.7	75.6	72.8	110.4	87.9	3 x 669	460	9	1.466,33

Referencia Part number	50 Hz						Capacidad Capacitance (µF)	H (mm)	Peso Weight (kg)	Precio Price (€)
	1000 V		900 V		1100 V					
	Q_n (kvar)	I_n (A)	Q_n (kvar)	I_n (A)	Q_n (kvar)	I_n (A)				
FML0010	**10**	5.8	8.1	5.2	12.1	6.4	3 x 31.8	270	3.5	304,50
FML0015	**15**	8.7	12.2	7.8	18.2	9.5	3 x 47.7	270	5	367,50
FML0020	**20**	11.5	16.2	10.4	24.2	12.7	3 x 63.7	270	5	498,75
FML0025	**25**	14.4	20.3	13	30.3	15.9	3 x 79.6	460	7.5	577,50
FML0030	**30**	17.3	24.3	15.6	36.3	19.1	3 x 95.5	460	7.5	672,00
FML0035	**35**	20.2	28.4	18.2	42.4	22.2	3 x 111	460	9	777,00
FML0040	**40**	23.1	32.4	20.8	48.4	25.4	3 x 127	460	9	861,00
FML0050	**50**	28.9	40.5	26	60.5	31.8	3 x 159	460	9	1.023,75
FML0060	**60**	34.6	48.6	31.2	72.6	38.1	3 x 191	550	10.9	1.202,25
FML0065	**65**	37.5	52.7	33.8	78.7	41.3	3 x 207	550	10.9	1.307,25
FML0070	**70**	40.4	56.7	36.4	84.7	44.5	3 x 223	650	13	1.412,25
FML0075	**75**	43.3	60.8	39	90.8	47.6	3 x 239	650	13	1.517,25

Otras potencias, tensiones y frecuencias bajo pedido/Other power, voltages and frequencies on request.

Para corroborar la validez de este documento consulte la siguiente página web	
Código Seguro de Validación	61e705588eec45f88ea7f2f5f0494641001
Url de validación	https://eamic.elda.es/absis/idi/arx/idiarxabsaweb/asp/verificadorfirma.asp
Metadatos	Origen: Origen administración Estado de elaboración: Copia auténtica de documento original

FML (R460) CONDENSADOR DE POTENCIA REFORZADO
REINFORCED POWER CAPACITOR

5 ... 100 kvar



DESCRIPCIÓN/DESCRIPTION

Condensadores auto-regenerantes con dieléctrico de polipropileno de bajas pérdidas sin impregnantes líquidos. Montados en cajas de chapa de sección rectangular, equipadas con resistencia de descarga y terminales protegidos con cubierta plástica.Estos condensadores están especialmente diseñados para un nivel de armónicos, que aun siendo bajo, es suficiente para producir sobretensiones y sobre intensidades que excedan los valores máximos de sobrecarga permitidos por las normas.

Self-healing capacitors with low losses metallized polypropylene dielectric without liquid impregnants. Mounted in rectangular sheet steel plate enclosure having discharge resistors connected to the terminals, which are protected by the cover. These capacitors are specially designed for a level of harmonics, which while low, is enought to produce overcurrents and overvoltages that exceed the maximum overload values allowed by the standards.

CARACTERÍSTICAS TÉCNICAS/TECHNICAL CHARACTERISTICS

- Tensión nominal/Rated voltages..... 400/460 V
- Frecuencia/Frequency..... 50 Hz - 60 Hz
- Dieléctrico/Dielectric..... Polipropileno/Polypropylene
- Nivel de aislamiento/Insulation level..... 3 kV rms/15 kV cresta/crest
- Resistencias descarga/Discharge resistors..... Incorporadas/Fitted
- Pérdidas dieléctricas/Dielectric losses..... < 0.2 W/kvar
- Pérdidas totales/Total losses..... < 0.5 W/kvar
- Sobretensión máx./Max. overvoltage..... 1.15 U_n (400V)
- Sobreintensidad máx./Max. overcurrent..... 1.3 I_n
- Tolerancia potencia/Power tolerance..... -5/+10%
- Gama climática/Temperature range..... -40/+55° C
- Protección/Protection..... IP41
- Bornes conexión/Connection terminals..... M10
- Color/Colour..... RAL7 035
- Normas/Standards..... IEC 60831, EN 60831

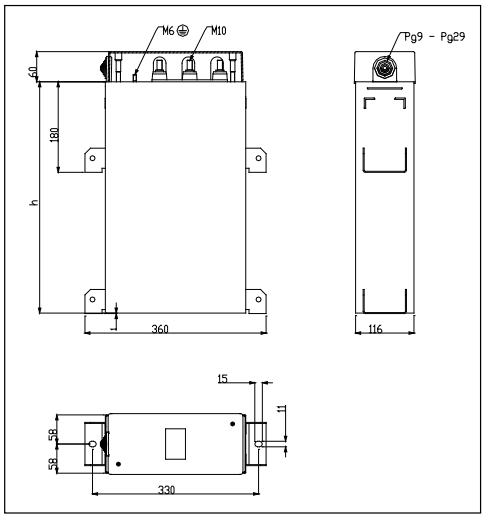

Referencia Part number	400V 50Hz		460V 50Hz		Caja/ Box h (mm)	Peso/ Weight (kg)	Precio Price (€)
	Q_n (kvar)	I_n (A)	Q_n (kvar)	I_n (A)			
FML4010R460	10	14.4	13	17	270	3.5	Consultar/ On request
FML4015R460	15	21.7	20	25	270	3.5	
FML4020R460	20	28.9	26	33	270	4.2	
FML4025R460	25	36.1	33	41	270	5.0	
FML4030R460	30	43.3	40	50	270	5.0	
FML4035R460	35	50.5	46	58	460	6.8	
FML4040R460	40	57.7	53	66	460	7.5	
FML4045R460	45	65.0	60	75	460	7.5	
FML4050R460	50	72.2	66	83	460	8.2	
FML4060R460	60	86.8	79	100	460	9.0	
FML4070R460	70	101.0	93	116	550	10.9	
FML4075R460	75	108.3	99	124	550	10.9	
FML4080R460	80	115.5	106	133	650	12.2	

Otras potencias, tensiones y frecuencias bajo pedido/Other power, voltages and frequencies on request.

Para corroborar la validez de este documento consulte la siguiente página web	
Código Seguro de Validación	61e705588eec45f88ea7f2f5f0494641001
Url de validación	https://eamic.elda.es/absis/idi/arx/idiarxabsaweb/asp/verificadorfirma.asp
Metadatos	Origen: Origen administración Estado de elaboración: Copia auténtica de documento original

CPF CONDENSADOR CON FUSIBLES
CAPACITOR WITH FUSES

5 ... 80 kvar

DESCRIPCIÓN/DESCRIPTION

Los condensadores de la serie CPF están formados por un condensador FILMETAL y un juego de cortacircuitos fusibles de alta capacidad de ruptura.

Su construcción facilita la conexión de condensadores en instalaciones en que se requiere una compensación individual de motores y transformadores. Ofrece protección efectiva frente a cortocircuitos.

CPF series are formed by connecting a FILMETAL capacitor to a group of high rupturing capacity fuses.

Its construction facilitates connection of the capacitor in installations where individual compensation of motors and transformers is required. It offers effective protection against short circuits.



CARACTERÍSTICAS TÉCNICAS/TECHNICAL CHARACTERISTICS

- Tensión nominal/Rated voltage ..... 230 y/and 440 V
- Frecuencia/Frecuency ..... 50 Hz - 60 Hz
- Nivel de aislamiento/Insulation level ..... 3 kV rms/15kV cresta/crest
- Sobretensión máxima/Max. overvoltage ..... 1.1 U_n
- Sobreintensidad máxima/Max. overcurrent .. 1.3 I_n
- Gama climática/Temperature range ..... -40/+55 °C
- Instalación/Installation ..... Interior/Indoor
- Fusibles/Fuses ..... I_n <63 A: Tipo/Type D0
  I_n >63 A: Tipo/Type NH
- Capacidad de ruptura de los fusibles..... Tipo/Type D0: 50 kA
  Rupture capacity of the fuses Tipo/Type NH: 120 kA
- Color/Colour RAL7035
- Normas para fusibles/Standards for fuses .... IEC 60269
- Normas para condensadores ..... IEC 60831, EN 60831
  Standards for capacitors

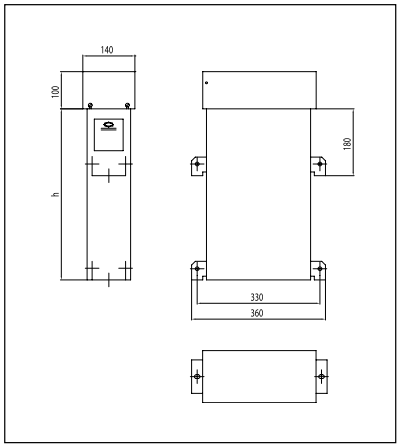

Referencia Part number	Fusibles Fuses	Q_n (kvar)	U_n (V)	I_n (A)	h (mm)	Peso (kg) Weight	Precio (€) Price
CPF4405	NH00 16 A	5	440	7.2	270	7	280,04
CPF4407	NH00 20 A	7.5	440	10.8	270	8	283,34
CPF4410	NH00 35 A	10	440	14.4	270	8	290,00
CPF4415	NH00 50 A	15	440	21.7	270	9	328,54
CPF4420	NH00 63 A	20	440	28.9	270	10	370,44
CPF4425	NH00 63 A	25	440	36.1	270	10	409,03
CPF4430	NH00 80 A	30	440	43.3	270	11	439,90
CPF4440	NH00 125 A	40	440	57.7	270	12	490,61
CPF4450	NH00 125 A	50	440	72.2	270	16	652,68
CPF4460	NH00 160 A	60	440	86.6	460	18	675,83
CPF4475	NH00 160 A	75	440	108.3	460	19	798,21
CPF4480	NH00 160 A	80	440	115.5	460	20	832,39
CPF2305	NH00 25 A	5	230	12.5	270	9	377,06
CPF2307	NH00 35 A	7.5	230	18.8	270	10	405,72
CPF2310	NH00 50 A	10	230	25.1	270	11	455,33
CPF2315	NH00 36 A	15	230	37.7	270	12	577,71
CPF2320	NH00 80 A	20	230	50.2	270	16	800,42
CPF2325	NH00 125 A	25	230	62.8	270	17	921,69
CPF2330	NH00 125 A	30	230	75.3	270	19	1.071,63
CPF2340	NH00 160 A	40	230	100.4	460	20	1.210,55

* Otras varientes constructivas, potencias, tensiones y frecuencias consultar/Other constructions, powers, tensions and frequencies to consult.

Para corroborar la validez de este documento consulte la siguiente página web	
Código Seguro de Validación	61e705588eec45f88ea7f2f5f0494641001
Url de validación	https://eamic.elda.es/absis/idi/arx/idiarxabsaweb/asp/verificadorfirma.asp
Metadatos	Origen: Origen administración Estado de elaboración: Copia auténtica de documento original

CPM

CONDENSADOR CON INTERRUPTOR
CAPACITOR WITH BREAKER

5 ... 80 kvar



DESCRIPCIÓN/DESCRIPTION

Los condensadores de la serie CPM están formados por un condensador FILMETAL y un interruptor automático magnetotérmico.

Su construcción facilita la conexión de condensadores en instalaciones en que se requiere una compensación individual de motores y transformadores. Ofrece protección segura frente a transitorios y sobrecargas permanentes.

CPM series are formed by connecting a FILMETAL capacitor to an automatic circuit breaker.

Its construction facilitates connection of the capacitor in installations where individual compensation of motors and transformers is required. It offers secure protection against transients and permanent overloads.

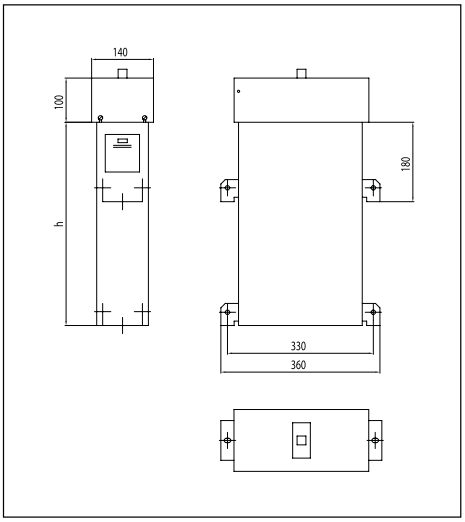

CARACTERÍSTICAS TÉCNICAS/TECHNICAL CHARACTERISTICS

- Tensión nominal/Rated voltage ..... 230/440 V
- Frecuencia/Frecuency ..... 50 Hz - 60 Hz
- Nivel de aislamiento/ Insulation level ..... 3 kV rms/15kV cresta/crest
- Sobretensión máxima/Max. overvoltage 1.1 U_n
- Sobreintensidad máx./Max. overcurrent ..... 1.3 I_n
- Gama climática/Temperature range ..... -40/+55 °C
- Instalación/Installation ..... Interior/Indoor
- Capacidad de corte a 415 V ..... <63 A (MCB): 10 kA
  Breaking capacity in at 415V

- Color/Colour RAL7035
- Normas para condensadores ..... IEC 60831, EN 60831
  Standards for capacitors

Referencia Part number	Interruptor (A)	Q_n (kvar)	U_n (V)	I_n (A)	h (mm)	Peso (kg) Weight	Precio (€) Price
CPM4405	16	5	440	7.2	270	7	287,75
CPM4407	20	7.5	440	10.8	270	8	298,78
CPM4410	25	10	440	14.4	270	8	313,11
CPM4415	32	15	440	21.7	270	9	369,34
CPM4420	40	20	440	28.9	270	10	392,49
CPM4425	50	25	440	36.1	270	10	444,31
CPM4430	63	30	440	43.3	270	11	520,38
CPM4440	80	40	440	57.7	270	12	627,32
CPM4450	100	50	440	72.2	270	16	755,21
CPM4460	125	60	440	86.6	460	18	850,03
CPM4475	160	75	440	108.3	460	--	915,08
CPM4480	160	80	440	115.5	460	--	1.036,35
CPM2305	25	5	230	12.5	270	9	434,39
CPM2307	32	7.5	230	18.8	270	10	461,95
CPM2310	40	10	230	25.1	270	10	555,66
CPM2315	50	15	230	37.7	270	11	673,63
CPM2320	80	20	230	50.2	270	16	866,57
CPM2325	100	25	230	62.8	270	17	1.016,51
CPM2330	100	30	230	75.3	270	18	1.174,16
CPM2340	160	40	230	100.4	460	--	1.438,76

* Otras varientes constructivas, potencias, tensiones y frecuencias consultar/Other constructions, powers, tensions and frequencies to consult.

Para corroborar la validez de este documento consulte la siguiente página web
Código Seguro de Validación 61e705588eec45f88ea7f2f5f0494641001
Url de validación https://eamic.elda.es/absis/idi/arx/idiarxabsaweb/asp/verificadorfirma.asp
Metadatos Origen: Origen administración Estado de elaboración: Copia auténtica de documento original

CAB

CONDENSADOR CON FUSIBLE Y CONTACTOR
CAPACITOR WITH FUSE AND CONTACTOR

10 ... 80 kvar



DESCRIPCIÓN/DESCRIPTION

Los condensadores trifásicos de la serie CAB están formados por un condensador de corrección del factor de potencia POLB o FML, fusibles, contactor, resistencias de descarga rápida e inductancias limitadoras. Su maniobra se puede realizar mediante una señal exterior (regleta de bornes) o mediante un interruptor de mando incorporado en el equipo.

Estos condensadores están especialmente diseñados para la compensación individual de transformadores, equipos de elevación y motores con arrancadores estrella/triangulo o freno incorporado.

CAB series are formed by connecting a POLB or FML three-phase power factor correction capacitor to HRC fuses, contactor, fast discharge resistors and limiting inductances. Control can be done by an external signal through a terminal block or by an on/off switch included in the equipment.

These capacitors are specially designed for the individual compensation of transformers, hoisting motors equipments and motors with star/delta starter or electromagnetic brake.

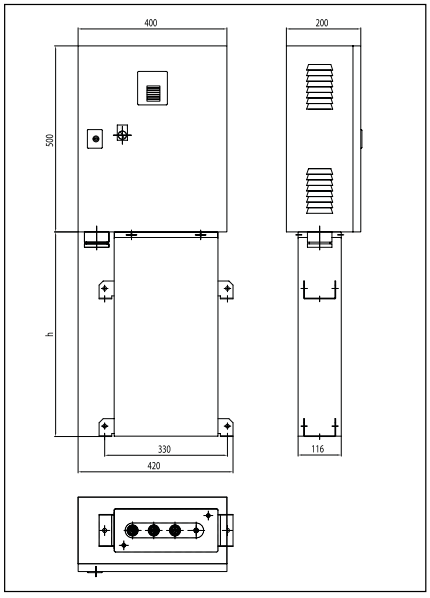

CARACTERÍSTICAS TÉCNICAS/TECHNICAL CHARACTERISTICS

- Tensión nominal/Rated voltage.....230 / 440 V
- Frecuencia/Frequency .....50 Hz - 60 Hz
- Nivel aislamiento/Insulation level.....3 kV rms/15 kV cresta/crest
- Condensador (Tipo 1)/Capacitor (Type 1).....POLB (solo armario/only enclosure)
- Condensador (Tipo 0)/Capacitor (Type 0) ...FML
- Resistencias descarga/Discharge resistors .....Incorporadas/Fitted
- Sobretensión máx./Max. overvoltage.....1.1 U_n (8h/día/day)
- Sobrecorriente máx./Max. overcurrent .....1.3 I_n
- Gama climática/Temperature range.....-40/+55 °C
- Terminales/Terminals M10
- Color/Colour.....RAL7035
- Normas de fusibles/Standards of fuses .....IEC 269, IEC 60269-1
- Normas/Standards.....IEC 60831, EN 60831

ACCESORIOS/ACCESSORIES

- Regulador automático/Automatic controller

Los condensadores con una altura < 330 mm no tienen sujeción superior / Capacitors with a height of h ≤330mm do not have upper fastenings.

Referencia Part number	Q_n (kvar)	I_n (A)	U_n (V)	h (mm)	Peso Weight (kg)	Precio (€) Price
CAB14415	15	21.65	440	Tipo 1 Type 1	15	907,20
CAB14420	20	28.87	440		17	953,40
CAB14425	25	36.08	440		17	974,40
CAB14430	30	43.30	440		18	991,20
CAB14437	37	53.40	440		19	1.140,30
CAB14440	40	57.74	440		21	1.146,60
CAB14450	50	72.17	440		23	1.176,00
CAB14460	60	86.60	440		25	1.222,20
CAB04480	80	108.25	440	460	27	1.428,00
CAB12310	10	25.10	230	Tipo 1 Type 1	13	963,90
CAB12315	15	37.65	230		15	1.001,70
CAB12320	20	50.20	230		19	1.138,20
CAB02325	25	62.75	230	270	21	1.206,45
CAB02330	30	75.31	230	270	21	1.241,10
CAB02340	40	100.50	230	460	28	1.515,15

Otras tensiones y frecuencias bajo pedido / Other tensions and low frequencies order

Para corroborar la validez de este documento consulte la siguiente página web	
Código Seguro de Validación	61e705588eec45f88ea7f2f5f0494641001
Url de validación	https://eamic.elda.es/absis/idi/arx/idiarxabsaweb/asp/verificadorfirma.asp
Metadatos	Origen: Origen administración Estado de elaboración: Copia auténtica de documento original

Baterías Automáticas — Automatic Capacitor Banks

Descripción

Las baterías automáticas LIFASA se emplean para la compensación centralizada del factor de potencia en instalaciones de baja tensión.

Estos equipos se suministran totalmente montados y listos para su uso: únicamente es necesario suministrarles la señal de actuación mediante un transformador de intensidad adecuado, y conectarlo a la red mediante cables de sección adecuada.

Características Generales

Las baterías automáticas LIFASA se componen de los siguientes elementos:

• Fusibles de alta capacidad de ruptura, conectados a un embarrado.
• Contactores especialmente adaptados al trabajo con condensadores.
• Inductancias limitadoras de sobreintensidad de conexión.
• Resistencias de descarga rápida.
• Condensadores de bajas pérdidas.
• Regulador de energía reactiva.
• Terminales para los conductores neutro y de tierra .
• Armario metálico conteniendo toda la maniobra

Ventajas

• Equipos cableados y probados en fábrica, totalmente acabados y entregados con todos los dispositivos de control y seguridad.

• Facilidad de transporte e instalación debido a su reducido peso.

• Facilidad de elección del cos φ más apropiado para evitar el pago de recargos.

• Elevada duración y viabilidad, derivadas del empleo de condensadores autoregenerantes de bajas pérdidas.

• Amplia gama de potencias (de 5 a 1600 kvar, 440 V), con equipos normalizados de entrega inmediata.

• Posibilidad de montaje de diversos accesorios

Description

LIFASA automatic capacitor banks are used for centralized compensation of power factor in low voltage installations.

These equipments are supplied completely assembled and ready for use: it is only necessary to connect it to the mains with cables of adequate cross section, and to supply the operation signal from a suitable current transformer.

General characteristics

LIFASA automatic capacitor banks are composed of the following elements:

• High rupturing capacity (HRC) fuses connected to a busbar system.
• Contactors specially adapted to the work with capacitors.
• Inrush current limiting inductances.
• Fast discharge resistors.
• Low losses power capacitors.
• Reactive power controllers.
• Terminals for neutral and ground conductors.
• Metal cabinet containing all the switchgear..

Advantages

• Equipments wired and tested at works, full finished and supplied with all control and safety devices.

• Easy transportation and installation due to their light weigh.

• Easy selection of the most appropriate cos φ to avoid penalty charges on tariffs.

• Long life and high reliability, thank to the use of self-healing and low losses capacitors.

• Wide range of power (from 5 to 1600 kvar, 440 V) with standard equipments for immediate delivery.

• Option of including various accessories.

Para corroborar la validez de este documento consulte la siguiente página web	
Código Seguro de Validación	61e705588eec45f88ea7f2f5f0494641001
Url de validación	https://eamic.elda.es/absis/idi/arx/idiarxabsaweb/asp/verificadorfirma.asp
Metadatos	Origen: Origen administración Estado de elaboración: Copia auténtica de documento original



Características técnicas/technical characteristics

Tensiones nominales/Rated voltages	230 / 440 /690 V
Frecuencia nominal/Rated frequency	50 Hz - 60 Hz
Potencia nominal/Rated power	5 ... 1600 kvar
Pérdidas dieléctricas/Dielectric losses	< 0.2 W/kvar
Pérdidas en los condensadores/Capacitors losses	< 0.5 W/kvar
Sobretensión máxima/Maximum overvoltage	1.1 U_n (8h/dia/day)
Sobreintensidad máxima/Maximum overcurrent	1.3 I_n
Resistencia de descarga rápida/Fast discharge resistors	En cada contactor/On each contactor
Equipo de regulación/Regulation equipment	Reguladores MCE ADV o Master/MCE ADV or Master controller
Programas de trabajo/Working programs	1:1:1:1 / 1:2:2:2 / 1:2:4:4 /1:2:4:8 / 1:1:2:2 / ...
Tensión de maniobra/Control voltage	230 V
Conexión transformador de intensidad/External current transformer	... /5 (Opcional/Optional)
Gama climática/Temperature range	-25ºC/+45 ºC max. temp.
Grado de protección/Degree of protection	IP 21
Instalación/Installation	Interior/Indoor
Normas/Standars	IEC 60831, IEC 60439, EN 60831, EN 60439-1

Para corroborar la validez de este documento consulte la siguiente página web	
Código Seguro de Validación	61e705588eec45f88ea7f2f5f0494641001
Url de validación	https://eamic.elda.es/absis/idi/arx/idiarxabsaweb/asp/verificadorfirma.asp
Metadatos	Origen: Origen administración Estado de elaboración: Copia auténtica de documento original

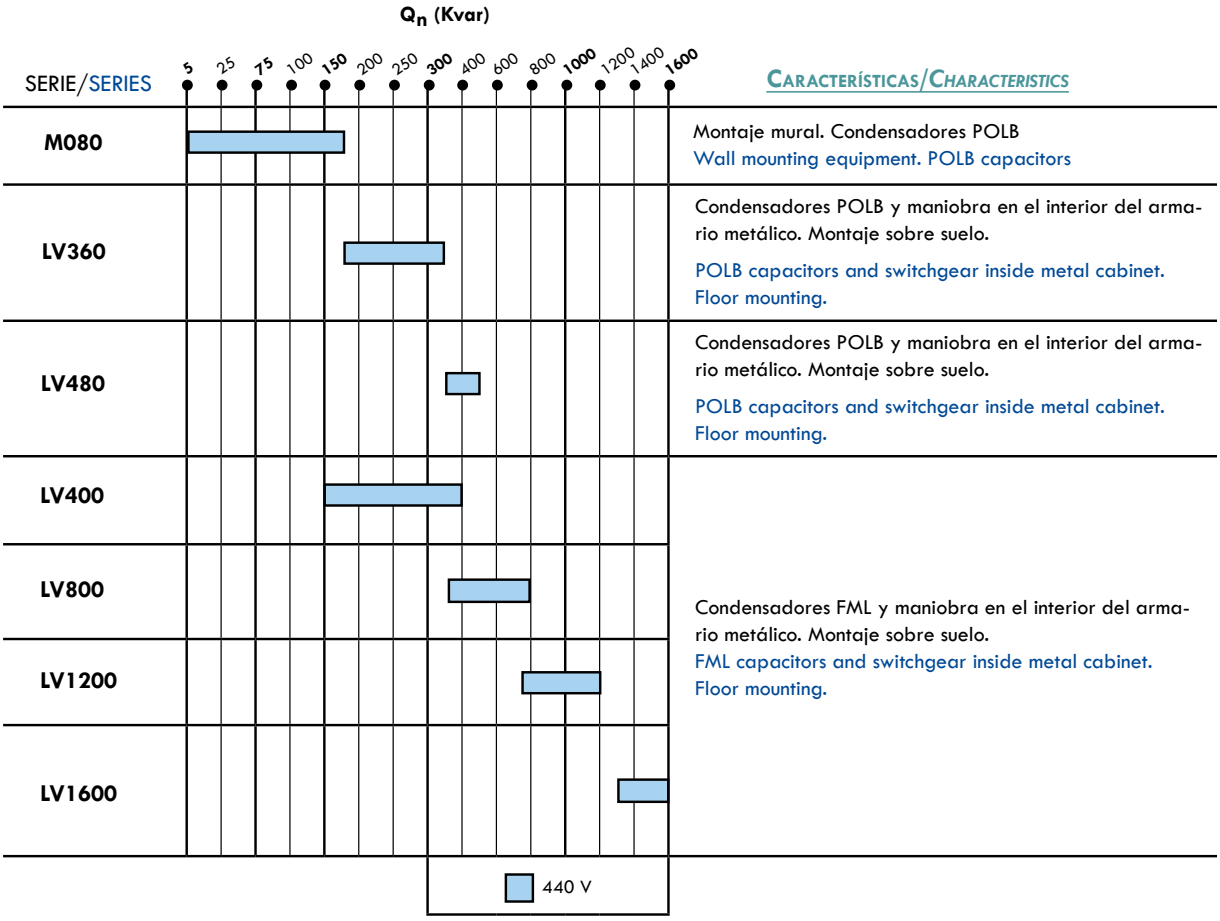

EQUIPOS ESPECIALES

Sobre demanda se pueden fabricar baterías de condensadores especiales según los requisitos de nuestros clientes. Entre las distintas posibilidades cabe destacar las siguientes:

- Otras tensiones y frecuencias.
- Baterías con distintos grados de protección.
- Baterías para instalación exterior.
- Programa de trabajo 1:2:4:4:, 1:2:4:8,1:1:2:2:.
- Escalón fijo (para compensación del transformador).
- Potencias superiores a las indicadas.

SPECIAL EQUIPMENT

On request, automatic capacitor banks can be produced to customers special requirements. Among the different possibilities are the following:

- Other voltages and frequencies.
- Capacitor banks with different degrees of protection.
- Capacitor banks for outdoor installation.
- Working program 1:2:4:4:, 1:2:4:8:, 1:1:2:2:.
- Fixed step (for transformer compensation).
- Higher powers than the above stated.

Para corroborar la validez de este documento consulte la siguiente página web	
Código Seguro de Validación	61e705588eec45f88ea7f2f5f0494641001
Url de validación	https://eamic.elda.es/absis/idi/arx/idiarxabsaweb/asp/verificadorfirma.asp
Metadatos	Origen: Origen administración Estado de elaboración: Copia auténtica de documento original

BATM

BATERÍA AUTOMÁTICA MURAL
WALL MOUNTED AUTOMATIC CAPACITOR BANK

5 ... 180 kvar



DESCRIPCIÓN/*DESCRIPTION*

Las baterias automáticas LIFASA se emplean para la compensación centralizada del factor de potencia en instalaciones de baja tensión.

Estos equipos se suministran totalmente montados y listos para su uso: únicamente es necesario suministrarles la señal de actuación mediante un transformador de intensidad adecuado, y conectarlo a la red mediante cables de sección adecuada. Montaje mural. Condensadores POLIMET.

LIFASA automatic capacitor banks are used for centralized compensation of power factor in low voltage instalations.

These equipments are supplied completely assembled and ready for use: it is only necessary to connect it to the mains with cables of adequate cross section, and to supply the operation signal from suitable current transformer. Wall mounting equipment. POLIMET capacitors.

CARACTERÍSTICAS TÉCNICAS/*TECHNICAL CHARACTERISTICS*

- Tensión nominal/Rated voltages.....440 V 50 Hz - 60 Hz
- Regulador/Controller.....MCE ADV
- Programa de trabajo/Working program.....5 opciones
  5 options
- Condensadores/Capacitors.....POLB 440 V
- Protección/Protección steps .....Magnetotérmico / MCB
- Grado protección/Degree of protection .....IP 31
- Color/Colour.....RAL 7035
- Entrada cables/Cables entry .....Inferior/bottom
- Instalación/Installation .....Interior/Indoor
- Montaje/Assembly.....Mural/Wall mounting
- Tensión aux. 230V/Aux. voltage 230V .....Autotrafo/ Autotransformer
- Interruptor autom./Circuit breaker.....Hasta/Up Qn=40 kvar (...I)
- TI externo/External TI ..../5A (no incl./not included)

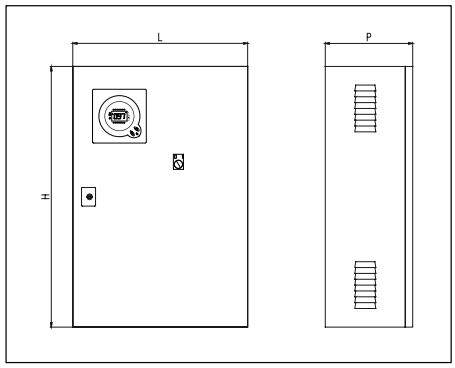

ACCESORIOS/*ACCESSORIES*

- Interruptor general automático o de corte en carga.....Qn>40kvar/440V
  Main switch or circuit breaker H≥700mm
- Protección diferencial / Leakage protection

Para corroborar la validez de este documento consulte la siguiente página web	
Código Seguro de Validación	61e705588eec45f88ea7f2f5f0494641001
Url de validación	https://eamic.elda.es/absis/idi/arx/idiarxabsaweb/asp/verificadorfirma.asp
Metadatos	Origen: Origen administración Estado de elaboración: Copia auténtica de documento original

BATM BATERÍA AUTOMÁTICA MURAL
WALL MOUNTED AUTOMATIC CAPACITOR BANK

Referencia Part number	Q_n (kvar) 440 V	Composición Composition	Escalones Steps	Programa Program	Q_n (kvar) 400 V	Armario/Cabinet (H x L x P)	Peso (kg) Weight	Precio (€) Price
BATM0844050I	5	2x1.25+2.5	4x1.25	1.1.2	4.1	500x400x200	18	722
BATM0844087I	8.75	1.25+2.5+5	7x1.25	1.2.4	7.2	500x400x200	18	800
BATM0844125I	12.5	1x2.5+2x5	5x2.5	1.2.2	10.3	500x400x200	18	865
BATM0844175I	17.5	2.5+5+10	7x2.5	1.2.4	14.5	500x400x200	19	892
BATM0844200I	20	2x5+1x10	4x5	1.1.2	16.5	500x400x200	19	900
BATM0844250I	25	5+2x10	5x5	1.2.2	20.6	500x400x200	20	919
BATM0844275I	27.5	2.5+5+2x10	11x2.5	1.2.4	22.7	500x400x200	20	1.179
BATM0844312I	31.25	6.25+2x12.5	5x6.25	1.2.2	25.8	500x400x200	20	940
BATM0844350BI	35	5+3x10	7x5	1.2.2	29.0	500x400x200	22	1.225
BATM0844375BI	37.5	2.5+5+3x10	15x2.5	1.2.4	31.0	500x400x200	23	1.279
BATM0844400BI	40	5+5+3x10	8x10	1.1.2	33.0	500x400x200	23	1.295
BATM0844437BI	43.75	6.25+3x12.5	7x6.25	1.2.2	36.0	500x400x200	30	1.230

Referencia Part number	Q_n (kvar) 440 V	Composición Composition	Escalones Steps	Programa Program	Q_n (kvar) 400 V	Armario/Cabinet (H x L x P)	Peso (kg) Weight	Precio (€) Price
BATM0844500	50	10+2x20	5x10	1.2.2	41.3	700x500x260	32	1.400
BATM0844550	55	5+10+2x20	11x5	1.2.4	45.0	700x500x260	35	1.470
BATM0844625	62.5	12.5+2x25	5x12.5	1.2.2	51.7	700x500x260	37	1.391
BATM0844687	68.75	6.25+12.5+2x25	11x6.25	1.2.4	56.8	700x500x260	38	1.534
BATM0844700	70	10+3x20	7x10	1.2.2	58.0	700x500x260	38	1.580
BATM0844750	75	5+10+3x20	15x5	1.2.4	62.0	700x500x260	39	1.803
BATM0844800B	80	2x10+3x20	8x10	1.1.2	66.0	700x500x260	39	1.860
BATM0844937	93.75	6.25+12.5+3x25	15x6.25	1.2.4	77.5	700x500x260	40	1.925
BATM08441000B	100	2x12.5+3x25	8x12.5	1.1.2	82.5	700x500x260	40	2.121
BATM08441050	105	15+3x30	7x15	1.2.2	87.0	700x500x260	41	2.046
BATM08441125	112.5	7.5+15+3x30	15x7.5	1.2.4	93.0	700x500x260	41	2.158

Referencia Part number	Q_n (kvar) 440 V	Composición Composition	Escalones Steps	Programa Program	Q_n (kvar) 400 V	Armario/Cabinet (H x L x P)	Peso (kg) Weight	Precio (€) Price
BATM1844118I	118.75	6.25+12.5+4x25	19x6.25	1.2.4	98.0	800x600x260	80	2.190
BATM1844125I	125	12.5+12.5+4x25	18x12.5	1.2.4	103.0	800x600x260	81	2.225
BATM1844137I	137.5	12.5+5x25	11x12.5	1.2.2	114.0	800x600x260	83	2.250
BATM1844142I	142.5	7.5+15+4x30	19x7.5	1.2.4	118.0	800x600x260	84	2.275
BATM1844150I	150	15+15+4x30	10x15	1.1.2	124.0	800x600x260	85	2.300
BATM1844165I	165	15+5x30	11x15	1.2.2	136.0	800x600x260	86	2.400
BATM1844180I	180	6x30	6x30	1.1.1	149.0	800x600x260	87	2.500

Otras composiciones, tensiones y frecuencias consultar./Other ratings, voltages and frequencies available on request.

Para corroborar la validez de este documento consulte la siguiente página web
Código Seguro de Validación 61e705588eec45f88ea7f2f5f0494641001
Url de validación https://eamic.elda.es/absis/idi/arx/idiarxabsaweb/asp/verificadorfirma.asp
Metadatos Origen: Origen administración Estado de elaboración: Copia auténtica de documento original

BATLV360

BATERÍA AUTOMÁTICA
AUTOMATIC CAPACITOR BANK

150 ... 360 kvar



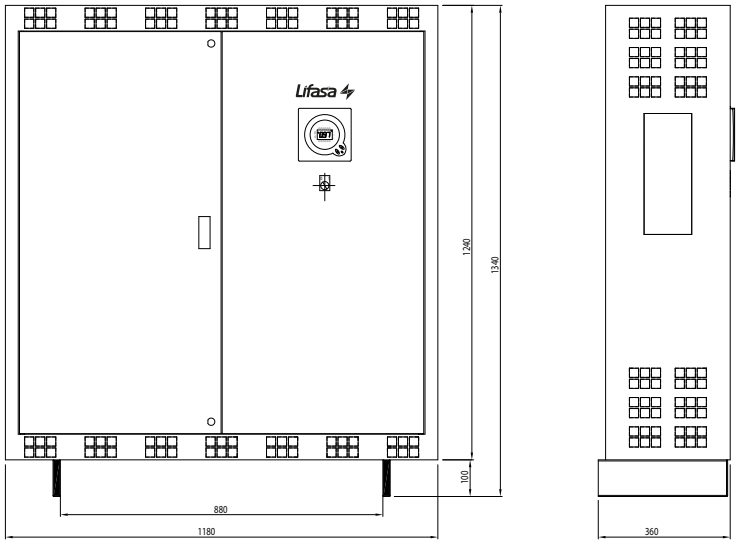

CARACTERÍSTICAS TÉCNICAS/*TECHNICAL CHARACTERISTICS*

- Tensión nominal/Rated voltages.....440 V 50 Hz - 60 Hz
- Regulador/Controller.....MCE ADV
- Programa trabajo/Working program.....5 opciones/options
- Condensador/Capacitors.....Tipo/Type POLB (*)
- Protección/Protection steps.....Fusibles/Fuses NH00
- Grado IP/Degree of protection IP21
- Color/Colour.....Gris/Grey RAL 7035
- Instalación/Installation .....Interior/Indoor
- Montaje/Assembly.....Sobre suelo/ Floor mounting
- TI externo/External TI..... .../5A (no incluido/ not included)
- Dimensiones/Dimensions 1180x360x1340mm

(*) Opcional: conds. Tipo MFB (serie BATLV300)
Optional: capacitors MFB type (BATLV300 series)

ACCESORIOS/*ACCESSORIES*

- Interruptor general de corte en carga ó automático / Main switch or Circuit breaker
- Protección diferencial / Leakage protection

Referencia Part number	Q_n (kvar) 440	Composición Composition	Escalones Steps	Programa Program	Q_n (kvar) 400	Peso (kg) Weight	Precio (€) Price
BATLV3644172	172.5	7.5+15+5x30	23x7.5	1.2.4.	143	80	4.325
BATLV3644180	180	15+15+5x30	12x15	1.1.2.	149	81	4.335
BATLV3644195	195	15+6x30	13x15	1.2.2.	161	82	4.284
BATLV3644202	202.5	7.5+15+6x30	27x7.5	1.2.4.	167	83	4.386
BATLV3644210	210	15+15+6x30	14x5	1.1.2.	174	84	4.463
BATLV3644225	225	15+7x30	15x15	1.2.2.	186	85	4.565
BATLV3644232	232.5	7.5+15+7x30	31x7.5	1.2.4.	192	86	4.682
BATLV3644240	240	15+15+7x30	16x15	1.1.2.	198	87	4.743
BATLV3644255	255	15+8x30	17x15	1.2.2.	211	88	4.835
BATLV3644262	262.5	7.5+15+8x30	35x7.5	1.2.4.	217	90	4.896
BATLV3644270	270	15+15+8x30	18x15	1.1.2.	223	91	4.937
BATLV3644285	285	15+9x30	19x15	1.2.2.	236	92	4.974
BATLV3644292	292.5	7.5+15+9x30	39x7.5	1.2.4.	242	95	5.049
BATLV3644300	300	15+15+9x30	20x15	1.1.2.	248	96	5.177
BATLV3644315	315	15+10x30	21x15	1.2.2.	260	97	5.265
BATLV3644322	322.5	7.5+15+10x30	43x7.5	1.2.4.	267	99	5.355
BATLV3644330	330	15+15+10x30	22x15	1.1.2.	273	100	5.483
BATLV3644345	345	15+11x30	23x15	1.2.2.	285	102	5.544
BATLV3644360	360	12x30	12x30	1.1.1.	298	105	5.646

Otras composiciones, tensiones y frecuencias consultar/Other ratings, voltages and frequencies available on request

Para corroborar la validez de este documento consulte la siguiente página web	
Código Seguro de Validación	61e705588eec45f88ea7f2f5f0494641001
Url de validación	https://eamic.elda.es/absis/idi/arx/idiarxabsaweb/asp/verificadorfirma.asp
Metadatos	Origen: Origen administración Estado de elaboración: Copia auténtica de documento original

BATLV480

BATERÍA AUTOMÁTICA
AUTOMATIC CAPACITOR BANK

390 ... 480 kvar



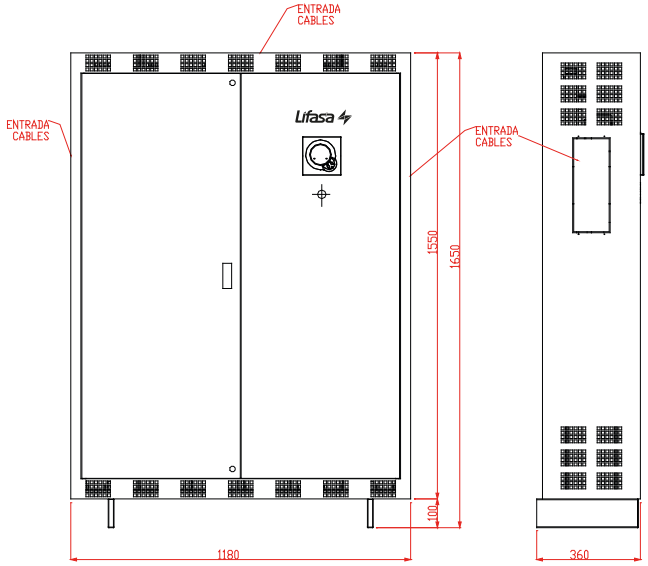

CARACTERÍSTICAS TÉCNICAS/TECHNICAL CHARACTERISTICS

- Tensión nominal/Rated voltages.....440 V 50 Hz - 60 Hz
- Regulador/Controller.....MCE ADV
- Programa trabajo/Working program.....5 opciones/options
- Condensador/Capacitors.....Tipo/Type POLB
- Protección/Protection steps.....Fusibles/Fuses NH00
- Grado IP/Degree of protection IP21
- Color/Colour.....Gris/Grey RAL 7035
- Instalación/Installation .....Interior/Indoor
- Montaje/Assembly.....Sobre suelo/ Floor mounting
- TI externo/External TI..... .../5A (no incluido/ not included)
- Dimensiones/Dimensions 1180x360x1650mm

ACCESORIOS/ACCESSORIES

- Interruptor general de corte en carga ó automático / Main switch or Circuit breaker
- Protección diferencial / Leakage protection

Referencia Part number	Q_n (kvar) 440	Composición Composition	Escalones Steps	Programa Program	Q_n (kvar) 400	Peso (kg) Weight	Precio (€) Price
BATLV4844390	390	30+6x60	13x30	1.2.2.	322	160	6.600
BATLV4844405	405	15+30+6x60	27x15	1.2.4.	335	170	6.900
BATLV4844420	420	30+30+6x60	14x30	1.1.2.	347	175	7.000
BATLV4844450	450	30+7x60	15x30	1.2.2.	372	180	7.600
BATLV4844465	465	15+30+7x60	31x15	1.2.4.	384	190	7.750
BATLV4844480	480	30+30+7x60	16x30	1.1.2.	397	200	7.900

Otras composiciones, tensiones y frecuencias consultar./Other ratings, voltages and frequencies available on request.

Para corroborar la validez de este documento consulte la siguiente página web	
Código Seguro de Validación	61e705588eec45f88ea7f2f5f0494641001
Url de validación	https://eamic.elda.es/absis/idi/arx/idiarxabsaweb/asp/verificadorfirma.asp
Metadatos	Origen: Origen administración Estado de elaboración: Copia auténtica de documento original

BATLV400

BATERÍA AUTOMÁTICA
AUTOMATIC CAPACITOR BANK

150 ... 400 kvar



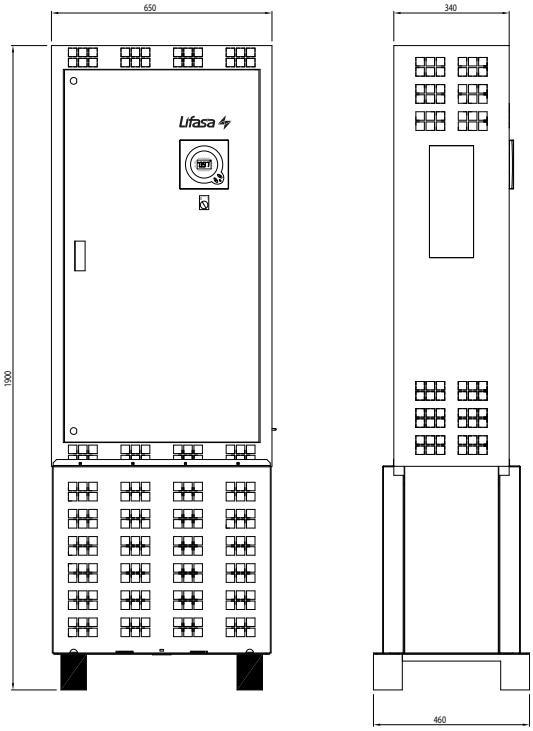

CARACTERÍSTICAS TÉCNICAS/TECHNICAL CHARACTERISTICS

- Tensión nominal/Rated voltages.....440 V 50 Hz - 60 Hz
- Regulador/Controller.....MCE ADV
- Programa trabajo/Working program.....5 opciones/options
- Condensador/Capacitors.....Tipo/Type FML
- Protección/Protection steps.....Fusibles/Fuses NH00
- Grado IP/Degree of protection IP21
- Color/Colour.....Gris/Grey RAL 7035
- Instalación/Installation .....Interior/Indoor
- Montaje/Assembly.....Sobre suelo/ Floor mounting
- Dimensiones/Dimensions 650x460x1900mm

ACCESORIOS/ACCESSORIES

- Interruptor general de corte en carga ó automático / Main switch or Circuit breaker
- Protección diferencial / Leakage protection

Referencia Part number	Q_n (kvar) 440	Composición Composition	Escalones Steps	Programa Program	Q_n (kvar) 400	Peso (kg) Weight	Precio (€) Price
BATLV4044150	150	2x25 + 2x50	6 x 25	1.1.2.	124	195	4.701
BATLV4044175	175	25+50+100	7 x 25	1.2.4.	145	195	4.829
BATLV4044187	187.5	12.5+25+50+100	15 x12.5	1.2.4.8.	155	200	4.956
BATLV4044200	200	50+50+100	4x50	1.1.2.	165	200	5.135
BATLV4044225	225	25+50+50+100	11 x 25	1.2.2.4.	182	205	5.560
BATLV4044250	250	50+2x100	5x50	1.2.2.	207	208	6.037
BATLV4044275	275	25+50+2x100	11 x 25	1.2.4.	227	210	6.539
BATLV4044300	300	50+50+2x100	6 x 50	1.1.2.	248	215	7.015
BATLV4044350	350	50+3x100	7 x 50	1.2.2.	289	220	7.492
BATLV4044400	400	4x100	4 x 100	1.1.1.	330	225	8.568

Otras composiciones, tensiones y frecuencias consultar./Other ratings, voltages and frequencies available on request.

Para corroborar la validez de este documento consulte la siguiente página web	
Código Seguro de Validación	61e705588eec45f88ea7f2f5f0494641001
Url de validación	https://eamic.elda.es/absis/idi/arx/idiarxabsaweb/asp/verificadorfirma.asp
Metadatos	Origen: Origen administración Estado de elaboración: Copia auténtica de documento original

BATLV800

BATERÍA AUTOMÁTICA
AUTOMATIC CAPACITOR BANK

375 ... 800 kvar



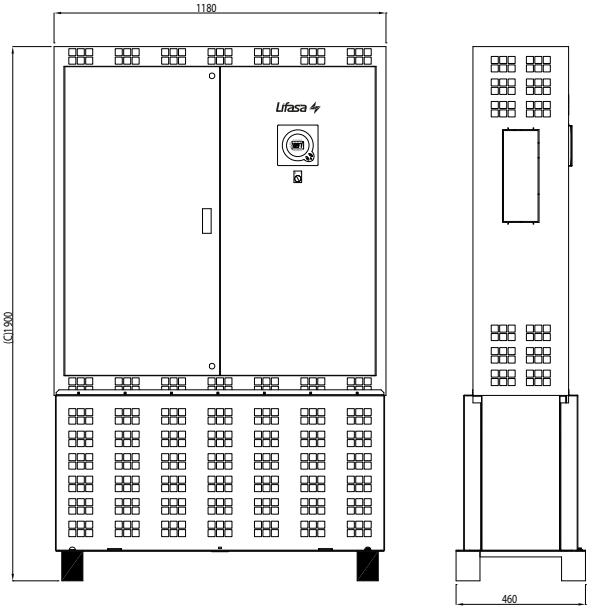

CARACTERÍSTICAS TÉCNICAS/TECHNICAL CHARACTERISTICS

- Tensión nominal/Rated voltages.....440 V 50 Hz - 60 Hz
- Regulador/Controller.....MCE ADV
- Programa trabajo/Working program.....5 opciones/options
- Condensador/Capacitors.....Tipo/Type FML
- Protección/Protection steps.....Fusibles/Fuses NH00
- Grado IP/Degree of protection IP21
- Color/Colour.....Gris/Grey RAL 7035
- Instalación/Installation .....Interior/Indoor
- Montaje/Assembly.....Sobre suelo/ Floor mounting
- Dimensiones/Dimensions 1180x460x1900mm

ACCESORIOS/ACCESSORIES

- Interruptor general de corte en carga ó automático / Main switch or Circuit breaker
- Protección diferencial / Leakage protection

Referencia Part number	Q_n (kvar) 440	Composición Composition	Escalones Steps	Programa Program	Q_n (kvar) 400	Peso (kg) Weight	Precio (€) Price
BATLV8044375	375	25+50+3x100	15x25	1.2.4.	310	265	7.772
BATLV8044400	400	50+50+3x100	8x50	1.1.2.	330	270	8.160
BATLV8044450	450	50+4x100	9x50	1.2.2.	372	270	8.639
BATLV8044475	475	25+50+4x100	19x25	1.2.4.	393	275	8.798
BATLV8044500	500	50+50+4x100	10x50	1.1.2.	413	275	9.180
BATLV8044550	550	50+5x100	11x50	1.2.2.	455	280	9.940
BATLV8044575	575	25+50+5x100	23x25	1.2.4.	475	285	9.971
BATLV8044600	600	50+50+5x100	12x50	1.1.2.	496	285	10.200
BATLV8044650	650	50+6x100	13x50	1.2.2.	537	290	10.975
BATLV8044675	675	25+50+6x100	27x25	1.2.4.	558	295	11.220
BATLV8044700	700	50+50+6x100	14x50	1.1.2.	579	295	11.424
BATLV8044750	750	50+7x100	15x50	1.2.2.	620	300	12.169
BATLV8044800	800	8x100	8x100	1.1.1.	661	305	12.776

Otras composiciones, tensiones y frecuencias consultar/Other ratings, voltages and frequencies available on request.

Para corroborar la validez de este documento consulte la siguiente página web	
Código Seguro de Validación	61e705588eec45f88ea7f2f5f0494641001
Url de validación	https://eamic.elda.es/absis/idi/arx/idiarxabsaweb/asp/verificadorfirma.asp
Metadatos	Origen: Origen administración Estado de elaboración: Copia auténtica de documento original

BATLV1200

BATERÍA AUTOMÁTICA
AUTOMATIC CAPACITOR BANK

775 ... 1200 kvar

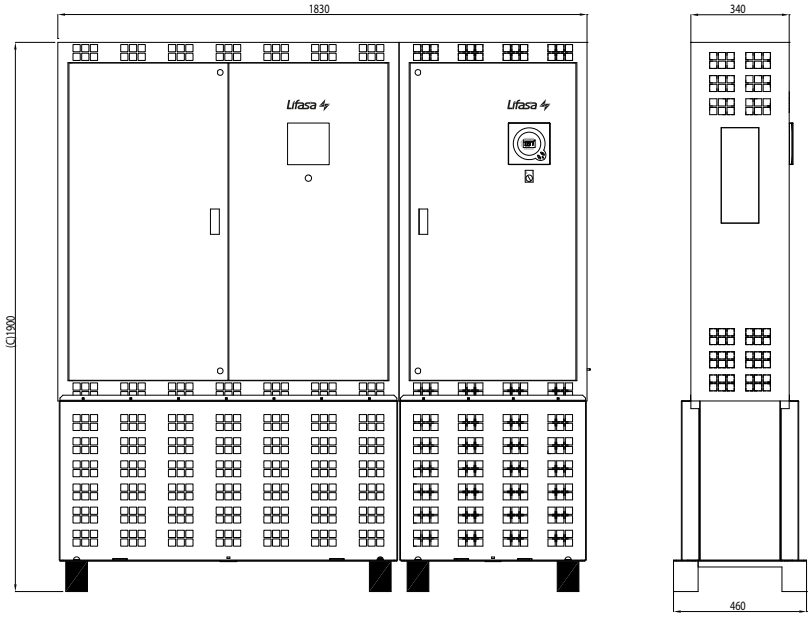

CARACTERÍSTICAS TÉCNICAS/TECHNICAL CHARACTERISTICS

- Tensión nominal/Rated voltages.....440 V 50 Hz - 60 Hz
- Regulador/Controller.....MCE ADV
- Programa trabajo/Working program.....5 opciones/options
- Condensador/Capacitors.....Tipo/Type FML
- Protección/Protection steps.....Fusibles/Fuses NH00
- Grado IP/Degree of protection IP21
- Color/Colour.....Gris/Grey RAL 7035
- Instalación/Installation .....Interior/Indoor
- Montaje/Assembly.....Sobre suelo/ Floor mounting
- Dimensiones/Dimensions 1850x460x1900mm
- Acometida/Connection .....2 acometidas/ incoming

ACCESORIOS/ACCESSORIES

- Interruptor general de corte en carga ó automático / Main switch or Circuit breaker
- Protección diferencial / Leakage protection

Referencia Part number	Q_n (kvar) 440	Composición Composition	Escalones Steps	Programa Program	Q_n (kvar) 400	Peso (kg) Weight	Precio (€) Price
BATLV120440775	775	25+50+7x100	31x25	1.2.4.	640	440	13.555
BATLV120440800	800	50+50+7x100	16x50	1.1.2.	661	440	13.708
BATLV120440850	850	50+8x100	17x50	1.2.2.	702	440	14.320
BATLV120440875	875	25+50+8x100	35x25	1.2.4.	723	445	14.575
BATLV120440900	900	50+50+8x100	18x50	1.1.2.	744	450	14.728
BATLV120440950	950	50+9x100	19x50	1.2.2.	785	450	15.371
BATLV120440975	975	25+50+9x100	39x25	1.2.4.	806	455	15.595
BATLV120441000	1000	50+50+9x100	20x50	1.1.2.	826	455	15.748
BATLV120441050	1050	50+10x100	21x50	1.2.2.	868	455	16.513
BATLV120441075	1075	25+50+10x100	43x25	1.2.4.	888	460	16.641
BATLV120441100	1100	50+50+10x100	22x50	1.1.2.	909	460	16.768
BATLV120441150	1150	50+11x100	23x50	1.2.2.	950	460	16.752
BATLV120441200	1200	12x100	12x100	1.1.1.	992	460	17.563

Otras composiciones, tensiones y frecuencias consultar/Other ratings, voltages and frequencies available on request.

Para corroborar la validez de este documento consulte la siguiente página web	
Código Seguro de Validación	61e705588eec45f88ea7f2f5f0494641001
Url de validación	https://eamic.elda.es/absis/idi/arx/idiarxabsaweb/asp/verificadorfirma.asp
Metadatos	Origen: Origen administración Estado de elaboración: Copia auténtica de documento original

BATLV1600

BATERÍA AUTOMÁTICA
AUTOMATIC CAPACITOR BANK

1300 ... 1600 kvar

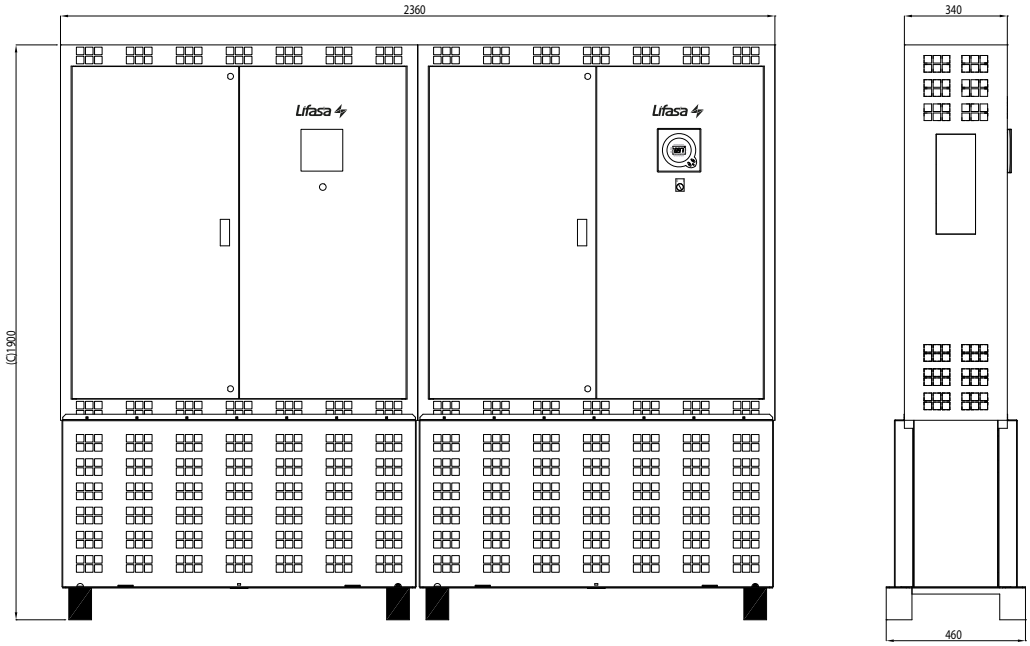

CARACTERÍSTICAS TÉCNICAS/TECHNICAL CHARACTERISTICS

- Tensión nominal/Rated voltages.....440 V 50 Hz - 60 Hz
- Regulador/Controller.....MCE ADV
- Programa trabajo/Working program.....5 opciones/options
- Condensador/Capacitors.....Tipo/Type FML
- Protección/Protection steps.....Fusibles/Fuses NH00
- Grado IP/Degree of protection IP21
- Color/Colour.....Gris/Grey RAL 7035
- Instalación/Installation .....Interior/Indoor
- Montaje/Assembly.....Sobre suelo/ Floor mounting
- Dimensiones/Dimensions 2360x460x1900mm
- Acometida/Connection .....2 acometidas/ incoming

ACCESORIOS/ACCESSORIES

- Interruptor general de corte en carga ó automático / Main switch or Circuit breaker
- Protección diferencial / Leakage protection

Referencia Part number	Q_n (kvar) 440	Composición Composition	Escalones Steps	Programa Program	Q_n (kvar) 400	Peso (kg) Weight	Precio (€) Price
BATLV160441300	1300	100+6x200	13x100	1.2.2.	1074	590	19.558
BATLV160441350	1350	50+100+6x200	27x50	1.2.4.	1116	595	20.435
BATLV160441400	1400	100+100+6x200	14x100	1.1.2.	1157	595	21.766
BATLV160441500	1500	100+7x200	15x100	1.2.2.	1240	600	21.960
BATLV160441550	1550	50+100+7x200	31x50	1.2.4.	1281	605	22.455
BATLV160441600	1600	100+100+7x200	16x100	1.1.2.	1322	605	23.047

Otras composiciones, tensiones y frecuencias consultar/Other ratings, voltages and frequencies available on request.

Para corroborar la validez de este documento consulte la siguiente página web	
Código Seguro de Validación	61e705588eec45f88ea7f2f5f0494641001
Url de validación	https://eamic.elda.es/absis/idi/arx/idiarxabsaweb/asp/verificadorfirma.asp
Metadatos	Origen: Origen administración Estado de elaboración: Copia auténtica de documento original

Baterías Estáticas — Static Capacitor Banks

DESCRIPCIÓN / DESCRIPTION

Los equipos tradicionales de compensación de energía reactiva con contactores electromecánicos, han probado su buen comportamiento en instalaciones en las que se producen variaciones lentas de la carga y ésta no resulta sensible a las fluctuaciones de tensión. Hoy en día, más y más instalaciones industriales incluyen equipos electrónicos que son muy sensibles a las variaciones de tensión (PLC, ordenadores, etc.) así como equipos que tienen unos ciclos de trabajo que cambian rápidamente (máquinas soldadura, robots, etc.)

La compensación de energía reactiva con contactores estáticos ofrece la mejor solución a estos nuevos requisitos de la industria.

Las baterías automáticas con contactores estáticos LIFASA usan tiristores en lugar de contactores tradicionales.
Los tiristores conectan los condensadores al paso por cero de tensión, y los desconectan en el paso por cero de corriente. Esta estrategia de disparo garantiza una conexión de los condensadores totalmente libre de transitorios, evitando cualquier problema con sobretensiones transitorias.

La conexión libre de transitorios da un tiempo de reacción muy corto del equipo frente a rápidas variaciones de energía reactiva. Este tiempo de reacción (el tiempo necesario para conectar o desconectar un escalón) normalmente no es superior a 20 milisegundos.
Eso significa que con este sistema se pueden realizar hasta 25 operaciones por segundo.

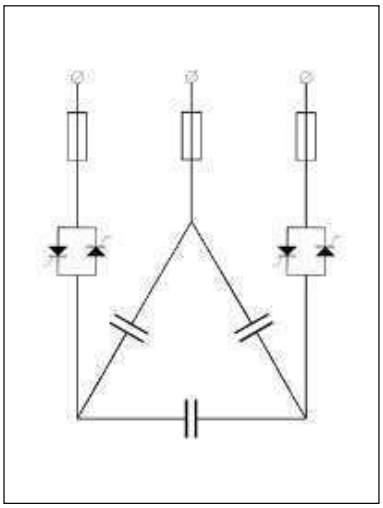

Traditional reactive power compensation equipment with electromechanical contactors, has a well proven performance in installations where the load has, slow variations and it is not very sensitive to voltage fluctuations. Today, however, more and more industrial installations include electronic equipment very sensitive to voltage variations (PLC, computers, etc.) and also very fast changing working cycles (automatic welding machines, robots, etc.).

Reactive power compensation with static contactors offers the best answer to these new industry requirements.

LIFASA automatic capacitor banks with static contactors, use thyristors instead oftraditional contactors. The thyristors switch-on capacitors on zero crossing voltage, and switch them off on zero current situation. This firing strategy grants a totally transient free switching of power capacitors, avoiding any problem with transient overvoltages.

This transient free switching gives a very fast reaction time of the power factor equipment with sudden reactive power demand variations. This reaction time (the time to switch on or off a capacitor step) is usually not higher than 20 milliseconds. This means that up to 25 operations per second are possible.

	Contactores estáticos **Static contactor**	**Contactores electromecánicos** **Electromechanical contactor**
Sobrecorriente durante las operaciones de conexión Overcurrents during switching operations	No (libre de transitorios) No (transient free)	Si, superiores a 100 I_n de acuerdo con CEI 60831, en la práctica hasta 200 I_n Yes, up to 100 I_n according to IEC 60831, in practice measured up to 200 I_n
Sobretensiones durante las operaciones de conexión Overvoltages during switching operations	No (libre de transitorios) No (transient free)	Si, superiores a $2\sqrt{2}$ U_n Yes, up to $2\sqrt{2}$ U_n
Retardo de conexión Time delay for switching	20 ms (típico) 20 ms (typical)	10 a 50 s 10 to 50 s
Presencia de contactos eléctricos móviles Presence of mobile electrical contacts	No No	Si Yes
Vida esperada de los contactos Expected service life of contacts	Prácticamente ilimitada Almost unlimited	Típicamente 100.000 maniobras Typically 100.000 operations

Para corroborar la validez de este documento consulte la siguiente página web	
Código Seguro de Validación	**61e705588eec45f88ea7f2f5f0494641001**
Url de validación	*https://eamic.elda.es/absis/idi/arx/idiarxabsaweb/asp/verificadorfirma.asp*
Metadatos	**Origen: Origen administración Estado de elaboración: Copia auténtica de documento original**

CARACTERÍSTICAS GENERALES / GENERAL CHARACTERISTICS

Las baterías automáticas de condensadores con contactores estáticos LIFASA se suministran completamente montadas y listas para su uso: sólo es necesario proporcionarles una señal de operación desde un transformador de corriente adecuado y conectarlas a la red mediante cables de sección adecuada. Están compuestas de los siguientes elementos:

Regulador de energía reactiva

Estas baterías usan los reguladores MCE-F que son una variante de la serie MCE con una respuesta mucho más rápida. Estos reguladores están especialmente diseñados para el control de baterías de condensadores con tiristores y se caracterizan por tener sus salidas ópticamente aisladas y por un tiempo de respuesta extremadamente rápido que puede llegar a 20 milisegundos.

Módulo de control

Está formado por un circuito electrónico de control, que da los pulsos de disparo a los tiristores para conectarlos al paso por cero de tensión y desconectarlos al paso por cero de corriente.
El módulo de control está montado en una placa de circuito impreso y recibe la señal de actuación del regulador MCE.

Módulo de potencia

Está formado por tres pares de tiristores en conexión antiparalelo, montados con radiadores bien dimensionados, fusibles de protección e inductancias limitadoras.

Condensadores

Estas baterías usan las versiones de seis terminales de las series de condensadores de potencia FILMETAL y MINIFILMETAL.

LIFASA automatic capacitor banks with static contactors are supplied completely assembled and ready for use: it is only necessary to give them the operation signal from a suitable current transformer, and to connect them to the mains by cables of adequated section. They are composed of the following elements:

Reactive power controller

These banks use the MCE-F controllers, that are a fast response variation of the MCE series of controllers. These controllers are specially designed for the control of thyristor capacitor banks and are characterized by their optically isolated outputs and also for having an extremely fast response time that can be up to 20 milliseconds.

Control module

It is formed by an electronic control circuit, that gives the firing pulses to the thyristors to switch on at zero voltage point and to switch off at zero current situation.
The control module is assembled on a printed circuit board and receives the action signal from the MCE controller.

Power module

It is formed by three pairs of thyristors in anti-parallel connection, mounted and assembled on well dimensioned heat sinks, protection fuses and limiting inductances.

Capacitors

These banks use the six terminal versions of FILMETAL and MINIFILMETAL series of power capacitors.

Características técnicas/Technical characteristics

Tensiones nominales*/Rated voltages*	440 V
Frecuencia nominal/Rated frequency	50 Hz/60 Hz
Potencia nominal/Rated power	7.5 ... 960 kvar
Pérdidas dielétrica/Dielectric losses	< 0.2 W/kvar
Pérdidas en condensadores/Capacitors losses	< 0.5 W/kvar
Sobretensión máxima/Max. overvoltage	1.1 U_n
Sobreintensidad máxima/Max. avercurrent	1.3 I_n
Reguladores/Controllers	MCE-12 F
Retardo de conexión/Switching on delay	20 ms (típico)/ (typical)
Programas de trabajo/Working programs	1:1:1:1: , 1:2:2:2: y/and 1:2:4:4:
Transformador de corriente/Current transformar	.../5A opcional/optional
Gama climatica/Temperature range	-25/+45°C max. temp.
Grado de protección/Protection degree	IP 31
Instalación/Installation	Interior/Indoor
Normas/Standards	IEC 60831, EN 61921, IEC 60439, EN 60439

* Otras tensiones bajo pedido/Other voltages on request.

PARA EQUIPOS ESTÁNDAR CON CONTACTORES ESTÁTICOS POR TIRISTORES, CONSULTAR
FOR STANDARD EQUIPMENTS WITH THYRISTOR CONTACTORS, ON REQUEST

Para corroborar la validez de este documento consulte la siguiente página web	
Código Seguro de Validación	61e705588eec45f88ea7f2f5f0494641001
Url de validación	https://eamic.elda.es/absis/idi/arx/idiarxabsaweb/asp/verificadorfirma.asp
Metadatos	Origen: Origen administración Estado de elaboración: Copia auténtica de documento original

Filtros de Protección — Protection Filters

Filtros de protección

Los filtros de protección son usados en redes de distribución que tienen un alto nivel de distorsión armónica, cuando el objetivo final es la compensación del factor de potencia a la frecuencia fundamental.

Su propósito es impedir las sobrecargas por corrientes armónicas en el condensador, desviándolas hacia la red. Los filtros de protección se realizan mediante la conexión de reactancias en serie con condensadores, de tal forma que la frecuencia de sintonización de cada unidad, se ajusta a un valor entre la frecuencia fundamental y la frecuencia del menor armónico presente en la red, el cuál, usualmente, es el armónico de 5° orden.

De esta forma, el filtro presenta una elevada impedancia inductiva para todas las frecuencias armónicas. La conexión de una reactancia en serie con un condensador de potencia, hace que la tensión de trabajo del condensador sea mayor que la tensión de la red. A causa de ello, los condensadores que son conectados a reactancias de protección, han de ser diseñados para trabajar a tensiones mayores que los condensadores estándar. La elección del punto de sintonización del filtro, es un compromiso entre la cantidad de armónicos rechazados por el filtro y el incremento de tensión producido en el condensador a la frecuencia fundamental.

Se ha de tener también en cuenta que la potencia reactiva proporcionada por el filtro a la frecuencia fundamental (50 o 60 Hz), es diferente a la que proporcionaría el condensador sin la reactancia.

Considerando lo indicado anteriormente, la reactancia que normalmente se elige es aquella que su impedancia es el 7% de la impedancia del condensador al que protege. Esto nos dará una frecuencia de sintonización, por ejemplo a 50 Hz, de 189 Hz. Evidentemente puede sintonizarse a otras frecuencias si el caso lo requiere.

Protection filters

Protection filters are used, in supply networks having a high level of harmonic distortion, when the final objective is reactive power compensation at the fundamental frequency.

Their purpose is to avoid that harmonic currents overload the capacitors by diverting them to the mains. Protection filters are made by connecting reactors in series with capacitors, in such a way that the tuning frequency of the whole unit is set at a value between the fundamental frequency and the frequency of the lowest present harmonic, which is usually the 5th order harmonic. In this the filter has a high inductive impedance for all the harmonic frequencies.

Connection of a reactor in series with a power capacitor, makes the capacitor to work at a voltage higher than the supply voltage. Because of this, capacitors to be connected to protection reactors, need to be designed to work at higher voltages than standard capacitors. The choice of the tuning point of the filter is a balance between the quantity of harmonics rejected by the filter and the voltage increase produced in the capacitor at the fundamental frequency.

It has to be also kept in mind that reactive power supplied by the filter at rated frequency (50 or 60 Hz), is different to the one that the capacitor would supply without the reactor. Taking all the above into account, the reactor is normally chosen in such a way that its impedance is about 7% the impedance of the capacitor that protects. This will give a tuning frequency, for example at 50 Hz, of 189 Hz. Other tuning frequencies are also available.

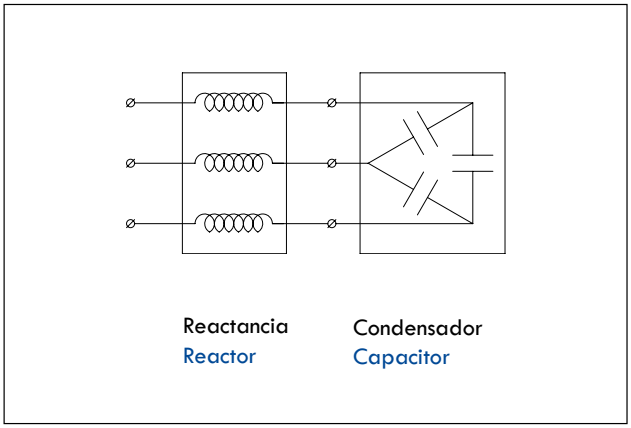

Para corroborar la validez de este documento consulte la siguiente página web	
Código Seguro de Validación	61e705588eec45f88ea7f2f5f0494641001
Url de validación	https://eamic.elda.es/absis/idi/arx/idiarxabsaweb/asp/verificadorfirma.asp
Metadatos	Origen: Origen administración Estado de elaboración: Copia auténtica de documento original

Fig. 4

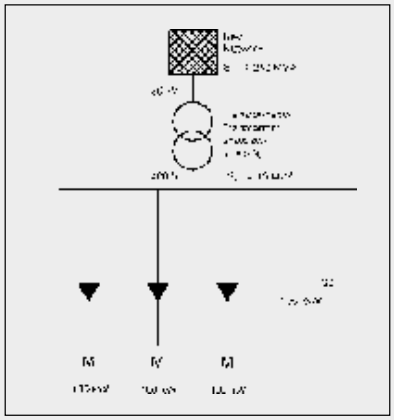

Ejemplo/Example

La necesidad de usar filtros de protección puede verse en el siguiente caso (Fig. 4). Supondremos que la corriente del convertidor de la figura es 550 A, con la siguiente distribución armónica:

The need for using protection filters for capacitors can be seen in the here below case (Fig. 4). Let us suppose that the converter current of the figure is 550 A, with the following harmonic distribution:

$$I_5 = 20\%\ I1 = 110\ A$$
$$I_7 = 14\%\ I1 = 77\ A$$
$$I_{11} = 9\%\ I1 = 50\ A$$
$$I_{13} = 8\%\ I1 = 44\ A$$

La batería de condensadores Q_C de 150 kvar 400 V tiene una corriente nominal de 217 A. Las corrientes que circularán a través del condensador pueden ser calculadas con la formula (3):

The 150 kvar 400 V capacitor bank Q_C has a rated current of 217 A. The harmonic currents that will circulate through the capacitor can be calculated from the formula (3):

$$I_{c5} = 37\ A$$
$$I_{c7} = 74\ A$$
$$I_{c11} = 288\ A$$
$$I_{c13} = 108\ A$$

Entonces, la corriente rms de la batería de condensadores será:

Then, the rms current the capacitor bank will absorb will be:

$$I_C = \sqrt{217^2 + 37^2 + 74^2 + 288^2 + 108^2} = 385\ A$$

Este valor I_C está muy por encima de los 217 A indicados en la placa de características de la batería de condensadores. En estas condiciones la sobrecorriente excede los límites de seguridad fijados por la norma CEI y hace imposible la conexión de los condensadores de la batería sin filtros de protección.

Which is far above the 217 A marked on the rating plate of the capacitor bank. This overcurrent exceeds the safety limit set by IEC standards and makes impossible the connection of the bank without protection filters.

Para corroborar la validez de este documento consulte la siguiente página web	
Código Seguro de Validación	61e705588eec45f88ea7f2f5f0494641001
Url de validación	https://eamic.elda.es/absis/idi/arx/idiarxabsaweb/asp/verificadorfirma.asp
Metadatos	Origen: Origen administración Estado de elaboración: Copia auténtica de documento original

INA/INR

REACTANCIA PARA BATERÍA ESTÁNDAR
REACTOR FOR STANDARD CAPACITOR BANK

5 ... 100 kvar

DESCRIPCIÓN/DESCRIPTION

Las reactancias INA/INR están diseñadas para trabajar en redes con un alto grado de contaminación armónica, de manera que permitan un servicio seguro y fiable de los equipos de corrección del factor de potencia. Las reactancias se conectan en serie con los condensadores formando un circuito resonante desintonizado convenientemente, de forma que el conjunto presente una impedancia inductiva para las frecuencias de todos los armónicos existentes en la instalación. Estas reactancias están especialmente diseñadas para trabajar con los condensadores FMLF.



INA/INR reactors are designed to work in supply systems with a high level of harmonic distortion in such a way that they allow a safe and reliable service of the power factor correction equipments. Reactors are connected in series with power capacitors, forming a resonant circuit conveniently detuned, so that, the whole unit has an inductive impedance at the frequencies of all harmonics in the installation. These reactors are specially designed to work in series with FMLF capacitors.

CARACTERÍSTICAS TÉCNICAS/TECHNICAL CHARACTERISTICS

- Tensión nominal red/ Rated voltages of the main ..... 230 / 440 V
- Frecuencia/Frequency ..... 50 Hz - 60 Hz
- Tensión nominal de los condensadores/ ..... 260 / 460 V
  Rated voltages of the capacitors
- Tipo de filtro/Filter type ..... Baja sintonización/Low tuning
- Frecuencia resonancia/Resonance frequency ..... 189 Hz (7%)
- Tolerancia inductancia/Inductance tolerance ..... ± 3%
- Máxima sobrecarga de armónicos/ ..... 0.35 I_n
  Maximum harmonics overload
- Construcción/Construction ..... INA: Aluminio/Aluminium
  INR: Cobre/Copper
- Protección térmica/Thermal proteción ..... Por termostato/By thermostat
- Nivel de aislamiento/Insulation level ..... 4 kV
- Conexión/Connetion ..... INA: Platina de Aluminio/
  Aluminium Bus Bar
  INR: Bornes/Terminal block
- Grado de protección/Degree of protection ..... INA:IP00/INR: IP 20
- Categoria de temperatura/ ..... Clase F (155°C)
  Category of temperature
- Instalación/Installation ..... Interior/Indoor
- Normas/Standards ..... IEC 60076-6, EN 60076-6

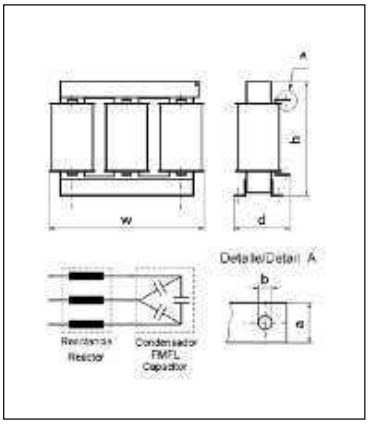

Referencia Part number	Filtro/Filter		Dimensiones/Dimension (mm)					Peso Weight (mm)	Pérdidas Losses W	Ref. condensador Capacitor Code		Precio Price (€)
	Q_n (kvar)	U_n (V)	h	w	d	a	b			FMLF	POLB (7%)	
INR40057	5	400	165	155	92	---	---	6	5	FMLF4606	POLB46062HD	195
INR40107	10	400	190	180	102	---	---	9	10	FMLF4612	POLB46125HD	210
INR40157	15	400	190	180	112	---	---	10	25	FMLF4618	POLB46185HD	315
INA40207	20	400	174	260	124	20	8	14	76	FMLF4625	POLB46250HD	265
INA40257	25	400	174	260	124	20	8	14	90	FMLF4631	POLB46300HD	280
INA40307	30	400	231	290	124	20	8	19	120	FMLF4637	POLB46370HD	340
INA40407	40	400	231	293	124	20	8	20	145	FMLF4649	2 X POLB46250HD	350
INA40507	50	400	233	310	144	25	10	27	185	FMLF4661	2 X POLB46300HD	370
INA40607	60	400	260	305	146	25	10	31	205	FMLF4674	2 X POLB46370HD	440
INA40807	80	400	280	335	155	35	12	38	235	FMLF4698	3 X POLB46333HD	500
INA40997	100	400	300	338	170	35	12	50	250	2 x FMLF4661	---	990

Otras tensiones y frecuencias bajo pedido / Other voltages and frequencies on request.

Para corroborar la validez de este documento consulte la siguiente página web	
Código Seguro de Validación	61e705588eec45f88ea7f2f5f0494641001
Url de validación	https://eamic.elda.es/absis/idi/arx/idiarxabsaweb/asp/verificadorfirma.asp
Metadatos	Origen: Origen administración Estado de elaboración: Copia auténtica de documento original

POLB HD (7%)

2 ... 40 kvar

CONDENSADOR HEAVY DUTY PARA PROTECCIÓN DE ARMÓNICOS
HEAVY DUTY CAPACITOR FOR HARMONIC PROTECTION



DESCRIPCIÓN/DESCRIPTION

La gama de condensadores Heavy Duty (HD) ha sido diseñada para asegurar un largo servicio y ofrecer un alto rendimiento debido a sus características eléctricas mejoradas. Son condensadores auto-regenerantes con dieléctrico de polipropileno de bajas pérdidas, relleno con gas inerte N_2 principalmente, o con resina, y con sistema de desconexión por sobrepresión, el cual ofrece un elevado nivel de seguridad ante defectos, al cortar las 3 fases en caso de actuación. Los condensadores se presentan montados en recipientes de aluminio provistos de saliente roscado M12 para su fijación y puesta a tierra. La conexión se realiza por regleta con bornes tipo mordaza.

En la placa de caracteristicas del condensador se incluye un codigo QR asociado al certificado individual de verificación y que sirve de protección anticopia.

Heavy Duty (HD series) capacitors are designed to offer long time expectancy and outstanding performance with its higher electrical characteristics. They are self-healing capacitors with low losses metallized polypropylene dielectric, filled in with inert gas N_2 mainly or with resin.

They have an overpressure disconnection system which provide a high level of safety against internal defects cutting the 3 phases. Capacitors in cylindrical aluminium cans, provided with a M12 stud for fixing and earthling. Connection is made by a terminal block with clamp type terminals.

The name plate includes a QR code associated to the individual test certificate and which offering us a product anticopy protection.

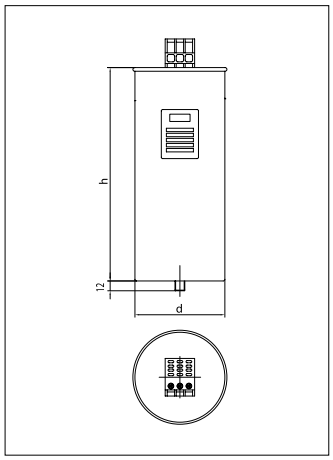

CARACTERÍSTICAS TÉCNICAS/TECHNICAL CHARACTERISTICS

- Tensión Nominal/Rated Voltage 460V
- Frecuencia/Frequency ..... 50 Hz
- Dieléctrico/Dielectric ..... Polipropileno/Polypropylene
- Resistencia de descarga/Discharge resistors ..... Integradas/Fitted
- Perdidas dieléctricas/Dielectric losses ..... ≤ 0.2 W/kvar
- Pérdidas totales/Total losses ..... ≤ 0.4 W/kvar
- Sobretensión máx./Max. Overvoltage ..... 1.1 U_n
- Sobreintensidad máx./Max. Overcurrent ..... 1.8 I_n
- Sobreintensidad transitoria/Transient Overcurrent ..... 400 I_n
- Nivel de aislamiento/Isolation level ..... 3/- kV rms
- Tolerancia de potencia/Power tolerance ..... - 5 / + 10 %
- Gama climatica/Climatic range ..... - 40/ D (+55°C)
- Expectativa de vida/Life expectancy ..... > 150.000 horas/hours
- Borne de conexión/Terminal block ..... Tipo / Type A : 16 mm² ; 3 Nm max.; Pozidriv head screws
  Tipo / Type B : 25 mm² ; 3 Nm max.; Pozidriv head screws
  Tipo / Type C : 35 mm² ; 3.7 Nm max. Hex socket head screws
- Protección/Protection IP20
  IP54 con caperuza hasta Ø116mm/with hood up to Ø116mm
- Normas/Standards ..... IEC 60831, EN 60831, UL 810
  Certificación UL en curso/UL certification in progress

Para corroborar la validez de este documento consulte la siguiente página web	
Código Seguro de Validación	61e705588eec45f88ea7f2f5f0494641001
Url de validación	https://eamic.elda.es/absis/idi/arx/idiarxabsaweb/asp/verificadorfirma.asp
Metadatos	Origen: Origen administración Estado de elaboración: Copia auténtica de documento original

POLB HD (7%)

CONDENSADOR HEAVY DUTY PARA PROTECCIÓN DE ARMÓNICOS
HEAVY DUTY CAPACITOR FOR HARMONIC PROTECTION

Referencia Part number	Q_n (kvar)	I_n (A)	Capacidad Capacitance (µF)	Dimensiones Dimensions d x h (mm)	Filtro L+C aproximado / Filter L+C approximate				Peso Weight (kg)	Precio Price (€)
					400 V 50 Hz 7% (kvar)	I_n (A)	L (mH)	Reactancia Reactor		
POLB46062HD	6.25	7.8	3 x 31.3	85 x 220	5	7.2	7.667	INR40057	0.9	75
POLB46125HD	12.5	15.7	3 x 62.7	85 x 220	10	14.4	3.833	INR40107	1.2	110
POLB46150HD	15	18.8	3 x 75.2	85 x 245	12.5	18.0	3.067	INR40127	1.4	135
POLB46185HD	18.5	23.2	3 x 92.8	100 x 245	15	21.7	2.556	INR40157	1.6	145
POLB46250HD	25	31.4	3 x 125.4	116 x 245	20	28.9	1.917	INA40207	2.1	170
POLB46300HD	30	37.7	3 x 150.4	136 x 220	25	36.1	1.533	INA40257	3	240
POLB46370HD	37	46.4	3 x 185.5	136 x 261	30	43.3	1.278	INA40307	4	265
3 x POLB46333HD	33.3	41.8	3 x 167.0	136 x 261	80	115.5	0.479	INA40807	3.3	255

Para corroborar la validez de este documento consulte la siguiente página web	
Código Seguro de Validación	61e705588eec45f88ea7f2f5f0494641001
Url de validación	https://eamic.elda.es/absis/idi/arx/idiarxabsaweb/asp/verificadorfirma.asp
Metadatos	Origen: Origen administración Estado de elaboración: Copia auténtica de documento original

FMLF (7%) CONDENSADOR PARA PROTECCIÓN DE ARMÓNICOS
POWER CAPACITOR FOR HARMONIC PROTECTION



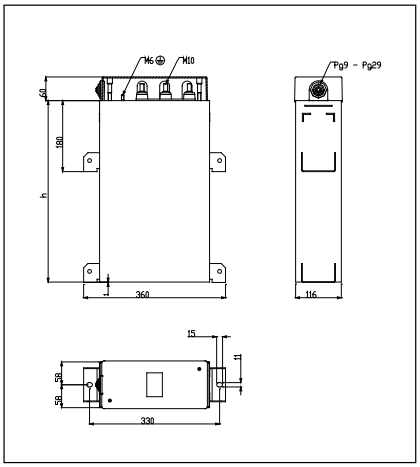

DESCRIPCIÓN/DESCRIPTION

Estos condensadores LIFASA están diseñados para ser conectados en serie con reactancias INR o INA, y así formar un filtro de Armónicos sintonizado a una frecuencia de 189 Hz (inferior al primer armónico presente en la red). Las potencias nominales de los filtros indicadas en la tabla, se obtienen al ser conectados a las reactancias. Los condensadores FMLF están desarrollados teniendo en cuenta que, al conectarlos a las reactancias, su tensión de trabajo es mayor que la tensión de la red. Los valores de la inductancia de las reactancias y los valores de capacidad de los condensadores FMLF están calculadas para asegurar que, cuando se conecten en serie, la potencia reactiva entregada por el filtro es la indicada en la placa de características.

These LIFASA capacitors are designed to be connected in series with INR or INA reactors, in order to build up low tuning (fr = 189 Hz) Harmonic Protection Filters (Capacitor rated powers indicated in the table, are achieved when connected to the reactors). FMLF capacitors have been specially developed taking into account that, when connected to the reactors, they work at a voltage higher than the supply voltage. Inductance value of reactors and capacitance value of FMLF capacitors are specially calculated to ensure that, when connected in series, the reactive power of the filter is as given on the name plate.

CARACTERÍSTICAS TÉCNICAS/TECHNICAL CHARACTERISTICS

- Tensión nominal/Rated voltage ..... 460 V
- Frecuencia/Frequency ..... 50 Hz - 60 Hz
- Dieléctrico/Dielectric ..... Polipropileno/Polypropylene
- Resistencia descarga/Discharge resistors ..... Integradas/Fitted
- Pérdidas dieléctricas/Dielectric losses ..... ≤ 0.2 W/kvar
- Pérdidas totales/Total losses ..... ≤ 0.4 W/kvar
- Sobretensión max./Max. Overvoltage ..... $1.1U_n$
- Sobrecorriente max./Max.Overcurrent ..... $1.3\ I_n$
- Nivel de aislamiento/Insulation level ..... 3/15 kV
- Tolerancia de potencia/Power tolerance ..... -5/+10%
- Gama climatica/Climatic range ..... -40/ D (55 °C)
- Bornes/Terminals M10
- Color/Colour RAL7035
- Normas/Standards ..... IEC60831, EN 60831

Para corroborar la validez de este documento consulte la siguiente página web	
Código Seguro de Validación	61e705588eec45f88ea7f2f5f0494641001
Url de validación	https://eamic.elda.es/absis/idi/arx/idiarxabsaweb/asp/verificadorfirma.asp
Metadatos	Origen: Origen administración Estado de elaboración: Copia auténtica de documento original

FMLF (7%)

CONDENSADOR PARA PROTECCIÓN DE ARMÓNICOS
POWER CAPACITOR FOR HARMONIC PROTECTION

400/460V 50Hz 7%										
Referencia Part number	Q_n (kvar) 460V	I_n (A) 460V	Caja Box h (mm)	Peso Weight (kg)	Filtro/Filter Q_n (kvar) 440V	Filtro/Filter I_n (A) 440V	Filtro/Filter Q_n (kvar) 400V	Filtro/Filter I_n (A) 400V	Reactancia Reactor	Precio Price (€)
FMLF4612	12	15,4	270	3.5	12,1	16	10	14.4	INR40107	325,24
FMLF4618	18	23,2	270	3.5	18,2	24	15	21.7	INR40157	413,44
FMLF4625	25	31	270	4.2	24	32	20	28.9	INA40207	468,56
FMLF4631	31	38,6	270	5.0	30,3	40	25	36.1	INA40257	529,20
FMLF4637	37	46,3	270	5.0	36	48	30	43.3	INA40307	628,43
FMLF4649	49	61,7	460	6.8	48	64	40	57.7	INA40407	733,16
FMLF4661	61	77,2	460	8.2	60	79	50	72.2	INA40507	865,46
FMLF4674	74	92,6	460	9.0	73	95	60	86.6	INA40607	1.030,84
FMLF4698	98	124	550	10.9	97	127	80	115.5	INA40807	1.212,75

690/790V 50Hz 7%								
Referencia Part number	Filtro Filter Q_n (kvar)	Filtro Filter I_n (A)	Red Network U_n (V)	Condensador Capacitors U_n (V)	Caja Box h (mm)	Peso Weight (kg)	Reactancia Reactor	Precio Price (€)
FMLF7906	5	4.2	690	790	270	2,8	INR69057	Consultar/ On request
FMLF7912	10	8.4	690	790	270	3.5	INR69107	
FMLF7915	12.5	10.5	690	790	270	3.5	INA69127	
FMLF7918	15	12.6	690	790	270	3.5	INA69157	
FMLF7924	20	16.7	690	790	270	4.2	INA69207	
FMLF7930	25	20.9	690	790	270	5.0	INA69257	
FMLF7937	30	25.1	690	790	270	5.0	INA69307	
FMLF7943	35	29.3	690	790	460	6.8	INA69357	
FMLF7946	37.5	31.4	690	790	460	6.8	INA69377	
FMLF7949	40	33.5	690	790	460	6.8	INA69407	
FMLF7961	50	41.8	690	790	460	8.2	INA69507	
FMLF7973	60	50.2	690	790	460	9.0	INA69607	
FMLF7985	70	58.6	690	790	550	10.2	INA69707	
FMLF7991	75	62.8	690	790	550	10.9	INA69757	
FMLF7998	80	66.9	690	790	550	10.9	INA69807	

415/480V 50Hz 7%								
Referencia Part number	Filtro Filter Q_n (kvar)	Filtro Filter I_n (A)	Red Network U_n (V)	Condensador Capacitors U_n (V)	Caja Box h (mm)	Peso Weight (kg)	Reactancia Reactor	Precio Price (€)
FMLF4806	5	7.0	415	480	270	3.5	INR41057	Consultar/ On request
FMLF4812	10	13.9	415	480	270	3.5	INR41107	
FMLF4816	12.5	17.4	415	480	270	4.2	INA41127	
FMLF4819	15	20.9	415	480	270	4.2	INA41157	
FMLF4825	20	27.8	415	480	270	5.0	INA41207	
FMLF4831	25	34.8	415	480	460	6.8	INA41257	
FMLF4837	30	41.7	415	480	460	6.8	INA41307	
FMLF4844	35	48.7	415	480	460	7.5	INA41357	
FMLF4847	37.5	52.2	415	480	460	7.5	INA41377	
FMLF4850	40	55.6	415	480	460	7.5	INA41407	
FMLF4862	50	69.6	415	480	460	9.0	INA41507	
FMLF4875	60	83.5	415	480	550	10.2	INA41607	
FMLF4887	70	97.4	415	480	650	12.2	INA41707	
FMLF4893	75	104.3	415	480	650	13.0	INA41757	
FMLF4899	80	111.3	415	480	650	13.0	INA41807	

Otras composiciones, tensiones y frecuencias, consultar/Other ratings, voltages and frequencies available on request.

Para corroborar la validez de este documento consulte la siguiente página web	
Código Seguro de Validación	61e705588eec45f88ea7f2f5f0494641001
Url de validación	https://eamic.elda.es/absis/idi/arx/idiarxabsaweb/asp/verificadorfirma.asp
Metadatos	Origen: Origen administración Estado de elaboración: Copia auténtica de documento original

CPFVF/CPMVF

CONDENSADORES DE POTENCIA CON FILTRO DE PROTECCIÓN
POWER CAPACITORS WITH PROTECTION FILTER

18 ... 100 kvar

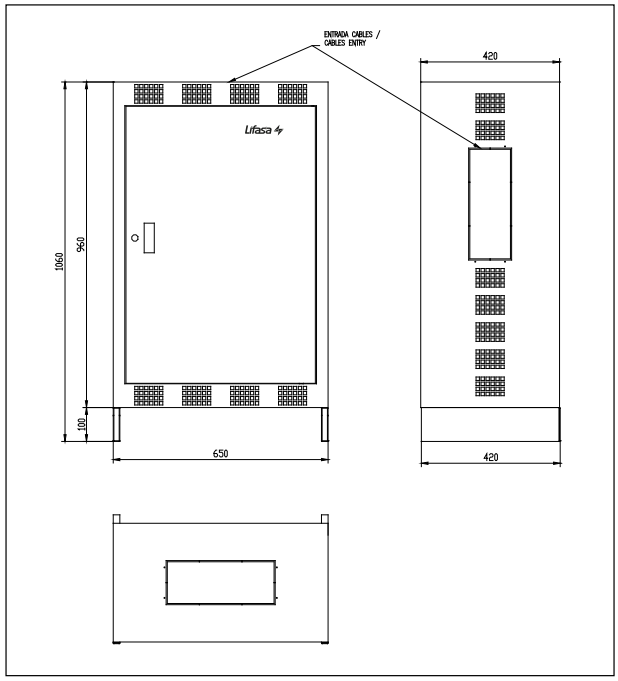

DESCRIPCIÓN/DESCRIPTION

Los condensadores de la serie CPFVF y CPMVF están formados por un condensador de potencia, una reactancia de protección antiarmónicos y protección por fusibles ó magnetotérmico. Estos condensadores están especialmente diseñados para la compensación fija de transformadores en redes con un elevado nivel de armónicos.

The capacitors CPFVF and CPMVF series are formed by a power capacitor and a reactor of harmonic protection filter with an automatic circuit breaker or high rupturing capacity fuses. These capacitors are specially designed for individual compensation of transformers in networks with an elevated harmonic level.

CARACTERÍSTICAS TÉCNICAS/TECHNICAL CHARACTERISTICS

- Tensión nominal/Rated voltage ..... 440 V
- Frecuencia/Frequency ..... 50 Hz - 60 Hz
- Condensadores/Capacitors ..... Serie FMLF/FMLF Series o/or POLB HD 7%
- Tipo de filtro/Filter type ..... Baja sintonización/Low tunning (7%)
- Frec. de resonancia/Resonance freq. ..... 189 Hz
- Reactancias/Reactors ..... Tipo INA-INR/INA-INR Type
- Construcción/Construction ..... Armario metálico/Metal cabinet
- IP de protección/Degree of protection IP20
- Color/Colour ..... Gris/Grey (RAL 7035)
- Instalación/Installation ..... Interior/Indoor
- Montaje/Assembly ..... Sobre suelo/Floor mounting
- Entrada cables/Cables entry ..... Laterales superior/Top sides

VARIANTES CONSTRUCTIVAS/CONSTRUCTION OPTIONS

- Con interruptor manual y fusibles (para el CPFVF)/With manual circuit breaker and fuses (for CPFVF)
- Con magnetotérmico y/o diferencial (para el CPMVF)/With breaker and/ord earth leakage relay (for CPMVF)

ACCESORIOS/ACCESSORIES

- Ventilación forzada/Forced cooling

Q_n (kvar) 440 V	Q_n (kvar) 400 V	SERIE CPFVF					SERIE CPMVF			
		Referencia Part number	Fusibles Fuses		Peso (kg) Weight	Precio Price (€)	Referencia Part number	Interruptor Breaker (A)	Peso (kg) Weight	Precio Price (€)
18	15	CPFVF4418	NH00	35 A	63.6	1.800	CPMVF4418	32	63.1	1.900
25	20	CPFVF4425	NH00	50 A	65.5	1.900	CPMVF4425	40	65.2	2.000
30	25	CPFVF4430	NH00	63 A	67.5	1.950	CPMVF4430	50	67.2	2.100
37.5	30	CPFVF4437	NH00	80 A	73.6	2.000	CPMVF4437	63	73.1	2.200
50	40	CPFVF4450	NH00	125 A	78.3	2.200	CPMVF4450	80	78.2	2.300
60	50	CPFVF4460	NH00	125 A	88.6	2.300	CPMVF4460	100	88.2	2.500
75	60	CPFVF4475	NH00	160 A	94.1	2.400	CPMVF4475	125	93.8	2.600
85	70	CPFVF4485	NH00	160 A	101.1	2.500	CPMVF4485	160	101.8	2.700
100	80	CPFVF4499	NH00	160 A	105.9	2.700	CPMVF4499	160	106.6	2.800

Otras composiciones, tensiones y frecuencias, consultar/Other ratings, voltages and frequencies available on request.

Para corroborar la validez de este documento consulte la siguiente página web	
Código Seguro de Validación	61e705588eec45f88ea7f2f5f0494641001
Url de validación	https://eamic.elda.es/absis/idi/arx/idiarxabsaweb/asp/verificadorfirma.asp
Metadatos	Origen: Origen administración Estado de elaboración: Copia auténtica de documento original

BATERIAS AUTOMATICAS CON FILTROS / AUTOMATIC CAPACITOR BANKS WITH FILTERS

BATLVF120

CON CONTACTORES ESTÁNDAR
WITH STANDARD CONTACTORS

25 ... 120 kvar

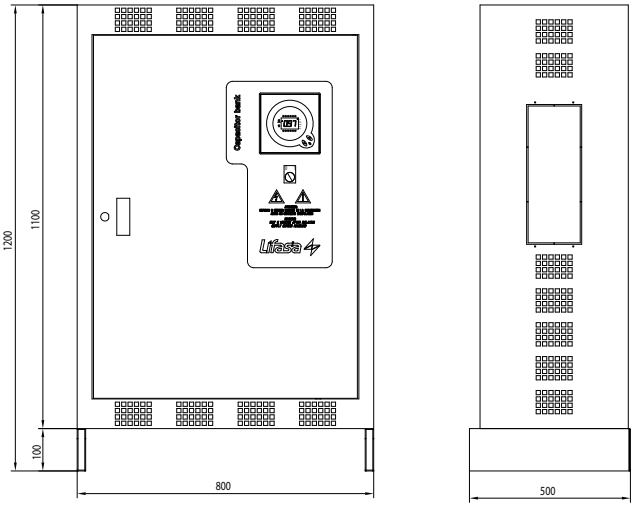

CARACTERÍSTICAS TÉCNICAS/TECHNICAL CHARACTERISTICS

- Tensión nominal/Rated voltages.....440 V 50 Hz - 60 Hz
- Regulador/Controller.....Master
- Programa trabajo/Working program.....10 opciones/options
- Condensador/Capacitors.....Tipo/Type POLB o/or POLB HD 7%
- Reactancias/Reactors.....Tipo/Type INR/INA
- Protección esc./Protection steps.....Int. Automático/ Circuit breaker
- Grado IP/Degree of protection.....IP21
- Color/Colour.....Gris/Grey RAL 7035
- Instalación/Installation.....Interior/Indoor
- Montaje/Assembly.....Sobre suelo/ Floor mounting
- TI externo/External TI..... .../5 (no incluido/ not included)
- Dimensiones/Dimensions.....800x1200x500mm

ACCESORIOS/ACCESSORIES

- Protección diferencial / Leakage protection

Referencia Part number	Q_n (kvar) 440V	Q_n (kvar) 400V	Composición Composition	Escalones Steps	Programa Program	Peso (kg) Weight	Precio Price (€)
BATLVF12440250	25	20.7	2 x 6.25 + 12.5	4 x 6.25	1.1.2.	80	3.150
BATLVF12440312	31.25	25.8	6.25 + 2 x 12.5	5 x 6.25	1.2.2.	82	3.325
BATLVF12440437	43.75	36.2	6.25 + 12.5 + 25	7 x 6.25	1.2.4.	84	3.395
BATLVF12440500	50	41.3	2 x 12.5 + 25	4 x 12.5	1.1.2.	85	3.450
BATLVF12440625	62.5	51.7	12.5 + 2 x 25	5 x 12.5	1.2.2.	86	3.550
BATLVF12440750	75	62.0	2 x 12.5 + 2 x 25	6 x 12.5	1.1.2.	90	3.650
BATLVF12440875	87.5	72.3	12.5 + 3 x 25	7 x 12.5	1.2.2.	95	3.800
BATLVF12440900	90	74.4	2 x 15 + 2 x 30	6 x 15	1.1.2.	104	4.000
BATLVF12441050	105	86.8	15 + 3 x 30	7 x 15	1.2.2.	121	4.225
BATLVF12441200	120	99.2	4 x 30	4 x 30	1.1.1.	128	4.450

Otras composiciones, tensiones y frecuencias, consultar/Other ratings, voltages and frequencies available on request.

Para corroborar la validez de este documento consulte la siguiente página web	
Código Seguro de Validación	61e705588eec45f88ea7f2f5f0494641001
Url de validación	https://eamic.elda.es/absis/idi/arx/idiarxabsaweb/asp/verificadorfirma.asp
Metadatos	Origen: Origen administración Estado de elaboración: Copia auténtica de documento original

BATERIAS AUTOMATICAS CON FILTROS / AUTOMATIC CAPACITOR BANKS WITH FILTERS

BATLVF400

CON CONTACTORES ESTÁNDAR
WITH STANDARD CONTACTORS

150 ... 400 kvar



CARACTERÍSTICAS TÉCNICAS/TECHNICAL CHARACTERISTICS

- Tensión nominal/Rated voltages.....440 V 50 Hz - 60 Hz
- Regulador/Controller.....Master
- Programa trabajo/Working program.....10 opciones/options
- Condensador/Capacitors.....Tipo/Type FMLF o/or POLB HD 7%
- Reactancias/Reactors.....Tipo/Type INA
- Protección esc./Protection steps.....Fusibles/Fuses NH00
- Grado IP/Degree of protection.....IP21
- Color/Colour.....Gris/Grey RAL 7035
- Instalación/Installation.....Interior/Indoor
- Montaje/Assembly.....Sobre suelo/ Floor mounting
- TI externo/External TI..... .../5 (no incluido/ not included)
- Dimensiones/Dimensions.....900x650x1900mm

ACCESORIOS/ACCESSORIES

- Interruptor general de corte en carga ó automático / Main switch or Circuit breaker
- Protección diferencial / Leakage protection

Referencia Part number	Q_n (kvar) 440V	Composición Composition	Escalones Steps	Programa Program	Q_n (kvar) 400V	Peso (kg) Weight	Precio Price (€)
BATLVF4044150	150	25+25+2x50	6 x 25	1.1.2.	124	355	6.918,66
BATLVF4044175	175	25+50+100	7 x 25	1.2.4.	145	365	7.564,58
BATLVF4044187	187.5	12.5+25+50+100	15 x12.5	1.2.4.8.	155	375	7.803,00
BATLVF4044200	200	50+50+100	4x50	1.1.2.	165	380	8.063,10
BATLVF4044225	225	25+50+50+100	11 x 25	1.2.2.4.	182	390	9.103,50
BATLVF4044250	250	50+2x100	5x50	1.2.2.	207	390	8.813,00
BATLVF4044275	275	25+50+2x100	11 x 25	1.2.4.	227	400	9.406,95
BATLVF4044300	300	50+50+2x100	6 x 50	1.1.2.	248	410	10.031,19
BATLVF4044350	350	50+3x100	7 x 50	1.2.2.	289	430	10.646,76
BATLVF4044400	400	4x100	4 x 100	1.1.1.	331	460	11.860,56

Otras composiciones, tensiones y frecuencias, consultar/Other ratings, voltages and frequencies available on request.

Para corroborar la validez de este documento consulte la siguiente página web	
Código Seguro de Validación	61e705588eec45f88ea7f2f5f0494641001
Url de validación	https://eamic.elda.es/absis/idi/arx/idiarxabsaweb/asp/verificadorfirma.asp
Metadatos	Origen: Origen administración Estado de elaboración: Copia auténtica de documento original

BATERIAS AUTOMATICAS CON FILTROS / AUTOMATIC CAPACITOR BANKS WITH FILTERS

BATLVF600

CON CONTACTORES ESTÁNDAR
WITH STANDARD CONTACTORS

375 ... 600 kvar



CARACTERÍSTICAS TÉCNICAS/TECHNICAL CHARACTERISTICS

- Tensión nominal/Rated voltages.....440 V 50 Hz - 60 Hz
- Regulador/Controller.....Master
- Programa trabajo/Working program.....10 opciones/options
- Condensador/Capacitors.....Tipo/Type FMLF o/or POLB HD 7%
- Reactancias/Reactors.....Tipo/Type INA
- Protección esc./Protection steps.....Fusibles/Fuses NH00
- Grado IP/Degree of protection.....IP21
- Color/Colour.....Gris/Grey RAL 7035
- Instalación/Installation.....Interior/Indoor
- Montaje/Assembly.....Sobre suelo/ Floor mounting
- TI externo/External TI..... .../5 (no incluido/ not included)
- Dimensiones/Dimensions.....1200x650x1900mm

ACCESORIOS/ACCESSORIES

- Interruptor general de corte en carga ó automático / Main switch or Circuit breaker
- Protección diferencial / Leakage protection

Referencia Part number	Q_n (kvar) 440V	Composición Composition	Escalones Steps	Programa Program	Q_n (kvar) 400V	Peso (kg) Weight	Precio Price (€)
BATLVF6044375	375	25+50+3x100	15x25	1.2.4.	310	535	12.051,30
BATLVF6044400	400	50+50+3x100	8x50	1.1.2.	331	550	12.658,20
BATLVF6044450	450	50+4x100	9x50	1.2.2.	372	585	13.351,80
BATLVF6044475	475	25+50+4x100	19x25	1.2.4.	393	605	13.958,70
BATLVF6044500	500	50+50+4x100	10x50	1.1.2.	413	620	14.565,60
BATLVF6044550	550	50+5x100	11x50	1.2.2.	455	658	15.367,58
BATLVF6044600	600	6x100	6x100	1.1.1.	496	685	16.104,53

Otras composiciones, tensiones y frecuencias, consultar/Other ratings, voltages and frequencies available on request.

Para corroborar la validez de este documento consulte la siguiente página web	
Código Seguro de Validación	61e705588eec45f88ea7f2f5f0494641001
Url de validación	https://eamic.elda.es/absis/idi/arx/idiarxabsaweb/asp/verificadorfirma.asp
Metadatos	Origen: Origen administración Estado de elaboración: Copia auténtica de documento original

BATERIAS AUTOMATICAS CON FILTROS / AUTOMATIC CAPACITOR BANKS WITH FILTERS

BATLVF800

CON CONTACTORES ESTÁNDAR
WITH STANDARD CONTACTORS

575 ... 800 kvar



Características técnicas/Technical characteristics

- Tensión nominal/Rated voltages.....440 V 50 Hz - 60 Hz
- Regulador/Controller.....Master
- Programa trabajo/Working program.....10 opciones/options
- Condensador/Capacitors.....Tipo/Type FMLF o/or POLB HD 7%
- Reactancias/Reactors.....Tipo/Type INA
- Protección esc./Protection steps.....Fusibles/Fuses NH00
- Grado IP/Degree of protection.....IP21
- Color/Colour.....Gris/Grey RAL 7035
- Instalación/Installation.....Interior/Indoor
- Montaje/Assembly.....Sobre suelo/ Floor mounting
- TI externo/External TI..... .../5 (no incluido/ not included)
- Dimensiones/Dimensions.....1500x650x1900mm

Accesorios/Accessories

- Interruptor general de corte en carga ó automático / Main switch or Circuit breaker
- Protección diferencial / Leakage protection

Referencia Part number	Q_n (kvar) 440V	Composición Composition	Escalones Steps	Programa Program	Q_n (kvar) 400V	Peso (kg) Weight	Precio Price (€)
BATLVF8044575	575	25+50+5x100	23x25	1.2.4.	475	800	16.819,80
BATLVF8044600	600	50+50+5x100	12x50	1.1.2.	496	820	17.426,70
BATLVF8044650	650	50+6x100	13x50	1.2.2.	537	865	18.120,30
BATLVF8044675	675	25+50+6x100	27x25	1.2.4.	558	885	18.640,50
BATLVF8044700	700	50+50+6x100	14x50	1.1.2.	579	910	19.247,40
BATLVF8044750	750	50+7x100	15x50	1.2.2.	620	955	20.157,75
BATLVF8044800	800	8x100	8x100	1.1.1.	661	1000	20.894,70

Otras composiciones, tensiones y frecuencias, consultar/Other ratings, voltages and frequencies available on request.

Para corroborar la validez de este documento consulte la siguiente página web	
Código Seguro de Validación	61e705588eec45f88ea7f2f5f0494641001
Url de validación	https://eamic.elda.es/absis/idi/arx/idiarxabsaweb/asp/verificadorfirma.asp
Metadatos	Origen: Origen administración Estado de elaboración: Copia auténtica de documento original

BATERIAS AUTOMATICAS CON FILTROS / AUTOMATIC CAPACITOR BANKS WITH FILTERS

BATLVF1000

CON CONTACTORES ESTÁNDAR
WITH STANDARD CONTACTORS

775 ... 1000 kvar

(LVF600+LVF400)



Características técnicas/Technical characteristics

- Tensión nominal/Rated voltages.....440 V 50 Hz - 60 Hz
- Regulador/Controller.....Master
- Programa trabajo/Working program.....10 opciones/options
- Condensador/Capacitors.....Tipo/Type FMLF o/or POLB HD 7%
- Reactancias/Reactors.....Tipo/Type INA
- Protección esc./Protection steps.....Fusibles/Fuses NH00
- Grado IP/Degree of protection.....IP21
- Color/Colour.....Gris/Grey RAL 7035
- Instalación/Installation.....Interior/Indoor
- Montaje/Assembly.....Sobre suelo/Floor mounting
- TI externo/External TI..... .../5 (no incluido/not included)
- Dimensiones/Dimensions.....2100x650x1900mm
- Acometida/Connection.....2 acometidas/incoming

Accesorios/Accessories

- Interruptor general de corte en carga ó automático / Main switch or Circuit breaker
- Protección diferencial / Leakage protection

Referencia Part number	Q_n (kvar) 440V	Composición Composition	Escalones Steps	Programa Program	Q_n (kvar) 400V	Peso (kg) Weight	Precio Price (€)
BATLVF100440775	775	25+50+7x100	31x25	1.2.4.	640	930	23.842,50
BATLVF100440800	800	50+50+7x100	16x50	1.1.2.	661	945	24.449,40
BATLVF100440850	850	50+8x100	17x50	1.2.2.	702	960	25.056,30
BATLVF100440875	875	25+50+8x100	35x25	1.2.4.	723	975	25.944,98
BATLVF100440900	900	50+50+8x100	18x50	1.1.2.	744	990	26.551,88
BATLVF100440950	950	50+9x100	19x50	1.2.2.	785	1120	27.158,78
BATLVF100441000	1000	10x100	10x100	1.1.1.	826	1150	27.917,40

Otras composiciones, tensiones y frecuencias, consultar/Other ratings, voltages and frequencies available on request.

Para corroborar la validez de este documento consulte la siguiente página web	
Código Seguro de Validación	61e705588eec45f88ea7f2f5f0494641001
Url de validación	https://eamic.elda.es/absis/idi/arx/idiarxabsaweb/asp/verificadorfirma.asp
Metadatos	Origen: Origen administración Estado de elaboración: Copia auténtica de documento original

BATERIAS AUTOMATICAS CON FILTROS / AUTOMATIC CAPACITOR BANKS WITH FILTERS

BATLVF1200

CON CONTACTORES ESTÁNDAR
WITH STANDARD CONTACTORS

975 ... 1200 kvar

(LVF600+LVF600)



CARACTERÍSTICAS TÉCNICAS/TECHNICAL CHARACTERISTICS

- Tensión nominal/Rated voltages..... 440 V 50 Hz - 60 Hz
- Regulador/Controller..... Master
- Programa trabajo/Working program..... 10 opciones/options
- Condensador/Capacitors..... Tipo/Type FMLF o/or POLB HD 7%
- Reactancias/Reactors..... Tipo/Type INA
- Protección esc./Protection steps..... Fusibles/Fuses NH00
- Grado IP/Degree of protection..... IP21
- Color/Colour..... Gris/Grey RAL 7035
- Instalación/Installation..... Interior/Indoor
- Montaje/Assembly..... Sobre suelo/ Floor mounting
- TI externo/External TI..... .../5 (no incluido/ not included)
- Dimensiones/Dimensions..... 2400x650x1900mm
- Acometida/Connection..... 2 acometidas/ incoming

ACCESORIOS/ACCESSORIES

- Interruptor general de corte en carga ó automático / Main switch or Circuit breaker
- Protección diferencial / Leakage protection

Referencia Part number	Q_n (kvar) 440V	Composición Composition	Escalones Steps	Programa Program	Q_n (kvar) 400V	Peso (kg) Weight	Precio Price (€)
BATLVF120440975	975	25+50+9x100	39x25	1.2.4.	806	1255	27.830,70
BATLVF120441000	1000	50+50+9x100	20x50	1.1.2.	826	1270	28.394,25
BATLVF120441050	1050	50+10x100	21x50	1.2.2.	868	1300	29.001,15
BATLVF120441075	1075	25+50+10x100	43x25	1.2.4.	888	1315	30.158,60
BATLVF120441100	1100	50+50+10x100	22x50	1.1.2.	909	1330	30.765,50
BATLVF120441150	1150	50+11x100	23x50	1.2.2.	950	1360	31.372,40
BATLVF120441200	1200	12x100	12x100	1.1.1.	992	1390	32.079,00

Otras composiciones, tensiones y frecuencias, consultar/Other ratings, voltages and frequencies available on request.

Para corroborar la validez de este documento consulte la siguiente página web	
Código Seguro de Validación	61e705588eec45f88ea7f2f5f0494641001
Url de validación	https://eamic.elda.es/absis/idi/arx/idiarxabsaweb/asp/verificadorfirma.asp
Metadatos	Origen: Origen administración Estado de elaboración: Copia auténtica de documento original

BATERIAS AUTOMATICAS CON FILTROS / AUTOMATIC CAPACITOR BANKS WITH FILTERS

BATLVFS400

CON TIRISTORES
WITH THYRISTORS

150 ... 400 kvar



CARACTERÍSTICAS TÉCNICAS/TECHNICAL CHARACTERISTICS

- Tensión nominal/Rated voltages.....440 V 50 Hz - 60 Hz
- Regulador/Controller.....PFCL Fast
- Programa trabajo/Working program.....10 opciones/options
- Condensador/Capacitors.....Tipo/Type FMLF o/or POLB HD 7%
- Reactancias/Reactors.....Tipo/Type INA
- Protección esc./Protection steps.....Fusibles/Fuses NH00
- Grado IP/Degree of protection.....IP21
- Color/Colour.....Gris/Grey RAL 7035
- Instalación/Installation.....Interior/Indoor
- Montaje/Assembly.....Sobre suelo/ Floor mounting
- TI externo/External TI..... .../5 (no incluido/ not included)
- Dimensiones/Dimensions.....900x650x1900mm

ACCESORIOS/ACCESSORIES

- Interruptor general de corte en carga ó automático / Main switch or Circuit breaker
- Protección diferencial / Leakage protection

Referencia Part number	Q_n (kvar) 440V	Composición Composition	Escalones Steps	Programa Program	Q_n (kvar) 400V	Peso (kg) Weight	Precio Price (€)
BATLVFS4044150	150	25+25+2x50	6 x 25	1.1.2.	124	355	9.911,34
BATLVFS4044175	175	25+50+100	7 x 25	1.2.4.	145	365	10.455,00
BATLVFS4044187	187.5	12.5+25+50+100	15 x12.5	1.2.4.8.	155	375	11.040,48
BATLVFS4044200	200	50+50+100	4x50	1.1.2.	165	380	10.559,55
BATLVFS4044225	225	25+50+50+100	11 x 25	1.2.2.4.	182	390	10.873,20
BATLVFS4044250	250	50+2x100	5x50	1.2.2.	207	390	11.082,30
BATLVFS4044275	275	25+50+2x100	11 x 25	1.2.4.	227	395	11.751,42
BATLVFS4044300	300	50+50+2x100	6 x 50	1.1.2.	248	410	12.420,54
BATLVFS4044350	350	50+3x100	7 x 50	1.2.2.	289	430	13.507,86
BATLVFS4044400	400	4x100	4 x 100	1.1.1.	331	460	14.302,44

Otras composiciones, tensiones y frecuencias, consultar/Other ratings, voltages and frequencies available on request.

Para corroborar la validez de este documento consulte la siguiente página web	
Código Seguro de Validación	61e705588eec45f88ea7f2f5f0494641001
Url de validación	https://eamic.elda.es/absis/idi/arx/idiarxabsaweb/asp/verificadorfirma.asp
Metadatos	Origen: Origen administración Estado de elaboración: Copia auténtica de documento original

BATERIAS AUTOMATICAS CON FILTROS / AUTOMATIC CAPACITOR BANKS WITH FILTERS

BATLVFS600

CON TIRISTORES
WITH THYRISTORS

375 ... 600 kvar





CARACTERÍSTICAS TÉCNICAS/TECHNICAL CHARACTERISTICS

- Tensión nominal/Rated voltages.....440 V 50 Hz - 60 Hz
- Regulador/Controller.....PFCL Fast
- Programa trabajo/Working program.....10 opciones/options
- Condensador/Capacitors.....Tipo/Type FMLF o/or POLB HD 7%
- Reactancias/Reactors.....Tipo/Type INA
- Protección esc./Protection steps.....Fusibles/Fuses NH00
- Grado IP/Degree of protection.....IP21
- Color/Colour.....Gris/Grey RAL 7035
- Instalación/Installation.....Interior/Indoor
- Montaje/Assembly.....Sobre suelo/Floor mounting
- TI externo/External TI......../5 (no incluido/not included)
- Dimensiones/Dimensions.....1200x650x1900mm

ACCESORIOS/ACCESSORIES

- Interruptor general de corte en carga ó automático / Main switch or Circuit breaker
- Protección diferencial / Leakage protection

Referencia Part number	Q_n (kvar) 440V	Composición Composition	Escalones Steps	Programa Program	Q_n (kvar) 400V	Peso (kg) Weight	Precio Price (€)
BATLVFS6044375	375	25+50+3x100	15x25	1.2.4.	310	545	15.557,04
BATLVFS6044400	400	50+50+3x100	8x50	1.1.2.	331	560	16.267,98
BATLVFS6044450	450	50+4x100	9x50	1.2.2.	372	590	17.020,74
BATLVFS6044475	475	25+50+4x100	19x25	1.2.4.	393	605	18.066,24
BATLVFS6044500	500	50+50+4x100	10x50	1.1.2.	413	620	18.756,27
BATLVFS6044550	550	50+5x100	11x50	1.2.2.	455	650	19.509,03
BATLVFS6044600	600	6x100	6x100	1.1.1.	496	680	20.240,88

Otras composiciones, tensiones y frecuencias, consultar/Other ratings, voltages and frequencies available on request.

Para corroborar la validez de este documento consulte la siguiente página web	
Código Seguro de Validación	61e705588eec45f88ea7f2f5f0494641001
Url de validación	https://eamic.elda.es/absis/idi/arx/idiarxabsaweb/asp/verificadorfirma.asp
Metadatos	Origen: Origen administración Estado de elaboración: Copia auténtica de documento original

BATERIAS AUTOMATICAS CON FILTROS / AUTOMATIC CAPACITOR BANKS WITH FILTERS

BATLVFS800

CON TIRISTORES
WITH THYRISTORS

575 ... 800 kvar





CARACTERÍSTICAS TÉCNICAS/TECHNICAL CHARACTERISTICS

- Tensión nominal/Rated voltages.....440 V 50 Hz - 60 Hz
- Regulador/Controller.....PFCL Fast
- Programa trabajo/Working program.....10 opciones/options
- Condensador/Capacitors.....Tipo/Type FMLF o/or POLB HD 7%
- Reactancias/Reactors.....Tipo/Type INA
- Protección esc./Protection steps.....Fusibles/Fuses NH00
- Grado IP/Degree of protection.....IP21
- Color/Colour.....Gris/Grey RAL 7035
- Instalación/Installation.....Interior/Indoor
- Montaje/Assembly.....Sobre suelo/ Floor mounting
- TI externo/External TI..... .../5 (no incluido/ not included)
- Dimensiones/Dimensions.....1500x650x1900mm

ACCESORIOS/ACCESSORIES

- Interruptor general de corte en carga ó automático / Main switch or Circuit breaker
- Protección diferencial / Leakage protection

Referencia Part number	Q_n (kvar) 440V	Composición Composition	Escalones Steps	Programa Program	Q_n (kvar) 400V	Peso (kg) Weight	Precio Price (€)
BATLVFS8044575	575	25+50+5x100	23x25	1.2.4.	475	805	21.244,56
BATLVFS8044600	600	50+50+5x100	12x50	1.1.2.	496	820	21.880,22
BATLVFS8044650	650	50+6x100	13x50	1.2.2.	537	865	22.582,80
BATLVFS8044675	675	25+50+6x100	27x25	1.2.4.	558	885	23.251,92
BATLVFS8044700	700	50+50+6x100	14x50	1.1.2.	579	910	23.921,04
BATLVFS8044750	750	50+7x100	15x50	1.2.2.	620	955	25.092,00
BATLVFS8044800	800	8x100	8x100	1.1.1.	661	1000	25.719,30

Otras composiciones, tensiones y frecuencias, consultar/Other ratings, voltages and frequencies available on request.

Para corroborar la validez de este documento consulte la siguiente página web	
Código Seguro de Validación	61e705588eec45f88ea7f2f5f0494641001
Url de validación	https://eamic.elda.es/absis/idi/arx/idiarxabsaweb/asp/verificadorfirma.asp
Metadatos	Origen: Origen administración Estado de elaboración: Copia auténtica de documento original

BATERIAS AUTOMATICAS CON FILTROS / AUTOMATIC CAPACITOR BANKS WITH FILTERS

BATLVFS1000

CON TIRISTORES
WITH THYRISTORS

775 ... 1000 kvar

(LVFS600+LVFS400)





CARACTERÍSTICAS TÉCNICAS/TECHNICAL CHARACTERISTICS

- Tensión nominal/Rated voltages.....440 V 50 Hz - 60 Hz
- Regulador/Controller.....PFCL Fast
- Programa trabajo/Working program.....10 opciones/options
- Condensador/Capacitors.....Tipo/Type FMLF o/or POLB HD 7%
- Reactancias/Reactors.....Tipo/Type INA
- Protección esc./Protection steps.....Fusibles/Fuses NH00
- Grado IP/Degree of protection.....IP21
- Color/Colour.....Gris/Grey RAL 7035
- Instalación/Installation.....Interior/Indoor
- Montaje/Assembly.....Sobre suelo/ Floor mounting
- TI externo/External TI..... .../5 (no incluido/ not included)
- Dimensiones/Dimensions.....2100x650x1900mm
- Acometida/Connection.....2 acometidas/ incoming

ACCESORIOS/ACCESSORIES

- Interruptor general de corte en carga ó automático / Main switch or Circuit breaker
- Protección diferencial / Leakage protection

Referencia Part number	Q_n (kvar) 440V	Composición Composition	Escalones Steps	Programa Program	Q_n (kvar) 400V	Peso (kg) Weight	Precio Price (€)
BATLVFS100440775	775	25+50+7x100	31x25	1.2.4.	640	1005	29.943,12
BATLVFS100440800	800	50+50+7x100	16x50	1.1.2.	661	1020	30.666,61
BATLVFS100440850	850	50+8x100	17x50	1.2.2.	702	1050	31.406,82
BATLVFS100440875	875	25+50+8x100	35x25	1.2.4.	723	1075	32.034,12
BATLVFS100440900	900	50+50+8x100	18x50	1.1.2.	744	1090	32.703,24
BATLVFS100440950	950	50+9x100	19x50	1.2.2.	785	1120	33.916,02
BATLVFS100441000	1000	10x100	10x100	1.1.1.	826	1145	34.279,85

Otras composiciones, tensiones y frecuencias, consultar/Other ratings, voltages and frequencies available on request.

Para corroborar la validez de este documento consulte la siguiente página web	
Código Seguro de Validación	61e705588eec45f88ea7f2f5f0494641001
Url de validación	https://eamic.elda.es/absis/idi/arx/idiarxabsaweb/asp/verificadorfirma.asp
Metadatos	Origen: Origen administración Estado de elaboración: Copia auténtica de documento original

BATERIAS AUTOMATICAS CON FILTROS / AUTOMATIC CAPACITOR BANKS WITH FILTERS

BATLVFS1200

CON TIRISTORES
WITH THYRISTORS

975 ... 1200 kvar

(LVFS600+LVFS600)



CARACTERÍSTICAS TÉCNICAS/TECHNICAL CHARACTERISTICS

- Tensión nominal/Rated voltages.....440 V 50 Hz - 60 Hz
- Regulador/Controller.....PFCL Fast
- Programa trabajo/Working program.....10 opciones/options
- Condensador/Capacitors.....Tipo/Type FMLF o/or POLB HD 7%
- Reactancias/Reactors.....Tipo/Type INA
- Protección esc./Protection steps.....Fusibles/Fuses NH00
- Grado IP/Degree of protection.....IP21
- Color/Colour.....Gris/Grey RAL 7035
- Instalación/Installation.....Interior/Indoor
- Montaje/Assembly.....Sobre suelo/ Floor mounting
- TI externo/External TI..... .../5 (no incluido/ not included)
- Dimensiones/Dimensions.....2400x650x1900mm
- Acometida/Connection.....2 acometidas/ incoming

ACCESORIOS/ACCESSORIES

- Interruptor general de corte en carga ó automático / Main switch or Circuit breaker
- Protección diferencial / Leakage protection

Referencia Part number	Q_n (kvar) 440V	Composición Composition	Escalones Steps	Programa Program	Q_n (kvar) 400V	Peso (kg) Weight	Precio Price (€)
BATLVFS120440975	975	25+50+9x100	39x25	1.2.4.	805	1245	35.296,08
BATLVFS120441000	1000	50+50+9x100	20x50	1.1.2.	826	1260	35.965,20
BATLVFS120441050	1050	50+10x100	21x50	1.2.2.	868	1290	36.383,40
BATLVFS120441075	1075	25+50+10x100	43x25	1.2.4.	888	1310	37.136,16
BATLVFS120441100	1100	50+50+10x100	22x50	1.1.2.	909	1330	37.805,28
BATLVFS120441150	1150	50+11x100	23x50	1.2.2.	950	1360	38.808,96
BATLVFS120441200	1200	12x100	12x100	1.1.1.	992	1390	39.603,54

Otras composiciones, tensiones y frecuencias, consultar/Other ratings, voltages and frequencies available on request.

Para corroborar la validez de este documento consulte la siguiente página web	
Código Seguro de Validación	61e705588eec45f88ea7f2f5f0494641001
Url de validación	https://eamic.elda.es/absis/idi/arx/idiarxabsaweb/asp/verificadorfirma.asp
Metadatos	Origen: Origen administración Estado de elaboración: Copia auténtica de documento original

Filtros Armónicos — Harmonic Filters

Filtros de armónicos

Estos filtros son usados cuando el principal objetivo es la reducción de la distorsión armónica presente en el sistema de distribución. Los principales problemas causados por los armónicos y que pueden hacer necesaria su supresión, son los siguientes:

- Interferencias en telecomunicaciones.
- Distorsión en la tensión de red.
- Perturbaciones en sistemas electrónicos.
- Operación errática de relés de protección y control.
- Fallos en transformadores y motores debidos al sobrecalentamiento causado por pérdidas en el hierro.
- Sobrecalentamiento de fusibles de protección hasta el punto de que un pequeño transitorio en la línea causa su fusión.

Hay que tener en cuenta que la impedancia de todos los filtros es capacitiva por debajo de su frecuencia de sintonización, por lo tanto eso contribuye, aunque en pequeña escala, a la compensación del factor de potencia a la frecuencia fundamental.

La instalación de los filtros produce una modificación en la topología del sistema eléctrico de alimentación. Por esta razón, el diseño de los filtros debe ser realizado mediante un cuidadoso análisis y un estudio del sistema completo.

En función de la aplicación, hay varios tipos de filtro:
- Filtro 3r armónico HBF-T
- Filtro separador TFA
- Filtro absorción HAF
- Filtro paso alto HPF
- Filtro activo SINAF 2.0

Harmonic filters

These filters are used when the main objective is not the reactive power com-pensation at the fundamental frequency, but to reduce the harmonic distortion in the supply system.

Among the problems caused by har-monics and which may make their suppression necessary, are the following:
- Interferences in telecommunications.
- Distortion on the mains voltage.
- Disturbances in electronic systems.
- Erratic operation of control and protection relays .
- Failures in transformers and motors, due to overheating caused by losses on the core.
- Overheating of protective fuses to the point where a minor spike on the line causes them to blow.

It should be pointed out that the impedance of all the filters is capacitive below its tuning frequency, whereby they also contribute, even if in a small scale, to the reactive power compensation at the fundamental frequency.

Installation of filters produces a modification on the topology of the electrical supply system. For this reason, the design of filters must be done with regard to an accurate analysis and study of the whole system.

According to the application, there are different types of filters:
- 3rd harmonic filter HBF-T
- Isolation filter
- Absorption filter HAF
- High pass filter HPF
- Active filter SINAF 2.0



Para corroborar la validez de este documento consulte la siguiente página web	
Código Seguro de Validación	61e705588eec45f88ea7f2f5f0494641001
Url de validación	https://eamic.elda.es/absis/idi/arx/idiarxabsaweb/asp/verificadorfirma.asp
Metadatos	Origen: Origen administración Estado de elaboración: Copia auténtica de documento original

HBF-T

FILTRO DE TERCER ARMÓNICO
THIRD HARMONIC FILTER



Descripción/Description

Los filtros HBF-T están diseñados para el bloqueo del 3er armónico, reduciendo las corrientes de neutro en instalaciones trifásicas donde hay instaladas cargas generadoras de armónicos conectadas entre fase y neutro. Se trata básicamente de filtros pasivos a base de una combinación paralelo de inductancia y condensador, siendo sus ventajas de empleo las siguientes:

- Reducción del tercer armónico hasta un 90%.
- Reducción significativa de otros armónicos
- Reducción de la corriente de neutro absorbida
- Disminución de perdidas en la instalación
- Reducción de las interferencias
- Mejora del factor de potencia

Filters HBF-T are designed for the blockade of 3rd harmonic, reducing the currents of neutral in three-phase installation where there is installed connected between neutral phase. It is basically passive filters with a parallel combination of inductance and condenser, being his advantages of use the following ones:

- Reduction of the third overtone until a 90%.
- Significant Reduction of other overtones
- Reduction current of neutral absorbed
- Reduction of losses in the installation
- Reduction of the interferences
- Improvement of the power factor

Características técnicas/Technical characteristics

- Tensión Fase-Neutro/Phase-neutral tension ..... Hasta/Up to 750 V
- Frecuencia/Frequency ..... 50 / 60Hz
- Corriente nominal (IR)/Nominal current (IR) ..... 6 ... 100 A
- Corriente max. transitoria/Current max. transitory ..... 1,5 I_n (1min. de cada 10 minutos)/(1 min. of each 10 min.)
- Construcción/Construction ..... Armario metálico/Metal Cabinet
- Grado de protección/Degree of protection ..... IP 00/IP21
- Color/Colour ..... Gris/Grey RAL 7035
- Instalación/Installation ..... Interior/Indoor
- Gama climatica/Temperature range ..... -10° a +50°C
- Protección/Protection IP21

Corriente Current	Dimensiones Dimensions	Precio € Price
6A	300x200x200	926
10A	300x200x200	1.048
16A	300x200x200	1.086
25A	370x280x300	1.304
32A	370x280x300	1.368
50A	370x280x300	1.439
63A	370x420x370	1.814
100A	370x420x370	2.029

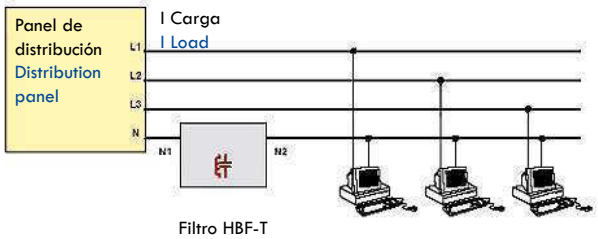

Filtro HBF-T
HBF-T Filter

Para corroborar la validez de este documento consulte la siguiente página web	
Código Seguro de Validación	61e705588eec45f88ea7f2f5f0494641001
Url de validación	https://eamic.elda.es/absis/idi/arx/idiarxabsaweb/asp/verificadorfirma.asp
Metadatos	Origen: Origen administración Estado de elaboración: Copia auténtica de documento original

TFA FILTRO SEPARADOR DE TERCER HARMÓNICO
THIRD HARMONIC ISOLATION FILTER

Descripción/Description

En instalaciones donde existen cargas generadoras de 3er armónico, la corriente por el conductor neutro puede llegar a ser superior a la de las fases, incluso con cargas equilibradas. La solución más adecuada para este problema es utilizar un equipo específico para filtrado del 3er armónico que consiste básicamente en un transformador trifásico de aislamiento, con conexión estrella triángulo, que filtra la corriente del 3er armónico y un filtro pasivo que atenúa la del 5º armónico.

In installations with 3rd harmonic generation loads, the current through the neutral cable can be higher than the one in the phases, even in case of balanced loads. The most proper solution for these problems is to use a specific equipment for the 3rd harmonic filtering, consisting basically in a three-phase isolating transformer, delta-star connected, that filters the 3rd harmonic current, plus a passive filter which reduces the 5th harmonic.



Características técnicas/Technical characteristics

Transformador separador/Isolating transformer:

- Tensión nominal del primario/..... 3x400 V
  Rated voltage of the primary
- Tensión nominal del secundario/..... 3x230 V
  Rated voltage of the secondary
- Frecuencia/Frequency..... 50 Hz
- Conexión del primario/..... Triangulo/Delta
  Primary connection
- Conexión del secundario/..... Estrella/Star
  Secundary connection
- Conductor/Wiring ..... Cobre/Copper

Protecciones/Protections:

- Circuito de maniobra/ Control circuit .. Magnetotérmico bipolar 6A
  6A bipolar circuitbreaker
- Circuito de potencia/..... Magnetotérmico tripolar
  Power circuit Diferencial/Three-phase earth leakage switch (30mA to 300mA)
- Temperatura de trabajo/..... -10/+40ºC
  Climatic range
- Protección/Protection IP42

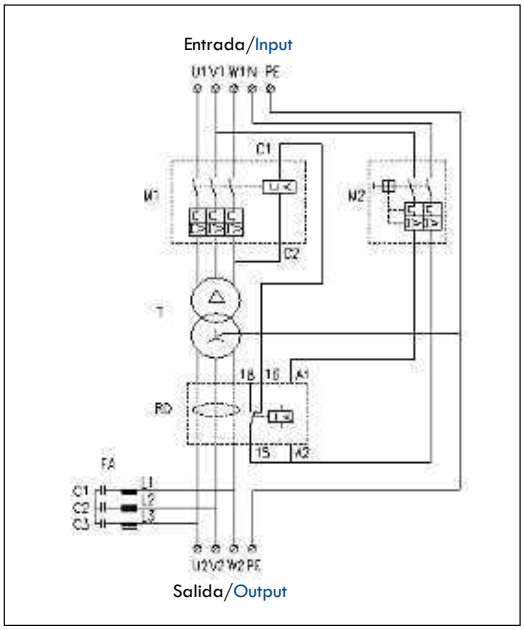

Referencia Part number	Potencia (kVA) Power	Un (V)	Dimensiones/Dimensions (mm)			Peso (kg) Weight	Precio (€) Price
			L	A	H		
TFA-40010	10	3X400/230	590	500	800	125	4.158
TFA-40015	15	3X400/230	590	500	800	160	5.047
TFA-40020	20	3X400/230	590	500	800	185	5.639
TFA-40030	30	3X400/230	900	750	1050	265	6.690
TFA-40040	40	3X400/230	900	750	1050	325	7.510
TFA-40050	50	3X400/230	900	750	1050	350	8.989
TFA-40080	80	3X400/230	900	750	1050	420	13.361
TFA-40100	100	3X400/230	900	750	1050	470	14.445

Para corroborar la validez de este documento consulte la siguiente página web
Código Seguro de Validación 61e705588eec45f88ea7f2f5f0494641001
Url de validación https://eamic.elda.es/absis/idi/arx/idiarxabsaweb/asp/verificadorfirma.asp
Metadatos Origen: Origen administración Estado de elaboración: Copia auténtica de documento original

HAF FILTRO DE ABSORCIÓN ABSORPTION FILTER

DESCRIPCIÓN/DESCRIPTION

Los filtros de absorción son usados cuando es necesario reducir la distorsión armónica en tensión y en corriente en la red de distribución. Los filtros de absorción están formados por condensadores conectados en serie con reactancias, sintonizados a la frecuencia del armónico que debe ser eliminado. Los filtros están montados en armarios metálicos e incluyen contactores y fusibles de alta capacidad de ruptura para protección en caso de cortocircuito. La protección térmica del filtro está asegurada mediante la colocación de sensores térmicos en los núcleos de las reactancias.

Harmonic absorption filters are used when it is necessary to reduce the harmonic voltage and current distortion in the supply system. Absorption filters are formed by capacitors connected in series with reactors, tuned to the frequency of the harmonic to be suppressed. Filters are assembled in metal cabinets and include contactors and high rupture capacity fuses for short circuit protection. Thermal protection of the filter is achieved by means of thermal sensors located in the core of the reactors.

CARACTERÍSTICAS TÉCNICAS/TECHNICAL CHARACTERISTICS

- Tensión nominal/Rated voltages.....230, 400, 415, 480 V
- Frecuencia de red/.....50 Hz (60 Hz)
  Network frequency
- Sintonización filtros/Filter tuning.....5 °, 7° , 11°, 13°
- Regulación/Regulation.....por corriente o por armónicos/
  by current or by harmonics
- Grado de protección/ IP20
  Degree of protection
- Construcción/Construccion.....Armario metálico/Metal cabinet
- Color armario/Cabinet colour .....Gris/Grey RAL 7035
- Instalación/Installation .....Interior (sobre suelo)/
  Indoor (floor mounting)
- Normas/Standards.....IEC 60831, IEC 60439, IEC 61642

ESCALONES ESTÁNDAR / STANDARD STEPS

50 Hz 400V			
Armónico absorbido Absorption Filter tuning	I armónica max (A) Maximum harmonic current	QN (kvar)	I_{rms} (A)
5°, 7°, 11°, 13°	40	20	50
5°, 7°, 11°, 13°	80	41	100

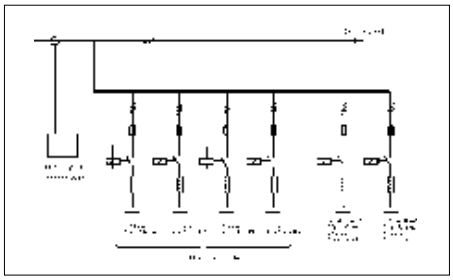

Ejemplo de filtro combinado/ Example of combined filter:
350 kvar 400 V 50 Hz, + 70 A 250 Hz, + 50 A 350 Hz

Para corroborar la validez de este documento consulte la siguiente página web	
Código Seguro de Validación	61e705588eec45f88ea7f2f5f0494641001
Url de validación	https://eamic.elda.es/absis/idi/arx/idiarxabsaweb/asp/verificadorfirma.asp
Metadatos	Origen: Origen administración Estado de elaboración: Copia auténtica de documento original

HPF FILTRO PASO ALTO
HIGH PASS FILTER

DESCRIPCIÓN/DESCRIPTION

Los filtros HPF están especialmente diseñados para eliminar los armónicos de la corriente absorbida por convertidores de potencia de 6 pulsos, tales como variadores de frecuencia para motores, SAIs, soldaduras etc. Se trata básicamente de filtros pasivos a base de una combinación serie-paralelo de inductancias y condensadores, diseñados para filtrar la entrada de los convertidores electrónicos (principalmente los armónicos de corriente de 5° y 7° orden y de manera secundaria los de 11° y 13° orden). Con los filtros HPF se consigue una reducción del THD (I) mucho mas elevada que con la simple reactancia de entrada reduciendo el THD (I) a valores próximos a un 8 %. A plena carga se consiguen reducciones de THD (I) por debajo del 5%.

HPF filters are specially designed to remove harmonics from the current absorbed by 6 pulse power converters, such as frequency converters for motors, UPS, welding equipment, etc. They are essentially passive filters based on a series-parallel combination of inductance and capacitors. (Main function is to filter the 5th and 7th current harmonic and to decrease the level of the 11th and 13th current harmonics). With these HPF filters we will be able to get a reduction of the THD (I) level higher than a simple input reactor reduction, decreasing THD (I) to values below 8%. At full load conditions the THD (I) becomes lower than 5%.



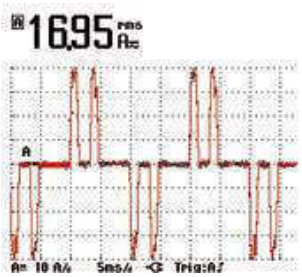

Entrada variador sin filtro
Input inverter without filter

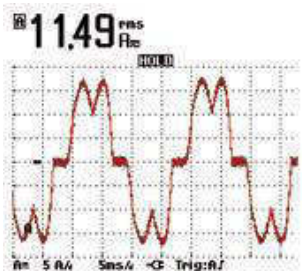

Entrada variador con reactancia
Input inverter with reactor

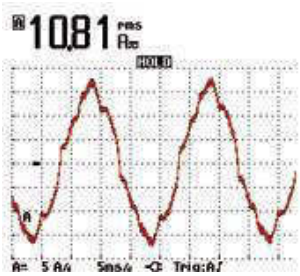

Entrada variador con filtro HPF
Input inverter with HPF filter

ACCESORIOS/OPTIONS

- Kit regulación sobre-compensación/Overcorrection regulating Kit
- Kit de medida/Measuring kit

CARACTERÍSTICAS TÉCNICAS/TECHNICAL CHARACTERÍSTICS

•Tensión nominal/Rated voltage	400 ~ 480 V
•Frecuencia/Frequency	50/60 Hz
•Corriente RMS de carga (I_C)/RMS load current (I_C)	4 ... 1000 A
•Máx. sobrecarga /Max. ooverload	1min. a 1,5 I_C
•Corriente RMS filtrado (I_f)/Filtered RMS current (I_f)	1.6 ... 72 A
•THD residual/THD residual current	Aprox. 8%
•Caída de tensión a I_n/Voltage drop at I_n	< 2%
•Construcción/Construction	Armario metálico/Metal cabinet
•Grado de protección/Protection degree	IP 20
•Color/Colour	Gris RAL 7035
•Instalación/Installation	Interior/Indoor
•Montage/Assembly	Tipo A/B: Mural, Tipo C/D: Sobre suelo A/B type: Wall mounting, C/D type: Floor mounting
•Normas/Standards	EN 60439, EN 60831, UNE-EN 61000-6-3, UNE-EN 61000-6-4

Para corroborar la validez de este documento consulte la siguiente página web	
Código Seguro de Validación	61e705588eec45f88ea7f2f5f0494641001
Url de validación	https://eamic.elda.es/absis/idi/arx/idiarxabsaweb/asp/verificadorfirma.asp
Metadatos	Origen: Origen administración Estado de elaboración: Copia auténtica de documento original

HPF FILTRO PASO ALTO / HIGH PASS FILTER

Circuito eléctrico/Electrical Schematic

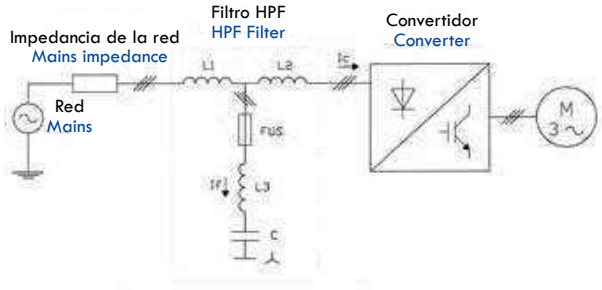

Tipo caja/Box type

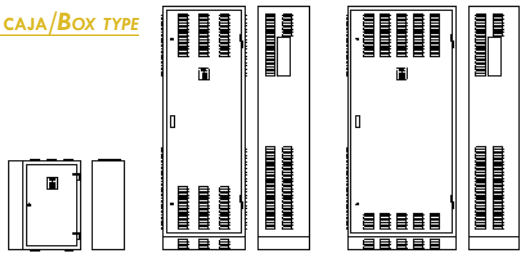

	Tipo A/B A/B type	Tipo C C type	TipoD D type
Dimensiones (An.xAl xPr) (mm) Dimensions (W x H x D)	A: 460x930x230 B: 650x1000x420	800x1900x650	1100x1900x650

Características técnicas/Technical Characteristics

Referencia Part number	Corriente RMS de carga Ic (A) RMS load current	Corriente RMS de filtrado If (A) Filtered RMS current	Tensión (V) Voltage	Frecuencia (Hz) Frequency	Armario Cabinet	Precio (€) Price
50 Hz						
HPF140009	9	3.6	400/415	50	A	Consultar/ On request
HPF140016	16	6.4	400/415	50	A	
HPF240022	22	8.8	400/415	50	A	
HPF240032	32	12.8	400/415	50	A	
HPF240040	40	16	400/415	50	A	
HPF240047	47	18.8	400/415	50	B	
HPF240054	54	21.6	400/415	50	B	
HPF340064	64	25.6	400/415	50	B	
HPF340076	76	30.4	400/415	50	B	
HPF340090	90	36	400/415	50	C	
HPF340110	110	44	400/415	50	C	
HPF440150	150	60	400/415	50	C	
HPF440180	180	72	400/415	50	C	
	... 400				D	
60 Hz						
HPF146009Z	9	3.6	460/480	60	A	Consultar/ On request
HPF146016Z	16	6.4	460/480	60	A	
HPF246022Z	22	8.8	460/480	60	A	
HPF246032Z	32	12.8	460/480	60	A	
HPF246040Z	40	16	460/480	60	A	
HPF246047Z	47	18.8	460/480	60	B	
HPF246054Z	54	21.6	460/480	60	B	
HPF346064Z	64	25.6	460/480	60	B	
HPF346076Z	76	30.4	460/480	60	B	
HPF346090Z	90	36	460/480	60	C	
HPF346110Z	110	44	460/480	60	C	
HPF446150Z	150	60	460/480	60	C	
HPF446180Z	180	72	460/480	60	C	
	... 400				D	

Otras corrientes, tensiones y frecuencias, consultar. Para cargas que precisan una compensación instantánea y una velocidad de actuación muy elevada, consultar./ Other current, voltages and frequencies available on request. Loads which need an instantaneus correction available on request.

Para corroborar la validez de este documento consulte la siguiente página web	
Código Seguro de Validación	61e705588eec45f88ea7f2f5f0494641001
Url de validación	https://eamic.elda.es/absis/idi/arx/idiarxabsaweb/asp/verificadorfirma.asp
Metadatos	Origen: Origen administración Estado de elaboración: Copia auténtica de documento original

SINAF 2.0 FILTRO ACTIVO ACTIVE FILTER



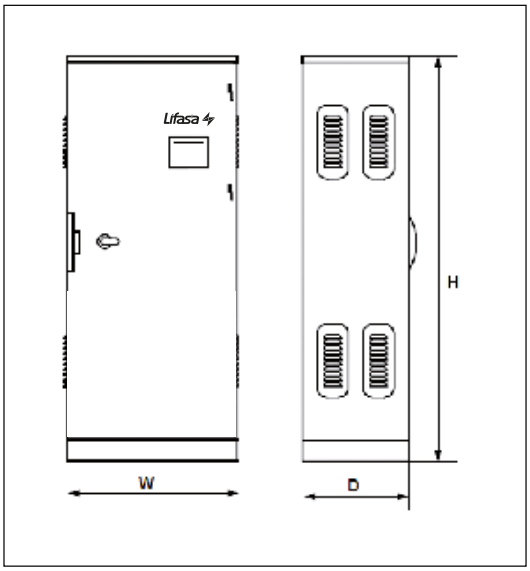

DESCRIPCIÓN/DESCRIPTION

El filtro activo multifunción SINAF 2.0 es la solución más completa para las diferentes anomalías que puede presentar una instalación trifásica de 3 o 4 hilos. Las funciones que incorpora son:

- Filtrado de armónicos.
- Equilibrado de corrientes de fase.
- Compensación del factor de potencia.

Se utiliza en instalaciones con gran cantidad de cargas monofasicas y trifásicas generadoras de armónicos tales como ordenadores, SAI, luminarias, aparatos elevadores, aires acondicionados, etc.

The SINAF 2.0 active filter is equipment designed to solve the faults which may occur in a three or four wires, three phase installation. It includes the following functions:

- Harmonic filtering.
- Phase current balance.
- Power factor correction.

This is the ideal solution for installations with a large amount of single-phase and three-phase loads generating harmonics such as computers, UPC, lights a lifting equipment.

3 HILOS/3 WIRES

Referencia Part number	Dimensiones Dimensions (WxHxD)mm	Peso Weight (kg)	Precio Price €
SINAF340025	500x830x450	135	11.200
SINAF340050	650x1350x450	212	12.700
SINAF340100	660x1470x550	272	21.500
SINAF340150	1190x1900x720	505	27.500
SINAF340200	1190x1900x720	511	31.000

4 HILOS/4 WIRES

Referencia Part number	Dimensiones Dimensions (WxHxD)mm	Peso Weight (kg)	Precio Price €
SINAF440025	500x830x450	135	12.500
SINAF440050	650x1350x450	212	14.000
SINAF440100	660x1470x550	272	24.500
SINAF440150	1190x1900x720	505	30.500
SINAF440200	1190x1900x720	511	34.000

Para corroborar la validez de este documento consulte la siguiente página web
Código Seguro de Validación 61e705588eec45f88ea7f2f5f0494641001
Url de validación https://eamic.elda.es/absis/idi/arx/idiarxabsaweb/asp/verificadorfirma.asp
Metadatos Origen: Origen administración Estado de elaboración: Copia auténtica de documento original

SINAF 2.0 FILTRO ACTIVO / ACTIVE FILTER

El filtro SINAF 2.0 permite la eliminación selectiva de armónicos mediante la configuración de sus controladores DSP. SINAF compensa tanto la componente del tercer armónico existente en el neutro como la propia corriente de desequilibrado a 50 Hz consiguiendo corrientes de neutro prácticamente nulas (3 fases/4 hilos).

The SINAF 2.0 filter allows the selective removal of harmonics using the configuration of its DSP controls. SINAF corrects both the existing third harmonic component in neutral and the unbalanced current itself at 50 Hz achieving practically neutral currents (3 phases/4 wires).

La conexión del filtro SINAF 2.0, debe hacerse en paralelo con las cargas a compensar. El filtro está diseñado para instalaciones trifásicas con o sin neutro.

Connecting the SINAF 2.0 filter must be in parallel with the loads to be corrected. The filter can operate in three wire systems (with or without neutral).

La capacidad de compensación del filtro SINAF 2.0 se expresa en valor de corriente RMS. Esta capacidad disponible se puede utilizar para cualquiera de las tres funciones: filtrado, equilibrado o compensación de reactiva. SINAF presenta dos capacidades de compensación diferenciada:

- Corriente RMS que el equipo es capaz de inyectar sobre los conductores de fase.
- Corriente RMS que el equipo es capaz de inyectar sobre el conductor de neutro, independientemente de las fases.

La capacidad de compensación disponible en el conductor de neutro es de 1,5 veces la de fase. Esto permite compensar redes con elevado contenidos de tercer armónico.

The correction capacity of the SINAF 2.0 is expressed as the RMS current value. The available capacity may be used for any three functions: filtering, balancing or correcting reactive. The SINAF has two different correction capacities:

- RMS current which the equipment is capable of injecting into phase conductors
- RMS current which the equipment is capable of injecting into the neutral conductor, regardless of the phase.

The available correction capacity in the conductor is 1.5 times the phase capacity. This allows systems with high third harmonic content to be corrected.

Esquema genérico de conexiones TCs / General CTs connections

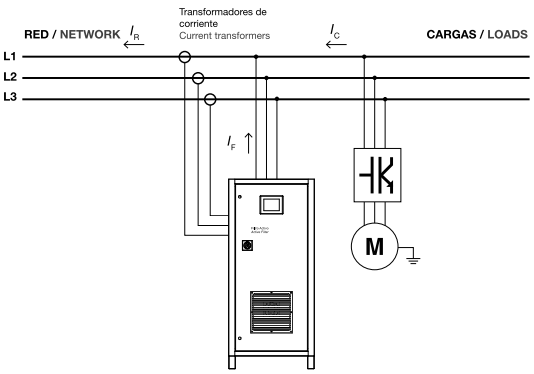

3 fases, 3 hilos (red) / 3 phases, 3 wires (main)

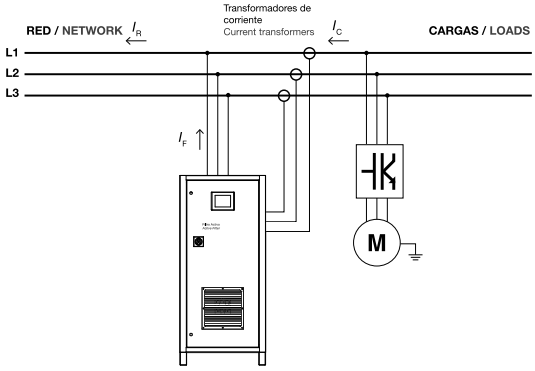

3 fases, 3 hilos (carga) / 3 phases, 3 wires (load)

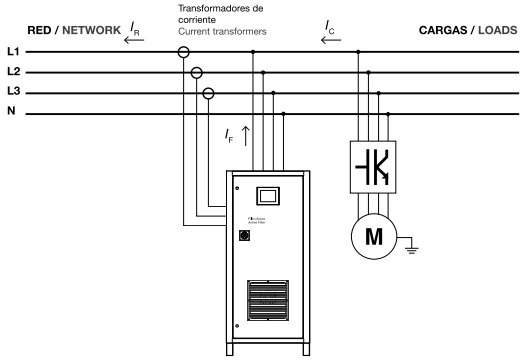

3 fases, 4 hilos (red) / 3 phases, 4 wires (main)

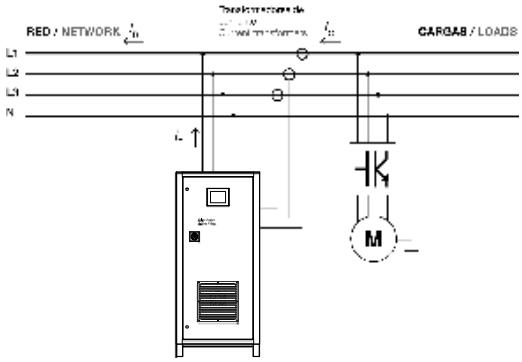

3 fases, 4 hilos (carga) / 3 phases, 4 wires (load)

Para corroborar la validez de este documento consulte la siguiente página web	
Código Seguro de Validación	61e705588eec45f88ea7f2f5f0494641001
Url de validación	https://eamic.elda.es/absis/idi/arx/idiarxabsaweb/asp/verificadorfirma.asp
Metadatos	Origen: Origen administración Estado de elaboración: Copia auténtica de documento original

SINAF 2.0 FILTRO ACTIVO / ACTIVE FILTER

MODELOS / MODELS	3 HILOS / 3 WIRES	SINAF340025	SINAF340050	SINAF340100	SINAF340150	SINAF340200
	4 HILOS / 4 WIRES	SINAF440025	SINAF440050	SINAF440100	SINAF440150	SINAF440200
Corriente de fase harmónica/ Harmonic phase current		25 A RMS	50 A RMS	100 A RMS	150 A RMS	200 A RMS
Corriente de neutro harmónica/ Harmonic neutral current		75 A RMS	150 A RMS	300 A RMS	450 A RMS	600 A RMS
Corriente de cresta harmónica/ Harmonic peak current		50 A PICO	100 A PICO	200 A PICO	300 A PICO	400 A PICO
Características eléctricas / Electrical characteristics						
Voltaje nominal/ Nominal Voltage		230-400-440-480V ± 15% (3W) / 400 V ± 15% (4W)				
Frecuencia de red/ Frequency		50 Hz / 60 Hz +/- 10%				
Conexión/ Number of phases		3 fases con o sin neutro / 3 phases with or without neutral wire				
Especificaciones del filtro / Filter specifications						
Compensación de harmónicos/Current harmonics compensation		del 2° al 50° harmónico/ 2nd to 50th harmonic				
Selección especifica de harmónicos/Specified harmonic selection		del 3° al 25° harmónico/ 3rd to 25th harmonic				
Filtrado/Filtering efficiency		≥ 85%				
Equilibrado de fases/ Load current balancing		Sí/Yes				
Compensación de corriente reactiva/Reactive current compensation		Sí, hasta ≥ 0.98 PF/Yes, up to ≥ 0.98 PF				
Controlador/Controller		Digital, DSP				
Tiempo de respuesta/Transient Response Time		< 1ms				
Nivel de ruido/Noise level		< 65 dB				
Protección por saturación/Current limitation		Sí, cuando se supera la corriente nominal del filtro Protection from over current by current limitation at filter nominal value				
Interfaz con el usuario/Graphic Display Panel		Color LCD TFT 7"				
Pérdidas/Heat losses		≤ 8% de la corriente nominal / ≤ 8% of rated current				
Normativas/ Standards						
Regulación de harmónicos/ Reference Harmonic Standard		EN61000-3-4, IEEE519-1992				
Especificaciones eléctricas/ Reference Design Standard		EN60146				
Seguridad eléctrica/ Safety Standard		EN50178				
Compatibilidad electromagnética/ Electromagnetic Compatibility		EN55011, EN61000-4-2, EN61000-4-3, EN61000-4-4 EN61000-4-5, EN61000-4-6, EN61000-6-2, EN61000-6-3				
Funciones de la pantalla de operador/ Display functions						
Controles/Controls		Arranque, parada, rearme de alarmas y monitorización del estado del filtro Start, stop, reset alarm and filter status description				
Configuración/ Setup		Configuración de los siguientes parámetros: filtrado de harmónicos, equilibrado de fases, compensación de reactiva, relación del transformador de carga, corriente mínima de funcionamiento, algoritmo de control y número de SINAF 2.0 en paralelo Configuration of all filter parameters including: harmonics filtering, load balancing, reactive compensation, load transformer ratio, minimum current, control algorithm and number off SINAF 2.0 in parallel.				
Visualización de variables eléctricas/Electrical values display		Voltajes y corrientes eficaces. Potencias activas, reactivas y aparentes y cálculos de los factores de potencia. Harmónicos totales y gráficos del espectro en frecuencias de las corrientes. Voltages and currents measurements. Real, reactive and apparent power and power factor measurements. Current harmonics and harmonic spectrum graph.				
Condiciones ambientales/Environmental conditions						
Temperatura de trabajo/ Operating Temperature		+0°C ... +50°C				
Humedad relativa/ Relative humidity		0% ... 90% sin condensación/without condensation				
Altitud máxima/ Operating Alititude		< 2000m				
Grado de protección/ Protection degree		IP31				
Ventilación/ Ventilation		Forzada / Forced air cooled				

Para corroborar la validez de este documento consulte la siguiente página web
Código Seguro de Validación 61e705588eec45f88ea7f2f5f0494641001
Url de validación https://eamic.elda.es/absis/idi/arx/idiarxabsaweb/asp/verificadorfirma.asp
Metadatos Origen: Origen administración Estado de elaboración: Copia auténtica de documento original

Reguladores de Energía Reactiva

Reactive Power Controllers

Descripción

Los reguladores de energía reactiva MCE ADV, PFCL y MASTER están diseñados para medir los requerimientos de energía reactiva de una instalación y dar las instrucciones oportunas para conectar y desconectar condensadores para mantener un determinado cos φ.

Todos los reguladores están controlados por un microprocesador que asegura un envejecimiento uniforme de los condensadores y los contactores usando una secuencia de conexión circular que tiene en cuenta cuantas veces ha sido conectado cada condensador.

El factor de potencia que debe ser alcanzado puede ajustarse de forma continua entre 0,85 inductivo y 0,95 capacitivo. Los programas de trabajo standard de los reguladores son 1:1:1:1, 1:2:2:2, 1:2:4:4, 1:2:4:8 y 1:1:2:2.

Ventajas

- Desgaste uniforme de condensadores y contactores
- Gran velocidad de operación con menor número de conexiones
- Lectura correcta de los valores rms de forma insensible a armónicos
- Desconexión automática de todos los condensadores en caso de corte en el suministro de energía eléctrica.
- Detección e indicación automática de una conexión errónea del transformador de corriente
- Diplay digital de cos φ
- Retardo de operación ajustable
- Relé de alarma de factor de potencia (PFCL/MASTER)
- Relé de alarma de distorsión armónica (PFCL/MASTER)
- Otras características avanzadas, según modelo.

Gama

- MCE ADV de 6 o 12 escalones para bateria estándar.
- PFCL, disponible en 6 y 12 escalones, de 144x144mm de tamaño, con alarmas especiales y comunicaciones.
- MASTER, disponible en 6, 12 y 14 escalones, de 144x144mm de tamaño, con alarmas especiales y comunicaciones.

Description

Reactive power controllers MCE ADV, PFCL and MASTER are designed to measure the reactive power of an installation and to give the necessary instructions for connecting and disconnecting capacitors in order to maintain the desired cos φ .

All the controllers are commanded by a microprocessor that ensures an uniform ageing of contactors and capacitors by using a circular connection sequence that takes into account the time that each capacitor has been switched on.

Power factor value to be reached can be adjusted in a continuous way, between 0.85 inductive and 0.95 capacitive.

Standard working programs for controllers are 1:1:1:1, 1:2:2:2, 1:2:4:4, 1:2:4:8 and 1:1:2:2.

Advantages

- Uniform ageing of the capacitors and contactors
- High speed operation with less number of switchings
- True rms measuring circuit, insensitive to harmonics
- Automatic disconnection of all the capacitors in the case of a failure in the electrical network
- Detection and automatic indication of current transformer wrongly connected
- Digital cos φ display
- Adjustable operation delay
- Power factor alarm relay (PFCL/MASTER)
- Harmonic distortion alarm relay (PFCL/MASTER)
- Some others advanced features, depending on the model.

Range

- MCE ADV, of 6 or 12 steps, for standard automatic bank.
- PFCL, available with 6 and 12 relays, size 144x144mm with special alarms and communication.
- MASTER, available with 6, 12 and 14 relays, size 144x144mm with special alarms and communication.







Para corroborar la validez de este documento consulte la siguiente página web	
Código Seguro de Validación	61e705588eec45f88ea7f2f5f0494641001
Url de validación	https://eamic.elda.es/absis/idi/arx/idiarxabsaweb/asp/verificadorfirma.asp
Metadatos	Origen: Origen administración Estado de elaboración: Copia auténtica de documento original

MCE ADV

REGULADOR ESTÁNDAR
STANDARD CONTROLLER

DESCRIPCIÓN/DESCRIPTION

Los reguladores de energía de la serie MCE ADV están diseñados para medir las necesidades de energía reactiva de una instalación y dar las correspondientes órdenes de conexión y desconexión de condensadores para mantener el coseno φ prefijado.

Power factor controllers MCE-6 ADV (6 steps) and MCE-12 ADV (12 steps) measure the cos φ of a supply system and control the automatic connection and disconnection of compensation capacitors, according to desired cos φ.



CARACTERÍSTICAS TÉCNICAS/TECHNICAL CHARACTERISTICS

- Tensión nominal alimentación (bornes C-D)..... 230/400/480 V
  Supply and measurement voltage (C-D)
- Frecuencia/Frequency range..... 45 ... 65 Hz (ajuste automático)/(automatic adjust)
- Consumo/Power consumption MCE ADV-6.....3VA (sin relés/no relays) y/and 5,5VA (6 relés conectador/6 relays on)
  MCE ADV-12.....4VA (sin relés/no relays) y/and 8,5VA (12 relés conectados/12 relays on)
- Transformador de intensidad externo ..... …/5 A (no incluido/not included)
  External current transformer
- Precisión de la medida de corriente..... 1%
  Accuracy of voltage measurement
- Selección de programas de trabajo..... 1.1.1.1., 1.2.2.2., 1.2.4.4., 1.2.4.8. y/and 1.1.2.2.
  Working program selection
- Ajuste continuo del cos φ ..... 0.85 Ind – 0.95 Cap (digital)
  Adjustment of cos φ
- Display LCD/LCD Display ..... 1 línea/line x 3 dígitos/digits x 7 segmentos/segments + 20 iconos/icons
- Lectura del cos φ/Lecture of cos φ..... Display LCD
- Precisión de la medida del cos φ ..... 2% ± 1 dígito/digit
  Accuracy of cos φ measurement
- Ajuste del factor C/K..... 0.02 ... 1 (digital)
  Adjustment of C/K factor
- Selección tiempo conexión condensadores ..... 4 ... 999 seg./sec. (10s por defecto/default)
  Connection time between steps
- Selección tiempo de reconexión..... 5 veces el tiempo de conexión/5 times T connection
  Reconnection time of capacitors
- Temperatura de trabajo/Climatic range ..... -10/+50°C
- Conexión/Wiring ..... Regleta de bornes/Connection terminal
- Grado de protección/Degree of protection..... IP40 montado en panel (según EN60529)
  IP40 mounted on panel board (as per EN60529)
- Seguridad/Aislamiento/Safety/Insulation ..... EN61010-1, Cat. III Ambiente 2/Environment 2.
- Dimensiones regulador/Dimensions..... 144x144mm (agujero para montaje/hole 138x138mm)
- Profundidad total/Total depth..... 60mm
- Peso aproximado/Weight..... 538g
- Selección nº de relés de salida..... MCE ADV-6: 6 relés/6 relays
  Selection the number of output relays MCE ADV-12: 12 relés/12 relays
- Estrategia de control/Control strategy..... FCP (Programa que minimiza el nº de maniobras/
  algorism to minimize switching operations)
- Contactos de relés de salida/..... 4 A/ 250V AC1
  Output relays contacts
- Normas/Standards..... EN61010, EN61000-3-2, EN61000-6-1
  EN61000-6-3 y/and UL94

Referencia Part number	Modelo Model	Alimentación Power (V)	Dimensiones Size (mm)	Escalón Steps	Precio (€) Price
MCE06ADV230	MCE ADV 6	230	144 x 144	6	241,50
MCE06ADV400	MCE ADV 6	400	144 x 144	6	220,50
MCE12ADV230	MCE ADV 12	230	144 x 144	12	330,75
MCE12ADV400	MCE ADV 12	400	144 x 144	12	315,00

Para corroborar la validez de este documento consulte la siguiente página web
Código Seguro de Validación 61e705588eec45f88ea7f2f5f0494641001
Url de validación https://eamic.elda.es/absis/idi/arx/idiarxabsaweb/asp/verificadorfirma.asp
Metadatos Origen: Origen administración Estado de elaboración: Copia auténtica de documento original

MCE ADV REGULADOR ESTÁNDAR STANDARD CONTROLLER

Función Plug and Play

Cuando se instala un regulador de energía reactiva, es necesario configurar una serie de parámetros para el correcto funcionamiento. Es posible que alguno de estos parámetros sea difícil de conocer, como por ejemplo las fases de tensión o la correspondencia de la corriente medida con su tensión, así como la relación del transformador de corriente. El regulador MCE ADV incorpora un proceso automático que de forma inteligente averigua parámetros necesarios como:

- **C/K:** calcula la relación entre el transformador de corriente y la potencia del paso más pequeño.
- **Fase:** Identifica la secuencia de tensiones y la correspondencia con la corriente. Es decir, identifica cual es la U_{L1}, U_{L2}, U_{L3}, si la corriente medida es la I_{L1}, I_{L2}, I_{L3} y si ésta se ha conectado al revés.

• **Número de escalones instalados y Programa:** mediante una conexión secuencial de todos los escalones, averigua cuantos escalones hay instalados y calcula el programa, es decir, la relación de potencias entre los condensadores

PRESTACIONES

1. Mejora en la programación para la puesta en marcha

Fase
Instalación y Polaridad del Transformador de Corriente. El regulador permite al usuario no tener que cambiar de ubicación de fase donde esté colocado el TC (X/5), i/o el sentido de lectura/polaridad. El ajuste se podrá hacer por el menú, en el display del regulador.

2. Lectura de valores de la instalación

- **Intensidad (A)**
  Valor de intensidad (A) en RMS, desde el TC (X/5).
- **Tensión (V)**
  Valor de voltaje (V) en RMS.
- **THD (%) en Int. (A)**
  Distorsión armónica instantánea orientativa de corriente presente en la instalación en %.
- **Registro V y I MAX**
  Registra en memoria los valores de Intensidad y voltaje máximos de la instalación, a partir del TC (X/5) y la tensión en barras de la batería de condensadores.

3. Alarmas incorporadas (por LED y Relé)

El MCE ADV incorpora un LED y salida por relé para avisar en caso que ocurra alguna de las siguientes situaciones:
- Falta de compensación.
- Sobrecompensación.
- Sobretensión.
- Sobrecorriente.
- Transformador desconectado.
- Corriente por debajo del límite.

(Nota: es necesario tener un relé de paso disponible para activar la alarma por relé).

Plug and Play

A series of parameters must be configured when a power factor regulator is installed, to make sure that it operates correctly. Some of these parameters might be hard to know, such as, for example, the voltage phases or the voltage corresponding to the current measured, as well as the current transformer ratio. MCE ADV has been designed with a smart automatic process that detects the necessary parameters, such as:

- **C/K:** calculates the ratio of the current transformer and the power of the smallest step.
- **Phase:** Identifies the voltage sequence and correspondence with current. In other words, it identifies the U_{L1}, U_{L2}, U_{L3}, when the current measured is I_{L1}, I_{L2}, I_{L3} and whether it is connected in the opposite way or not.

• **Number of stages installed and Program:** the system connects all stages in a sequence, finds out how many stages are installed and then calculates the program, i.e., the power ratio of the capacitors.

FEATURES

1. Improved setting up configuration when commissioning

Phase
Installation and polarity of the CT (Current Transformer). This controller avoids user to switch phases and polarity (cabling) of CT (X/5) connection. Now, user can adjust it and set it up through display menu on the MCE ADV; indicating what phase it is installed and the polarity of the CT.

2. Values/measures in the network

- **Current (A)**
  Total RMS current (A) measured from the CT (X/5).
- **Voltage (V)**
  Phase RMS voltage (V) measured from the capacitor bank main copper bars.
- **THD (%) in Current (A)**
  Current (A) Harmonic distortion (%) in the network.
- **MAX (A) & (V) Recording**
  MCE ADV is recording the maximum phase current and voltage values measured from the CT (X/5) connection and from the capacitor bank main copper bars, respectively.

3. Event Alarms by LED and Relay

MCE ADV comes with alarm events warnings, whether by LED or RELAY, in case of these circumstances:
- Lack of compensation
- Over-compensation
- Over-voltage
- Over-current
- CT unplugged
- Current below the limits

(Note: to perform alarm relay, there must be available at least one step relay)

Para corroborar la validez de este documento consulte la siguiente página web	
Código Seguro de Validación	61e705588eec45f88ea7f2f5f0494641001
Url de validación	https://eamic.elda.es/absis/idi/arx/idiarxabsaweb/asp/verificadorfirma.asp
Metadatos	Origen: Origen administración Estado de elaboración: Copia auténtica de documento original

PFCL ELITE

REGULADOR AVANZADO
ADVANCED CONTROLLER



Descripción

El regulador PFCL Elite incorpora en un solo aparato las funciones de regulador de factor de potencia, analizador de redes y dispositivo de protección.
Mide las necesidades de energía reactiva de una instalación y da las correspondientes órdenes de conexión y desconexión de condensadores para mantener el cos φ prefijado. Al mismo tiempo permite medir los principales parámetros de una instalación (tensión, corriente, armónicos, potencia activa, potencia reactiva, etc.).

- Comunicaciones de serie
- Función AUTO-ON-OFF
- Función Plug and Play
- Control de fugas incorporado
- Seguridad y mantenimiento

• Realiza una auto-revisión y muestra por pantalla la potencia real de cada condensador.
• Dispone de 14 alarmas configurables, con salida de relé conmutada incorporada (temperatura, armónicos, cos φ fuera de rango, sobretensión, etc.).
• Registra el número total de maniobras realizadas por cada contactor/condensador.

Description

PFCL Elite controller has a built in power analyzer allowing the measurement of main electrical parameters (voltage, current, harmonics, active and reactive power, apparent power, etc.). The device gives a detailed information on both, voltage and current harmonic components. PFCL Elite controller measures also ambient temperature and keeps a record of maximum and minimum values of all measured parameters.

- Serial Communications
- AUTO-ON-OFF Function
- Plug and Play
- Built-in leakage control
- Safety and maintenance

• PFCL Elite performs a capacitor test every time that a capacitor step is switched ON. The real power and the leakage current of each step can be displayed.
• Up to 14 different alarm conditions can be programmed.
• Internal counter register which counts the number of operations of each individual capacitor step

DISPONIBLE TAMBIÉN LA VERSION FAST PARA CONTACTORES ESTÁTICOS CON TIRISTORES

ALSO AVAILABLE FAST VERSION FOR STATIC CONTACTORS WITH THYRISTORS

Referencia Part number	Modelo Model	Alimentación Power (V)	Dimensiones Size (mm)	Escalón Steps	Precio (€) Price
PFCL06230	PFCL Elite 6	230	144 x 144	6	300
PFCL06400	PFCL Elite 6	400	144 x 144	6	275
PFCL12230	PFCL Elite 12	230	144 x 144	12	350
PFCL12400	PFCL Elite 12	400	144 x 144	12	325
PFCL06110	PFCL Elite 6	110	144 x 144	6	300

Para corroborar la validez de este documento consulte la siguiente página web
Código Seguro de Validación 61e705588eec45f88ea7f2f5f0494641001
Url de validación https://eamic.elda.es/absis/idi/arx/idiarxabsaweb/asp/verificadorfirma.asp
Metadatos Origen: Origen administración Estado de elaboración: Copia auténtica de documento original

MASTER Control Var

REGULADOR AVANZADO
ADVANCED CONTROLLER



Descripción

El regulador MASTER incorpora en un solo aparato las funciones de regulador de factor de potencia, analizador de redes y dispositivo de protección.
Mide las necesidades de energía reactiva de una instalación y da las correspondientes órdenes de conexión y desconexión de condensadores para mantener el cos φ prefijado. Al mismo tiempo permite medir los principales parámetros de una instalación (tensión, corriente, armónicos, potencia activa, potencia reactiva, etc.), mediante la utilización de 1 ó 3 transformadores de medida de corriente.

Description

MASTER controller has a built in power analyzer allowing the measurement of main electrical parameters (voltage, current, harmonics, active and reactive power, apparent power, etc.). The device gives a detailed information on both, voltage and current harmonic components. MASTER controller measures also ambient temperature and keeps a record of maximum and minimum values of all measured parameters. All this information as analyzer is possible by using 1 or 3 current measurement transformer.

Comunicaciones de serie

El regulador MASTER está equipado con puerto RS-485 y protocolo de comunicaciones MODBUS. Permite el registro de datos, control y supervisión remota y el mantenimiento preventivo de los equipos de compensación de reactiva, creación de históricos y gráficos de los datos almacenados.

Función AUTO-ON-OFF

Se puede definir el modo de funcionamiento de cada paso de condensador de forma individual.
Las opciones posibles son:

- Modo automático (Auto).
- Modo ON: condensador fijo.
- Modo OFF: condensador siempre desconectado.

Serial Communications

MASTER controllers are equipped with RS-485 communication with MODBUS protocol. This allows the integration of the PF regulator in a data network driven by a computer (PC). Enables data recording, remote control, supervision and preventive maintenance of the PF correction equipment itself and of the whole LV network.

AUTO-ON-OFF Function

This function allows to define the operating mode of each individual capacitor step:

- Automatic mode (Auto).
- Fixed mode (ON): Capacitor is always ON.
- Disconnected mode (OFF). Capacitor is always OFF.

Referencia Part number	Modelo Model	Alimentación Power (V)	Dimensiones Size (mm)	Escalón Steps	Precio (€) Price
MASTER06	MASTER Control Var 6	110 ... 480	144 x 144	6	325
MASTER12	MASTER Control Var 12	110 ... 480	144 x 144	12	400
MASTER14	MASTER Control Var 14	110 ... 480	144 x 144	14	425

Para corroborar la validez de este documento consulte la siguiente página web	
Código Seguro de Validación	61e705588eec45f88ea7f2f5f0494641001
Url de validación	https://eamic.elda.es/absis/idi/arx/idiarxabsaweb/asp/verificadorfirma.asp
Metadatos	Origen: Origen administración Estado de elaboración: Copia auténtica de documento original

MASTER Control Var

REGULADOR AVANZADO
ADVANCED CONTROLLER

Función Plug and Play

Cuando se instala un regulador de energía reactiva, es necesario configurar una serie de parámetros para el correcto funcionamiento. Es posible que alguno de estos parámetros sea difícil de conocer, como por ejemplo las fases de tensión o la correspondencia de la corriente medida con su tensión, así como la relación del transformador de corriente. El regulador MASTER incorpora un proceso automático que de forma inteligente averigua parámetros necesarios como:

- **C/K:** calcula la relación entre el transformador de corriente y la potencia del paso más pequeño.
- **Fase:** Identifica la secuencia de tensiones y la correspondencia con la corriente. Es decir, identifica cual es la U_{L1}, U_{L2}, U_{L3}, si la corriente medida es la I_{L1}, I_{L2}, I_{L3} y si ésta se ha conectado al revés.
- **Número de escalones instalados y Programa:** mediante una conexión secuencial de todos los escalones, averigua cuantos escalones hay instalados y calcula el programa, es decir, la relación de potencias entre los condensadores

Plug and Play

A series of parameters must be configured when a power factor regulator is installed, to make sure that it operates correctly. Some of these parameters might be hard to know, such as, for example, the voltage phases or the voltage corresponding to the current measured, as well as the current transformer ratio. MASTER has been designed with a smart automatic process that detects the necessary parameters, such as:

- **C/K:** calculates the ratio of the current transformer and the power of the smallest step.
- **Phase:** Identifies the voltage sequence and correspondence with current. In other words, it identifies the U_{L1}, U_{L2}, U_{L3}, when the current measured is I_{L1}, I_{L2}, I_{L3} and whether it is connected in the opposite way or not.
- **Number of stages installed and Program:** the system connects all stages in a sequence, finds out how many stages are installed and then calculates the program, i.e., the power ratio of the capacitors.

Control de fugas incorporado

Dispone de un circuito para medir la corriente de fuga a tierra a través de un transformador de corriente diferencial. Puede medir la corriente de fuga individual de cada condensador, lo que permite desactivarlo si es excesiva, permitiendo la continuidad de servicio del resto de condensadores.

Built-in leakage control

MASTER have a built-in circuit to measure the earth leakage current through a WGC transformer. The regulator is able to measure the individual leakage of each capacitor. This allows to disable a damaged capacitor if an excess of leakage current is detected without interrupting the supply service.

Seguridad y mantenimiento

- Realiza una auto-revisión y muestra por pantalla la potencia real de cada condensador.
- Dispone de 14 alarmas configurables, con salida de relé conmutada incorporada (temperatura, armónicos, cos φ fuera de rango, sobretensión, etc.).
- Registra el número total de maniobras realizadas por cada contactor/condensador.

Safety and maintenance

- MASTER performs a capacitor test every time that a capacitor step is switched ON. The real power and the leakage current of each step can be displayed.
- Up to 14 different alarm conditions can be programmed.
- Internal counter register which counts the number of operations of each individual capacitor step

Entradas digitales
Salidas digitales
Relé de accionamiento para ventilación forzada
Hasta 4 consignas de cos φ para diferentes franjas horarias
Ideal para equipos automáticos de media tensión

Digital inputs
Digital outputs
Fan relay with internal sensor for forced ventilation
Set up of 4 different cos φ for compensation in different time periods
Suitable for medium voltage automatic capacitor banks

Nota: Versión para contactores estáticos (consultar)

Note: Version for static switches with thyristors (on request)

Para corroborar la validez de este documento consulte la siguiente página web	
Código Seguro de Validación	61e705588eec45f88ea7f2f5f0494641001
Url de validación	https://eamic.elda.es/absis/idi/arx/idiarxabsaweb/asp/verificadorfirma.asp
Metadatos	Origen: Origen administración Estado de elaboración: Copia auténtica de documento original

MASTER Control Var

REGULADOR AVANZADO
ADVANCED CONTROLLER

CARACTERÍSTICAS TÉCNICAS

Alimentación	110 ... 480V c.a. ±10 %; 50 / 60 Hz ±10 %
Medida de tensión	Hasta 525 V c.a. FF/ 300 V c.a. FN
Cables Alimentación	Sección 1,5 mm2 , Fusible de protección tipo gl de 0,5 a 2 A
Circuito de medida de corriente	1 ó 3 transformador de corriente (TC), .../5 A o .../1 A. Sección de cable mín. 2,5 mm2
Circuito de medida de corriente de fugas	Corriente nominal de secundario de transf. : IΔsec = 2 mA c.a. Transformador tipo WGC
Margen de medida de corriente	Corriente ... I 0,05 a 5 A c.a. (sobrecarga máxima +20 %) Corriente de fugas IΔ: 0,01...1 A c.a. (sobrecarga máxima +20 %)
Precisión de las medidas	Tensión y corriente: 1 %; cos φ : 2 % ± 1 dígito
Medida de temperatura	Aprox. temperatura externa. Rango: 0...80 °C. Precisión: ± 3 °C
Consumo	8,2 VA (vacío) ; 9,3 VA (6 relés); 11 VA (12 relés)
Salida	Relés. Contactos para Umáx. 250 V c.a., 4 A c.a., AC1.
Cableado y protección de relés de salida	Sección de cables 1,5 mm^2 , Protección con interruptor magnetotérmico (curva C) de 6 A o fusible tipo gl 6 A
Relé de alarma	Relé conmutado de uso exclusivo para las alarmas
Alarmas	17, totalmente configurables
Normas	IEC 62053-23 (2003-01) Ed. 1.0 , IEC 61326-1, EN61010-1 , UL 508 EN 61000-6-1/-6-3
Seguridad /Aislamiento	Categoría III, Clase II , según EN 61010-1
Grado de protección	IP40 (equipo montado, frontal armario), IP30 (equipo sin montar) según EN-60529
Condiciones ambientales admisibles	Temperatura: -20...+60 °C; Humedad relativa: máx. 95 % (sin condensación). Altitud máx.: 2000 m
Sistema de control	FCP (Programa que minimiza el número de maniobras)
Comunicaciones	Interface: RS-485.Protocolo: MODBUS.Velocidad: 9600, 19200, 38400
El regulador MASTER mide y opera en 4 cuadrantes según el diagrama adjunto.	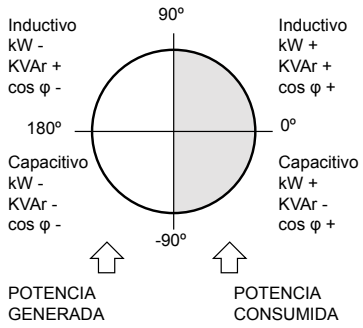

Para corroborar la validez de este documento consulte la siguiente página web	
Código Seguro de Validación	61e705588eec45f88ea7f2f5f0494641001
Url de validación	https://eamic.elda.es/absis/idi/arx/idiarxabsaweb/asp/verificadorfirma.asp
Metadatos	Origen: Origen administración Estado de elaboración: Copia auténtica de documento original

MASTER Control Var

REGULADOR AVANZADO
ADVANCED CONTROLLER

TECHNICAL CHARACTERISTICS

Power supply	110 ... 480V ac ±10 %; 50 / 60 Hz ±10 %
Voltage measurement	Up to 525 V a.c. PP/ 300 V a.c. PN
Power supply cables	Section 1,5 mm2 , gl 0.5 to 2 A protection fuse
Current measurement circuit	1 or 3 current transformer (CT), .../5 A or .../1 A, Min. cable section. 2.5 mm2
Leakage current measurement circuit	Nominal current of transformer secondary: IΔsec = 2 mA AC. Current transformer type WGC
Current measurement margin	Current I: 0.05 ... 5 A AC (maximum overload +20%) Leakage current IΔ: 0.01 ... 1 A AC(maximum overload +20%)
Measurement accuracy	Voltage and current: 1 %; cos φ : 2 % ± 1 digit
Temperature measurement	External temperature approximation. Range: 0 ... 80°C. Accuracy: ± 3 °C
Consumption	8.2 VA (empty); 9.3 VA (6 relays); 11 VA (12 relays)
Output	Relays. Contacts for Umax. 250 Vac., 4 A AC., AC1.
Cabling and output relay protection	Cable section 1.5 mm2, protection with circuit breaker (C curve) of 6 A or gl 6 A fuse
Alarm relay	Switched relay for use exclusively for the alarms
Alarms	17, totally configurables
Standards	IEC 62053-23 (2003-01) Ed. 1.0 , IEC 61326-1, EN61010-1 , UL 508 EN 61000-6-1/-6-3
Safety/Insulation	Category III, Class II , according to EN 61010-1
Protection degree	IP40 (equipment mounted, cabinet front panel) IP30 (equipment not mounted) according to EN-60529
Admissible environmental conditions	Temperature: -20 ... +60°C; Relative humidity: max. 95% (without condensation). Max. altitude: 2000 m
Control system	FCP (a program that minimises the number of operations)
Communications	Interface: RS485. Protocol: MODBUS. Speed: 9600, 19200, 38400
MASTER controller measures and operates in 4 quadrants according to the attached diagram	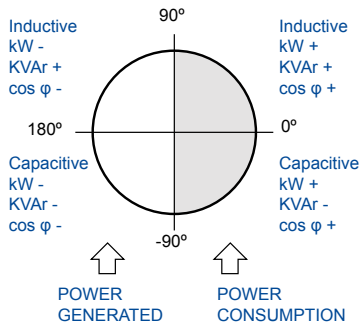

Para corroborar la validez de este documento consulte la siguiente página web
Código Seguro de Validación 61e705588eec45f88ea7f2f5f0494641001
Url de validación https://eamic.elda.es/absis/idi/arx/idiarxabsaweb/asp/verificadorfirma.asp
Metadatos Origen: Origen administración Estado de elaboración: Copia auténtica de documento original

MASTER Control Var

REGULADOR AVANZADO
ADVANCED CONTROLLER

Conexiones/Connections

3U 3C (3 tensiones+neutro y 3 corrientes)
3V 3C (3 voltages+neutral and 3 currents)

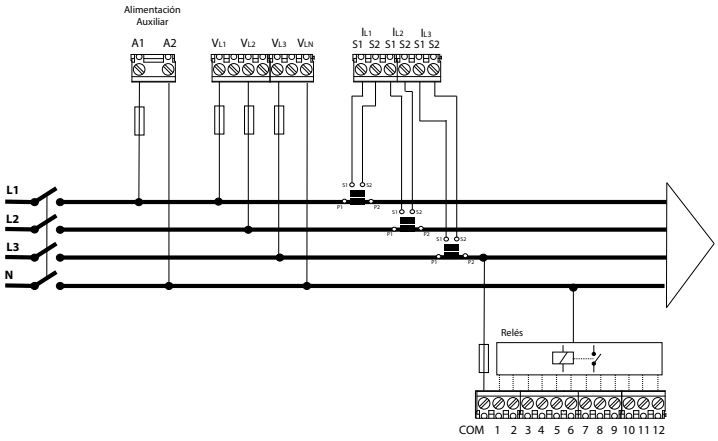

3U 1C (3 tensiones+neutro y 1 corriente)
3V 1C (3 voltages+neutral and 1 current)

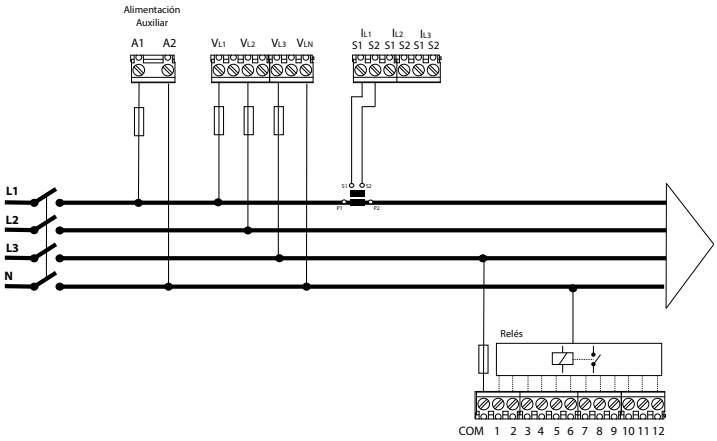

2U 1C (2 tensiones y 1 corriente)
2V 1C (2 voltages and 1 current)

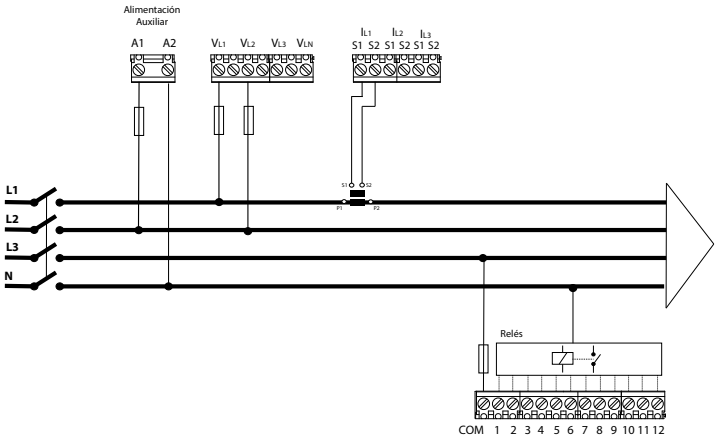

Para corroborar la validez de este documento consulte la siguiente página web	
Código Seguro de Validación	61e705588eec45f88ea7f2f5f0494641001
Url de validación	https://eamic.elda.es/absis/idi/arx/idiarxabsaweb/asp/verificadorfirma.asp
Metadatos	Origen: Origen administración Estado de elaboración: Copia auténtica de documento original

Accesorios y Material Auxiliar

Accesories and Auxiliary Material





Resistencia de descarga rápida / Fast discharge resistor

Su propósito es descargar rápidamente los condensadores después de la desconexión, estando de esta forma listos para ser conectado nuevamente. Su uso es necesario en la construcción de baterías automáticas. Se suministran dos resistencias montadas para facilitar su montaje.

Their purpose is to quickly discharge the capacitor after disconnection. In this way it is ready for a new connection. Their use is necessary in the construction of automatic capacitor banks. Two resistor assemblies are supplied for easy installation.

Referencia/ Part number	Modelo/ Type	Precio/ Price (€)
J02102101	RD60	Consultar/ On request
J02102181	RD100	

Transformadores sumadores / Adding current transformers

Son necesarios en reguladores que deben considerar la señal procedente de más de un transformador de corriente (por ejemplo la compensación en baja tensión de una red con dos transformadores en paralelo).

Required when the controller has to consider the signal of more than one current transformer (for example compensation in low voltage of a supply with 2 power transformers in parallel).

Referencia/ Part number	Descripción/ Description	Precio/ Price (€)
J18025500	Para 2 circuitos/For 2 circuits: 5+5/5 A	167
J18035500	Para 3 circuitos/For 3 circuits: 5+5+5/5 A	219

Para corroborar la validez de este documento consulte la siguiente página web	
Código Seguro de Validación	61e705588eec45f88ea7f2f5f0494641001
Url de validación	https://eamic.elda.es/absis/idi/arx/idiarxabsaweb/asp/verificadorfirma.asp
Metadatos	Origen: Origen administración Estado de elaboración: Copia auténtica de documento original

TCP TRANSFORMADOR DE CORRIENTE CON NÚCLEO ABIERTO
CURRENT TRANSFORMER WITH SPLIT-CORE



DESCRIPCIÓN/DESCRIPTION

La serie TCP esta diseñada para instalaciones en funcionamiento. Dispone de un núcleo desmontable que permite su conexión sin interrumpir el suministro de energía eléctrica.

TCP series is designed to suit working ins-tallations. Its splittable core allows fitting without interrupting the supply of electrical power.

CARACTERÍSTICAS TÉCNICAS/TECHNICAL CHARACTERISTICS

Máx. tensón de red/Max. network voltage ..... 0.6 kV
Frecuencia/Frequency 50Hz
Nivel de aislamiento/Insulation level ..... 0.6/3 kV
Corriente transitoria máx./Max. transient current 20In
Temperatura de trabajo/Working temperature ..... -10 / +55°C
Envolvente/Casing ..... Auto-extinguible V0/ Self-extinghuishing V0
Normas/Standards ..... IEC 60185, VDE 414, UNE-EN 60044-1

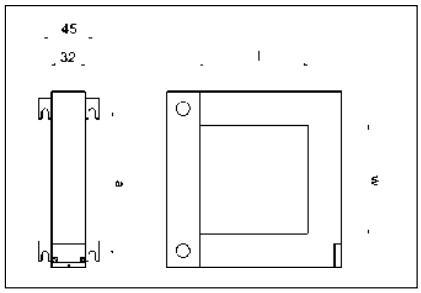

Referencia Part number	Corriente Current (A)	Clase 0.5 Class 0.5 (VA)	Dimensiones Dimensions (mm)			Precio Price (€)
			w	l	a	
TCP02300505	50/5	1.5 *	20	30	51	95
TCP02301005	100/5	1.5 *	20	30	51	95
TCP02301505	150/5	2 *	20	30	51	95
TCP02302005	200/5	2.5 *	20	30	51	95
TCP02302505	250/5	4 *	20	30	51	95
TCP02303005	300/5	1.5	20	30	51	95
TCP02304005	400/5	2.5	20	30	51	95
TCP05802505	250/5	1	50	80	78	105
TCP05803005	300/5	1.5	50	80	78	105
TCP05804005	400/5	1.5	50	80	78	105
TCP05805005	500/5	2.5	50	80	78	105
TCP05806005	600/5	2.5	50	80	78	105
TCP05807505	750/5	3	50	80	78	105
TCP05808005	800/5	3	50	80	78	105
TCP05810005	1000/5	5	50	80	78	105
TCP08802505	250/5	1	80	80	108	115
TCP08803005	300/5	1.5	80	80	108	115
TCP08804005	400/5	1.5	80	80	108	115
TCP08805005	500/5	2.5	80	80	108	115
TCP08806005	600/5	2.5	80	80	108	115

Referencia Part number	Corriente Current (A)	Clase 0.5 Class 0.5 (VA)	Dimensiones Dimensions (mm)			Precio Price (€)
			w	l	a	
TCP08807505	750/5	3	80	80	108	115
TCP08808005	800/5	3	80	80	108	115
TCP08810005	1000/5	5	80	80	108	115
TCP81205005	500/5	12 *	80	120	108	165
TCP81206005	600/5	14 *	80	120	108	165
TCP81207505	750/5	2.5	80	120	108	165
TCP81208005	800/5	3	80	120	108	165
TCP81210005	1000/5	5	80	120	108	165
TCP81212005	1200/5	6	80	120	108	165
TCP81212505	1250/5	7	80	120	108	165
TCP81215005	1500/5	8	80	120	108	165
TCP81610005	1000/5	10	80	160	120	310
TCP81615005	1500/5	15	80	160	120	310
TCP81620005	2000/5	15	80	160	120	310
TCP81625005	2500/5	15	80	160	120	350
TCP81630005	3000/5	20	80	160	120	350
TCP81640005	4000/5	20	80	160	120	413
TCP81650005	5000/5	20	80	160	120	413
TCP81660005	6000/5	20	80	160	120	413
---	---	---	---	---	---	---

* Estas potencias son para clase 3/This power is for Class 3.

Para corroborar la validez de este documento consulte la siguiente página web	
Código Seguro de Validación	61e705588eec45f88ea7f2f5f0494641001
Url de validación	https://eamic.elda.es/absis/idi/arx/idiarxabsaweb/asp/verificadorfirma.asp
Metadatos	Origen: Origen administración Estado de elaboración: Copia auténtica de documento original

KML CONTACTOR PARA CONDENSADOR
CONTACTOR FOR CAPACITOR

NUEVO
NEW



Descripción/Description

Los nuevos contactores KML están diseñados conforme a la norma IEC 60947-1 y son adecuados para la maniobra de conexión de condensadores trifásicos de potencia. Gracias a su bloque de precarga montado en el mismo contactor, se reducen las fuertes puntas de corriente producidas en el momento de conexión de los condensadores y se protege a la vez el propio contactor.

El bloque de precarga consiste en tres contactos auxiliares de precierre y resistencias de amortiguamiento (2 por fase) a través de las cuales los capacitores son preconectados a la red. Una vez las resistencias han amortiguado los picos de corriente se produce la abertura automática de los contactos auxiliares con el objetivo de no tener pérdidas innecesarias.

The new KML contactors are designed in compliance with IEC 60947-1 standard and are suitable for operating three-phase power capacitors. Thanks to the block of preload build-in the same contactor, high currents peaks are reduced when connecting the capacitors and protecting as well the contactor.
The block of preload consists of three auxiliary contacts of preclosing, along with resistance (two by phase) through which the capacitors are preconnected to the network, cushioning therefore the peaks of connection current. Once the preload resistances have reduced the current peaks that take place in the connection of the capacitor, automatic opening of the auxiliary contacts occurs with the objective of not having unnecessary losses.

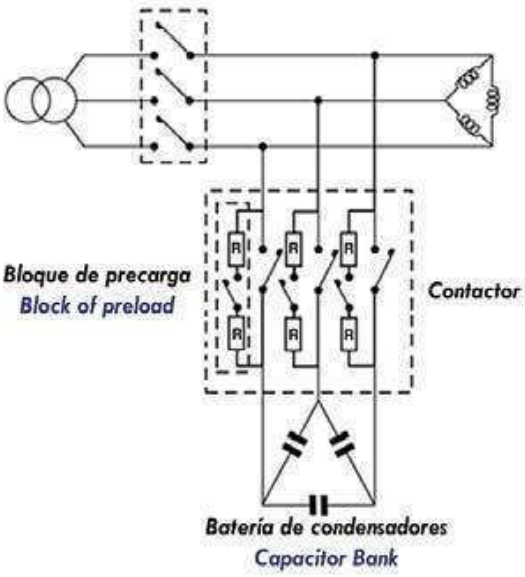

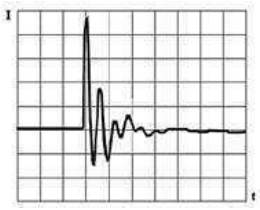

Sin bloque de precarga
Without block of preload

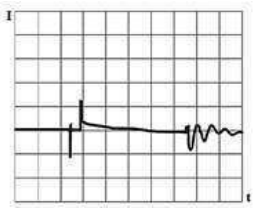

Con bloque de precarga
With block of preload

Referencia Part number	Potencia reactiva máx./ Max. reactive power (kvar) 50/60Hz					In (A)	Precio Price (€)
	230~240V	400~440V	460V~480V	500V~550V	600V~690V		
KITKML12	6.7	12.5	14	15	18	18	75
KITKML25	14	25	29	30	35	36	100
KITKML50	29	50	58	60	70	72	200
KITKML60	32	60	65	70	80	87	240
KITKML80	45	80	90	100	115	116	375

Para corroborar la validez de este documento consulte la siguiente página web	
Código Seguro de Validación	61e705588eec45f88ea7f2f5f0494641001
Url de validación	https://eamic.elda.es/absis/idi/arx/idiarxabsaweb/asp/verificadorfirma.asp
Metadatos	Origen: Origen administración Estado de elaboración: Copia auténtica de documento original

KML

CONTACTOR PARA CONDENSADOR
CONTACTOR FOR CAPACITOR

Características técnicas/Technical characteristics

	KML 12	KML 25	KML 50	KML 60	KML 80
Bobina de tensión Coil voltage	230 V				
Tolerancia bobina de tensión Coil voltage tolerance	0,85 to 1,1 U_n				
Frecuencia Frequency	50 / 60 Hz				
Tensión nominal de aislamiento Rated insulation voltage	690 V		1000 V		
Vida útil eléctrica (Maniobras) Electrical life (Operations)	200.000	100.000	100.000	100.000	75.000
Grado de protección Degree of protection	IP20				IP00
Temperatura de funcionamiento Operating temperature	-25° hasta 55° -25° to 55°				
Nº Contactos auxiliares Auxiliary Contacts Nº	2 NC	2NC 1NO	2NC 1NO	2NC 1NO	2NO+ 2NC
Peso (kg) Weight (kg)	0,316	0,40	0,945	0,968	2,45
Montaje Assembly	Carril DIN o atornillado DIN rail or screwed				Atornillado Screwed
Par de apriete (Nm) Contactos de potencia Contactos auxiliares Tightening torque (Nm) Main circuit Auxiliary circuit	1,2 0,8	1,6 0,8	3-4 0,8	3-4 0,8	3,5 0,8
Normas Standard	IEC 60947-4, ULCSA				

Dimensiones/Dimensions

KML 12

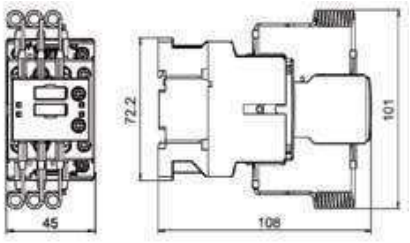

KML 25

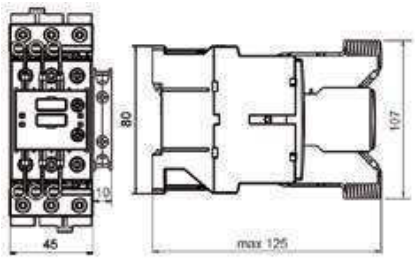

KML 50/ KML 60

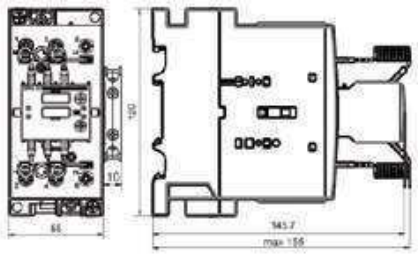

KML 80

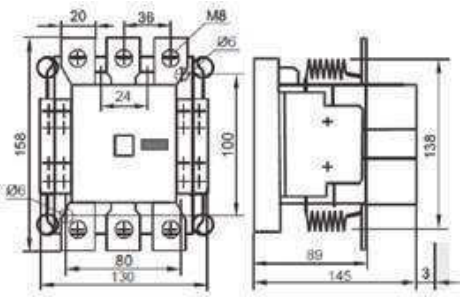

Para corroborar la validez de este documento consulte la siguiente página web	
Código Seguro de Validación	61e705588eec45f88ea7f2f5f0494641001
Url de validación	https://eamic.elda.es/absis/idi/arx/idiarxabsaweb/asp/verificadorfirma.asp
Metadatos	Origen: Origen administración Estado de elaboración: Copia auténtica de documento original

CTB2PH

MÓDULO DE MANIOBRA ESTÁTICA
STATIC SWITCHING MODULE

DESCRIPCIÓN

Las unidades de maniobra estática CTB2PH incluyen, de forma compacta, todos los componentes necesarios para la maniobra de condensadores trifásicos. Los módulos CTB2PH emplean tiristores en lugar de los clásicos contactores. La maniobra estática resulta la solución idónea en instalaciones en las que la corriente de carga presenta fluctuaciones rápidas y muy grandes (cambios de carga en intervalos que van desde unas pocas décimas de segundo a algunos segundos). Las ventajas de este sistema estático residen en la conexión a tensión paso por cero y la desconexión a corriente cero, evitando de esta forma los problemas generados por los transitorios de conexión. Los módulos CTB2PH se dividen en dos bloques básicos: bloque de control y bloque de potencia. Como accesorios, ambas partes pueden estar montadas bajo una pequeña cubierta de policarbonato. .



The static switching module CTB2PH includes, in a compact size, all the components necessary to realize the switching of three-phase capacitors. CTB2PH modules use thyristors instead of electromechanical contactors. The static system is the most convenient in case of large and fast fluctuations of the load current (load changes lasting a few milliseconds to several seconds). The advantages of the static system are the connection at zero crossing voltage and the disconnection at zero current crossing, thus avoiding inrush current transients. CTB2PH modules are composed of two basic parts: control module and power block. As an added accessory, both parts can be mounted with a polycarbonate cover.

CARACTERÍSTICAS TÉCNICAS/*TECHNICAL CHARACTERISTICS*

	CTB2PH4025		CTB2PH4050		CTB2PH4080	
Tensión / Voltage	230 V	400 V	230 V	400 V	230 V	400 V
Potencia de maniobra/ Switching power	12.5 kvar	25 kvar	25 kvar	50 kvar	40 kvar	80 kvar
Sobrecarga/ Overload	1.5 In durante/for 1 min					
Corriente/ Current	36 A		72 A		115 A	
Frecuencia / Frequency	50 /60 Hz					
Tensión bloque de control / Control module power supply	12 Vcc / 12 Vdc					
Tensión de ventilador/Fan power supply	230 V					
Ventilación / Ventilation	Ventilación forzada/ Fan convention					
Protección bloque control / Protection control module	Mediante termostato NC. Máx. 90° C By means of thermostat NC. Max. 90° C					
Protección ventilador/ Fan protection	Mediante termostato Contacto NA 70° C Thermostat control. Contact NO 70° C					
Tipo de montaje/ Assembly	Vertical-Horizontal					
Conexión Fases / Switched phases	L1,L2 (L3 conexión directa/ connected straight through)					
Grado de protección/Protection degree	IP 00					
Accesorio/ Accessory	Cubierta policarbonato / Polycarbonate cover Referencia /Part number: **COVERCTB2PH** (PVP 35€)					
Precio/ Price	660 €		695 €		795 €	

Para corroborar la validez de este documento consulte la siguiente página web
Código Seguro de Validación 61e705588eec45f88ea7f2f5f0494641001
Url de validación https://eamic.elda.es/absis/idi/arx/idiarxabsaweb/asp/verificadorfirma.asp
Metadatos Origen: Origen administración Estado de elaboración: Copia auténtica de documento original

CTB2PH

MÓDULO DE MANIOBRA ESTÁTICA
STATIC SWITCHING MODULE

CONEXIONES/CONNECTION

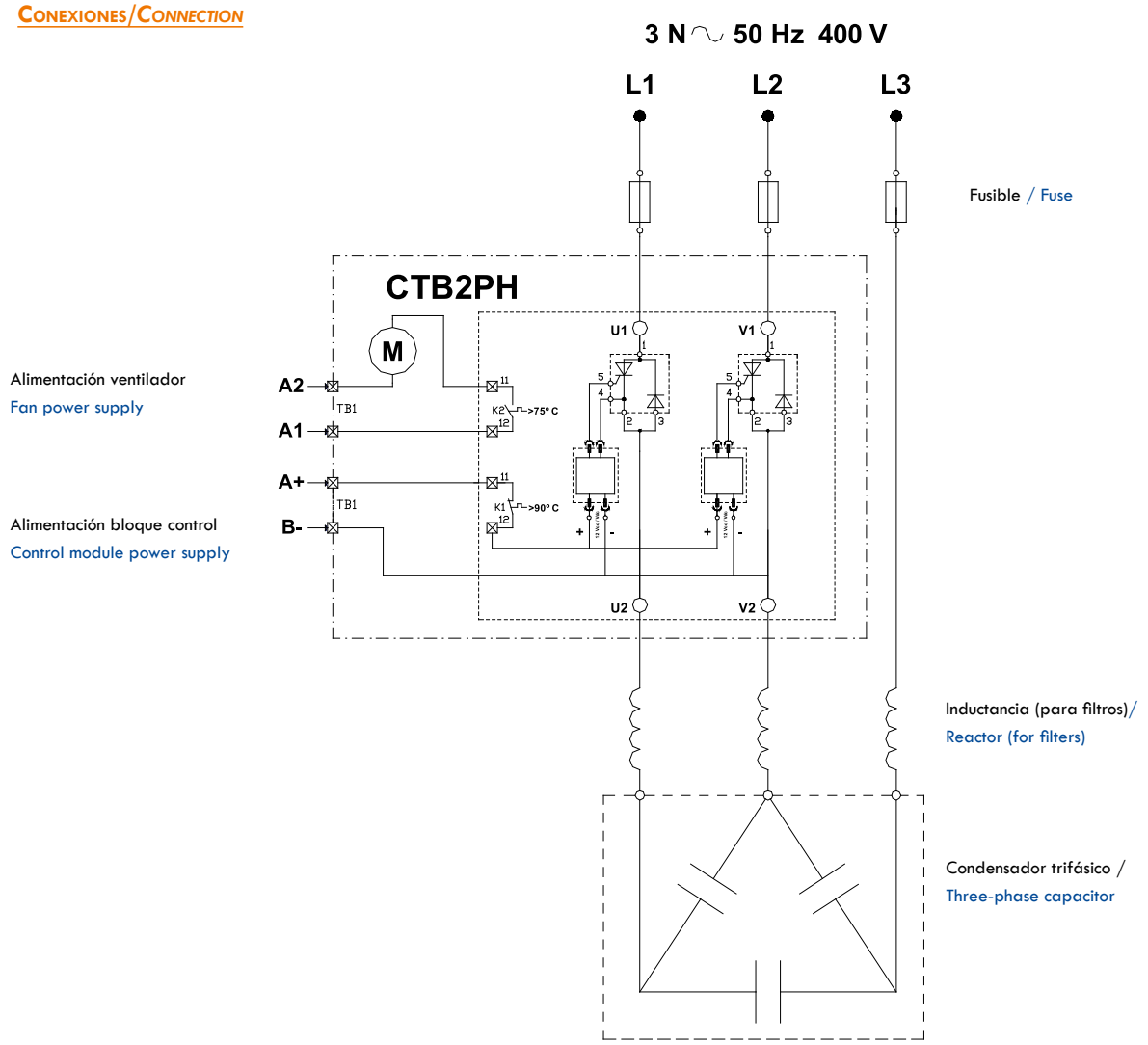

CONEXIONES/CONNECTION

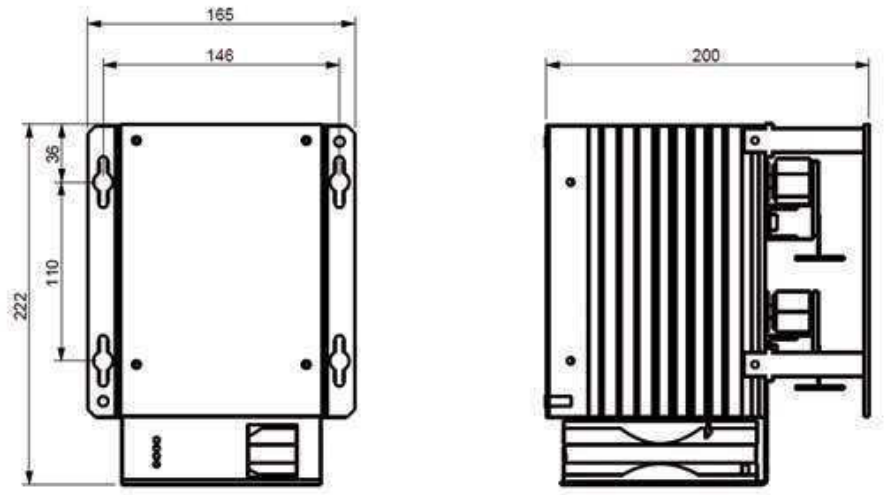

Para corroborar la validez de este documento consulte la siguiente página web	
Código Seguro de Validación	61e705588eec45f88ea7f2f5f0494641001
Url de validación	https://eamic.elda.es/absis/idi/arx/idiarxabsaweb/asp/verificadorfirma.asp
Metadatos	Origen: Origen administración Estado de elaboración: Copia auténtica de documento original

MCA PLUS II

ANALIZADOR DE REDES
NETWORK ANALYSER

NUEVO
NEW



Características generales

· El analizador de redes MCA Plus II es un instrumento electrónico que permite la lectura de los principales parámetros avanzados de la red de alimentación en verdadero valor eficaz.

· Está especialmente diseñado para su fácil instalación y programación, precisa la conexión de cuatro terminales de tensión y tres transformadores de corriente. El teclado táctil capacitivo frontal permite cambiar el parámetro visualizado en pocos segundos. MCA Plus II está provisto de pantalla LCD retroiluminada para su fácil lectura con cualquier nivel de iluminación.

General characteristics

· The MCA Plus II network analyser is an electronic device that allows the reading of the main advanced parameters of a supply network in the true RMS values.

· It is specially designed for its easy installation and set up, it requires the connection of four voltage terminals and three current transformers. The capacitive control keypad in the front allows to change the displayed parameters in a few seconds. The MCA Plus II have LCD backlight display for an easy reading in all light conditions.

Nuevas prestaciones

- Adecuado para instalaciones de MT y BT
- Medida en 4 cuadrantes para consumo y generación en un mismo punto de medida
- Alto grado de protección (Frontal IP65)
- 2 salidas digitales (Interfaz S0 o alarmas)
- 2 salidas de relé
- 2 entradas digitales (selección de tarifa ó alarmas externas)
- Comunicaciones RS-485 Modbus/RTU
- Teclado táctil retroiluminado (capacitivo)
- Visualización analógica para parámetros instantáneos (Potencia, Máxima potencia alcanzada y Cos φ o PF)
- Display retroiluminado
- Indicador LED de alarma

New features

- Suitable for MV and LV installations
- 4-Quadrant measurement for consumption and generation in the same measurement point
- High IP protection (Frontal IP65)
- 2 built-in digital outputs (S0 Interface or alarms)
- 2 built-in digital outputs by relay
- 2 built-in digital inputs (tariff selection or external alarms)
- RS-485 Modbus/RTU Communications
- Backlight touch keyboard
- Analog visualizations for instantaneous parameters (Power, MaxPower reach and Cos φ or PF)
- Backlight display
- LED Alarm indicator

Parámetro/Parameter		III	L1	L2	L3
Tensión simple fase-fase/ Simple voltage phase-phase	V		•	•	•
Tensión compuesta fase-neutro/ Compound voltage phase-neutral	V		•	•	•
Corriente/Current	A	•	•	•	•
Potencia activa/Activa power	kW	•	•	•	•
Potencia reactiva/Reactiva power	kvar		•	•	•
Factor de potencia/Power factor			•	•	•
Cos φ		•			
THD (U) %			•	•	•
THD (I) %			•	•	•
d (U) %			•	•	•
d (I) %			•	•	•
Potencia reactiva capacitva/ Capacitive reactive power	kvar C	•	•	•	•
Potencia reactiva inductiva/ Inductive reactive power	kvar L	•	•	•	•
Potencia aparente/Apparent power	kVA	•			
Frecuencia/Frequency	Hz		•		
Energía activa/Active energy	kWh	•			
Energia reactiva capacitiva/ Capacitive reactive energy	kvarh C	•			
Energía reactiva inductiva/Inductive reactive energy	kvarh L	•			
Energía aparente/Apparent energy	kVAh	•			
Maxímetro potencia activa/Active power maximeter	kW	•			
Maxímetro potencia aparente/ Apparent power maximeter	kVA	•			
Maxímetro de corriente/Current maximeter	A		•	•	•
Corriente de neutro/Neutral current	A	•			

Para corroborar la validez de este documento consulte la siguiente página web
Código Seguro de Validación 61e705588eec45f88ea7f2f5f0494641001
Url de validación https://eamic.elda.es/absis/idi/arx/idiarxabsaweb/asp/verificadorfirma.asp
Metadatos Origen: Origen administración Estado de elaboración: Copia auténtica de documento original

MCA PLUS II

ANALIZADOR DE REDES
NETWORK ANALYSER

CARACTERÍSTICA TÉCNICAS/*TECHNICAL CHARACTERISTICS*

Circuito de alimentación/Power supply:

- Monofásica/Single phase: ..... 85 ... 265 Vac / 95 ... 300 Vcc
- Tolerancia de tensión/Voltage tolerance :- ..... 15 % / +10 %
- Frecuencia/Frequency:..... 50 - 60 Hz
- Consumo máximo/Max. consumption:..... 4,2 VA
- Temperatura de trabajo/Operating temperature:..... -10° C + 50 ° C
- Humedad (sin condensación)//Humidity (wihtout condensation):..... 5% ~ 95%

Características mecánicas/Mechanical characteristics:

- Material caja/Box material:..... Plástico V0 autoextinguible
  Self extinguishing V0 plastic
- Protección/Protection:
  - Equipo montado (frontal)/Equipment assembly (front): ..... IP 54
  - Equipo sin montar (laterales y tapa posterior) ..... IP 31
    Non assembled equipment (side and rear cover):
- Dimensiones/Dimensions (mm):..... 96 x 96 x 63
- Peso/Weight:..... 0,400 kg

Clase Precisión/Accuracy class:

- Tensión/Voltage: ..... 0,5 % ± 2 dígitos/digits
- Corriente/Current: ..... 0,5 % ± 2 dígitos/digits
- Potencias/Powers: ..... 1 % ± 2 dígitos/digits
- Condiciones de medida/Measurement conditions :
  - Temperatura/Temperature:..... + 5 °C + 45 °C
  - Factor de potencia/Power factor: ..... 0,5 ... 1
  - Margen de medida (fondo escala)/Measurament margin (scale range) :..... 10..... 100 %
  - (Transformador de corriente no incluidos)/(Current transformar not include)

Circuito de medición/Measurement circuit:

- Tensión nominal fase-neutro/Nominal voltage phase-neutral:..... Max. 300
- Entre fases/Between phase: ..... Max. 520 V ac
- Frecuencia/Frequency:..... 45 ~ 65 Hz
- Corriente nominal/Nominal current:..... In / 5 A
- Sobrecarga permanente/Permanent overload:..... 1,1 In
- Consumo circuito corriente/Current circuit consumption:..... 0,75 VA

Características transistor salida/Transistor output features

- Tipo: Transistor Opto-aislado (colector abierto)..... NPN
  Type: Opto.isolated transistor (open collector):
- Tensión máxima de maniobra/Maximun operating voltage: ..... 24 V dc
- Intensidad máxima de maniobra/Maximun operating current: ..... 50 mA
- Frecuencia máxima/Maximun frequency: ..... 5 pulsos/seg./5 pulses/sec.
- Duración pulso/Lenght of pulse: ..... 100 ms
- Comunicación/Communication:..... RS 485

Seguridad/Safety:

- Cat. III - 300 V ca / 520 ca EN-61010

  Protección al choque eléctrico por doble aislamiento clase II/Class II double insulation against electric shock

Normas/Standards:

IEC 61000, IEC 61000-4-3, IEC 610004-11, IEC 61000-4-4, IEC 610004-5, EN 61000-6-3, EN 61000-6-1, EN-61010-1, VDE 0110, UL 94

Referencia Part number	Modelo Model	Dimensiones Size (mm)	Módulo Comunicación Communication Module	Tensión Voltage (V)	Precio Price (€)
MCAPLUSII	New MCA Plus Advanced	96 x 96	SI/YES	85 ... 265 Vac 95 ... 300 Vcc	275

Para corroborar la validez de este documento consulte la siguiente página web	
Código Seguro de Validación	61e705588eec45f88ea7f2f5f0494641001
Url de validación	https://eamic.elda.es/absis/idi/arx/idiarxabsaweb/asp/verificadorfirma.asp
Metadatos	Origen: Origen administración Estado de elaboración: Copia auténtica de documento original

Condensadores de Alta Tensión

High Voltage Capacitors

Presentación

Los condensadores de potencia de corrección del cosφ y filtrado de armónicos para AT de Lifasa, están fabricados bajo la base del contenedor/caja de acero inoxidable y bornas de porcelana. Existen dos tipos basicamente en función del modo de conexión que vamos a realizar:

• Monofásico (1 o 2 bornas) con fusibles internos, para su conexión a red mediante una doble estrella, recomendado para redes de tensión superiores a 11 KV o necesidad de equipos de potencia elevada.

• Trifásico (3 bornas) con fusibles internos, para su conexión directa a red trifásica, recomendado para redes de tensión inferiores a 11 KV.

General

High voltage capacitor units for power factor correction and harmonic filters are enclosed in stainless steel containers fitted with porcelain capacitor bushings.

Basically, there are two types:

• Single phase (one or two bushings) capacitor units with internal element fuses suitable for connection to power system net work of 11 kV and above or with high voltage high power machines.

• Three phase (three bushings) capacitor units with internal element fuses for connection to power system busbars or equipments with voltage rating preferably less than 11 kV.

Constitución

La composición interna constituye un grupo de elementos de capacidades monofásicas en mayor o menor número en función de la potencia/capacidad deseada y la tensión de trabajo futura del condensador, estos grupos están asociados en serie-paralelo así se consigue el condensador final con una determinada potencia y funcionamiento para tensiones de red trifásicas elevadas.

La tensión nominal del condensador determina el número de elementos en serie y la potencia nominal del condensador influye en el número de elementos en paralelo.

Los elementos capacitivos comentados se fabrican mediante tecnología “todo-film”, con película de polipropileno rugoso de bajas pérdidas y film de aluminio extendido. Con esta tecnología, que sustituyó a la anterior de “papel-film”, se reducen las pérdidas considerablemente en el interior del conjunto del condensador estando en valores del orden de 0.15 W/kvar y además, en caso de cortocircuito interno, eliminamos el riesgo de explosión del contenedor ya que el papel producía más gases y mayor aumento de presión interna.

Construction

The internal construction of a capacitor unit constitutes a group of single phase capacitor elements of suitable capacity. A number of such elements are connected in series-parallel to obtain designed power and voltage rating.

The number of groups of elements connected in series determines the voltage rating and number of parallel elements in a series group determines the power (kvar) rating of capacitor unit.

The capacitor units are manufactured with "All Film" tecnology. Capacitor elements are wound with biaxially oriented hazy polypropylene film of low losses and extented aluminium foils. This technology has replaced the previous “paper-film”, (mixed dielectric) capacitors to reduce dielectric loss considerably. The capacitor losses are as low as 0,15 W/kvar and in addition, incase of an internal short circuit the risk of case rupture and explosion is avoided. In conventional capacitors, paper produced gases of abnormal level raising the internal pressure to a dangerous level.



Para corroborar la validez de este documento consulte la siguiente página web	
Código Seguro de Validación	61e705588eec45f88ea7f2f5f0494641001
Url de validación	https://eamic.elda.es/absis/idi/arx/idiarxabsaweb/asp/verificadorfirma.asp
Metadatos	Origen: Origen administración Estado de elaboración: Copia auténtica de documento original

Datos Técnicos/*Technical Data*

Tensiones de Fabricación (Un):	*Rated voltage (Un):*	Trifásicos 1 – 12 KV Monofásicos 1 – 24 KV	*Three phase 1 – 12 KV* *single phase 1 – 24 KV*
Potencias:	*Power output (kvar)*	25 – 500 kvar unitaria en Trifásicos	*25 – 500 kvar for three phase units*
		25 – 600 kvar unitaria en Monofásicos	*25 – 600 kvar for single phase units*
Frecuencia:	*Frequency:*	50/60 Hz	*50/60 Hz*
Normativas de cumplimiento:	*Reference standards:*	CEI 60871-1:2005 EN 60871-1:2005	*IEC 60871-1:2005 EN 60871-1:2005*
		CEI 60871-4 :1997 EN 60871-4:1997	*IEC 60871-4 :1997 EN 60871-4 :1997*
Sobretensión Max.:	*Over voltage Max.:*	Un + 10 % (12 horas de 24 h diarias)	*Un +10 % (12 hours in 24 hours daily)*
		Un + 15 % (30 minutos)	*Un + 15 % (30 minutes)*
		Un + 20 % (5 minutos)	*Un + 20 % (5 minutes)*
		Un + 30 % (1 minutos)	*Un + 30 % (1 minutes)*
Sobrecorriente (de acuerdo a la Normativa std.):	*Over current (according to standard):*	1,3 * In	*1,3 * In*
Tolerancia:	*Tolerance:*	-5 / +10%	*-5 / +10%*
Test Tensión, (entre bornas):	*Test Votage, (between terminals):*	4,3 * Un DC 10 s, o 2,15 * Un AC 10 s	*4,3* Un DC 10 s, or 2,15* Un AC 10 s*
Test Tensión, (entre borna y cuba):	*Test Voltage, (between terminals and container):*	Conforme a lo marcado en la norma CEI estandar para 10 s	*As per the table in IEC standard for 10 s*
Limitación de corriente:	*Limit of inrush current:*	máx. 100xIn	*max. 100xIn*
Pérdidas Dielectricas:	*Dielectric loss:*	0,07 W / kvar	*0,07 W / kvar*
Pérdidas Totales Condensador:	*Capacitor losses (approx.):*	0,15 W / kvar (con resistencias de descarga y fusibles internos)	*0,15 W / kvar (with resistors & internal fuses)*
Nivel de aislamiento:	*Basic insulation level:*	20/60 kV; 28/75 kV; 38/95 kV; 50/125 kV; 70/170 kV	*20/60 kV; 28/75 kV; 38/95 kV; 50/125 kV; 70/170 kV*
Nivel de Vida esperado:	*Life expectation*	>100 000 horas	*>100 000 hours*
Grado IP de Protección:	*Nivel IP de Protección:*	IP 00, interior y exterior	*IP 00, indoor and outdoor*
Categoria de temperatura trabajo:	*Temperature Category:*	"C" -40º / máximo de 50º	*"C" -40º / maximum of 50º*
Ventilación:	*Type of cooling*	Natural	*Air Natural*
Humedad:	*Humidity*	maximo 95 %	*maximum 95 %*
Altura Max de servicio:	*Altitude of site:*	1 000 m sobre nivel del mar	*1 000 m above mean sea level*
Posición de montaje:	*Mounting:*	Horizontal/Vertical	*Horizontal/Vertical*
Fijación:	*Mounting arrangement:*	Orejetas laterales	*Mounting brackets*
Dispositivo de seguridad interno:	*Device for internal protection:*	Fusibles Internos	*Internal element fuse*
Dispositivo de seguridad externo:	*Device for external protection:*	(opcional) Presostato con contacto Libre de potencial NA+NC	*Pressure sensor, NO+NC contact (optional)*
Cuba:	*Container:*	Acero Inoxidable	*Stainless steel*
Dielectrico:	*Dielectric:*	Film polipropileno	*Polypropylene film*
Impregnante:	*Impregnant:*	Sin PCB's, biodegradable	*Non- PCB, biodegradable*
Bornes Terminales:	*Terminal bushing:*	Porcelana	*Porcelain*
Resistencias de Descarga:	*Discharge Resistence :*	Incluidas – tensión residual de 75 V en 10 min	*Provided – Residual voltage 75 V in 10 min*
Apriete Recomendado M12:	*Recommended tighten M12:*	10 Nm	*10 Nm*
Apriete Recomendado M10:	*Recommended tighten M10:*	7 Nm (tierra)	*7 Nm (earth)*

Elección del condensador/*Selection of capacitors*:

	Trifásico /*Three phase*	Monofásico / *Single phase*
Denominación / *Type*	AT…	AM… / AS…
Potencia / *Power output* Tensión / *Voltage rating*	25 – 500 kvar 1,0 – 11,0 kV	25 – 600 kvar 1,0 – 24,0 kV (*)
Aislamiento *Highest system Voltage*	7,2 – 12 kV	7,2 – 12 – 17,5.- 24 – 36 kV
Resistencia Interna de descarga *Residual voltage and time*	75 V/10 minutos/*minutes (IEC:60871)*	75 V/10 minutos /*minutes (IEC:60871)*
Impregnante / *Impregnant*	SAS-40E / M/DBT (JARYLEC C101)	SAS-40E / M/DBT (JARYLEC C101)
Configuración interna *Internal connection*	Estrella / *Star*	Monofásico / *Single phase*

Para corroborar la validez de este documento consulte la siguiente página web	
Código Seguro de Validación	**61e705588eec45f88ea7f2f5f0494641001**
Url de validación	*https://eamic.elda.es/absis/idi/arx/idiarxabsaweb/asp/verificadorfirma.asp*
Metadatos	**Origen: Origen administración Estado de elaboración: Copia auténtica de documento original**

ATE

CONDENSADORES TRIFÁSICOS DE MT
THREE PHASE HV CAPACITORS

25 ... 500 kvar



TABLA 1/*TABLE 1*:

Condensadores trifásicos, 3,3 kV / 50Hz - Conexión interna Y,
nivel de aislamiento 28/75kV.
Three phase capacitors 3,3kV / 50 Hz - Internal connection Y BIL: 28/75kV.

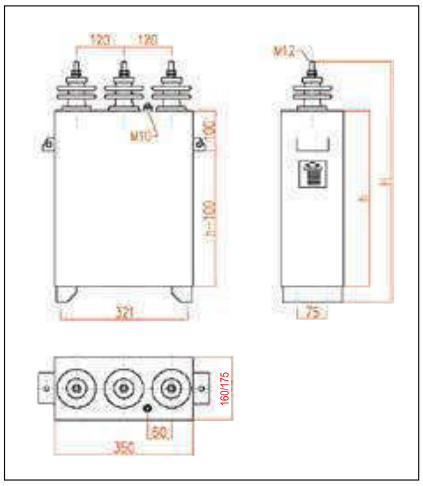

Referencia *Part number*	Potencia *Power* [kvar]	Capacidad F-F *Capacitance (line)* [µF]	Altura *Height (mm)* H	Peso *Weight* [kg]	Precio *Price* €
ATEFA3033025	25	3 x 3,65	428	25	1040
ATEFA3033033	33,3	3 x 4,85	428	25	1080
ATEFA3033050	50	3 x 7,3	420	27	1150
ATEFA3033067	66,7	3 x 9,75	468	27	1220
ATEFA3033075	75	3 x 10,95	528	32	1260
ATEFA3033100	100	3 x 14,6	528	32	1330
ATEFA3033125	125	3 x 19,45	630	42	1370
ATEFA3033150	150	3 x 21,9	630	45	1480
ATEFA3033200	200	3 x 29,25	800	50	1650
ATEFA3033250	250	3 x 36,55	800	56	1830
ATEFA3033300	300	3 x 43,85	890	62	2015
ATEFA3033400	400	3 x 58,45	1090	80	2395
ATEFA3033500	500	3 x 58,45	1030 x175	80	2730

TABLA 2/*TABLE 2*:

Condensadores trifásicos, 6,6 kV / 50Hz - Conexión interna Y,
nivel de aislamiento 28/75kV.
Three phase capacitors 6,6kV / 50 Hz - Internal connection Y BIL: 28/75kV.

Referencia *Part number*	Potencia *Power* [kvar]	Capacidad F-F *Capacitance (line)* [µF]	Altura *Height (mm)* H	Peso *Weight* [kg]	Precio *Price* €
ATEFA3066025	25	3 x 0,9	468	27	1100
ATEFA3066033	33,3	3 x 1,2	478	28	1130
ATEFA3066050	50	3 x 1,85	420	28	1190
ATEFA3066067	66,7	3 x 2,45	530	28	1225
ATEFA3066075	75	3 x 2,75	530	28	1270
ATEFA3066100	100	3 x 3,65	530	37	1345
ATEFA3066125	125	3 x 4,85	648	42	1390
ATEFA3066150	150	3 x 5,50	648	50	1500
ATEFA3066200	200	3 x 7,30	800	50	1665
ATEFA3066250	250	3 x 9,15	800	56	1850
ATEFA3066300	300	3 x 11,0	890	60	2035
ATEFA3066350	350	3 x 14,6	890	73	2230
ATEFA3066400	400	3 x 14,6	1090	73	2420
ATEFA3066500	500	3 x 14,6	1030x175	73	2760

Para corroborar la validez de este documento consulte la siguiente página web	
Código Seguro de Validación	61e705588eec45f88ea7f2f5f0494641001
Url de validación	https://eamic.elda.es/absis/idi/arx/idiarxabsaweb/asp/verificadorfirma.asp
Metadatos	Origen: Origen administración Estado de elaboración: Copia auténtica de documento original

ICR 260/230

REACTANCIAS DE CHOQUE PARA BATERÍAS DE CONDENSADORES DE MT
INRUSH CURRENT REACTOR FOR HV CAPACITOR BANKS

DESCRIPCIÓN/*DESCRIPTION*:

Las reactancias de choque son necesarias para limitar las corrientes transitorias que se producen en la conexión de los condensadores.
Inrush current reactors are required to limit the transiert current produced in the connection of capacitors.



CARACTERÍSTICAS TÉCNICAS/*TECHNICAL CHARACTERISTICS*:

- Reactancias de núcleo de aire, encapsulado en resina
  Air core reactor, encapsulated in resin
- Servicio interior y exterior
  Indoor and outdoor
- Imax = 1.43 x In
- Intensidad nominal de corta duración 43 x In / 1seg.
  (X kA/seg. bajo demanda)
  Rated short duration current: 43 x In / 1seg.
  (X kA/seg. on request)
- Intensidad dinámica: 1.5 It
  Dynamic current: 1.5 It
- Nivel de aislamiento: 12kV (28/75)
  Insulation level: 12kV (28/75)
- Temperatura: categoría B
  Temperature: cat.B
- Normas: IEC 60076-6
  Standard: IEC 60076-6

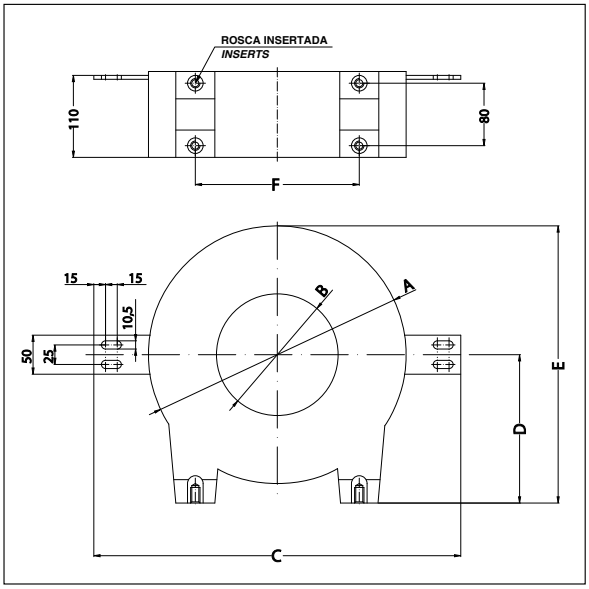

Tipo/*Type* ICR-260:

Referencia *Part number*	I[A]	L [uH]	Peso *Weight* [kg]	Precio *Price* €
ATB08036	50	350	13	935
ATB08037	60	250	14	935
ATB08038	100	100	16	935
ATB08039	125	50	14	935
ATB08040	175	30	14	935

Tipo/*Type* ICR-330:

Referencia *Part number*	I[A]	L [uH]	Peso *Weight* [kg]	Precio *Price* €
ATB08041	60	450	20	1.240
ATB08042	75	350	21	1.240
ATB08043	90	250	26	1.240
ATB08044	125	100	22	1.240
ATB08045	200	50	22	1.240
ATB08046	250	30	23	1.240

Tipo *Type*	A Ø [mm]	B Ø [mm]	C [mm]	D [mm]	E [mm]	F [mm]	Rosca Insertada/ *Inserts*
260	260	130	390	160	290	150	M12
330	330	150	470	190	355	210	M12/M16

Para corroborar la validez de este documento consulte la siguiente página web	
Código Seguro de Validación	61e705588eec45f88ea7f2f5f0494641001
Url de validación	https://eamic.elda.es/absis/idi/arx/idiarxabsaweb/asp/verificadorfirma.asp
Metadatos	Origen: Origen administración Estado de elaboración: Copia auténtica de documento original

LVC

CONTACTOR TRIFÁSICO DE VACIO PARA MT
VACUUM HV THREE PHASE CONTACTOR



DESCRIPCIÓN/*DESCRIPTION*:

Los contactores de vacío se utilizan principalmente para la maniobra de motores y condensadores en alterna. Se pueden instalar en cualquier tipo de cabina o envolventes de MT/AT. Un contactor de vacío está compuesto por diferentes partes como, el mecanismo de conexión incluyendo los interruptores de vacío, el actuador magnético, la carcasa frontal protectora y los elementos auxiliares como los contactos NA/NC.

Muy estable y con un ciclo de funcionamiento elevado, el contactor de vacío está fabricado con interruptores de tubo de alta alúmina de cerámica que permiten desgasificar a una alta temperatura con una excelente resistencia mecánica. La actuación está disponible ya sea con excitación instantánea o continua. Funciones de seguridad para la conexión y desconexión también están disponibles como opción

Vacuum contactors are mainly used for the switching of motors, transformers, capacitors in AC power lines. They can be installed in multi-stack cubicles. A vacuum contactor comprises several assemblies such as switching mechanism including vacuum interrupters, magnetic actuator, high strength molded front cover and auxiliary devices.

Stable and high operating cycle is executed by the vacuum interrupters made of high alumina ceramic tube which makes it possible to degas in a high temperature with excellent mechanical strength. Actuating is available either at instantaneous or continuous excitation. Functions for safety in connecting and disconnecting are also provided.

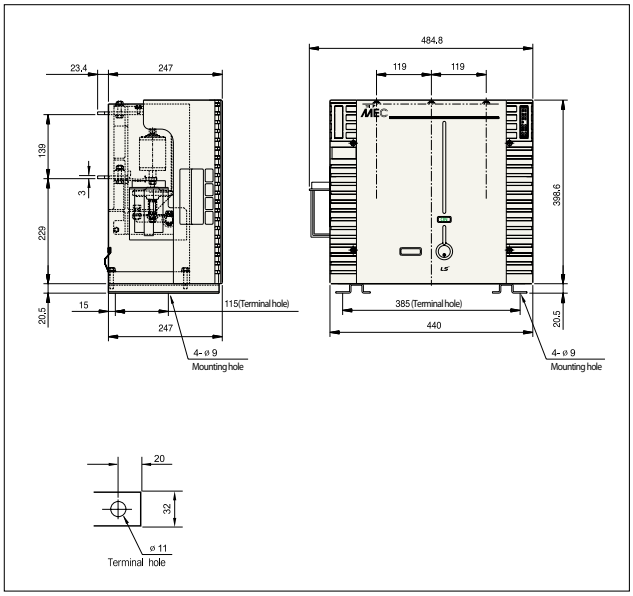

CARACTERÍSTICAS TÉCNICAS/*TECHNICAL CHARACTERISTICS*:

- Tensión Nominal/ ..... 6,6 kV
  Rated operation voltage
- Tensión máxima/*Rated voltage*..... 7,2 kV Ur
- Corriente nominal/ ..... 400 A Ie
  Rated operational current
- Frecuencia/Rated Frequency 50/60Hz
- Corriente de cortocircuito/ 2.4kA-30s/ 4kA-10s/
  Rated Short-time current 6kA-2s/6.3kA-1s/
  8kA-0,5s/ 10kA-0,1s
- Corriente de pico máx./..... 60 kA peak - 0,5 cycle
  Rated short time peak current
- Vida del equipo/Lifetime..... 10.000 operaciones
  eléctricas/mecánicas

Tipo *Type*	Referencia *Part number*	Tensión máxima de uso *Rated operation voltage*	Corriente nominal *Rated current*	Tensión auxiliar *Auxiliary voltage*	Precio € *Price*
LVC-6Z44ED	ATB17006	6,6 kV c.a.	3 x 400 A	110 Vdc	2.890
LVC-6Z44ED	ATB17007	6,6 kV c.a.	3 x 400 A	220 Vac	2.890

Para corroborar la validez de este documento consulte la siguiente página web	
Código Seguro de Validación	61e705588eec45f88ea7f2f5f0494641001
Url de validación	https://eamic.elda.es/absis/idi/arx/idiarxabsaweb/asp/verificadorfirma.asp
Metadatos	Origen: Origen administración Estado de elaboración: Copia auténtica de documento original

Notas / Notes

Para corroborar la validez de este documento consulte la siguiente página web	
Código Seguro de Validación	61e705588eec45f88ea7f2f5f0494641001
Url de validación	https://eamic.elda.es/absis/idi/arx/idiarxabsaweb/asp/verificadorfirma.asp
Metadatos	Origen: Origen administración Estado de elaboración: Copia auténtica de documento original

CONDICIONES GENERALES DE VENTA
(para España y Portugal)

PRECIOS

● Los precios al público serán los que indican nuestra tarifa de precios en vigor en la fecha del envío del material, salvo error u omisión.

FORMA DE PAGO

● Para pedidos cuyo importe sea inferior a 500€ netos, pago por transferencia previo al envío de la mercancía.

● Para pedidos cuyo importe sea superior a 500€ netos se aplicarán nuestras condiciones de cobro habituales: 60 días fecha albarán.

PORTES

● Los portes serán pagados para pedidos cuyo importe sea superior a 500€ netos (Península).

● La mercancía enviada a portes pagados, viajará por el transporte elegido por **INTERNATIONAL CAPACITORS, S.A.** Cualquier otro medio de transporte solicitado por nuestro cliente será a su cargo.

DEVOLUCIONES

● No se aceptará ninguna devolución sin previo aviso a nuestro Departamento Comercial, y sin la autorización del mismo. Transcurridos 15 días de la entrega del material, no se aceptará ninguna devolución.

● Si la devolución se produce por causa NO imputable a **INTERNATIONAL CAPACITORS, S.A.** el importe del material objeto de la devolución sufrirá una depreciación de mínimo 15%. La devolución en caso de producirse, será a portes pagados.

● En baterías de condensadores no se aceptará ninguna devolución por causa NO imputable a **INTERNATIONAL CAPACITORS, S.A.** y en el caso de incidencia en el equipo recibido, no se aceptará ninguna reclamación y/o devolución posterior una vez transcurridas 24h desde la recepción del mismo.

GARANTÍA

● 2 años desde la entrega y/o fabricación de los equipos, con un período máximo de 18 meses desde su puesta en servicio.

● En el caso de baterías con regulación automática, esta garantía no cubre los elementos de protección (fusibles) ni los cambios de los equipos de maniobra sujetos al desgaste natural.

● **INTERNATIONAL CAPACITORS, S.A.** reparará o reemplazará, según su criterio, todo producto defectuoso devuelto durante el período de garantía, y se considerarán aquellos que tengan defectos del material, de fabricación y/o de ensamblado.

● Esta garantía queda sin efecto si no se han seguido las instrucciones de instalación y mantenimineto del producto, o si la utilización del mismo ha sido errónea, así como por inclemencias climatológicas.

● La responsabilidad de **INTERNATIONAL CAPACITORS, S.A.** se limita a la substitución o reparación de la mercancía defectuosa o equivocada.

Para corroborar la validez de este documento consulte la siguiente página web	
Código Seguro de Validación	61e705588eec45f88ea7f2f5f0494641001
Url de validación	https://eamic.elda.es/absis/idi/arx/idiarxabsaweb/asp/verificadorfirma.asp
Metadatos	Origen: Origen administración Estado de elaboración: Copia auténtica de documento original

Soluciones para mejorar la Energía Eléctrica

Solutions to improve the Electrical Energy



Oficinas y centros de producción/Offices and production plants

Distribuidores/Distributors

Distribuidor/Distributor:

LIFASA se esfuerza constantemente para mejorar sus productos, por lo que la información de este catálogo está sujeta a cambios, sin previo aviso.
LIFASA specifications in this catalog are subject to change without notice due to continuous product development and improvement.

Lifasa
REACTIVE POWER SOLUTIONS

C/ Vallès, 32 - Polígono Industrial Can Bernades
08130 Santa Perpètua de Mogoda (Barcelona) SPAIN
Tel:. (+34) 935 747 017 - Fax: (+34) 935 448 433
E-mail: info@lifasa.com - Web: www.lifasa.com

ZCTUF V09.16

www.lifasa.com

Para corroborar la validez de este documento consulte la siguiente página web	
Código Seguro de Validación	61e705588eec45f88ea7f2f5f0494641001
Url de validación	https://eamic.elda.es/absis/idi/arx/idiarxabsaweb/asp/verificadorfirma.asp
Metadatos	Origen: Origen administración Estado de elaboración: Copia auténtica de documento original

EDICIONES TARIFEC® S.A.
APDO. 23.119
08080 BARCELONA
TEL. (93) 338 00 66

Schneider Electric

tarifa
edición 1 - 2016

GRUPO I
5 APARTADO
1 PAGINA

CONCEPTO

CONDENSADORES Y BATERIAS AUTOMATICAS

CONDENSADORES VARPLUSCAN

Montaje interior, vertical/horizontal. Fijación tierra: espárrago roscado M12 en la parte inferior. IP 20. Envolvente aluminio extruído. Dieléctrico polipropileno metalizado con film de Zinc.



Ref.	Q (kvar)	Tensión	PRECIO EUROS
BLRCH027A033B24	2,7	**240**/260V	84,46
BLRCH042A050B24	4,2	**50 Hz**	94,76
BLRCH054A065B24	5,4		117,42
BLRCH109A130B24	10,9		245,14
BLRCH050A060B40	5,0	380/**400**/415V	80,34
BLRCH063A075B40	6,3	**50 Hz**	84,46
BLRCH075A090B40	7,5		86,52
BLRCH104A125B40	10,4		125,66
BLRCH125A150B40	12,5		162,74
BLRCH150A180B40	15,0		168,92
BLRCH200A240B40	20,0		232,78
BLRCH250A300B40	25,0		261,62
BLRCH300A360B40	30,0		306,94
BLRCH400A480B40	40,0		401,70
BLRCH500A000B40	50,0		463,50
BLRCH050A060B44	5,0	**440V**	78,28
BLRCH075A090B44	7,5	**50 Hz**-60 Hz	84,46
BLRCH100A120B44	10,0		123,60
BLRCH125A150B44	12,5		156,56
BLRCH150A180B44	15,0		164,80
BLRCH200A240B44	20,0		230,72
BLRCH250A300B44	25,0		253,38
BLRCH303A000B44	30,3		298,70
BLRCH500A000B44	50,0		426,42
BLRCH050A060B48	5,0	**480V**	78,28
BLRCH075A090B48	7,5	**50 Hz**-60 Hz	84,46
BLRCH088A106B48	8,8		98,88
BLRCH104A125B48	10,4		123,60
BLRCH125A150B48	12,5		156,56
BLRCH155A186B48	15,5		164,80
BLRCH170A204B48	17,0		173,04
BLRCH208A250B48	20,8		224,54
BLRCH258A310B48	25,8		251,32
BLRCH339A407B48	33,9		315,18
BLRCH050A060B52	5,0	**525V**	78,28
BLRCH125A150B52	12,5	**50 Hz**-60 Hz	142,14
BLRCH250A300B52	25,0		251,32
BLRCH309A371B52	30,9		296,64
BLRCH344A413B52	34,4		313,12
BLRCH400A480B52	40,0		352,26
BLRCH120A144B57	12,0	**575V**	218,36
BLRCH150A180B57	15,0	**50 Hz**-60 Hz	290,46



BLRCH125A150B60	12,5	**600V**	261,62
BLRCH208A250B60	20,8	**50 Hz**-60 Hz	385,22
BLRCH125A150B69	12,5	**690V**	197,76
BLRCH150A180B69	15,0	**50 Hz**-60 Hz	253,38
BLRCH200A240B69	20,0		290,46
BLRCH250A300B69	25,0		356,38
BLRCH300A360B69	30,0		393,46
BLRCH520A624B69*	52,0		438,78

*Condensandor con conexión en estrella.

BLRCH171A205B83	17,1	**830V** **50 Hz**-60 Hz	315,18

CONCEPTO

VARSET AUTOMATICA 400V

Baterías de condensadores VarSet, presentados en cofret: fijación mural o armario: fijación al suelo. Tensión asignada: 400V trifásicos a 50 Hz. Tensión nominal del condensador: 415V. IP 31. Temperatura máx.: 40°C. Altitud máx.: 2000m. Autotransformador 400/230V integrado.

CONINTERRUPTOR AUTOMATICO EN CABECERA

Los equipos de más de 600 kVar, son 2 armarios independientes (maestro-esclavo) cada uno con su acometida de potencia; y cada acometida con el interruptor automático correspondiente.







Ref.	Pot.	Escalón más pequeño	Regulación	PRECIO EUROS
(15kA)				
VLVAW0N03526AA	6	3	2x3	1.756,97
VLVAW0N03501AA	9,25	3	3+6,25	1.767,68
VLVAW0N03527AA	12,25	3	3+3+6,25	1.900,32
VLVAW0N03502AA	15,5	3	3+2x6,25	1.907,80
VLVAW0N03503AA	21,75	3	3+6,25+12,5	1.946,62
VLVAW0N03504AA	31,25	6,25	6,25+2x12,5	2.009,07
(35kA)				
VLVAW1N03505AA	34,25	3	3+6,25+2x12,5	2.539,64
VLVAW1N03528AA	37,5	6,25	2x6,25+2x12,5	2.545,95
VLVAW1N03506AA	50	6,25	2x6.25+12.5+25	2.612,41
VLVAW1N03529AA	68,75	6,25	6.25+12.5+2x25	2.736,87
VLVAW1N03507AA	75	25	3x25	2.656,43
VLVAW1N03530AA	87,5	12,5	12.5+3x25	3.068,80
VLVAW1N03508AA	100	25	4x25	2.913,40
VLVAW2N03509AA	125	25	25+2x50	5.140,04
VLVAW2N03531AA	137,5	12,5	12,5+25+2x50	5.551,57
VLVAW2N03510AA	150	50	3x50	5.310,73
VLVAW2N03511AA	175	12,5	2x12,5+2x25+2x50	5.763,06
VLVAW3N03512AA	200	25	2x25+3x50	7.066,00
VLVAW3N03513AA	225	25	25+4x50	7.233,79
VLVAW3N03532AA	237,5	12,5	12,5+25+4x50	7.645,76
VLVAW3N03514AA	250	25	2x25+4x50	7.689,19
VLVAW3N03515AA	275	25	25+5x50	7.856,98
VLVAW3N03516AA	300	50	6x50	8.324,77
VLVAF5N03517AA	350	50	50+3x100	11.090,00
VLVAF5N03518AA	400	50	2x50+3x100	11.565,83
VLVAF5N03533AA	425	25	25+2x50+3x100	-----
VLVAF5N03519AA	450	50	50+4x100	12.615,05
VLVAF5N03520AA	500	50	2x50+4x100	13.248,23
VLVAF5N03521AA	550	50	50+5x100	13.997,45
VLVAF5N03522AA	600	50	2x50+5x100	14.571,67
VLVAF7N03534AA	700	25	2x25+50+6x100	23.339,46
VLVAF7N03536AA	900	50	2x50+8x100	25.638,61
VLVAF7N03537AA	1000	50	2x50+9x100	27.621,01
VLVAF7N03539AA	1150	50	50+11x100	29.679,08

SIN INTERRUPTOR AUTOMATICO EN CABECERA

(30kA)				
VLVAW2N03509AB	125	25	25+2x50	4.940,04
VLVAW2N03531AB	137,5	12,5	12,5+25+2x50	5.351,57
VLVAW2N03510AB	150	50	3x50	5.110,73
VLVAW2N03511AB	175	12,5	2x12.5+2x25+2x50	5.563,06
VLVAW3N03512AB	200	25	2x25+3x50	6.566,00
VLVAW3N03513AB	225	25	25+4x50	6.733,79
VLVAW3N03532AB	237,5	12,5	12,5+25+4x50	7.145,76
VLVAW3N03514AB	250	25	2x25+4x50	7.189,19
VLVAW3N03515AB	275	25	25+5x50	7.356,98
VLVAW3N03516AB	300	50	6x50	7.524,77
(35kA)				
VLVAF5N03517AB	350	50	50+3x100	10.188,58
VLVAF5N03518AB	400	50	2x50+3x100	10.765,83
VLVAF5N03533AB	425	25	25+2x50+3x100	-----
VLVAF5N03519AB	450	50	50+4x100	11.515,05
VLVAF5N03520AB	500	50	2x50+4x100	12.148,23
VLVAF5N03521AB	550	50	50+5x100	12.897,45
VLVAF5N03522AB	600	50	2x50+5x100	13.471,67
VLVAF7N03534AB	700	25	2x25+50+6x100	21.739,26
VLVAF7N03536AB	900	50	2x50+8x100	24.038,61
VLVAF7N03537AB	1000	50	2x50+9x100	25.421,01
VLVAF7N03539AB	1150	50	50+11x100	27.479,08

Para corroborar la validez de este documento consulte la siguiente página web	
Código Seguro de Validación	**61e705588eec45f88ea7f2f5f0494641001**
Url de validación	*https://eamic.elda.es/absis/idi/arx/idiarxabsaweb/asp/verificadorfirma.asp*
Metadatos	**Origen: Origen administración Estado de elaboración: Copia auténtica de documento original**

EDICIONES TARIFEC® S.A.
APDO. 23.119
08080 BARCELONA
TEL. (93) 338 00 66

Schneider Electric

tarifa
edición 1 - 2016

GRUPO I
5 APARTADO
2 PAGINA

VARSET EASY 400V

CON INTERRUPTOR AUTOMATICO EN CABECERA

Ref.	Pot. (kvar)	Regulación	PRECIO EUROS
VLVAEW0L007A40AA	7,5	2,5+5	739,50
VLVAEW0L015A40AA	15	5+10	765,00
VLVAEW0L017A40AA	17,5	2,5+5+10	943,50
VLVAEW0L020A40AA	20	5+5+10	984,30
VLVAEW0L025A40AA	25	5+10+10	1.014,90
VLVAEW0L030A40AA	30	5+10+15	1.122,00
VLVAEW0L037A40AA	37,5	7,5+15+15	1.275,00
VLVAEW0L045A40AA	45	7,5+15+22,5	1.300,50
VLVAEW0L050A40AA	50	10+20+20	1.407,60
VLVAEW1L060A40AA	60	10+20+30	1.555,50
VLVAEW1L070A40AA	70	10+20+40	1.643,00
VLVAEW1L075A40AA	75	15+30+30	1.754,40
VLVAEW1L082A40AA	82,5	7,5+15+2x30	1.764,60
VLVAEW1L090A40AA	90	15+15+30+30	1.805,40
VLVAEW1L100A40AA	100	20+40+40	1.861,50
VLVAEW2L125A40AA	125	25+50+50	3.213,00
VLVAEW2L150A40AA	150	25+25+50+50	3.508,80
VLVAEW2L175A40AA	175	25+50+50+50	4.029,00
VLVAEW2L200A40AA	200	25+25+3x50	4.702,20
VLVAF3L225A40A	225	25+4x50	5.031,25
VLVAF3L250A40A	250	2x25+4x50	5.416,67
VLVAF3L275A40A	275	25+5x50	5.645,83
VLVAF3L300A40A	300	6x50	6.864,58
VLVAF5L350A40A	350	7x50	8.697,92
VLVAF5L400A40A	400	8x50	9.000,00
VLVAF5L450A40A	450	9x50	10.364,58
VLVAF5L500A40A	500	10x50	11.197,92
VLVAF5L550A40A	550	11x50	11.635,42
VLVAF5L600A40A	600	12x50	12.479,17

SIN INTERRUPTOR AUTOMATICO EN CABECERA

VLVAF3L225A40B	225	25+4x50	4.490,46
VLVAF3L250A40B	250	2x25+4x50	4.685,40
VLVAF3L275A40B	275	25+5x50	4.910,87
VLVAF3L300A40B	300	6x50	5.770,83
VLVAF5L350A40B	350	7x50	7.322,92
VLVAF5L400A40B	400	8x50	7.708,33
VLVAF5L450A40B	450	9x50	8.958,33
VLVAF5L500A40B	500	10x50	9.270,83
VLVAF5L550A40B	550	11x50	9.833,33
VLVAF5L600A40B	600	12x50	10.666,67

VARSET AUTOMATICA SAH

Baterías de condensadores VarSet SAH con inductancias antiarmónicos, 190Hz, presentados en cofret: fijación mural o armario: fijación al suelo.
Tensión asignada: 400V trifásicos a 50 Hz.
Tensión nominal del condensador: 480V. IP 31.
Temperatura máx.: 40°C. Altitud máx.: 2000m.
Autotransformador 400/230V integrado.

CON INTERRUPTOR AUTOMATICO EN CABECERA

Los equipos de más de 600 kVar, son 2 armarios independientes (maestro-esclavo) cada uno con su acometida de potencia; y cada acometida con el interruptor automático correspondiente.



Ref.	Pot.	Escalón más pequeño	Regulación	PRECIO EUROS
(35kA)				
VLVAF4P03506AA	50	12,5	4x12.5	7.705,02
VLVAF4P03507AA	75	12,5	2x12.5+2x25	7.978,21
VLVAF4P03508A	100	12,5	2x12.5+25+50	8.193,36
VLVAF4P03509AA	125	25	25+2x50	7.886,33
VLVAF4P03531AA	137,5	12,5	12,5+25+2x50	8.555,44
VLVAF4P03510AA	150	25	2x25+2x50	9.003,51
VLVAF4P03511AA	175	25	25+3x50	9.243,09
VLVAF4P03512AA	200	50	4x50	9.471,56
VLVAF6P03513AA	225	25	25+2x50+100	15.236,62
VLVAF6P03514AA	250	50	50+2x100	14.536,42
VLVAF6P03515AA	275	25	25+50+2x100	15.883,52
VLVAF6P03516AA	300	50	2x50+2x100	16.105,09
VLVAF6P03517AA	350	50	50+3x100	17.141,76
VLVAF6P03518AA	400	50	2x50+3x100	18.563,44
VLVAF6P03519AA	450	50	50+4x100	19.565,84
VLVAF6P03520AA	500	50	2x50+4x100	21.324,71
VLVAF6P03521AA	550	50	50+5x100	22.299,15
VLVAF6P03522AA	600	100	6x100	23.111,37
VLVAF8P03534AA	700	50	2x50+6x100	35.147,14
VLVAF8P03535AA	800	50	2x50+7x100	37.256,96
VLVAF8P03536AA	900	50	2x50+8x100	40.147,85
VLVAF8P03537AA	1000	50	2x50+9x100	41.803,64
VLVAF8P03538AA	1100	50	2x50+10x100	45.406,28
VLVAF8P03539AA	1150	50	50+11x100	46.375,27

SIN INTERRUPTOR AUTOMATICO EN CABECERA



(30kA)				
VLVAF4P03506AB	50	12,5	4x12.5	7.305,02
VLVAF4P03507AB	75	12,5	2x12.5+2x25	7.578,21
VLVAF4P03508AB	100	12,5	2x12.5+25+50	7.793,36
VLVAF4P03509AB	125	25	25+2x50	7.486,33
VLVAF4P03531AB	137,5	12,5	12,5+25+2x50	8.155,44
VLVAF4P03510AB	150	25	2x25+2x50	8.303,51
VLVAF4P03511AB	175	25	25+3x50	8.543,09
VLVAF4P03512AB	200	50	4x50	8.771,56
(35kA)				
VLVAF6P03513AB	225	25	25+2x50+100	14.536,62
VLVAF6P03514AB	250	50	50+2x100	13.836,42
VLVAF6P03515AB	275	25	25+50+2x100	14.883,52
VLVAF6P03516AB	300	50	2x50+2x100	15.105,09
VLVAF6P03517AB	350	50	50+3x100	16.141,76
VLVAF6P03518AB	400	50	2x50+3x100	17.263,44
VLVAF6P03519AB	450	50	50+4x100	18.265,84
VLVAF6P03520AB	500	50	2x50+4x100	19.624,71
VLVAF6P03521AB	550	50	50+5x100	20.599,15
VLVAF6P03522AB	600	100	6x100	21.411,37
VLVAF8P03534AB	700	50	2x50+6x100	33.147,14
VLVAF8P03535AB	800	50	2x50+7x100	35.256,96
VLVAF8P03536AB	900	50	2x50+8x100	37.547,85
VLVAF8P03537AB	1000	50	2x50+9x100	39.203,64
VLVAF8P03538AB	1100	50	2x50+10x100	42.006,28
VLVAF8P03539AB	1150	50	50+11x100	42.975,27

Para corroborar la validez de este documento consulte la siguiente página web	
Código Seguro de Validación	**61e705588eec45f88ea7f2f5f0494641001**
Url de validación	*https://eamic.elda.es/absis/idi/arx/idiarxabsaweb/asp/verificadorfirma.asp*
Metadatos	**Origen: Origen administración Estado de elaboración: Copia auténtica de documento original**

EDICIONES
TARIFEC® S.A.
APDO. 23.119
08080 BARCELONA
TEL. (93) 338 00 66

Schneider Electric

tarifa
edición 1 - 2016

GRUPO I
5 APARTADO
3 PAGINA

CONCEPTO | PRECIO EUROS

VARSET FIJA 400V

Baterías de condensadores VarSet fijos son equipos de compensación, presentados en cofret: fijación mural o armario: fijación al suelo.
Tensión asignada: 400V trifásicos a 50 Hz.
Tensión nominal del condensador: 415V. IP 31.
Temperatura máx.: 40°C. Altitud máx.: 2000m.



CON INTERRUPTOR AUTOMATICO EN CABECERA

Ref.	Pot. (kvar)	
VLVFW0N03501AA	9	1.110,95
VLVFW0N03502AA	16	1.171,14
VLVFW0N03503AA	22	1.209,45
VLVFW0N03504AA	32	1.271,40



VLVFW1N03506AA	50	1.856,38
VLVFW1N03507AA	75	1.974,66
VLVFW1N03508AA	100	2.129,25
VLVFW2N03509AA	125	4.692,81
VLVFW2N03510AA	150	5.070,11
VLVFW2N03511AA	175	5.189,42
VLVFW2N03512AA	200	5.708,74

Equipos configurados bajo demanda — Cons. Ref.

SIN INTERRUPTOR AUTOMATICO EN CABECERA

VLVFW2N03509AB	125	4.292,81
VLVFW2N03510AB	150	4.670,11
VLVFW2N03511AB	175	4.789,42
VLVFW2N03512AB	200	4.908,74

VARSET FIJA SAH



Baterías de condensadores VarSet fijos SAH con inductancias antiarmónicos, 190Hz, presentados en armario: fijación al suelo.
Tensión asignada: 400V trifásicos a 50 Hz.
Tensión nominal del condensador: 480V. IP 31.
Temperatura máx.: 40°C. Altitud máx.: 2000m.

CON INTERRUPTOR AUTOMATICO EN CABECERA

VLVFF4P03506AA	50	6.717,89
VLVFF4P03507AA	75	7.522,24
VLVFF4P03508AA	100	7.668,63
VLVFF4P03510AA	150	7.465,78
VLVFF4P03512AA	200	8.716,52

SIN INTERRUPTOR AUTOMATICO EN CABECERA

VLVFF4P03506AB	50	6.217,89
VLVFF4P03507AB	75	7.022,24
VLVFF4P03508AB	100	7.168,63
VLVFF4P03510AB	150	6.965,78
VLVFF4P03512AB	200	7.916,52

VPL06N	Regulador Varplus Logic 6 pasos	330,11
VPL12N	Regulador Varplus Logic 12 pasos	349,82

CONCEPTO | PRECIO EUROS

REGULADORES DE ENERGIA REACTIVA VARLOGIC N

Características: Visualizador en pantalla del cos ϕ y escalones conectados. Ajuste de datos digital. Ajuste automático del C/K. Contacto de alarma separado. Visualización en pantalla de la causa de la alarma. Protección de los condensadores frente a microcortes.



52448	Varlogic NR6	525,00
52449	NR12	660,00
52450	NRC12	960,00
52451	Aux. de comunicación	Cons.

TRANSFORMADORES DE INTENSIDAD X/5 NUCLEO ABIERTO

Transf. de núcleo abierto y sección rectangular que deberán conectarse a las bornas KL de la batería. Características: Frecuencia: 50/60Hz. Tensión de aislamiento: 0,72/3 kV CA. Sobrecarga en régimen permanente: 1,2 In. Temp. de trabajo: -10°C, +50°C.



Ref.	Relación mm.	Secc. interna	
15570RT	100/5	20x30	190,00
15571RT	150/5		190,00
15572RT	200/5		190,00
15574RT	250/5	50x80	190,00
15575RT	300/5		220,00
15576RT	400/5		220,00
15577RT	600/5		220,00
15578RT	750/5		220,00
15579RT	800/5		220,00
15580RT	1000/5		220,00
15582RT	750/5	80x100	245,00
15583RT	800/5		245,00
15584RT	1000/5		245,00
15585RT	1500/5		245,00
15586RT	2000/5		245,00
15588RT	750/5	80x125	340,00
15589RT	800/5		340,00
15590RT	1000/5		340,00
15591RT	1500/5		340,00
15592RT	2000/5		340,00
15593RT	2500/5		340,00
15594RT	3000/5		340,00

TRANFORMADORES SUMADORES



Características: Frecuencia: 50/60Hz. Tensión de aislamiento: 0,72/3 kv CA. Sobrecarga en régimen permanente: 1,2 In. Temp. de trabajo: -10°C, +50°C. Clase de precisión 0,5. Potencia 10VA.

	N° de entradas	
15596RT	5+5/5	480,00
15597RT	5+5+5/5	510,00
15598RT	5+5+5+5/5	525,00
15599RT	5+5+5+5+5/5	550,00

Para corroborar la validez de este documento consulte la siguiente página web	
Código Seguro de Validación	**61e705588eec45f88ea7f2f5f0494641001**
Url de validación	*https://eamic.elda.es/absis/idi/arx/idiarxabsaweb/asp/verificadorfirma.asp*
Metadatos	**Origen: Origen administración Estado de elaboración: Copia auténtica de documento original**

EDICIONES TARIFEC® S.A.
APDO. 23.119
08080 BARCELONA
TEL. (93) 338 00 66

tarifa
edición 4 - 2017

GRUPO I
6 APARTADO
9 PAGINA

SISTEMAS DE ALIMENTACION ININTERRUMPIDA

PROTECCION ELECTRICA MONOFASICA PARA EQUIPOS DOMESTICOS

SURGE ARREST

Regleta de protección contra picos de tensión. 230V Sin software / Comunicaciones.



CONCEPTO			PRECIO EUROS
APC Surge Arrest Esencial			
P1-SP	1 salida	114x89x83	--
P1T-SP	1 sal. - Prot. telefónica	114x89x83	35,00
P5B-SP	5 salidas	412x135x52	--
P5BT-SP	5 sal. - Prot. telefónica	412x135x51	--
P5BV-SP	5 sal. - Prot. coaxial	412x135x51	--
APC Surge Arrest Soho			
PH6T3-SP	6 sal. - Prot. telefónica	311x211x52	57,50
PH6VT3-SP	6 sal. - Prot. telefónica /coaxial	311x211x52	70,00



APC Surge Arrest Performance			
PF8VNT3-SP	8 sal - Prot. telefónica /coaxial/net	380x216x51	--

LINE-R

Protección contra picos y regulación automática de tensión.



APC Surge Arrest Esencial			
LE600I	APC Line-R 600 VA	116x214x141	105,50
LE1200I	APC Line-R 1200 VA	116x214x141	112,50

SAI Back-UPS ES Tecnología Off-Line



APC Surge Arrest + Battery Backup					
BE325-IT	325VA	185W	115x360x95		172,50
APC Back-UPS ES					
BE400-SP	400VA 230V	240W	86x230x285		167,50
BE550G-SP	550VA 230V	330W	89x224x311		190,00
BE700G-SP	700VA 230V	405W	89x224x311		212,50

SAI Back-UPS CS Tecnología Off-Line



APC Back-UPS CS - USB/Serie					
BE325-IT	350VA 230V	210W	165x91x284		172,50
APC Back-UPS ES sin software comunicaciones					
BE400-SP	500VA 230V	300W	165x91x284		167,50
APC Back-UPS CS - USB/Serie					
BE550G-SP	500VA 230V	300W	89x224x311		190,00
APC Back-UPS					
BE700G-SP	650VA 230V	400W	89x224x311		212,50

SAI Back-UPS XS Tecnología Off-Line

Sin software / Comunicaciones.



APC Back-UPS XS			
BX650CI	650VA 230V	200x115x257	--
BX800CI	800VA 230V	215x130x336	--
BX1100CI	1100VA 230V	215x130x336	--

SAI Back-UPS PRO Tecnología Off-Line



APC Back-UPS PRO					
BR550GI	550VA 230V	330W	192x91x310		292,50
BR900GI	900VA 230V	540W	250x100x382		440,00
BR1200GI	1200VA 230V	720W	302x112x382		687,50
APC Back-UPS PRO LCD					
BR1500GI	1500VA 230V	865W	302x112x382		735,00
BR24BPG	Pack de batería para BR1500GI				430,00



Con salida Schuko. Interactive.

APC Back-UPS PRO					
BR900G-GR	900VA 230V	540W	467x225x337		440,00
BR1200G-GR	1200VA 230V	720W	390x235x490		687,50
BR1500G-GR	1500VA 230V	865W	390x235x490		735,00

SAI Back-UPS HS



3 grupos de salidas gestionables.

APC Back-UPS PRO					
BR500INET	500VA 230V	300W	372x225x105		--

PARA EQUIPOS PROFESIONALES

SAI Smart-UPS SC Tecnología Off-Line



APC Smart-UPS SC					
SC420I	420VA 230V	260W	168x119x368		317,50
SC450RMI1U	450VA 230V -1 U rack/torre	280W	44x432x383		475,00
SC620I	620VA 230V	390W	168x119x368		477,50
SC1000I	1000VA 230V -2 U rack/torre	600W	89x432x463		667,50
SC1500I	1500VA 230V -2 U rack/torre	865W	89x432x463		872,50

SAI Smart-UPS Tecnología Off-Line



APC Smart-UPS USB & Serie					
SMT750I	750VA 230V	500W	157x137x358		612,50
SMT1000I	1000VA230V	670W	216x170x439		877,50
SMT1500I	1500VA 230V	980W	219x171x439		1.197,50
SMT2200I	2200VA 230V	1980W	435x197x544		1.765,00
SMT3000I	3000VA 230V	2700W	435x197x544		2.687,50
APC Smart-UPS USB & Serie RM					
SMT750RMI2U	750VA 230V	500W	89x432x406		890,00
SMT1000RMI2U	1000VA 230V	700W	89x432x457		1.207,50
SMT1500RMI2U	1500VA 230V	1000W	89x432x457		1.517,50
SMT2200RMI2U	2200VA 230V	1980W	89x480x683		2.472,50
SMT3000RMI2U	3000VA 230V	2700W	89x480x683		3.162,50



APC Smart-UPS USB & Serie RM 1 U					
SUA750RMI1U	750VA 230V	480W	44x432x660		1.105,00
SUA1000RMI1U	1000VA 230V	640W	44x432x660		1.495,00



APC Smart-UPS rack/torre					
SUA5000RMI5U	5000VA	3750W	222x483x635		5.937,50

SAI Smart-UPS XL Tecnología Off-Line

Tiempo de autonomía escalable. 230V



APC Smart-UPS XL					
SMX1500RMI2U	1500VA	1425W	89x432x490		1.975,00
SUA2200XLI	2200VA	1980W	432x196x503		--
SUA3000XLI	3000VA	2700W	432x196x503		--
APC Smart-UPS XL USB & Serie					
SMX750I	750VA	600W	89x432x490		970,00
SMX1000I	1000VA	800W	89x432x490		1.290,00



APC Smart-UPS XL modular					
SMX1500RMI2UNC	1500VA tarjeta de red	1425W	89x432x490		2.737,50
SUM3000RMXLI2U	3000VA rack/torre	2850W	86x432x678		4.850,00
APC Smart-UPS XL RM 2 U					
SMX2200RMHV2U	2200VA	1980W	89x432x667		3.275,00
APC Smart-UPS XL RM 2 U USB & Serie RM 2 U					
SMX3000RMHV2U	3000VA	2700W	89x432x667		3.800,00
SMX3000RMHV2UNC	3000VA con tarjeta comunicaciones	2700W	89x432x667		--
SUM1500RMXLI2U	1500VA	1425W	86x432x678		2.900,00

Para corroborar la validez de este documento consulte la siguiente página web	
Código Seguro de Validación	61e705588eec45f88ea7f2f5f0494641001
Url de validación	https://eamic.elda.es/absis/idi/arx/idiarxabsaweb/asp/verificadorfirma.asp
Metadatos	Origen: Origen administración Estado de elaboración: Copia auténtica de documento original

EDICIONES TARIFEC® S.A.
APDO. 23.119
08080 BARCELONA
TEL. (93) 338 00 66

APC by Schneider Electric

tarifa
edición 4 - 2017

GRUPO I
6 APARTADO
10 PAGINA

CONCEPTO				PRECIO EUROS
	Pack de baterías para			
SMX48RMBP2U	SMX 750/1000/1500	89x432x490		1.125,00
	Pack de baterías de 48 V para			
SUA48XLBP	2200XLI/3000XLI	432x196x503		1.117,50
SUM48RMXLBP2U	1500RMXLI2U /3000RMXLI2U	86x432x678		1.717,50
SUA48RMXLBP3U	2200RMXLI3U /3000RMXLI3U	133x483x660		1.577,50
	Pack de baterías de ultraduración de 48 V para			
UXABP48	2200XLI / 3000XLI	310x447x754		1.730,00
	SAI Smart-UPS Industrial Tecnología Off-Line			
	APC Smart-UPS SC USB & Serie			
SUA500PDRI	750VA 230V 325W	148x362x171		675,00
SUA500PDRI-S	750VA 230V 325W	148x362x171		857,50
	SAI Smart-UPS RT Tecnología Off-Line			
	Tiempo de autonomía escalable. 230V			
	APC Smart-UPS RT			
SURT1000XLI	1000VA 700W	432x85x483		1.382,50
SURT1000RMXLI	1000VA RM 700W	85x432x483		1.680,00
SURT2000XLI	2000VA 1400W	432x85x483		--
SURT2000RMXLI	2000VA RM 1400W	85x432x483		--
SURTD3000XLI	3000VA 2100W	432x130x660		4.625,00
SURT3000XLI-ET	3000VA 2100W (entrada y salida cableadas)	432x130x660		--
SURTD3000RMXLI	3000 VA RM 2100W	130x432x660		--
SURTD5000XLI	5000VA 3.500W	432x130x660		--
SURTD5000XLI-ET	5000VA 3500W (entrada y salida cableadas)	432x130x660		--
SURTD5000RMXLI	5000 VA RM 3500W	130x432x660		--
SURT6000XLI	6000VA 4.200	432x130x660		--
SURT6000XLI-ET	6000VA 4200W (entrada y salida cableadas)	432x130x660		--
SURT6000RMXLI	6000VA RM 4200W	130x432x660		--
	APC Smart-UPS RT 1:1 / 3:1			
SURT8000XLI	8000VA 6400W	432x263x663		--
SURT8000RMXLI	8000VA RM 6400W	263x432x663		--
SURT10000XLI	10000VA 8000W	263x432x663		--
SURT10000RMXLI	10000VA RM 8000W	432x263x663		--
SURT15KRMXLI(1)	15000VA 12000W	533x432x773		17.062,50
SURT20KRMXLI(1)	20000VA 16000W torre/rack 1:1 / 3:1 / 3:3	533x432x773		19.187,50
	Pack de baterías de 48 V para APC Smart-UPS RT			
SURT48XLBP	1000XLI / 2000XLI	85x432x483		1.215,00
SURT48RMXLBP	1000RMXLI /2000RMXLI	85x432x483		1.515,00
	Pack de baterías de 192 V para APC Smart-UPS RT			
SURT192XLBP	3000XLI y 3000XLI-ET /5000XLI y 5000XLI-ET /6000XLI y 6000XLI-ET /8000XLI / 10000XLI	130x432x660		1.945,00
SURT192RMXLBP	3000RMXLI /5000RMXLI / 6000RMXLI /8000RMXLI / 10000RMXLI	130x432x660		2.277,50
SURT192RMXLBP2	15 y 20 kVA	263x432x739		4.675,00
	Transformador de aislamiento p/ APC Smart-UPS RT			
SURT001	3000VA	130x432x660		1.490,00
SURT002	5000VA	130x432x660		1.490,00
	Transformador de aislamiento			
APTF10KW01	10 kVA	175x432x749		2.775,00
	Kit de entrada/salida con bornas para			
SURT007	Smart-UPS RT 3/5/6kVA	122x198x43		362,50

CONCEPTO				PRECIO EUROS
	Kit de montaje en rack			
AP9625	para arm. de 2 postes	89x51x267		292,50
	para APC Smart-UPS RT 19"			
SURTRK	1000XLI / 2000XLI	44x527x89		317,50
SURTRK2	3/5/6/8/10 kVA	89x51x267		317,50
	Bypass manual, 230 V			
SBP1500RMI	10 A W/ (6) IEC C13	89x432x76		437,50
SBP3000RMI	16 A W/ (6) IEC C13	89x432x76		497,50
SBP3000RMHW	16 A Hardwire	89x432x76		497,50
SBP3000	30 A Hardwire	89x432x635		607,50
SBP5000RMI2U	50 A entrada Hardwire/salida IEC C13 y C19	89x432x660		745,00
SBP6KRMI2U	50 A entrada 3 Hardwire (1PH+N+G) /salida IEC C19	89x432x660		872,50
SBP16KP	100 A entrada Hardwire (2PH+G/1PH+N+G /2PH+N+G/3PH+N+G) / salida Hardwire (2PH+G/H N+G /2PH+N+G)	178x432x660		1.635,00
SBP16KRMI4U	100 A entrada Hardwire (1PH+N+G/3PH+G) /salida Hardwire (H N+G)	178x432x673		1.737,50
SBP10KRMI4U	100 A entrada Hardwire (1PH+N+G/3PH+N) /salida IEC (8) C13 y (2) C19	178x432x673		1.667,50
WSTRTUP-SB-00	Arranque 5x8 Smart-UPS RT 5000 y 20000VA			1.497,50
WUPGSTRTUP7X24-UG-01	Upgrade de arranque a 7x24 Smart-UPS RT 5000 y 20000VA			--
WUPGONSITEFW-SB-00	NBD On-Site Service Upgrade to Factory Warranty			1.490,00
WSAPMV-UG-01	Visita preventiva de mantenimiento 5x8 Smart-UPS RT 5 kVA/20 kVA			2.142,50
WUPGPMV7X24-UG-01	Upgrade de Visita Preventiva a 7x24 Smart-UPS RT 5 kVA/20 kVA			945,00
WASSEMUPS-3R-SB-00	Montaje y Ensamblaje a 5x8 Smart-UPS RT 5000 y 20000VA			2.455,00
WUPGASSEM7X24-UG-01	Upgrade de Montaje y Ensamblaje a 7x24 Smart-UPS RT 5000 y 20000VA			--
	SAI Symmetra-UPS RM Tecnología Off-Line			
	Escalable, redundante y montaje rack. 220-240V			
	Symmetra RM 2 kVA escalable a			
SYH2K6RMI	6 kVA N+1 1400W	356x483x730		7.062,50
SYH4K6RMI	6 kVA N+1 2800W	356x483x730		11.125,00
SYH6K6RMI	6 kVA N+1 4200W	356x483x730		15.187,50
	Módulo de potencia 2 kVA para			
SYPM2KU	Symmetra RM	83x216x546		3.075,00
SBP6KRMI2U	Bypass de mantenimiento para Symmetra RM			872,50
WSTRTUP-SY-00	Arranque 5x8 Symmetra RM de 2000 y 6000 VA			1.737,50
WUPGSTRTUP7X24-UG-01	Upgrade Arranque a 7x24			--
WASSEMUPS-3R-SY-00	Montaje y Ensamblaje 5x8			2.912,50
WUPGASSEM7X24-UG-01	Upgrade de Montaje y Ensamblaje a 7x24 Symmetra RM de 2000 y 6000VA			--
WUPGONSITEFW-SY-00	NBD On-Site Service Upgrade to Factory Warranty			1.662,50
WSAPMV-UG-01	Visita preventiva de mantenimiento 5x8 Smart-UPS RT 5 kVA/20 kVA			2.142,50
WUPGPMV7X24-UG-01	Upgrade de Visita preventiva a 7x24 Smart-UPS RT 5 kVA/20 kVA			945,00

Para corroborar la validez de este documento consulte la siguiente página web	
Código Seguro de Validación	**61e705588eec45f88ea7f2f5f0494641001**
Url de validación	*https://eamic.elda.es/absis/idi/arx/idiarxabsaweb/asp/verificadorfirma.asp*
Metadatos	**Origen: Origen administración Estado de elaboración: Copia auténtica de documento original**

EDICIONES TARIFEC® S.A.
APDO. 23.119
08080 BARCELONA
TEL. (93) 338 00 66

tarifa
edición 4 - 2017

GRUPO I
6 APARTADO
11 PAGINA

SAI Symmetra-UPS LX Tecnología Off-Line

Escalable, redundante y montaje torre o rack.



Symmetra LX 4 kVA escalable a 8 kVA N

SYA4K8I	+1 torre 1:1/3:1	2800W	660x483x726	12.587,50
SYA4K8RMI	+1 rack 1:1/3:1		572x472x688	13.975,00

Symmetra LX 8 kVA escalable a 8 kVA N

SYA8K8I	+1 torre 1:1/3:1	5600W	660x483x726	16.987,50
SYA8K8RMI	+1 rack 1:1/3:1		572x472x688	18.387,50

Symmetra LX 8 kVA escalable a 16 kVA N

SYA8K16I	+1 torre 1:1/3:1	5600W	937x483x726	16.987,50
SYA8K16RMI	+1 rack 1:1/3:1		838x472x688	18.387,50
SYA8K16IXR	+1 exterior torre 1:1/3:1		1516x483x726	30.362,50



Symmetra LX 12 kVA escalable a 16 kVA N

SYA12K16I	+1 torre 1:1/3:1	8400W	937x483x726	21.387,50
SYA12K16RMI	+1 rack 1:1/3:1		838x472x688	22.787,50
SYA12K16IXR	+1 exterior torre 1:1/3:1		1516x483x726	33.687,50

Symmetra LX 16 kVA escalable a 16 kVA N

SYA16K16I	+1 torre 1:1/3:1	11200W	937x483x726	25.775,00
SYA16K16RMI	+1 rack 1:1/3:1		838x472x688	27.200,00
SYA16K16IXR	+1 exterior torre 1:1/3:1		1516x483x726	37.012,50

Módulo de potencia 4 kVA para Symmetra LX

SYPM4KI		150x250x565	3.337,50

Armario Torre / RM Extensión de autonomía (9xSYBT5) para Symmetra LX 220V

SYAXR9B9I	Torre (9xSYBT5)	602x483x726	12.287,50
SYARMXR9B9I	RM (9xSYBAT5)	572x483x686	--
SYARMXR3B3I	RM (3xSYBAT5)	215x472x686	4.587,50
SYBFXR3RMI	RM (no batts)	215x472x686	1.360,00
SYBFXR9I	Torre (no batts)	602x483x726	2.587,50
SYBFXR9RMI	RM (no batts)	602x483x726	2.587,50

SBP16KRMI4U	Bypass de mantenimiento para Symmetra LX	1.737,50
WSTRTUP-SY-00	Arranque 5x8 Symmetra RM de 2000 y 6000 VA	1.737,50
WUPGSTRTUP7X24-UG-01	Upgrade de Arranque a 7x24 Symmetra RM de 2000 y 6000 VA	--
WASSEMUPS-3R-SY-00	Montaje y Ensamblaje 5x8 Symmetra RM de 2000 y 6000 VA	2.912,50
WUPGASSEM7X24-UG-01	Upgrade de Montaje y ensamblaje a 7x24 Symmetra RM de 2000 y 6000 VA	--
WUPGONSITEFW-SY-00	NBD On-Site Service Upgrade to Factory Warranty	1.662,50
WSAPMV-UG-01	Visita preventiva de mantenimiento 5x8 Smart-UPS RT 5 kVA/20 kVA	2.142,50
WUPGPMV7X24-UG-01	Upgrade de Visita preventiva a 7x24 Smart-UPS RT 5 kVA/20 kVA	945,00

CARTUCHOS DE BATERIAS DE REPUESTO



	para:		
APCRBC105	SUA2200RMXLI3U, SUA3000RMXLI3U, SUA48RMXLBP3U	279x311x737	647,50
APCRBC106	BE400-SP	89x175x213	77,50
APCRBC109	BR1200LCDI, BR1500LCDI, BR1200GI	305x229x102	150,00
APCRBC110	BE550G-SP,BR550GI, BR650CI	89 x175x213	80,00
APCRBC116	SMX750I, SMX1000I, SMX1500RMI2U, SMX1500RMI2UNC, SMX48RMBP2U	190x292x546	335,00
APCRBC119	SUA2200RMI2U, UXABP48, SUA2200XLI, SUA3000RMI2U, SUA3000XLI	508x394x693	1.647,50



APCRBC124	BR1200GI, BR1500GI	146x234x275	135,00
APCRBC132	SMT1000RMI2U	152x368x495	442,50
APCRBC133	SMT1500RMI2U	152x368x495	485,00
APCRBC135	SUA500PDRI-S	229x229x229	185,00



RBC13	UXBP24, UXBP48	508x393x693	2.220,00
RBC17	BK650EI, BE700G-SP, BE700G	89 x175x213	82,50
RBC18	PS450I, SC25ORMI1U, SC450RMI1U	51x394x211	217,50
RBC2	BK350EI, BK500, BK500CI, BK500EI, BE550-IT, BE550-SP, BH500INET, BP420SI, BP500I, BR500I, BR500I, SC420I	89x175x213	85,00



RBC22	SUA750RMI2U	152x368x495	335,00
RBC23	SUA1000RM2U	152x368x495	540,00
RBC24	SU1400RMI2U, SUA1500RMI2U	152x368x495	675,00
RBC31	SURT1000RMXLI, SURT1000XLI, SURT2000RMXLI, SURT2000XLI, SURT48XLBP, SURTA48XLBP	191x292x546	392,50
RBC32	BR1000I, BR800I, BR900GI	305x229x102	135,00
RBC33	BR1100CI, BR1500I, BR650CI, SC1000I	305x229x102	172,50



RBC34	SUA1000RM1U, SUA750RMI1U	142x294x567	440,00
RBC4	SC620I	124x175x213	135,00
RBC40		89x175x213	100,00
RBC43	SUM48RMXLBP2U, SUA2200RMI2U, SUA3000RMI2U, SUM1500RMXLI2U, SUM3000RMXLI2U	229x394x768	682,50
RBC44	Familia SURT de 3 a 20KVA, SURT192RMXLBP, SURT192XLBP, SURT48RMXLBP, SURTA48RMXLBP	226x409x781	--
RBC47	BE325-IT	94x146x187	50,00
RBC48	SUA750I	168x168x224	200,00
RBC55	SUA2200I, SUA3000I, SUA5000RMI5U, SUA2200XLI, SUA3000XLI, SMT2200I, SMT3000I	277x295x538	682,50



RBC59	SC1500I	305x229x102	240,00
RBC6	BP1000I, SMT1000I	175x259x302	335,00
RBC7	BP1400I, SMT1500I	259x262x290	392,50

Modulo de batería para

SYBT2	Symmetra RM 2-6 kVA	83x216x546	995,00
SYBT3	Symmetra RM 8-12 kVA	135x165x587	1.105,00
SYBT5	Symmetra LX	140x210x546	1.080,00

ACCESORIOS PARA SAI's



	Tarjeta de expansión de interface	
AP9607	de 2 puertos serie	237,50
AP9607CB	de comunicación de 2 SAI's	--
AP9608	Tarjeta de administración Out-of-band	--
AP9613	Tarjeta de contactos secos para SAI Smart-UPS o superior	287,50
AP9618	Tarjeta de red con control medioambiental y Out-of-band	--
AP9620	Tarjeta de comunicación serie (UPS link/USB)	85,00
AP9622	Tarjeta de interface ModBus/JBus	517,50
AP9630	Tarjeta de red Web/SNMP	480,00
AP9631	Igual, con control medioambiental	777,50



	Rack ATS		
AP7721	10A/230V, C14 in, (12) C13 out 2300W	44x432x229	1.220,00
AP7722A	16A/230V, (2) IEC 309 in (1) IEC309 out 3840W	44x432x229	1.707,50
AP7723	16A/230V, C20 in, (8) C13 & (1) C19 out 3680W	44x432x229	1.300,00
AP7724	32A/230V, IEC309 in, (16) C13 & (2) C19 out 7660W	88x432x236	1.677,50



AP9870	Cable de conexión C13-C14		45,63
AP9875	C19-schuko		85,00
AP9876	C19-IEC 109		132,50
AP9878	C19-C14		75,00
AP9879	C13-C20		82,50
AP9880	C14-schuko		82,50
AP9892	C19-C20		82,50
			56,25

AMPLIACIONES DE GARANTIA

Service Pack. Ampliación de 1 año o de 3 años.	Cons.

Para corroborar la validez de este documento consulte la siguiente página web	
Código Seguro de Validación	61e705588eec45f88ea7f2f5f0494641001
Url de validación	https://eamic.elda.es/absis/idi/arx/idiarxabsaweb/asp/verificadorfirma.asp
Metadatos	Origen: Origen administración Estado de elaboración: Copia auténtica de documento original

CONCEPTO | PRECIO EUROS

PROTECCION CONTRA SOBRETENSIONES

TOMAS FILTRO SOBRETENSIONES

PROTECTION STRIP

Protección contra sobretensiones para ordenadores / mediacenter / teléfono / TV / Hi-Fi y equipos de video de ámbito doméstico.
Tensión:220/250V - 50/60 Hz.



Ref.	Tipo	Medidas mm. Alt.xLong.xProf.	
	Protection		
68581	Strip 4	42x264x52	18,00
68583	Strip 6	42x390x52	23,00
68585	Strip 6 Tel@		28,00

PROTECTION BOX

Destinado a filtrar la alimentación de los equipos conectados para protegerlos contra las sobretensiones, los parásitos y los efectos indirectos de los rayos.Actúa como un verdadero pararrayos conforme a las exigencias de la norma de protección contra rayos IEC 61 643-1



66708	Box 1	70x105x67	18,00
66709	Box 1 Tel@		23,00
66712	Box 5	65x255x120	28,00
66713	Box 5 Tel@	65x260x120	43,00
66936	Box 5 Tel@ + TV		50,00
66937	Box 8 Tel@ + TV	65x315x150	75,00

SISTEMAS DE TRANSFERENCIA ESTATICA EATON STS

Sistema de transferencia estática para aplicaciones críticas, redes y sistemas de telecomunicaciones. Permite alimentar el sistema desde dos fuentes (Red AC y un SAI, o 2 SAIs).



66028	STS 16	43x430x250	----
66029	IEC 10/16A cord set for STS 16		50,00

SAI/UPS TECNOLOGIA OFF-LINE

PROTECTION STATION

Ofrece una protección 3 en 1: SAI + protector de sobretensiones + tomas para la protección de múltiples dispositivos con función de ahorro de energía ECO control (modelos USB) para PC o Mac, HiFi, Video. Ahorro de hasta un 25% en comparación con generaciones anteriores de SAI.



Ref.	Tipo / Potencia		
	Protection		
66943	Station 500	304x155x137	72,84
61062	Station 650 USB	327x185x149	178,00
61082	Station 800 USB		195,00

EATON ELLIPSE ECO

Es un dispositivo extraplano para la protección energética con grandes características contra sobretensiones incluidas (cumple con el estándar IEC 61643-1). Con un diseño eléctrico eficiente y la función EcoControl (modelos USB) Eaton Ellipse ECO le ayuda a obtener hasta un 25% de ahorro energético comparado con anteriores generaciones de SAIs. Ideal para entornos de pequeña oficina y domésticos. Característica ASR

Eaton Ellipse ECO (sin comunicación)



EL500DIN	Ellipse ECO 500 DIN	153,00
EL650DIN	Ellipse ECO 650 DIN	175,00

CONCEPTO | PRECIO EUROS

Eaton Ellipse ECO USB



EL650USBDIN	Ellipse ECO 650 USB DIN	190,00
EL800USBDIN	Ellipse ECO 800 USB DIN	238,00
EL1200USBDIN	Ellipse ECO 1200 USB DIN	338,00
EL1600USBDIN	Ellipse ECO 1600 USB DIN	468,00

ACCESORIOS

ELRACK	Ellipse Rack Kit	83,00
ELWALL	Ellipse ECO wall-mount kit	22,00

SAI/UPS Tecnología LINE-INTERACTIVE

ELLIPSE PRO (Booster & Fader)

SAI de tecnología Line Interactive (con Booster & Fader) para la protección de equipamientos IT. Protección efectiva para estaciones de trabajo y pequeños servidores. Incorpora la función Eco Control para reducir el gasto energético en hasta un 25%.



ELP650DIN	Ellipse PRO 650 DIN	258,00
ELP850DIN	Ellipse PRO 850 DIN	378,00
ELP1200DIN	Ellipse PRO 1200 DIN	450,00
ELP1600DIN	Ellipse PRO 1600 DIN	568,00

Eaton 5P (Booster & Fader)

Con una densidad optimizada (hasta 1550VA en 1U) protege la energía de los ambientes IT (Servidores, almacenamiento, dispositivos de red) y Telecom. Con mayores opciones de gestión ofrece una fácil supervisión de toda la red. Eficiencia energética de hasta el 98%, display gráfico LCD y medicion energética en kWh



5P650i	Eaton 5P 650i	453,00
5P650iR	Eaton 5P 650i Rack 1U	588,00
5P850i	Eaton 5P 850i	520,00
5P850iR	Eaton 5P 850i Rack 1U	770,00
5P1150i	Eaton 5P 1150i	758,00
5P1150iR	Eaton 5P 1150i Rack 1U	1.053,00
5P1550i	Eaton 5P 1550i	1.043,00
5P1550iR	Eaton 5P 1550i Rack 1U	1.313,00

Eaton 5PX (Booster & Fader)

SAI Eaton 5PX en Rack o Torre proporciona una tecnología line interactive y una autonomía escalable para servidores, sistemas de almacenamiento, equipamiento VoIP y equipos de red. Con la nueva generación de intuitivos displays LCD, medición del consumo de energía hasta el nivel de grupos de salidas gestionables y rendimiento de hasta el 99%, el 5PX es el SAI perfecto para proteger los equipamientos IT actuales.
Servidores, switches, routers y dispositivos de almacenamiento con larga autonomía



5PX1500iRT	Eaton 5PX 1500i RT2U	1.428,00
5PX1500iRTN	Eaton 5PX 1500i RT2U Netpack	1.770,00
5PX2200iRT	Eaton 5PX 2200i RT2U	1.583,00
5PX2200iRTN	Eaton 5PX 2200i RT2U Netpack	1.960,00
5PX3000iRT3U	Eaton 5PX 3000i RT3U	2.478,00
5PX3000iRTN	Eaton 5PX 3000i RT2U Netpack	2.855,00

EXTENSIÓN BATERÍA

5PXEBM48RT	5PX EBM 48V RT2U (modelos 1500 / 2200 RT2U & RT2U Netpack)	708,00
5PXEBM72RT3U	5PX EBM 72V RT3U (modelos 3000 RT3U)	1.145,00
5PXEBM72RT2U	5PX EBM 72V RT2U (modelo 3000 RT2U Netpack)	1.145,00

Para corroborar la validez de este documento consulte la siguiente página web	
Código Seguro de Validación	**61e705588eec45f88ea7f2f5f0494641001**
Url de validación	*https://eamic.elda.es/absis/idi/arx/idiarxabsaweb/asp/verificadorfirma.asp*
Metadatos	**Origen: Origen administración Estado de elaboración: Copia auténtica de documento original**

EDICIONES TARIFEC® S.A.
APDO. 23.119
08080 BARCELONA
TEL. (93) 338 00 66

tarifa
edición 4 - 2017

GRUPO I
6 APARTADO
2 PAGINA

SAI/UPS TECNOLOGIA ON LINE DOBLE CONVERSION EATON EX



Visualizador LCD multilingüe. Tapa acceso a baterías sin interrumpir el funcionamiento. 1 puerto USB + 1 puerto Serie + bornas mando ON/OFF a distancia y paro emergencia. Conector extensión baterías y reconocimiento automático EXB. 6 tomas IEC 10A (3 Powershare programables) Ranura tarjeta comunicación. Sistema montaje para HotSwap MBP o Flex PDU.



Ref.	Eaton EX	Alt.xLong.xProf.	CONCEPTO / PRECIO EUROS
68180	700 mini torre	242x153x440	1.013,00
68181	1000 mini torre		1.155,00
68183	1500C mini torre	242x153x490	1.648,00
68182	1000 RT2U rack	86,5x438x483	----
68184	1500 RT2U rack		----
68188	1500 RT2U Marine	86,5x438x483	2.740,00
68449	2200 RT3U Marine	440x131x491	----
68473	3000 RT3U Marine		----
68400	2200 3U torre	440x131x491	----
68402	3000 3U torre		----
68401	2200 RT2U torre / rack	86,5x440x640	----
68407	2200 RT3U HotSwap DIN	131x440x491	----
68410	2200 RT3U HotSwap HW		----
68411	2200 RT2U NetPack (SNMP)	86,5x440x640	----
68403	3000 RT2U torre / rack	86,5x440x640	----
68413	3000 RT3U Hot Swap DIN	131x440x491	----
68416	3000 RT3U Hot Swap HW		----
68417	3000 RT2U NetPack (SNMP)	86,5x440x640	----



	Extensión batería EXB		
68185	1000/1500 mini torre	242x153x440	790,00
68186	1000/1500 RT2U	86,5x438x483	----
68405	2200/3000 RT3U torre/rack	131x440x491	----
68404	Supercargador EX 3000 RT3U XL larga autonomía (sin baterias)	131x440x491	----

ACCESORIOS

68441	Eaton EX Rack kit 2U/3U		----
68442	Cable Eaton EXB 2200/3000 RT3U 2m.		----
66886	Eaton Marine Filter 3000VA		----
68431	Regleta conexión Eaton Hot Swap MBP DIN		----
68433	Eaton Hot Swap MBP IEC		----
68434	Eaton Hot Swap MBP HW		----
68436	Eaton Flex PDU 8 DIN		----
68438	Eaton Flex PDU 12 IEC		----
68439	Cable 10A DIN para Hot Swap MBP		----



Eaton 9PX (230V/230V)

Display LCD gráfico, eficiencia energética hasta 95% en modo online y 98% en modo de alta eficiencia, 0.9 de factor de potencia de salida, medición del consumo energético en kWh, tecnología ABM para gestión de las baterías y 2 años de garantía.



	Eaton	
9PX5KiBP	9PX 5000i HotSwap	4.808,00
9PX6KiBP	9PX 6000i HotSwap	5.135,00
9PX8KiBP	9PX 8000i HotSwap	6.600,00
9PX11KiBP	9PX 11000i HotSwap	7.983,00
9PX5KiRTN	9PX 5000i RT3U Netpack	5.085,00
9PX6KiRTN	9PX 6000i RT3U Netpack	5.413,00
9PX8KiRTNBP	9PX 8000i RT6U HotSwap Netpack	7.425,00
9PX11KiRTNBP	9PX 11000i RT6U HotSwap Netpack	8.810,00
66901	Puesta en Marcha (5000 & 6000)	----
66902	Puesta en Marcha (8000 & 11000)	----
	Extensión batería	
9PXEBM180	9PX EBM 180V (5000/6000)	1.728,00
9PXEBM240	9PX EBM 240V (8000/11000)	2.163,00

CONCEPTO ACCESORIOS		PRECIO EUROS
MBP6Ki	HotSwap MBP 6000i	560,00
MBP11Ki	HotSwap MBP 11000i	985,00
9RK	Rack kit 9PX/9SX	325,00
SC240RT	Supercharger 240VDC	1.123,00
TFMR11Ki	Transformer 11000i	4.300,00
BINTSYS	Battery Integration System	1.078,00
EBMCBL180	1,8m cable 180V EBM (5000/6000)	155,00
EBMCBL240	1,8m cable 240V EBM (8000/11000)	155,00

CONECTIVIDAD Y SOFTWARE

Para una total protección ante cualquier anomalía eléctrica en la red, o en caso de un fallo prolongado de la energía para prevenir la pérdida de datos y la corrupción del sistema.
Software completamente gratuito y sin límite de descargas hasta 10 unid. energéticas (SAIs o ePDU)

Evolution, 5PX, EX, 9PX, EX RT 3:1, MX Frame



Network-MS	Network Card - MS (Mini Slot)	410,00
MODBUS-MS	Network Card & Modbus - MS (Mini Slot)	493,00
Relay-MS	Relay Card - MS (Mini Slot)	158,00



	Cables comunicación Eaton SAI/UPS	
66033	Para IBM iSeries/AS 400	43,00
66049	SAI-RS232	----

AUXILIARES HARDWARE



66846	Entorno Sensor para tarjeta SNMP	----
66395	2 cables salida SAI-IEC C13/14 10A 1,9 m	30,00
66396	Cable salida SAI-IEC C19/20 16A 1,9 m	----
66397	2 cables aliment. DIN (Shuko)-IEC C19 16A	98,00

AUXILIARES SOFTWARE



66925	Intelligent Power Manager Silver 100 usuar.	1.500,00
66926	Intelligent Power Management Gold (ilimitados)	7.500,00

EATON BATTERY+

Kit Sustitución baterías SAI's monofásicos

68761	Ellipse ASR 1000, Ellipse MAX 850/1100, Pulsar evolution 800, Evolution 850, Pulsar 700, Eaton EX 700	138,00
68762	Ellipse ASR 1500, Pulsar 1000, Eaton EX 1000	180,00
68760	Ellipse ASR 375/600, Ellipse MAX 600, Protection Center 420/500/600, Prot. Station 650	94,00
68765	Ellipse ASR 750, Protection Center 675/750, Protection Station 800, Evolution 650	106,00
68766	Ellipse MAX 1500, Evolution 1150, Pulsar evolution 1100	173,00
68772	Evolution 1150 rack 1U, Pulsar evolution 1100 rack 1U	246,00
68773	Evolution 1550 rack 1U, Pulsar evolution 1500 rack 1U	338,00
68771	Evolution 650 rack 1U, Pulsar evolution 500	153,00
68770	Evolution 850 rack 1U, Pulsar evol. 800 rack 1U	173,00
68763	Evolution S 1250	265,00
68768	Evolution S 1750, Evolution 2000	317,00
68750	Protection Station 500/Ellipse ASR 450	99,00
68767	Pulsar 1500, Eaton EX 1500, Evolution 1550, Pulsar evolution 1500	238,00
68753	Pulsar ellipse 1200, Pulsar ellipse premium 1200, Pulsar EXtreme C 1000	211,00
68751	Pulsar ellipse 300/500, Pulsar ellipse premium 500	94,00
68752	Pulsar ellipse 650/800, Pulsar ellipse premium 650/800, Pulsar EXtreme C 700	138,00
68755	Pulsar EXtreme 2000	397,00
68756	Pulsar EXtreme 3000	528,00
68754	Pulsar EXtreme C 1500	265,00
68764	Pulsar M 2200, EX 2200, Evolution S 2500, Pulsar evolution 2200, Pulsar EXtreme C 2200	331,00
68769	Pulsar M 3000, EX 3000, Evolution S 3000, Pulsar evolution 3000, Pulsar EXtreme C 3200	410,00

Para corroborar la validez de este documento consulte la siguiente página web	
Código Seguro de Validación	**61e705588eec45f88ea7f2f5f0494641001**
Url de validación	*https://eamic.elda.es/absis/idi/arx/idiarxabsaweb/asp/verificadorfirma.asp*
Metadatos	**Origen: Origen administración Estado de elaboración: Copia auténtica de documento original**

EDICIONES TARIFEC® S.A.
APDO. 23.119
08080 BARCELONA
TEL. (93) 338 00 66

legrand®

tarifa
edición 5 - 2017

GRUPO I
6 APARTADO
13 PAGINA

CONCEPTO

SISTEMAS DE ALIMENTACION ININTERRUMPIDA

KEOR Multiplug
SAI monofásico

Protecciónb completa para ordenadores y equipos de audio y vídeo. bases con protección contra sobre-tensión. Puertos de comunicación USB.



Ref.	Pot. nom. activa VA	W	Autonomía (min.)	Nº bases	Puertos comunic.	PRECIO EUROS
310038	600	360	10 a 15	6 + 2	USB	140,40
310039	800	480	10 a 15	6 + 2		184,08

NIKY
SAI Line Interactive - Monofásico VI

SAI con toma de salida schuko

				Nº Tomas IEC	Nº Tomas alemán		
310000	600	300	3 a 30	--	1	USB	Cons.
310001	800	400		--	1	USB	Cons.

SAI con toma de salida schuko + toma IEC



310009	600	300	5 a 30	1	1	USB	122,72
310010	800	400		1	1	USB	171,60
310013	1000	600		2	2	RS232	272,48
310014	1500	900		2	2	RS232	362,96

SAI con toma de salida IEC



310002	600	300	5 a 30	3	--	USB	122,72
310003	800	400		3	--	USB	168,48
310004	1000	600		6	--	USB	267,28
310005	1500	900		6	--	USB	362,96

NIKY S
SAI Line Interactive - Monofásico VI-SS



310006	1000	600	9	6	--	USB-RS232	420,16
310020	1500	900	8	6	--	USB-RS232	502,32
310007	2000	1200	9	6	--	USB-RS232	630,24
310008	3000	1800	8	6	--	USB-RS232	755,04

KEOR LINE RT
SAI Line Interactive - Monofásico VI-SS



			(10/16A)				
310045	1000	900	10	8/-	--	USB-RS232	659,36
310046	1500	1350	8	8/-	--	USB-RS232	900,64
310047	2200	1980	8	8/1	--	USB-RS232	1.102,40
310048	3000	2700	8	8/1	--	USB-RS232	1.258,40

ACCESORIOS

310969	Tarjeta de contacto seco	136,24
310952	Kit de bridas de soporte para rack	75,40

KEOR LP
SAI - Monofásicos on-line doble conversión VFI

SAI con tomas IEC



310154	1000	900	5	3	--	481,52
310156	2000	1800	5	6	--	838,24
310158	3000	2700	5	6	--	1.005,68

ACCESORIOS

310598*	Armario de baterías adicional p/	310154	582,40
310599*	* (Batería incluida)	310156	582,40
310600*		310158	582,40
310958	Cargador de baterías adicional	310598	251,68
310960	para armario de baterías:	310599	251,68
310961		310600	251,68
310953	Bypass		362,96

CONCEPTO

DAKER DK PLUS
SAI - Monofásicos on-line doble conversión VFI

En el display se visualizan los principales parámetros del sistema y el estado de este, incluido el nivel de carga de las baterías y las posibles averías.

SAI convertible con baterías



Ref.	Pot. nom. activa VA	W	Autonomía (min.)		PRECIO EUROS
310170	1000	900	10		777,92
310171	2000	1800	10		1.387,36
310172	3000	2700	8		1.703,52
310173	5000	5000	6		2.435,68
310174	6000	6000	4		3.003,52

SAI convertible sin baterías



310175	5000	900	10		1.649,44
310176	6000	1800	10		2.184,00
310177	10000	2700	8		2.948,40
310178*	10000	5000	6	* Versión 3-1	3.374,80

Armario de baterías (con baterías)



310660	Armario de baterías p/	310170	882,96
310661		310171	882,96
310662		310172	882,96
310663		310173-74-75	1.057,68
310664		310177-78	1.270,88

Armario de baterías (vacíos)

310665	Armario de baterías p/	310170	613,60
310666		310171	613,60
310667		310172	613,60
310668		310173-74-75-76	760,24
310669		310177-78	810,16

ACCESORIOS

310952	Kit debridas de soporte para rack	75,40
310953	Bypass manual externo p/ 310050-51-52	362,96
310963	Igual p/ 310053-54-56-57-58-59	
310959	Cargador de baterías adicional 3100050	Cons.
310961	Igual p/ 310051-52	251,68
310954	Igual p/ 310053-54-56-57-58-59	373,36
310969	Tarjeta contacto seco	136,24
310617	Kit para la instalación de 2 SAI en configuración redundante	Cons.

KEOR S
SAI - Monofásicos on-line doble conversión

SAI monofásico



310121	3000	2400	10	1.778,40
310122	3000	2400	27	2.412,80
310123	3000	2400	50	2.828,80
310128	6000	5400	22	3.556,80
310131	10000	9000	10	4.191,20

SAI monofásico con transformador de aislamiento

310125	3000	2400	10	2.412,80
310129	6000	5400	0	2.828,80
310135	10000	9000	0	4.815,20

Armario de baterías



310740	Armario de baterías vacío		551,20
310741	Armario de baterías con	2x6x12 Ah	1.133,60
310742		3x6x12 Ah	1.435,20
310743		6x6x12 Ah	2.392,00
310744		20x12 Ah	1.539,20
310745		2x20x12 Ah	2.548,00

Para corroborar la validez de este documento consulte la siguiente página web	
Código Seguro de Validación	**61e705588eec45f88ea7f2f5f0494641001**
Url de validación	*https://eamic.elda.es/absis/idi/arx/idiarxabsaweb/asp/verificadorfirma.asp*
Metadatos	**Origen: Origen administración Estado de elaboración: Copia auténtica de documento original**

EDICIONES TARIFEC® S.A.
APDO. 23.119
08080 BARCELONA
TEL. (93) 338 00 66

legrand®

tarifa
edición 5 - 2017

GRUPO I
6 APARTADO
14 PAGINA

	CONCEPTO		PRECIO EUROS
	ACCESORIOS		
310961	Cargador de baterías adicional p/ armario de baterías (p/ 310741-42-43)		251,68
310954	Igual (p/ 310744-45)		373,36
	INTERFAZ DE RED		
310930	CS141 SK Profesional versión interna (slot)*		
310931	CS141B SK Estandar versión interna (slot)*		
310932	CS141 Profesional versión externa**		Cons.
310933	CS141B Estandar versión externa**		
310934	CS141M Industrial versión externa*		
310935	CS141M SK Industrial versión interna (slot)*		
	* Para Archimod, TRimod, DK. ** Para Megaline.		
	SAI CONVERTIBLE DAKER		
	SAI convencional. On-line doble conversión VF. Montaje en torre o en rack. Monofásico.		
	SAI DAKER DK		
3100 50	1 KVA convertible	10'	740,48
3100 51	2 KVA convertible	10'	1.320,80
3100 52	3 KVA convertible	8'	1.622,40
3100 53	4,5 KVA convertible	6'	2.319,20
3100 54	6 KVA convertible	4'	2.860,00
3100 56	4,5KVA convertible sin baterías		1.570,40
3100 57	6 KVA convertible sin baterías		2.080,00
3100 58	10 KVA convertible sin baterías		2.808,00
	Armarios de baterías:		
3107 69	p/ DK 1KVA	12 bat. 12V, 7'2Ah	841,36
3107 70	p/ DK 2KVA	12 bat. 12V, 7'2Ah	841,36
3107 71	p/ DK 3KVA	12 bat. 12V, 9Ah	841,36
3107 72	p/ DK 4,5 y 6KVA	20 bat. 12V, 7'2Ah	1.007,76
3107 66	p/ DK 10KVA	20 bat. 12V, 9Ah	1.210,56
3107 50	vacío para DK 1KVA	-	584,48
3107 51	vacío para DK 2KVA	-	584,48
3107 52	vacío para DK 3KVA	-	584,48
3107 53	vacío para DK 6KVA	-	723,84
3107 54	vacío para DK 10KVA	-	771,68
	MEGALINE		
	SAI modular. On-line doble conversión VF. Monofásico. Onda sinusoidal. Autonomía 13 min.		
	Armario individual		
3103 50	SAI MEGALINE 1,25 KVA		1.671,28
3103 52	SAI MEGALINE 2,5 KVA		2.388,88
3103 54	SAI MEGALINE 3,75 KVA		3.031,60
3103 56	SAI MEGALINE 5 KVA		3.718,00
	Armario doble		
3103 60 + 3107 78	SAI MEGALINE2 - 5KVA		4.799,60
3103 63 + 3107 79	SAI MEGALINE2 - 6,25KVA		5.452,72
3103 66 + 3107 80	SAI MEGALINE2 - 7,5KVA		6.106,88
3103 69 + 3107 81	SAI MEGALINE2 - 8,25KVA		6.599,84
3103 72 + 3107 82	SAI MEGALINE2 - 10KVA		7.263,36
	Expansiones de autonomía		
3103 73	MEGALINE 1,25 KVA	20'	1.875,12
3103 74	MEGALINE 1,25 KVA	52'	2.078,96
3103 75	MEGALINE 1,25 KVA	75'	2.281,76
3103 76	MEGALINE 2,5 KVA	22'	2.592,72
3103 77	MEGALINE 2,5 KVA	30'	2.796,56
3103 78	MEGALINE 3,75 KVA	18'	3.235,44
	Armario individual		
3103 51	SAI MEGALINE 1,25 KVA sin baterías		1.441,44
3103 53	SAI MEGALINE 2,5 KVA sin baterías		1.982,24
3103 55	SAI MEGALINE 3,75 KVA sin baterías		2.550,08
3103 57	SAI MEGALINE 5 KVA sin baterías		2.994,16
	Armario doble		
3103 60 + 3108 59	SAI MEGALINE 5 KVA sin baterías		3.986,32
3103 63 + 3108 59	SAI MEGALINE 6,25 KVA sin baterías		4.435,60
3103 66 + 3108 59	SAI MEGALINE 7,5 KVA sin baterías		4.885,92
3103 69 + 3108 59	SAI MEGALINE 8,25 KVA sin baterías		5.175,04
3103 72 + 3108 59	SAI MEGALINE 10 KVA sin baterías		5.635,76

	CONCEPTO	PRECIO EUROS
	EXPANSIONES DE BATERIAS	
	Armarios baterías MEGALINE:	
3107 75	1 kit de baterías	889,20
3107 76	2 kits de baterías	1.093,04
3107 77	3 kits de baterías	1.296,88
3107 78	4 kits de baterías	1.499,68
3107 79	5 kits de baterías	1.703,52
3107 80	6 kits de baterías	1.907,36
3107 81	7 kits de baterías	2.111,20
3107 82	8 kits de baterías	2.314,00
3107 83	9 kits de baterías	2.517,84
3107 84	10 kits de baterías	2.721,68
3107 86	1 kit baterías + cargador baterías	1.275,04
3107 87	2 kits baterías + cargador baterías	1.478,88
3107 88	3 kits baterías + cargador baterías	1.682,72
3107 89	4 kits baterías + cargador baterías	1.885,52
3107 90	5 kits baterías + cargador baterías	2.089,36
3107 91	6 kits baterías + cargador baterías	2.293,20
3107 92	7 kits baterías + cargador baterías	2.496,00
3107 93	8 kits baterías + cargador baterías	2.699,84
3107 94	9 kits baterías + cargador baterías	2.903,68
3107 95	10 kits baterías + cargador baterías	3.106,48
	ACCESORIOS	
3107 85	Cargador baterías adicional MEGALINE	385,84
3108 35	Módulo de potencia MEGALINE 1250VA	825,76
	Expansión de autonomía	
3108 57	MEGALINE 1 kit baterías	203,84
3108 58	MEGALINE 2 kit baterías	203,84
3108 59	Armario baterías MEGALINE vacío	686,40
3108 60	Cable MEGALINE conexión armario baterías	135,20
3108 61	Kit prolongación armario baterías MEGALINE tower	120,64
3108 62	By-pass manual para armario individual	225,68
3108 63	By-pass manual para armario doble	300,56
	MEGALINE RACK	
	SAI modular. On-line doble conversión VF. Montaje en rack. Monofásico. Onda sinusoidal.	
	SAI MODULAR Autonomía	
3103 79	SAI MEGALINE 1,25 KVA rack 13'	1.890,72
3103 81	SAI MEGALINE 2,5 KVA rack	2.458,56
3103 83	SAI MEGALINE 3,75 KVA rack	3.048,24
3103 85	SAI MEGALINE 5 KVA rack	3.711,76
	Expansiones de autonomía:	
3103 87	MEGALINE rack 1,25KVA 30'	2.094,56
3103 88	MEGALINE rack 1,25KVA 52'	2.298,40
3103 89	MEGALINE rack 1,25KVA 75'	2.502,24
3103 90	MEGALINE rack 2,5KVA 22'	2.662,40
3103 91	MEGALINE rack 2,5KVA 30'	2.866,24
3103 92	MEGALINE rack 3,75KVA 18'	3.252,08
	EXPANSIONES DE BATERIAS	
	Armario baterías MEGALINE rack:	
3107 96	con 1 kit baterías	788,32
3107 97	con 2 kit baterías	991,12
3107 98	con 3 kit baterías	1.194,96
3107 99	con 4 kit baterías	1.398,80
3108 00	con 1 kit baterías + cargador baterías	1.173,12
3108 01	con 2 kit baterías + cargador baterías	1.376,96
3108 02	con 3 kit baterías + cargador baterías	1.580,80
3108 03	con 4 kit baterías + cargador baterías	1.783,60
	ACCESORIOS	
3108 35	Módulo de potencia MEGALINE 1250VA	825,76
3108 04	Armario baterías MEGALINE rack vacío	584,48
3108 62	By-pass manual para armario individual	225,68
3107 85	Cargador baterías adicional MEGALINE	385,84
3109 73	Kit de guías telescópicas RACK 6U	437,84

Para corroborar la validez de este documento consulte la siguiente página web	
Código Seguro de Validación	**61e705588eec45f88ea7f2f5f0494641001**
Url de validación	*https://eamic.elda.es/absis/idi/arx/idiarxabsaweb/asp/verificadorfirma.asp*
Metadatos	**Origen: Origen administración Estado de elaboración: Copia auténtica de documento original**

Series SPS y SLC TWIN



LISTA DE PRECIOS - MARZO 2017

Sistemas de alimentación ininterrumpida SAI hasta 10kVA

salicru

Para corroborar la validez de este documento consulte la siguiente página web	
Código Seguro de Validación	61e705588eec45f88ea7f2f5f0494641001
Url de validación	https://eamic.elda.es/absis/idi/arx/idiarxabsaweb/asp/verificadorfirma.asp
Metadatos	Origen: Origen administración Estado de elaboración: Copia auténtica de documento original

Condiciones Comerciales Generales

Transporte y seguro	Pagados en el territorio nacional, sobre camión a pie de obra. (Para pedidos hasta 450 €, se cargarán 15 € de portes en factura).
Embalaje	Incluido. Consultar para embalaje marítimo o especial.
Devoluciones	No se admiten devoluciones, excepto aquellas realizadas dentro de los 30 días siguientes a su recepción, previa confirmación por escrito de Salicru.
Garantía	Contra todo defecto de fabricación para periodos estándares, a partir de la fecha de suministro: - SAI ≤ 3 kVA, SPS.AUTO y SPS.SAFE: Según periodos indicados para cada serie, mediante cambio por reposición. - SAI ≥ 4 kVA: 12 meses, a contar desde la puesta en marcha realizada por servicio técnico oficial Salicru, o 18 meses desde la salida de fábrica, lo primero que se alcance. Las reparaciones incluyen mano de obra, materiales y desplazamientos en horario laboral, excepto para equipos instalados en Ceuta, Melilla y fuera del territorio nacional, los cuales solo incluirán los recambios (condiciones ExWorks).
Registro de garantía	Para acceder a los servicios de 'Cambio en garantía' o 'Aviso de avería' debe/n registrar el/los equipo/s en *support.salicru.com*.
Extensión de garantía	Posibilidad de ampliación del periodo de garantía en el momento de la compra del equipo.
Puesta en marcha	- SAI ≥ 4 kVA: Incluida (dentro del horario laboral de lunes a viernes, no festivos; excepto para equipos instalados en Ceuta, Melilla y fuera del territorio nacional). - SAI ≤ 3 kVA, SPS.AUTO y SPS.SAFE: No precisa. - Software/Hardware de comunicaciones: Incluido soporte telefónico.
Servicios no incluidos	Instalación eléctrica / Obras de albañilería / Medios mecánicos especiales (grúas, tráctel, oruga...) / Ubicación del equipo / Desmantelamiento de baterías y/o electrónica.
Impuestos (IVA / IGIC)	No incluidos
Recompras	Los gastos de retirada correrán a cargo del cliente (valoración aparte). Una empresa autorizada para gestión de residuos se hará cargo del/os equipo/s retirado/s.
Observaciones	Las imágenes mostradas son sólo orientativas.

Para corroborar la validez de este documento consulte la siguiente página web	
Código Seguro de Validación	**61e705588eec45f88ea7f2f5f0494641001**
Url de validación	*https://eamic.elda.es/absis/idi/arx/idiarxabsaweb/asp/verificadorfirma.asp*
Metadatos	**Origen: Origen administración Estado de elaboración: Copia auténtica de documento original**

SPS SAFE Soluciones contra sobretensiones

Son la solución ideal contra las sobretensiones, las sobrecargas, los parásitos eléctricos y los efectos indirectos de los rayos.

Son los mejores aliados para la protección de la electrónica en la oficina y el hogar: PC, impresora, escánner, fotocopiadora, router, hub/switch, HDD externo, fax, módem, teléfono, TV/LCD, home cinema, Hi-Fi, DVD, SAT, TDT, domótica, videoconsola, electrodomésticos,…

Todos los modelos incluyen: obturador para protección infantil, marca-cables y cierre recoge-cables, indicadores de encendido, control de sobretensiones y seguro de garantía de los equipos eléctricos conectados de hasta 60.000 €.
Garantía 3 años.



GAMA SPS SAFE

MODELO	CÓDIGO	NÚMERO DE TOMAS	P.V.R. (€)	UDS/EMBALAJE
SPS.SAFE.6+	680AA-01	6	**30,00**	20
SPS.SAFE.7+	680AA-02	7	**33,00**	20
SPS.SAFE.MASTER 6L	680AA-06	6 (5 + 1)	**42,00**	20

SPS AUTO Solución en alimentación DC/AC

Inversor energía DC/AC ideal para la carga y alimentación de equipos electrónicos en el coche.

· Tensión de entrada 10-15 Vdc.
· Tensión de salida 230 Vac.
· Potencia 150 W.
· Toma de corriente de salida tipo schuko.
· Incluye salida puerto USB 5 Vdc / 2.000 mA.
· Interruptor de marcha/paro.
· Fusible incorporado en la toma de corriente.
· Protecciones: térmica, corto-circuito, batería baja e inversión de polaridad.
· Garantía 2 años.



GAMA SPS AUTO

MODELO	CÓDIGO	P.V.R. (€)	UDS/EMBALAJE
SPS.AUTO	658BB-01	**45,00**	12

SPS CENTER Expositor de producto

Expositor de producto de las series **SPS.AUTO, SPS.SAFE, SPS.HOME** y **SPS.SOHO+**.
Consultar condiciones de promoción y otras combinaciones.



MATERIAL EXPUESTO

MODELO	CANTIDAD
SPS.AUTO	9
SPS.SAFE.6+	12
SPS.SAFE.7+	6
SPS.SAFE.MASTER 6L	3
SPS.400.HOME	2
SPS.600.HOME	2
SPS.600.SOHO+	2
SPS.800.SOHO+	2

Para corroborar la validez de este documento consulte la siguiente página web	
Código Seguro de Validación	61e705588eec45f88ea7f2f5f0494641001
Url de validación	https://eamic.elda.es/absis/idi/arx/idiarxabsaweb/asp/verificadorfirma.asp
Metadatos	Origen: Origen administración Estado de elaboración: Copia auténtica de documento original

SPS HOME Soluciones domésticas



Solución completa:

Sistema de Alimentación Ininterrumpida.
Cable de comunicación SAI / PC USB.
Guía rápida.
Garantía económica.
Garantía 2 años.

Los Sistemas de Alimentación Ininterrumpida (SAI) de la serie **SPS HOME** de SALICRU, de tecnología Off-line, están disponibles en las potencias de 400 y 600 VA y son la protección óptima para los entornos informáticos monopuesto, tanto domésticos como profesionales.

Disponen de 6 bases de enchufe con capacidad para la unidad central y todos los periféricos asociados. Con la finalidad de conseguir una protección total, también disponen de protección para la conexión telefónica/ADSL, evitando la introducción de sobretensiones y/o ruido eléctrico a través de la línea telefónica. Y para completar la protección, disponen de un software de monitorización y cierre de ficheros para evitar apagados imprevistos ante situaciones de cortes de larga duración.

- Tecnología Off-line.
- Diseño base múltiple con 6 tomas tipo schuko.
- 4 tomas con protección SAI; todas las tomas con protección contra sobretensiones.
- Pulsador multifunción On/Off.
- Autodetección de frecuencia 50 ó 60 Hz.
- LEDs indicadores de red presente, modo batería y fallo batería.
- Puerto USB para software de monitorización y · cierre de ficheros.
- Protección línea telefónica/ADSL mediante puerto RJ-45.
- Baterías reemplazables por el usuario, función HotSwap.
- Capacidad de arranque en frío, función Cold Start.
- Activación del autotest en cada arranque.
- Anclajes para fijación mural.
- Rearranque automático después de cada corte y final de autonomía.
- Garantía económica para equipos conectados de hasta 70.000 €.
- SLC Greenergy solution.

GAMA SPS HOME

MODELO	CÓDIGO	POTENCIA (VA)	TECNOLOGÍA	AUTONOMÍA	P.V.R. (€)	UDS/ EMBALAJE
SPS.400.HOME	693AA-02	400	Stand-by	Estándar	**113,00**	6
SPS.600.HOME	693AA-01	600	Stand-by	Estándar	**129,00**	6

SPS SOHO+ Soluciones domésticas / profesionales



Solución completa:

Sistema de Alimentación Ininterrumpida.
Cable de alimentación.
Cable de comunicación SAI / PC USB.
Cable línea fax/módem.
Guía rápida.
Garantía 2 años.

La serie **SPS SOHO+** es un SAI de tecnología Line-interactive que incorpora un regulador automático de la tensión (AVR), el cual atenúa las posibles fluctuaciones de la tensión de entrada, provocando, al mismo tiempo, un menor uso de las baterías, alargando la vida de las mismas y disponiendo de la autonomía máxima en caso necesario.

- SAI Line-interactive.
- Regulación automática de tensión AVR.
- Pantalla LCD con información de todos los parámetros.
- Comunicación SAI/PC por puerto USB.
- Software de monitorización para Windows, Linux, Unix y Mac.
- Función Cold Start para arranque sin presencia de red.
- Rearranque automático ante restitución del suministro eléctrico.
- Protección térmica rearmable de entrada.
- Bases de conexión tipo schuko.
- Protección línea datos/módem.
- Función Hot Swap para cambio de baterías en caliente.
- Detector automático de frecuencia 50/60 Hz.
- Autotest en cada arranque del equipo.
- Protegido contra sobrecargas, transientes y cortocircuitos.
- SLC Greenergy solution.

GAMA SPS SOHO+

MODELO	CÓDIGO	POTENCIA (VA)	TECNOLOGÍA	AUTONOMÍA	P.V.R. (€)	UDS/ EMBALAJE
SPS.400.SOHO+	647AA-13	400	Line-interactive	Estándar	**149,00**	4
SPS.600.SOHO+	647AA-14	600	Line-interactive	Estándar	**175,00**	4
SPS.800.SOHO+	647AA-15	800	Line-interactive	Estándar	**207,00**	4
SPS.1000.SOHO+	647AA-16	1.000	Line-interactive	Estándar	**258,00**	1
SPS.1400.SOHO+	647AA-17	1.400	Line-interactive	Estándar	**353,00**	1
SPS.2000.SOHO+	647AA-18	2.000	Line-interactive	Estándar	**425,00**	1

Para corroborar la validez de este documento consulte la siguiente página web	
Código Seguro de Validación	**61e705588eec45f88ea7f2f5f0494641001**
Url de validación	*https://eamic.elda.es/absis/idi/arx/idiarxabsaweb/asp/verificadorfirma.asp*
Metadatos	**Origen: Origen administración Estado de elaboración: Copia auténtica de documento original**

SPS ADVANCE RT Soluciones avanzadas para sistemas informáticos

De tecnología Line-interactive con salida senoidal, la serie **SPS ADVANCE RT** es un SAI que reúne las mejores prestaciones del mercado, desde el formato convertible torre/rack (2U) con display LCD orientable para la integración en cualquier entorno informático profesional, hasta el factor de potencia de salida 0,9 que, junto a la forma de onda de salida senoidal, le hace compatible con todos los servidores IT actuales de PFC activo.

- SAI Line-interactive con salida senoidal.
- Factor de potencia de salida = 0,9.
- Estabilización permanente.
- Pantalla gráfica orientable.
- Convertible torre/rack.
- Altura montaje rack de 2U.
- Incluye pedestal (torre) y orejas (rack).
- Control de cargas seleccionables y priorizables.(1)
- Función Green-mode.
- RS-232, USB y USBHID UPS.
- Software de monitorización para Windows, Unix, Linux y Mac.
- Slot inteligente para SNMP/relés.(1)
- Protección línea datos/módem.
- Ampliaciones de autonomía disponibles.(1)
- Detector automático de frecuencia.
- EPO - Paro de emergencia.(1)
- Función Cold Start para arranque desde baterías.
- Autotest en cada arranque y/o manual.
- Avisador de reemplazo de baterías.
- SLC Greenergy solution.

(1) Para modelos ≥ 1.500 VA



GAMA SPS ADVANCE RT

MODELO	CÓDIGO	POTENCIA (VA/W)	TECNOLOGÍA	AUTONOMÍA	P.V.R. (€)
SPS.750.ADV RT	6A0AA-01	750 / 675	Line-interactive	Estándar	**490,00**
SPS.1000.ADV RT	6A0AA-02	1.000 / 900	Line-interactive	Estándar	**590,00**
SPS.1500.ADV RT	6A0AA-03	1.500 / 1.350	Line-interactive	Estándar	**795,00**
SPS.2000.ADV RT	6A0AA-04	2.000 / 1.800	Line-interactive	Estándar	**1.125,00**
SPS.3000.ADV RT	6A0AA-05	3.000 / 2.700	Line-interactive	Estándar	**1.450,00**

SOLUCIONES EXTENSIÓN DE AUTONOMÍA

MODELO	LARGA AUTONOMÍA		EXTRA- LARGA AUTONOMÍA	
	CÓDIGO	P.V.R. (€)	CÓDIGO	P.V.R. (€)
SPS.750.ADV RT	-	**ND**	-	**ND**
SPS.1000.ADV RT	-	**ND**	-	**ND**
SPS.1500.ADV RT	6A0AA-08 + 6A0BT-01	**1.315,00**	6A0AA-08 + 2x 6A0BT-01	**1.885,00**
SPS.2000.ADV RT	6A0AA-09 + 6A0BT-02	**1.750,00**	6A0AA-09 + 2x 6A0BT-02	**2.620,00**
SPS.3000.ADV RT	6A0AA-10 + 6A0BT-03	**2.175,00**	6A0AA-10 + 2x 6A0BT-03	**3.160,00**

ND: No disponible



Solución completa:

Sistema Alimentación Ininterumpida.
Cable alimentación.
Cable comunicación SAI/PC USB.
Cables conexión salida (IEC) x2.
Guía rápida.
Pedestal (torre) + orejas (rack).
Garantía 2 años.

OPCIONALES

Guías rack: Código 698OP-04. Guías telescópicas para la adaptación a armarios de profundidad máxima de 800 mm, tanto para modelos SAI como extensiones de autonomía. P.V.P.: **90,00 €**

SPS.16.STS: Código 658CA-01. Sistema de transferencia estático. P.V.P.: **880,00 €**



SPS.16.STS
Sistema de transferencia BBM (Break Before Make) en ambos polos.
Redundancia en las fuentes de alimentación internas.
Selección de la red prioritaria.
Actuación y ajuste de las consignas mediante software.
Formato rack 1U.
Capacidad de conmutar 2 redes independientes.
Comunicación RS-232 e interface a relés.
Garantía 2 años.

CABLES DE SALIDA

MODELOS	CÓDIGO	P.V.R. (€)
CABLE SALIDA IEC C14/C13 1,8 m 10 A	663BA-01	**10,00**
CABLE SALIDA IEC C20/C19 1,8 m 16 A	663BA-02	**24,00**
CABLE SALIDA 4 TOMAS IEC C14/4 schuko 2 m 10 A	663BA-04	**35,00**
CABLE SALIDA 6 TOMAS IEC C14/6 schuko 2 m 10 A	663BA-05	**64,00**
CABLE SALIDA 4 TOMAS IEC C20/4 schuko 2 m 16 A	663BA-06	**42,00**
CABLE SALIDA 6 TOMAS IEC C20/6 schuko 2 m 16 A	663BA-07	**47,00**

Cables de 10 A válidos para todos los modelos
Cables de 16 A sólo válidos para SPS.3000.ADV RT

Para corroborar la validez de este documento consulte la siguiente página web	
Código Seguro de Validación	**61e705588eec45f88ea7f2f5f0494641001**
Url de validación	*https://eamic.elda.es/absis/idi/arx/idiarxabsaweb/asp/verificadorfirma.asp*
Metadatos	**Origen: Origen administración Estado de elaboración: Copia auténtica de documento original**

SLC TWIN PRO Soluciones On-line con FP= 0,9[1]

Cubriendo un amplio margen de potencias de 700 VA a 20 kVA, la serie **SLC TWIN PRO** aporta la máxima fiabilidad en protección eléctrica para sistemas empresariales e industriales. De tecnología On-line doble conversión, la más fiable del mercado, la serie **SLC TWIN PRO** es un SAI de salida monofásica (con entrada monofásica de 700 VA a 20 kVA y entrada trifásica de 8 kVA a 20 kVA), con factor de potencia de salida 0,9[1], amplias opciones de comunicación vía interface + software de monitorización/cierre automático de ficheros, baterías para autonomía estándar integradas en el mismo armario, opciones de ampliación de back-up para procesos que requieran de mayor autonomía disponible y opciones de funcionamiento en paralelo/redundante de hasta 4 unidades[1] para instalaciones que crezcan en exigencias, tanto cualitativas como cuantitativas.



- SAI On-line doble conversión.
- Factor de potencia de salida = 0,9 (hasta 3 kVA = 0,8).
- Distorsión Armónica Total de entrada (THDi) <5%.
- Panel de control con display LCD o pantalla gráfica y teclado.
- Formato torre.
- Paralelable hasta 4 unidades.[1]
- Funcionamiento Eco-mode.
- Interfaces de comunicación serie (RS-232)[1] y USB.
- Software de monitorización para Windows, Unix, Linux y Mac.
- Slot inteligente para SNMP/optoacopladores.
- Ampliaciones de autonomía disponibles.
- Detector automático de frecuencia.
- Función convertidor de frecuencia.
- EPO - Paro de emergencia.
- Bypass de mantenimiento.[1]
- Función Cold Start para arranque desde baterías.
- SLC Greenergy solution.

(1) A partir de 4 kVA

Solución completa:

Sistema Alimentación Ininterumpida.
Cable alimentación (hasta 3 kVA).
Cable comunicación USB.
Cable comunicación RS-232 (a partir de 4 kVA).
Manual de usuario / Guía rápida.
Garantía: 2 años equipos hasta 3 kVA.
1 año equipos ≥ 4 kVA.

GAMA SLC TWIN PRO - AUTONOMÍA ESTÁNDAR

MODELO	CÓDIGO	POTENCIA (VA/W)	TECNOLOGÍA	AUTONOMÍA	P.V.R. (€)
SLC-700-TWIN PRO	699AA-01	700 / 560	On-Line DB	Estándar	**465,00**
SLC-1000-TWIN PRO	699AA-02	1.000 / 800	On-Line DB	Estándar	**570,00**
SLC-1500-TWIN PRO	699AA-03	1.500 / 1.200	On-Line DB	Estándar	**910,00**
SLC-2000-TWIN PRO	699AA-04	2.000 / 1.600	On-Line DB	Estándar	**1.000,00**
SLC-3000-TWIN PRO	699AA-05	3.000 / 2.400	On-Line DB	Estándar	**1.195,00**
SLC-4000-TWIN PRO	699AB-01	4.000 / 3.600	On-Line DB	Estándar	**2.585,00**
SLC-5000-TWIN PRO	699AB-02	5.000 / 4.500	On-Line DB	Estándar	**2.900,00**
SLC-6000-TWIN PRO	699AB-03	6.000 / 5.400	On-Line DB	Estándar	**3.210,00**
SLC-8000-TWIN PRO	699AB-04	8.000 / 7.200	On-Line DB	Estándar	**4.175,00**
SLC-10000-TWIN PRO	699AB-05	10.000 / 9.000	On-Line DB	Estándar	**4.475,00**
SLC-8000-TWIN/3 PRO	699AC-01	8.000 / 7.200	On-Line DB	Estándar	**4.175,00**
SLC-10000-TWIN/3 PRO	699AC-02	10.000 / 9.000	On-Line DB	Estándar	**4.475,00**

Modelos SLC TWIN PRO: Tensión entrada / salida: 230 V Modelos SLC TWIN/3 PRO: Tensión entrada: 3x400 V / salida: 230 V

OPCIONALES

Cable paralelo: Código 663AC-87.Cable para la interconexión de los SAI en funcionamiento en parelelo (modelos a partir de 4 kVA). Necesario un cable por equipo. P.V.P.: **20,00 €**

SOLUCIONES EXTENSIÓN DE AUTONOMÍA

MODELO	LARGA AUTONOMÍA		EXTRA- LARGA AUTONOMÍA	
	CÓDIGO	P.V.R. (€)	CÓDIGO	P.V.R. (€)
SLC-700-TWIN PRO	699AA-06 + 699BT-02	**780,00**	699AA-06 + 2x 699BT-02	**1.155,00**
SLC-1000-TWIN PRO	699AA-07 + 699BT-02	**870,00**	699AA-07 + 2x 699BT-02	**1.245,00**
SLC-1500-TWIN PRO	699AA-08 + 699BT-03	**1.575,00**	699AA-08 + 2x 699BT-03	**2.360,00**
SLC-2000-TWIN PRO	699AA-09 + 699BT-03	**1.675,00**	699AA-09 + 2x 699BT-03	**2.460,00**
SLC-3000-TWIN PRO	699AA-10 + 699BT-03	**1.865,00**	699AA-10 + 2x 699BT-03	**2.650,00**
SLC-4000-TWIN PRO	699AB-06 + 699BT-04	**4.385,00**	699AB-06 + 2x 699BT-04	**6.245,00**
SLC-5000-TWIN PRO	699AB-07 + 699BT-04	**4.680,00**	699AB-07 + 2x 699BT-04	**6.540,00**
SLC-6000-TWIN PRO	699AB-08 + 699BT-04	**4.915,00**	699AB-08 + 2x 699BT-04	**6.775,00**
SLC-8000-TWIN PRO	699AB-09 + 699BT-05	**5.805,00**	699AB-09 + 2x 699BT-05	**7.925,00**
SLC-10000-TWIN PRO	699AB-10 + 699BT-05	**6.005,00**	699AB-10 + 2x 699BT-05	**8.125,00**
SLC-8000-TWIN/3 PRO	699AC-06 + 699BT-05	**5.805,00**	699AC-06 + 2x 699BT-05	**7.925,00**
SLC-10000-TWIN/3 PRO	699AC-07 + 699BT-05	**6.005,00**	699AC-07 + 2x 699BT-05	**8.125,00**

Modelos SLC TWIN PRO: Tensión entrada / salida: 230 V Modelos SLC TWIN/3 PRO: Tensión entrada: 3x400 V / salida: 230 V

Para corroborar la validez de este documento consulte la siguiente página web	
Código Seguro de Validación	**61e705588eec45f88ea7f2f5f0494641001**
Url de validación	*https://eamic.elda.es/absis/idi/arx/idiarxabsaweb/asp/verificadorfirma.asp*
Metadatos	**Origen: Origen administración Estado de elaboración: Copia auténtica de documento original**

SLC TWIN RT Soluciones On-line con FP= 0,9

La serie **SLC TWIN RT** es un SAI On-line doble conversión, con factor de potencia de salida 0,9, convertible en formato torre o rack y con posibilidad de configuración en paralelo (1). La gama de potencias cubre desde 700 VA a 10 kVA. El formato rack es muy compacto (con baterías incluidas) de 2U hasta 3 kVA, 3U de 4 a 6 kVA y solo 5U para potencias de 8 y 10 kVA.

- SAI On-line doble conversión.
- Factor de potencia de salida = 0,9.
- Distorsión Armónica Total de entrada (THDi) <5%.
- Pantalla gráfica orientable.
- Convertible torre/rack.
- Paralelables hasta 2 unidades (1).
- Incluye pedestal (torre)(2) y orejas (rack).
- Control de cargas seleccionables y priorizables(2).
- Funcionamiento Eco-mode.
- Interfaces de comunicación serie (RS-232) y USB.
- Software de monitorización para Windows, Unix, Linux y Mac.
- Slot inteligente para SNMP/relés.
- Protección línea datos/módem (3).
- Ampliaciones de autonomía disponibles.
- Detector automático de frecuencia.
- Función convertidor de frecuencia.
- EPO - Paro de emergencia.
- Función Cold Start para arranque desde baterías.
- Autotest en cada arranque y/o manual.
- SLC Greenergy solution.

(1) A partir de 4 kVA (2) Excepto 10 kVA (3) Hasta 3 kVA inclusive





GAMA SLC TWIN RT - AUTONOMÍA ESTÁNDAR

MODELO	CÓDIGO	POTENCIA (VA/W)	TECNOLOGÍA	AUTONOMÍA	P.V.R. (€)
SLC-700-TWIN RT	698AA-01	700 / 630	On-Line DB	Estándar	**775,00**
SLC-1000-TWIN RT	698AA-02	1.000 / 900	On-Line DB	Estándar	**855,00**
SLC-1500-TWIN RT	698AA-03	1.500 / 1.350	On-Line DB	Estándar	**1.190,00**
SLC-2000-TWIN RT	698AA-04	2.000 / 1.800	On-Line DB	Estándar	**1.440,00**
SLC-3000-TWIN RT	698AA-05	3.000 / 2.700	On-Line DB	Estándar	**1.740,00**
SLC-4000-TWIN RT	698AB-01	4.000 / 3.600	On-Line DB	Estándar	**3.090,00**
SLC-5000-TWIN RT	698AB-02	5.000 / 4.500	On-Line DB	Estándar	**3.450,00**
SLC-6000-TWIN RT	698AB-03	6.000 / 5.400	On-Line DB	Estándar	**3.785,00**
SLC-8000-TWIN RT	698AB-04	8.000 / 7.200	On-Line DB	Estándar	**4.945,00**
SLC-10000-TWIN RT	698AB-05	10.000 / 9.000	On-Line DB	Estándar	**5.560,00**

Tensión entrada/salida: 230 V

SOLUCIONES EXTENSIÓN DE AUTONOMÍA

MODELO	LARGA AUTONOMÍA		EXTRA- LARGA AUTONOMÍA	
	CÓDIGO	P.V.R. (€)	CÓDIGO	P.V.R. (€)
SLC-700-TWIN RT	698AA-06 + 698BT-01	**1.295,00**	698AA-06 + 2x 698BT-01	**1.845,00**
SLC-1000-TWIN RT	698AA-07 + 698BT-01	**1.375,00**	698AA-07 + 2x 698BT-01	**1.925,00**
SLC-1500-TWIN RT	698AA-08 + 698BT-02	**1.605,00**	698AA-08 + 2x 698BT-02	**2.280,00**
SLC-2000-TWIN RT	698AA-09 + 698BT-03	**1.845,00**	698AA-09 + 2x 698BT-03	**2.570,00**
SLC-3000-TWIN RT	698AA-10 + 698BT-04	**2.370,00**	698AA-10 + 2x 698BT-04	**3.270,00**
SLC-4000-TWIN RT	698AB-01 + 698BT-05	**4.320,00**	698AB-01 + 2x 698BT-05	**5.550,00**
SLC-5000-TWIN RT	698AB-02 + 698BT-05	**4.680,00**	698AB-02 + 2x 698BT-05	**5.910,00**
SLC-6000-TWIN RT	698AB-03 + 698BT-05	**5.015,00**	698AB-03 + 2x 698BT-05	**6.245,00**
SLC-8000-TWIN RT	698AB-04 + 698BT-06	**6.560,00**	698AB-04 + 2x 698BT-06	**8.175,00**
SLC-10000-TWIN RT	698AB-05 + 698BT-06	**7.175,00**	698AB-05 + 2x 698BT-06	**8.790,00**

Solución completa:

Sistema Alimentación Ininterumpida.
Cable alimentación (hasta 3 kVA).
Cable conexión salida IECx3 (hasta 3 kVA).
Cable comunicación USB.
Cable comunicación RS-232.
Pedestal (torre) + orejas (rack) (excepto 10kVA).
Manual de usuario/Guía rápida.
Garantía: 2 años equipos hasta 3 kVA.
1 año equipos ≥ 4 kVA.

OPCIONALES

Guías rack:

Código: 698OP-04. Guías telescópicas para la adaptación a armarios rack de profundidad máxima 800 mm, tanto para modelos SAI como extensiones de garantía de las potencias de 700 VA a 3.000 VA. P.V.P.: **90,00 €**

Código: 698OP-01. Guías telescópicas para la adaptación a armarios rack de profundidad máxima 800 mm, tanto para modelos SAI como extensiones de garantía de las potencias de 4.000 VA a 10.000 VA. P.V.P.: **90,00 €**

Cable paralelo:

Código: 698OP-03. Cable para la interconexión de los SAI en funcionaminento en paralelo (modelos a partir de 4 kVA). P.V.P.: **20,00 €**

Para corroborar la validez de este documento consulte la siguiente página web	
Código Seguro de Validación	61e705588eec45f88ea7f2f5f0494641001
Url de validación	https://eamic.elda.es/absis/idi/arx/idiarxabsaweb/asp/verificadorfirma.asp
Metadatos	Origen: Origen administración Estado de elaboración: Copia auténtica de documento original

OPCIONES DE COMUNICACIÓN

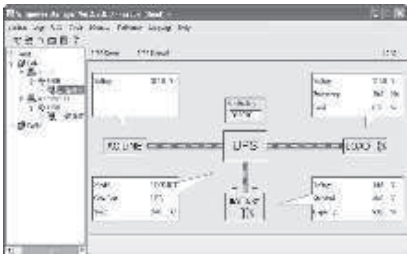

Software WINPOWER	
Incluído en las series SOHO+ ADVANCE RT TWIN PRO TWIN RT	Programa de monitorización, alarmas y gestión para familia Windows, Linux, Unix, Free BSD, Sun Solaris 7/8/9, IBM Aix 4.3x, 5.1x, HP-UX 11.x y Mac.

Adaptador Ethernet / SNMP Web Adapter	CÓDIGO	P.V.R. (€)
Para TWIN PRO, TWIN RT y ADVANCE RT* interno (SNMP CARD GX5)	663AA-2201	**340,00**
Para TWIN PRO, TWIN RT y ADVANCE RT externo (SNMP BOX GX5)	663AA-2202	**480,00**

Adaptador Ethernet / SNMP Web Adapter con Protocolo MODBUS RS232 **	CÓDIGO	P.V.R. (€)
Para TWIN PRO, TWIN RT y ADVANCE RT* interno (SNMP TH CARD GX5)	663AA-2204	**560,00**
Para TWIN PRO, TWIN RT y ADVANCE RT externo (SNMP TH BOX GX5)	663AA-2203	**610,00**

Adaptador Ethernet / SNMP Web Adapter con Protocolo MODBUS RS485 **	CÓDIGO	P.V.R. (€)
Para TWIN PRO, TWIN RT y ADVANCE RT* interno (SNMP RTH CARD GX5)	663AA-2206	**1.200,00**
Para TWIN PRO, TWIN RT y ADVANCE RT externo (SNMP RTH BOX GX5)	663AA-2205	**1.220,00**

Tarjeta AS-400 Dry Contact	CÓDIGO	P.V.R. (€)
Para TWIN PRO y TWIN RT	6980P-02	**145,00**
Para ADVANCE RT*	6170P-04	**145,00**

Sensores	CÓDIGO	P.V.R. (€)
Sensor T+H (Temperatura + Humedad)	663AA-2128	**280,00**
Sensor T (Temperatura)	663AA-2129	**160,00**

(*) Sólo para modelos SPS.1500.ADV RT / SPS.2000.ADV RT / SPS.3000.ADV RT
(**) Compatible con Sensores (T+H y T).

AMPLIACIONES DE GARANTÍA

Las ampliaciones de garantía tendrán sólo validez si se adquieren conjuntamente con la compra del equipo y tendrán un límite de 4 años, (2+2 para equipos hasta 3 kVA y 1+3 para equipos a partir de 4 kVA).

EQUIPOS TOWER Y RACK CON AUTONOMÍA ESTÁNDAR

SERIE	CÓDIGO	MODELO	P.V.R. (€)
SPS HOME	557AA-246	400 / 600	**25,00**
SPS SOHO+	557AA-294	400 / 600 / 800	**35,00**
SPS SOHO+	557AA-295	1000 / 1400 / 2000	**75,00**
SPS ADVANCE RT	557AA-300	750 / 1000 / 1500	**120,00**
SPS ADVANCE RT	557AA-301	2000 / 3000	**245,00**
SLC TWIN PRO / SLC TWIN RT	557AA-296	700 / 1000 / 1500	**191,00**
SLC TWIN PRO / SLC TWIN RT	557AA-297	2000 / 3000	**341,00**
SLC TWIN PRO / SLC TWIN RT	557AA-298	4000 / 5000 / 6000	**680,00**
SLC TWIN PRO / SLC TWIN RT	557AA-299	8000 / 10000	**920,00**

(*) Precios aplicables por año

EQUIPOS TOWER Y RACK CON EXTENSIÓN DE AUTONOMÍA

SERIE	POTENCIA	CÓDIGO	LARGA AUTONOMÍA P.V.R. (€)	CÓDIGO	EXTRA-LARGA AUTONOMÍA P.V.R. (€)
SPS ADVANCE RT	1500 / 2000	557AA-310	**271,00**	557AA-312	**374,00**
SPS ADVANCE RT	3000	557AA-311	**506,00**	557AA-313	**718,00**

SERIE	POTENCIA	CÓDIGO	LARGA AUTONOMÍA P.V.R. (€)	CÓDIGO	EXTRA-LARGA AUTONOMÍA P.V.R. (€)
SLC TWIN PRO / TWIN RT	700 / 1000	557AA-302	**271,00**	557AA-306	**347,00**
SLC TWIN PRO / TWIN RT	1500 / 2000 / 3000	557AA-303	**527,00**	557AA-307	**686,00**
SLC TWIN PRO / TWIN RT	4000 / 5000 / 6000	557AA-304	**1.039,00**	557AA-308	**1.310,00**
SLC TWIN PRO / TWIN RT	8000 / 10000	557AA-305	**1.256,00**	557AA-309	**1.728,00**

(*) Precios aplicables por año

Para corroborar la validez de este documento consulte la siguiente página web	
Código Seguro de Validación	**61e705588eec45f88ea7f2f5f0494641001**
Url de validación	*https://eamic.elda.es/absis/idi/arx/idiarxabsaweb/asp/verificadorfirma.asp*
Metadatos	**Origen: Origen administración Estado de elaboración: Copia auténtica de documento original**

SELECTOR RÁPIDO DE GAMA

		TECNOLOGÍA OFF-LINE	TECNOLOGÍA LINE-INTERACTIVE		TECNOLOGÍA ON-LINE DOBLE CONVERSIÓN	
						
		SPS.HOME	SPS.SOHO+	SPS.ADVANCE RT	SLC-TWIN PRO	SLC-TWIN RT
CARACTERÍSTICAS PRINCIPALES	Tecnología	Off-line	Line-interactive con display		On-line doble conversión	
	Tensión de salida	Pseudosenoidal	Pseudosenoidal	Senoidal	Senoidal	Senoidal
	Rango de potencias	400 - 600 VA	400 - 2.000 VA	750 - 3.000 VA	700 - 20.000 VA	700 - 10.000 VA
	Comunicación SAI/PC	USB	USB	USB+RS-232	USB	USB+RS-232
	Software para Windows, Linux y Mac	•	•	•	•	•
	Ampliación a largas autonomías			•	•	•
	Presupuesto	Bajo	Medio	Medio	Alto	Alto
SEGÚN EQUIPOS A PROTEGER	TV + home-cinema / TV + video-cónsola	•				
	PC/Mac Multimedia	•				
	Impresora inkjet	•				
	Router	•	•			
	PC/Mac Gaming		•			
	HDD externo		•			
	DAS Direct Attached Storage		•			
	PC/Mac Workstation / CAD / Vídeo		•	•		
	Servidor (web, proxy, correo, impresión,...)			•	•	•
	Servidor Blade			•	•	•
	Switch			•	•	•
	NAS Network Attached-Storage				•	•
SEGÚN PROBLEMAS ELÉCTRICOS	Cortes / Apagones	•	•	•	•	•
	Ruido eléctrico	•	•	•	•	•
	Pertubaciones línea telefónica/datos	•	•	•	•	•
	Subidas y bajadas de tensión		•	•	•	•
	Microcortes				•	•
	Variaciones de frecuencia				•	•
	Necesidad de tensión de salida perfecta				•	•

USO DOMÉSTICO	PEQUEÑA OFICINA	PYMES / GRANDES CORPORACIONES
Tecnología Off-line	Tecnología Line-interactive	Tecnología On-Line Doble Conversión
Los equipos protegidos son alimentados directamente de la red; la batería entra en funcionamiento sólo cuando hay un corte del suministro eléctrico. Existe un tiempo de conmutación entre el corte de suministro y la entrada en funcionamiento de la batería. La tensión de salida es pseudoseonidal.	Incorpora un estabilizador automático de tensión (Buck/Boost) que regula las fluctuaciones de la red, evitando el uso excesivo de las baterías. Pueden ser con salida pseudosenoidal o senoidal. Existe también un pequeño tiempo de transferencia entre el corte de suministro y la entrada de la batería.	La tensión de salida es generada totalmente por el SAI, suministrando a los equipos protegidos una tensión perfecta y contínua, totalmente ajena a las perturbaciones que pueda haber a la entrada del SAI. No existe tiempo de conmutación ante fallos de suministro. La tensión de salida es senoidal pura.

MÁS INFORMACIÓN

902 48 24 00

salicru@salicru.com | **catalogo.salicru.com**

www.salicru.com

Cómo elegir el modelo más adecuado en:

selector.salicru.com

Para corroborar la validez de este documento consulte la siguiente página web	
Código Seguro de Validación	**61e705588eec45f88ea7f2f5f0494641001**
Url de validación	*https://eamic.elda.es/absis/idi/arx/idiarxabsaweb/asp/verificadorfirma.asp*
Metadatos	**Origen: Origen administración Estado de elaboración: Copia auténtica de documento original**

GAMA	Modelo	Código	Potencia (VA/W)	Tecnología	Autonomía	Ampliación Autonomía	Dimensiones (F x AN x AL, mm)	Peso (Kg)
SPS.HOME SAI Off-line 400-600 VA	**SPS.400.HOME**	663AA-02	400 / 200	Off-line	Estándar	No	295 x 120 x 85	3,2
	SPS.600.HOME	663AA-01	600 / 300	Off-line	Estándar	No	295 x 120 x 85	3,5
SPS.SOHO+ - SAI Line-interactive - 400 ÷ 2000 VA - Display digital.	**SPS.400.SOHO+**	647AA-13	400 / 240	Line-interactive	Estándar	No	330 x 100 x 140	5
	SPS.600.SOHO+	647AA-14	600 / 360	Line-interactive	Estándar	No	330 x 100 x 140	6
	SPS.800.SOHO+	647AA-15	800 / 480	Line-interactive	Estándar	No	330 x 100 x 140	6,5
	SPS.1000.SOHO+	647AA-16	1.000 / 600	Line-interactive	Estándar	No	405 x 145 x 205	9
	SPS.1400.SOHO+	647AA-17	1.400 / 840	Line-interactive	Estándar	No	405 x 145 x 205	9,5
	SPS.2000.SOHO+	647AA-18	2.000 / 1.200	Line-interactive	Estándar	No	405 x 145 x 205	10
SPS.ADVANCE RT - SAI Line-interactive senoidal - 750 ÷ 3000 VA - Formato convertible torre/rack - Display gráfico orientable - Factor de potencia de salida = 0,9	**SPS.750.ADV RT**	6A0AA-01	750 / 675	Line-interactive senoidal	Estándar	No	436 x 438 x 89 (2U)	15
	SPS.1000.ADV RT	6A0AA-02	1.000 / 900	Line-interactive senoidal	Estándar	No	436 x 438 x 89 (2U)	16
	SPS.1500.ADV RT	6A0AA-03	1.500 / 1.350	Line-interactive senoidal	Estándar	Si	436 x 438 x 89 (2U)	18,5
	SPS.2000.ADV RT	6A0AA-04	2.000 / 1.800	Line-interactive senoidal	Estándar	Si	608 x 438 x 89 (2U)	28
	SPS.3000.ADV RT	6A0AA-05	3.000 / 2.700	Line-interactive senoidal	Estándar	Si	608 x 438 x 89 (2U)	29
SLC-TWIN PRO - SAI On-line doble conversión - 700 ÷ 10000 VA - Entrada monofásica o trifásica (modelos TWIN/3 PRO) - Salida monofásica - Formato torre - Factor de potencia = 0,9 (hasta 3 kVA FP = 0,8)	**SLC-700-TWIN PRO**	699AA-01	700 / 560	On-line doble conversión	Estándar	Si	400 x 145 x 220	13
	SLC-1000-TWIN PRO	699AA-02	1.000 / 800	On-line doble conversión	Estándar	Si	400 x 145 x 220	14
	SLC-1500-TWIN PRO	699AA-03	1.500 / 1.200	On-line doble conversión	Estándar	Si	460 x 192 x 347	30
	SLC-2000-TWIN PRO	699AA-04	2.000 / 1.600	On-line doble conversión	Estándar	Si	460 x 192 x 347	31
	SLC-3000-TWIN PRO	699AA-05	3.000 / 2.400	On-line doble conversión	Estándar	Si	460 x 192 x 347	32
	SLC-4000-TWIN PRO	699AB-01	4.000 / 3.600	On-line doble conversión	Estándar	Si	560 x 260 x 708	84
	SLC-5000-TWIN PRO	699AB-02	5.000 / 4.500	On-line doble conversión	Estándar	Si	560 x 260 x 708	85
	SLC-6000-TWIN PRO	699AB-03	6.000 / 5.400	On-line doble conversión	Estándar	Si	560 x 260 x 708	86
	SLC-8000-TWIN PRO	699AB-04	8.000 / 7.200	On-line doble conversión	Estándar	Si	560 x 260 x 708	92
	SLC-10000-TWIN PRO	699AB-05	10.000 / 9.000	On-line doble conversión	Estándar	Si	560 x 260 x 708	93
	SLC-8000-TWIN/3 PRO	699AC-01	8.000 / 7.200	On-line doble conversión	Estándar	Si	560 x 260 x 708	92
	SLC-10000-TWIN/3 PRO	699AC-02	10.000 / 9.000	On-line doble conversión	Estándar	Si	560 x 260 x 708	93
SLC-TWIN RT - SAI On-line doble conversión - 700 ÷ 10000 VA - Entrada monofásica - Salida monofásica - Formato convertible torre/rack - Display gráfico orientable - Factor de potencia de salida = 0,9	**SLC-700-TWIN RT**	698AA-01	700 / 630	On-line doble conversión	Estándar	Si	435 x 438 x 89 (2U)	14
	SLC-1000-TWIN RT	698AA-02	1.000 / 900	On-line doble conversión	Estándar	Si	435 x 438 x 89 (2U)	15
	SLC-1500-TWIN RT	698AA-03	1.500 / 1.350	On-line doble conversión	Estándar	Si	435 x 438 x 89 (2U)	19
	SLC-2000-TWIN RT	698AA-04	2.000 / 1.800	On-line doble conversión	Estándar	Si	435 x 438 x 89 (2U)	20
	SLC-3000-TWIN RT	698AA-05	3.000 / 2.700	On-line doble conversión	Estándar	Si	604 x 438 x 89 (2U)	29
	SLC-4000-TWIN RT	698AB-01	4.000 / 3.600	On-line doble conversión	Estándar	Si	560 x 438 x 133 (3U)	45
	SLC-5000-TWIN RT	698AB-02	5.000 / 4.500	On-line doble conversión	Estándar	Si	560 x 438 x 133 (3U)	46
	SLC-6000-TWIN RT	698AB-03	6.000 / 5.400	On-line doble conversión	Estándar	Si	560 x 438 x 133 (3U)	47
	SLC-8000-TWIN RT	698AB-04	8.000 / 7.200	On-line doble conversión	Estándar	Si	560 x 438 x 223 (5U)	82
	SLC-10000-TWIN RT	698AB-05	10.000 / 9.000	On-line doble conversión	Estándar	Si	560 x 438 x 223 (5U)	83

Para corroborar la validez de este documento consulte la siguiente página web	
Código Seguro de Validación	61e705588eec45f88ea7f2f5f0494641001
Url de validación	https://eamic.elda.es/absis/idi/arx/idiarxabsaweb/asp/verificadorfirma.asp
Metadatos	Origen: Origen administración Estado de elaboración: Copia auténtica de documento original

GAMA	Entrada	Salidas	Formato	Interface	Software	Protección Línea Datos	SNMP	Garantía	Puesta en marcha
SPS.HOME	Cable schuko	6 x schuko	Torre	USB	WinPower	RJ-45	No	2 años / reposición	No precisa
SAI Off-line 400-600 VA	Cable schuko	6 x schuko	Torre	USB	WinPower	RJ-45	No	2 años / reposición	No precisa
SPS.SOHO+ - SAI Line-interactive - 400 ÷ 2000 VA - Display digital.	Cable schuko	2 x schuko	Torre	USB	WinPower	RJ-45	No	2 años / reposición	No precisa
	Cable schuko	2 x schuko	Torre	USB	WinPower	RJ-45	No	2 años / reposición	No precisa
	Cable schuko	2 x schuko	Torre	USB	WinPower	RJ-45	No	2 años / reposición	No precisa
	Cable schuko	3 x schuko	Torre	USB	WinPower	RJ-45	No	2 años / reposición	No precisa
	Cable schuko	3 x schuko	Torre	USB	WinPower	RJ-45	No	2 años / reposición	No precisa
	Cable schuko	3 x schuko	Torre	USB	WinPower	RJ-45	No	2 años / reposición	No precisa
SPS.ADVANCE RT - SAI Line-interactive senoidal - 750 ÷ 3000 VA - Formato convertible torre/rack - Display gráfico orientable - Factor de potencia de salida = 0,9	IEC C14	IEC 4xC13	Torre/rack	USB+RS-232	WinPower	RJ-45	No	2 años / reposición	No precisa
	IEC C14	IEC 4xC13	Torre/rack	USB+RS-232	WinPower	RJ-45	No	2 años / reposición	No precisa
	IEC C14	IEC 8xC13	Torre/rack	USB+RS-232	WinPower	RJ-45	Opcional	2 años / reposición	No precisa
	IEC C14	IEC 8xC13	Torre/rack	USB+RS-232	WinPower	RJ-45	Opcional	2 años / reposición	No precisa
	IEC C20	IEC 8xC13 + 1xC19	Torre/rack	USB+RS-232	WinPower	RJ-45	Opcional	2 años / reposición	No precisa
SLC-TWIN PRO - SAI On-line doble conversión - 700 ÷ 10000 VA - Entrada monofásica o trifásica (modelos TWIN/3 PRO) - Salida monofásica - Formato torre - Factor de potencia = 0,9 (hasta 3 kVA FP = 0,8)	IEC C14	2 x schuko	Torre	USB	WinPower	RJ-45	Opcional	2 años / reposición	No precisa
	IEC C14	2 x schuko	Torre	USB	WinPower	RJ-45	Opcional	2 años / reposición	No precisa
	IEC C14	3 x schuko	Torre	USB	WinPower	RJ-45	Opcional	2 años / reposición	No precisa
	IEC C14	3 x schuko	Torre	USB	WinPower	RJ-45	Opcional	2 años / reposición	No precisa
	IEC C20	3 x schuko	Torre	USB	WinPower	RJ-45	Opcional	2 años / reposición	No precisa
	Bornas	Bornas	Torre	USB+RS-232	WinPower	No	Opcional	1 año / in situ	Incluida
	Bornas	Bornas	Torre	USB+RS-232	WinPower	No	Opcional	1 año / in situ	Incluida
	Bornas	Bornas	Torre	USB+RS-232	WinPower	No	Opcional	1 año / in situ	Incluida
	Bornas	Bornas	Torre	USB+RS-232	WinPower	No	Opcional	1 año / in situ	Incluida
	Bornas	Bornas	Torre	USB+RS-232	WinPower	No	Opcional	1 año / in situ	Incluida
	Bornas	Bornas	Torre	USB+RS-232	WinPower	No	Opcional	1 año / in situ	Incluida
	Bornas	Bornas	Torre	USB+RS-232	WinPower	No	Opcional	1 año / in situ	Incluida
SLC-TWIN RT - SAI On-line doble conversión - 700 ÷ 10000 VA - Entrada monofásica - Salida monofásica - Formato convertible torre/rack - Display gráfico orientable - Factor de potencia de salida = 0,9	IEC C14	IEC 8xC13	Torre/rack	USB+RS-232	WinPower	No	Opcional	2 años / reposición	No precisa
	IEC C14	IEC 8xC13	Torre/rack	USB+RS-232	WinPower	No	Opcional	2 años / reposición	No precisa
	IEC C14	IEC 8xC13	Torre/rack	USB+RS-232	WinPower	No	Opcional	2 años / reposición	No precisa
	IEC C14	IEC 8xC13	Torre/rack	USB+RS-232	WinPower	No	Opcional	2 años / reposición	No precisa
	IEC C20	IEC 8xC13 + 1xC19	Torre/rack	USB+RS-232	WinPower	No	Opcional	2 años / reposición	No precisa
	Bornas	IEC 4xC13 + 2xC19 + Bornas	Torre/rack	USB+RS-232	WinPower	No	Opcional	1 año / in situ	Incluida
	Bornas	IEC 4xC13 + 2xC19 + Bornas	Torre/rack	USB+RS-232	WinPower	No	Opcional	1 año / in situ	Incluida
	Bornas	IEC 4xC13 + 2xC19 + Bornas	Torre/rack	USB+RS-232	WinPower	No	Opcional	1 año / in situ	Incluida
	Bornas	IEC 8xC19 + Bornas	Torre/rack	USB+RS-232	WinPower	No	Opcional	1 año / in situ	Incluida
	Bornas	IEC 8xC19 + Bornas	Torre/rack	USB+RS-232	WinPower	No	Opcional	1 año / in situ	Incluida

Para corroborar la validez de este documento consulte la siguiente página web	
Código Seguro de Validación	61e705588eec45f88ea7f2f5f0494641001
Url de validación	https://eamic.elda.es/absis/idi/arx/idiarxabsaweb/asp/verificadorfirma.asp
Metadatos	Origen: Origen administración Estado de elaboración: Copia auténtica de documento original

Avda. de la Serra 100
08460 Palautordera
BARCELONA
Tel. +34 938 482 400
902 482 400
Fax +34 938 481 151
salicru@salicru.com
SALICRU.COM

DELEGACIONES Y SERVICIO & SOPORTE TÉCNICO (SST)

ALICANTE
BARCELONA
BILBAO
GIJÓN
LA CORUÑA
LAS PALMAS DE G. CANARIA
MADRID
MÁLAGA
PALMA DE MALLORCA
SAN SEBASTIÁN
SANTA CRUZ DE TENERIFE
SEVILLA
VALENCIA
VALLADOLID
ZARAGOZA

SOCIEDADES FILIALES

CHINA
FRANCIA
HUNGRÍA
MARRUECOS
MÉXICO
PORTUGAL

RESTO DEL MUNDO

ALEMANIA
ARABIA SAUDÍ
ARGELIA
AUSTRIA
BÉLGICA
BRASIL
BULGARIA
CHILE
CUBA
DINAMARCA
EAU
ECUADOR
EGIPTO
ESLOVAQUIA
ESTADOS UNIDOS
ESTONIA
FILIPINAS
FINLANDIA
GRECIA
HOLANDA
INDONESIA
IRÁN
IRLANDA
ITALIA
JORDANIA
KUWAIT
LETONIA
LITUANIA
MALASIA
NIGERIA
PERÚ
POLONIA
REPÚBLICA CHECA
REINO UNIDO
RUMANÍA
RUSIA
SINGAPUR
SUECIA
SUIZA
TAILANDIA
TÚNEZ
UCRANIA
URUGUAY
VENEZUELA
VIETNAM

Gama de Productos

Sistemas de Alimentación Ininterrumpida SAI/UPS
Estabilizadores - Reductores de Flujo Luminoso
Fuentes de Alimentación
Onduladores Estáticos
Inversores Fotovoltaicos
Estabilizadores de Tensión

@salicru_SA

www.linkedin.com/company/salicru

Para corroborar la validez de este documento consulte la siguiente página web	
Código Seguro de Validación	61e705588eec45f88ea7f2f5f0494641001
Url de validación	https://eamic.elda.es/absis/idi/arx/idiarxabsaweb/asp/verificadorfirma.asp
Metadatos	Origen: Origen administración Estado de elaboración: Copia auténtica de documento original